令和6年度山梨県造林補助事業
標準単価一覧表

山梨県

１．労務単価

令和６年度公共工事設計労務単価

普通作業員	２５，２００円
特殊作業員	２７，２００円
土木一般世話役	２９，８００円
特殊運転手	２８，９００円
軽作業員	１６，８００円
交通誘導警備員	１５，２００円

２．直接費

直接費のうち共通仮設費については、次に掲げる費用とし、その額は直接費の合計額の８．４％（森林作業道の開設及び改良については１０．７％）に相当する額とする。

ア.運搬費	事業の実行に必要な機械器具、車両等の運搬及び現場内における移動に要する費用
イ.準備費	事業の実行に必要な準備及び後片付けに要する費用、丁張等に要する費用、伐開・除根・除草等に要する費用のうち直接費に含まれないもの
ウ.安全費	事業の実行に必要な交通管理等に要する費用、安全施設等に要する費用、安全衛生管理等に要する費用、安全対策等に要する費用
エ.役務費	土地の借上げ等に要する費用、電力、用水等の基本料金、そのほか施業上必要な役務等に要する費用
オ.営繕費	現場事務所等の営繕に要する費用、労働者宿舎の営繕に要する費用、倉庫及び材料保管場の営繕に要する費用、監督官事務所、監督官宿舎の営繕に要する費用、火薬庫、火工品庫の営繕に要する費用、労働者の輸送に要する費用、工事監督に必要な車両及び舟艇に要する費用、前記に係る土地、建物の借上げに要する費用、そのほか施業上必要な営繕等に要する費用
カ.測量設計費	事業の実行に必要な測量・設計に要する費用

３．間接費

間接費のうち現場監督費については、事業の実行に直接必要な作業が現場労働者により実施された場合に限り加算できるものとし、その額は、標準単価の２１％に相当する額とする。

社会保険料等については、各申請箇所における労働者の社会保険加入状況に応じ、（表１）に示す点数を合計し、当該労働者数で除して算出される平均点数に応じて標準単価に（表２）に示す率を乗じた額を加算できるものとする。

代理申請であっても、上記に該当する場合は間接費を加算することができる。

（表１）

		加入している点数
労災保険		6 点
雇用保険		1 点
健康保険		5 点
厚生年金保険		10 点
退職金共済制度	中小企業退職金共済制度以外	2 点
退職金共済制度	中小企業退職金共済制度	3 点

（表２）

平均点数	加算率
１点以上　　７点未満	3 %
７点以上　１３点未満	10 %
１３点以上２３点未満	13 %
２３点以上	18 %

１　植栽及び保育等　標準単価

植栽　標準単価

1-1. 植栽標準単価（人肩運搬）

（円）

樹種	最小	最大	苗木代	植穴堀付・植付	苗木運搬（人肩）	共通仮設費8.4%	税抜き単価	消費税（直営）	消費税（請負）	標準単価（直営）	標準単価（請負）
スギ	3000本/ha		444,000	317,160	41,580	67,430	**870,170**	44,400	87,017	**914,570**	**957,187**
スギ	2900本/ha	2999本/ha	429,200	306,588	40,194	65,182	**841,164**	42,920	84,116	**884,084**	**925,280**
スギ	2800本/ha	2899本/ha	414,400	296,016	38,808	62,934	**812,158**	41,440	81,215	**853,598**	**893,373**
スギ	2700本/ha	2799本/ha	399,600	285,444	37,422	60,687	**783,153**	39,960	78,315	**823,113**	**861,468**
スギ	2600本/ha	2699本/ha	384,800	274,872	36,036	58,439	**754,147**	38,480	75,414	**792,627**	**829,561**
スギ	2500本/ha	2599本/ha	370,000	264,300	34,650	56,191	**725,141**	37,000	72,514	**762,141**	**797,655**
スギ	2400本/ha	2499本/ha	355,200	253,728	33,264	53,944	**696,136**	35,520	69,613	**731,656**	**765,749**
スギ	2300本/ha	2399本/ha	340,400	243,156	31,878	51,696	**667,130**	34,040	66,713	**701,170**	**733,843**
スギ	2200本/ha	2299本/ha	325,600	232,584	30,492	49,448	**638,124**	32,560	63,812	**670,684**	**701,936**
スギ	2100本/ha	2199本/ha	310,800	222,012	29,106	47,201	**609,119**	31,080	60,911	**640,199**	**670,030**
スギ	2000本/ha	2099本/ha	296,000	211,440	27,720	44,953	**580,113**	29,600	58,011	**609,713**	**638,124**
スギ	1900本/ha	1999本/ha	281,200	200,868	26,334	42,705	**551,107**	28,120	55,110	**579,227**	**606,217**
スギ	1800本/ha	1899本/ha	266,400	190,296	24,948	40,458	**522,102**	26,640	52,210	**548,742**	**574,312**
スギ	1700本/ha	1799本/ha	251,600	179,724	23,562	38,210	**493,096**	25,160	49,309	**518,256**	**542,405**
スギ	1600本/ha	1699本/ha	236,800	169,152	22,176	35,962	**464,090**	23,680	46,409	**487,770**	**510,499**
スギ	1500本/ha	1599本/ha	222,000	158,580	20,790	33,715	**435,085**	22,200	43,508	**457,285**	**478,593**
スギ	1400本/ha	1499本/ha	207,200	148,008	19,404	31,467	**406,079**	20,720	40,607	**426,799**	**446,686**
スギ	1300本/ha	1399本/ha	192,400	137,436	18,018	29,219	**377,073**	19,240	37,707	**396,313**	**414,780**
スギ	1200本/ha	1299本/ha	177,600	126,864	16,632	26,972	**348,068**	17,760	34,806	**365,828**	**382,874**
スギ	1100本/ha	1199本/ha	162,800	116,292	15,246	24,724	**319,062**	16,280	31,906	**335,342**	**350,968**
スギ	1000本/ha	1099本/ha	148,000	105,720	13,860	22,476	**290,056**	14,800	29,005	**304,856**	**319,061**

1-1. 植栽標準単価（人肩運搬）

（円）

樹種	最小	最大	苗木代	植穴堀付・植付	苗木運搬（人肩）	共通仮設費8.4%	税抜き単価	消費税（直営）	消費税（請負）	標準単価（直営）	標準単価（請負）
ヒノキ	3000本/ha		444,000	317,160	41,580	67,430	**870,170**	44,400	87,017	**914,570**	**957,187**
ヒノキ	2900本/ha	2999本/ha	429,200	306,588	40,194	65,182	**841,164**	42,920	84,116	**884,084**	**925,280**
ヒノキ	2800本/ha	2899本/ha	414,400	296,016	38,808	62,934	**812,158**	41,440	81,215	**853,598**	**893,373**
ヒノキ	2700本/ha	2799本/ha	399,600	285,444	37,422	60,687	**783,153**	39,960	78,315	**823,113**	**861,468**
ヒノキ	2600本/ha	2699本/ha	384,800	274,872	36,036	58,439	**754,147**	38,480	75,414	**792,627**	**829,561**
ヒノキ	2500本/ha	2599本/ha	370,000	264,300	34,650	56,191	**725,141**	37,000	72,514	**762,141**	**797,655**
ヒノキ	2400本/ha	2499本/ha	355,200	253,728	33,264	53,944	**696,136**	35,520	69,613	**731,656**	**765,749**
ヒノキ	2300本/ha	2399本/ha	340,400	243,156	31,878	51,696	**667,130**	34,040	66,713	**701,170**	**733,843**
ヒノキ	2200本/ha	2299本/ha	325,600	232,584	30,492	49,448	**638,124**	32,560	63,812	**670,684**	**701,936**
ヒノキ	2100本/ha	2199本/ha	310,800	222,012	29,106	47,201	**609,119**	31,080	60,911	**640,199**	**670,030**
ヒノキ	2000本/ha	2099本/ha	296,000	211,440	27,720	44,953	**580,113**	29,600	58,011	**609,713**	**638,124**
ヒノキ	1900本/ha	1999本/ha	281,200	200,868	26,334	42,705	**551,107**	28,120	55,110	**579,227**	**606,217**
ヒノキ	1800本/ha	1899本/ha	266,400	190,296	24,948	40,458	**522,102**	26,640	52,210	**548,742**	**574,312**
ヒノキ	1700本/ha	1799本/ha	251,600	179,724	23,562	38,210	**493,096**	25,160	49,309	**518,256**	**542,405**
ヒノキ	1600本/ha	1699本/ha	236,800	169,152	22,176	35,962	**464,090**	23,680	46,409	**487,770**	**510,499**
ヒノキ	1500本/ha	1599本/ha	222,000	158,580	20,790	33,715	**435,085**	22,200	43,508	**457,285**	**478,593**
アカマツ	3000本/ha		375,000	317,160	41,580	61,634	**795,374**	37,500	79,537	**832,874**	**874,911**
アカマツ	2900本/ha	2999本/ha	362,500	306,588	40,194	59,579	**768,861**	36,250	76,886	**805,111**	**845,747**
アカマツ	2800本/ha	2899本/ha	350,000	296,016	38,808	57,525	**742,349**	35,000	74,234	**777,349**	**816,583**
アカマツ	2700本/ha	2799本/ha	337,500	285,444	37,422	55,470	**715,836**	33,750	71,583	**749,586**	**787,419**
アカマツ	2600本/ha	2699本/ha	325,000	274,872	36,036	53,416	**689,324**	32,500	68,932	**721,824**	**758,256**
アカマツ	2500本/ha	2599本/ha	312,500	264,300	34,650	51,361	**662,811**	31,250	66,281	**694,061**	**729,092**
アカマツ	2400本/ha	2499本/ha	300,000	253,728	33,264	49,307	**636,299**	30,000	63,629	**666,299**	**699,928**
アカマツ	2300本/ha	2399本/ha	287,500	243,156	31,878	47,252	**609,786**	28,750	60,978	**638,536**	**670,764**
アカマツ	2200本/ha	2299本/ha	275,000	232,584	30,492	45,198	**583,274**	27,500	58,327	**610,774**	**641,601**
アカマツ	2100本/ha	2199本/ha	262,500	222,012	29,106	43,143	**556,761**	26,250	55,676	**583,011**	**612,437**
アカマツ	2000本/ha	2099本/ha	250,000	211,440	27,720	41,089	**530,249**	25,000	53,024	**555,249**	**583,273**
アカマツ	1900本/ha	1999本/ha	237,500	200,868	26,334	39,034	**503,736**	23,750	50,373	**527,486**	**554,109**
アカマツ	1800本/ha	1899本/ha	225,000	190,296	24,948	36,980	**477,224**	22,500	47,722	**499,724**	**524,946**
アカマツ	1700本/ha	1799本/ha	212,500	179,724	23,562	34,926	**450,712**	21,250	45,071	**471,962**	**495,783**
アカマツ	1600本/ha	1699本/ha	200,000	169,152	22,176	32,871	**424,199**	20,000	42,419	**444,199**	**466,618**
アカマツ	1500本/ha	1599本/ha	187,500	158,580	20,790	30,817	**397,687**	18,750	39,768	**416,437**	**437,455**

1-1. 植栽標準単価（人肩運搬）

（円）

樹種	最小	最大	苗木代	植穴堀付・植付	苗木運搬（人肩）	共通仮設費8.4%	税抜き単価	消費税（直営）	消費税（請負）	標準単価（直営）	標準単価（請負）
カラマツ	3000本/ha		753,000	317,160	41,580	93,386	1,205,126	75,300	120,512	1,280,426	1,325,638
カラマツ	2900本/ha	2999本/ha	727,900	306,588	40,194	90,273	1,164,955	72,790	116,495	1,237,745	1,281,450
カラマツ	2800本/ha	2899本/ha	702,800	296,016	38,808	87,160	1,124,784	70,280	112,478	1,195,064	1,237,262
カラマツ	2700本/ha	2799本/ha	677,700	285,444	37,422	84,047	1,084,613	67,770	108,461	1,152,383	1,193,074
カラマツ	2600本/ha	2699本/ha	652,600	274,872	36,036	80,934	1,044,442	65,260	104,444	1,109,702	1,148,886
カラマツ	2500本/ha	2599本/ha	627,500	264,300	34,650	77,821	1,004,271	62,750	100,427	1,067,021	1,104,698
カラマツ	2400本/ha	2499本/ha	602,400	253,728	33,264	74,708	964,100	60,240	96,410	1,024,340	1,060,510
カラマツ	2300本/ha	2399本/ha	577,300	243,156	31,878	71,596	923,930	57,730	92,393	981,660	1,016,323
カラマツ	2200本/ha	2299本/ha	552,200	232,584	30,492	68,483	883,759	55,220	88,375	938,979	972,134
カラマツ	2100本/ha	2199本/ha	527,100	222,012	29,106	65,370	843,588	52,710	84,358	896,298	927,946
カラマツ	2000本/ha	2099本/ha	502,000	211,440	27,720	62,257	803,417	50,200	80,341	853,617	883,758
カラマツ	1900本/ha	1999本/ha	476,900	200,868	26,334	59,144	763,246	47,690	76,324	810,936	839,570
カラマツ	1800本/ha	1899本/ha	451,800	190,296	24,948	56,031	723,075	45,180	72,307	768,255	795,382
カラマツ	1700本/ha	1799本/ha	426,700	179,724	23,562	52,918	682,904	42,670	68,290	725,574	751,194
カラマツ	1600本/ha	1699本/ha	401,600	169,152	22,176	49,805	642,733	40,160	64,273	682,893	707,006
カラマツ	1500本/ha	1599本/ha	376,500	158,580	20,790	46,693	602,563	37,650	60,256	640,213	662,819
カラマツ	1400本/ha	1499本/ha	351,400	148,008	19,404	43,580	562,392	35,140	56,239	597,532	618,631
カラマツ	1300本/ha	1399本/ha	326,300	137,436	18,018	40,467	522,221	32,630	52,222	554,851	574,443
カラマツ	1200本/ha	1299本/ha	301,200	126,864	16,632	37,354	482,050	30,120	48,205	512,170	530,255
カラマツ	1100本/ha	1199本/ha	276,100	116,292	15,246	34,241	441,879	27,610	44,187	469,489	486,066
カラマツ	1000本/ha	1099本/ha	251,000	105,720	13,860	31,128	401,708	25,100	40,170	426,808	441,878

1-1. 植栽標準単価（人肩運搬）

（円）

樹種	最小	最大	苗木代	植穴堀付・植付	苗木運搬（人肩）	共通仮設費8.4%	税抜き単価	消費税（直営）	消費税（請負）	標準単価（直営）	標準単価（請負）
シラベ	3000本/ha		534,000	317,160	41,580	74,990	967,730	53,400	96,773	1,021,130	1,064,503
シラベ	2900本/ha	2999本/ha	516,200	306,588	40,194	72,490	935,472	51,620	93,547	987,092	1,029,019
シラベ	2800本/ha	2899本/ha	498,400	296,016	38,808	69,990	903,214	49,840	90,321	953,054	993,535
シラベ	2700本/ha	2799本/ha	480,600	285,444	37,422	67,491	870,957	48,060	87,095	919,017	958,052
シラベ	2600本/ha	2699本/ha	462,800	274,872	36,036	64,991	838,699	46,280	83,869	884,979	922,568
シラベ	2500本/ha	2599本/ha	445,000	264,300	34,650	62,491	806,441	44,500	80,644	850,941	887,085
シラベ	2400本/ha	2499本/ha	427,200	253,728	33,264	59,992	774,184	42,720	77,418	816,904	851,602
シラベ	2300本/ha	2399本/ha	409,400	243,156	31,878	57,492	741,926	40,940	74,192	782,866	816,118
シラベ	2200本/ha	2299本/ha	391,600	232,584	30,492	54,992	709,668	39,160	70,966	748,828	780,634
シラベ	2100本/ha	2199本/ha	373,800	222,012	29,106	52,493	677,411	37,380	67,741	714,791	745,152
シラベ	2000本/ha	2099本/ha	356,000	211,440	27,720	49,993	645,153	35,600	64,515	680,753	709,668
シラベ	1900本/ha	1999本/ha	338,200	200,868	26,334	47,493	612,895	33,820	61,289	646,715	674,184
シラベ	1800本/ha	1899本/ha	320,400	190,296	24,948	44,994	580,638	32,040	58,063	612,678	638,701
シラベ	1700本/ha	1799本/ha	302,600	179,724	23,562	42,494	548,380	30,260	54,838	578,640	603,218
シラベ	1600本/ha	1699本/ha	284,800	169,152	22,176	39,994	516,122	28,480	51,612	544,602	567,734
シラベ	1500本/ha	1599本/ha	267,000	158,580	20,790	37,495	483,865	26,700	48,386	510,565	532,251
トウヒ	3000本/ha		393,000	317,160	41,580	63,146	814,886	39,300	81,488	854,186	896,374
トウヒ	2900本/ha	2999本/ha	379,900	306,588	40,194	61,041	787,723	37,990	78,772	825,713	866,495
トウヒ	2800本/ha	2899本/ha	366,800	296,016	38,808	58,936	760,560	36,680	76,056	797,240	836,616
トウヒ	2700本/ha	2799本/ha	353,700	285,444	37,422	56,831	733,397	35,370	73,339	768,767	806,736
トウヒ	2600本/ha	2699本/ha	340,600	274,872	36,036	54,726	706,234	34,060	70,623	740,294	776,857
トウヒ	2500本/ha	2599本/ha	327,500	264,300	34,650	52,621	679,071	32,750	67,907	711,821	746,978
トウヒ	2400本/ha	2499本/ha	314,400	253,728	33,264	50,516	651,908	31,440	65,190	683,348	717,098
トウヒ	2300本/ha	2399本/ha	301,300	243,156	31,878	48,412	624,746	30,130	62,474	654,876	687,220
トウヒ	2200本/ha	2299本/ha	288,200	232,584	30,492	46,307	597,583	28,820	59,758	626,403	657,341
トウヒ	2100本/ha	2199本/ha	275,100	222,012	29,106	44,202	570,420	27,510	57,042	597,930	627,462
トウヒ	2000本/ha	2099本/ha	262,000	211,440	27,720	42,097	543,257	26,200	54,325	569,457	597,582
トウヒ	1900本/ha	1999本/ha	248,900	200,868	26,334	39,992	516,094	24,890	51,609	540,984	567,703
トウヒ	1800本/ha	1899本/ha	235,800	190,296	24,948	37,887	488,931	23,580	48,893	512,511	537,824
トウヒ	1700本/ha	1799本/ha	222,700	179,724	23,562	35,782	461,768	22,270	46,176	484,038	507,944
トウヒ	1600本/ha	1699本/ha	209,600	169,152	22,176	33,677	434,605	20,960	43,460	455,565	478,065
トウヒ	1500本/ha	1599本/ha	196,500	158,580	20,790	31,573	407,443	19,650	40,744	427,093	448,187

1-1. 植栽標準単価（人肩運搬）

（円）

樹種	最小	最大	苗木代	植穴堀付・植付	苗木運搬（人肩）	共通仮設費8.4%	税抜き単価	消費税（直営）	消費税（請負）	標準単価（直営）	標準単価（請負）
ハンノキ	3000本/ha		339,000	317,160	41,580	58,610	756,350	33,900	75,635	790,250	831,985
ハンノキ	2900本/ha	2999本/ha	327,700	306,588	40,194	56,656	731,138	32,770	73,113	763,908	804,251
ハンノキ	2800本/ha	2899本/ha	316,400	296,016	38,808	54,702	705,926	31,640	70,592	737,566	776,518
ハンノキ	2700本/ha	2799本/ha	305,100	285,444	37,422	52,749	680,715	30,510	68,071	711,225	748,786
ハンノキ	2600本/ha	2699本/ha	293,800	274,872	36,036	50,795	655,503	29,380	65,550	684,883	721,053
ハンノキ	2500本/ha	2599本/ha	282,500	264,300	34,650	48,841	630,291	28,250	63,029	658,541	693,320
ハンノキ	2400本/ha	2499本/ha	271,200	253,728	33,264	46,888	605,080	27,120	60,508	632,200	665,588
ハンノキ	2300本/ha	2399本/ha	259,900	243,156	31,878	44,934	579,868	25,990	57,986	605,858	637,854
ハンノキ	2200本/ha	2299本/ha	248,600	232,584	30,492	42,980	554,656	24,860	55,465	579,516	610,121
ハンノキ	2100本/ha	2199本/ha	237,300	222,012	29,106	41,027	529,445	23,730	52,944	553,175	582,389
ハンノキ	2000本/ha	2099本/ha	226,000	211,440	27,720	39,073	504,233	22,600	50,423	526,833	554,656
ハンノキ	1900本/ha	1999本/ha	214,700	200,868	26,334	37,119	479,021	21,470	47,902	500,491	526,923
ハンノキ	1800本/ha	1899本/ha	203,400	190,296	24,948	35,166	453,810	20,340	45,381	474,150	499,191
ハンノキ	1700本/ha	1799本/ha	192,100	179,724	23,562	33,212	428,598	19,210	42,859	447,808	471,457
ハンノキ	1600本/ha	1699本/ha	180,800	169,152	22,176	31,258	403,386	18,080	40,338	421,466	443,724
ハンノキ	1500本/ha	1599本/ha	169,500	158,580	20,790	29,305	378,175	16,950	37,817	395,125	415,992
クリ	3000本/ha		681,000	317,160	41,580	87,338	1,127,078	68,100	112,707	1,195,178	1,239,785
クリ	2900本/ha	2999本/ha	658,300	306,588	40,194	84,426	1,089,508	65,830	108,950	1,155,338	1,198,458
クリ	2800本/ha	2899本/ha	635,600	296,016	38,808	81,515	1,051,939	63,560	105,193	1,115,499	1,157,132
クリ	2700本/ha	2799本/ha	612,900	285,444	37,422	78,604	1,014,370	61,290	101,437	1,075,660	1,115,807
クリ	2600本/ha	2699本/ha	590,200	274,872	36,036	75,693	976,801	59,020	97,680	1,035,821	1,074,481
クリ	2500本/ha	2599本/ha	567,500	264,300	34,650	72,781	939,231	56,750	93,923	995,981	1,033,154
クリ	2400本/ha	2499本/ha	544,800	253,728	33,264	69,870	901,662	54,480	90,166	956,142	991,828
クリ	2300本/ha	2399本/ha	522,100	243,156	31,878	66,959	864,093	52,210	86,409	916,303	950,502
クリ	2200本/ha	2299本/ha	499,400	232,584	30,492	64,047	826,523	49,940	82,652	876,463	909,175
クリ	2100本/ha	2199本/ha	476,700	222,012	29,106	61,136	788,954	47,670	78,895	836,624	867,849
クリ	2000本/ha	2099本/ha	454,000	211,440	27,720	58,225	751,385	45,400	75,138	796,785	826,523
クリ	1900本/ha	1999本/ha	431,300	200,868	26,334	55,314	713,816	43,130	71,381	756,946	785,197
クリ	1800本/ha	1899本/ha	408,600	190,296	24,948	52,402	676,246	40,860	67,624	717,106	743,870
クリ	1700本/ha	1799本/ha	385,900	179,724	23,562	49,491	638,677	38,590	63,867	677,267	702,544
クリ	1600本/ha	1699本/ha	363,200	169,152	22,176	46,580	601,108	36,320	60,110	637,428	661,218
クリ	1500本/ha	1599本/ha	340,500	158,580	20,790	43,669	563,539	34,050	56,353	597,589	619,892

1-1. 植栽標準単価（人肩運搬）

（円）

樹種	最小	最大	苗木代	植穴堀付・植付	苗木運搬（人肩）	共通仮設費8.4%	税抜き単価	消費税（直営）	消費税（請負）	標準単価（直営）	標準単価（請負）
クヌギ	3000本/ha		318,000	317,160	41,580	56,846	733,586	31,800	73,358	765,386	806,944
クヌギ	2900本/ha	2999本/ha	307,400	306,588	40,194	54,951	709,133	30,740	70,913	739,873	780,046
クヌギ	2800本/ha	2899本/ha	296,800	296,016	38,808	53,056	684,680	29,680	68,468	714,360	753,148
クヌギ	2700本/ha	2799本/ha	286,200	285,444	37,422	51,161	660,227	28,620	66,022	688,847	726,249
クヌギ	2600本/ha	2699本/ha	275,600	274,872	36,036	49,266	635,774	27,560	63,577	663,334	699,351
クヌギ	2500本/ha	2599本/ha	265,000	264,300	34,650	47,371	611,321	26,500	61,132	637,821	672,453
クヌギ	2400本/ha	2499本/ha	254,400	253,728	33,264	45,476	586,868	25,440	58,686	612,308	645,554
クヌギ	2300本/ha	2399本/ha	243,800	243,156	31,878	43,582	562,416	24,380	56,241	586,796	618,657
クヌギ	2200本/ha	2299本/ha	233,200	232,584	30,492	41,687	537,963	23,320	53,796	561,283	591,759
クヌギ	2100本/ha	2199本/ha	222,600	222,012	29,106	39,792	513,510	22,260	51,351	535,770	564,861
クヌギ	2000本/ha	2099本/ha	212,000	211,440	27,720	37,897	489,057	21,200	48,905	510,257	537,962
クヌギ	1900本/ha	1999本/ha	201,400	200,868	26,334	36,002	464,604	20,140	46,460	484,744	511,064
クヌギ	1800本/ha	1899本/ha	190,800	190,296	24,948	34,107	440,151	19,080	44,015	459,231	484,166
クヌギ	1700本/ha	1799本/ha	180,200	179,724	23,562	32,212	415,698	18,020	41,569	433,718	457,267
クヌギ	1600本/ha	1699本/ha	169,600	169,152	22,176	30,317	391,245	16,960	39,124	408,205	430,369
クヌギ	1500本/ha	1599本/ha	159,000	158,580	20,790	28,423	366,793	15,900	36,679	382,693	403,472
コナラ	3000本/ha		318,000	317,160	41,580	56,846	733,586	31,800	73,358	765,386	806,944
コナラ	2900本/ha	2999本/ha	307,400	306,588	40,194	54,951	709,133	30,740	70,913	739,873	780,046
コナラ	2800本/ha	2899本/ha	296,800	296,016	38,808	53,056	684,680	29,680	68,468	714,360	753,148
コナラ	2700本/ha	2799本/ha	286,200	285,444	37,422	51,161	660,227	28,620	66,022	688,847	726,249
コナラ	2600本/ha	2699本/ha	275,600	274,872	36,036	49,266	635,774	27,560	63,577	663,334	699,351
コナラ	2500本/ha	2599本/ha	265,000	264,300	34,650	47,371	611,321	26,500	61,132	637,821	672,453
コナラ	2400本/ha	2499本/ha	254,400	253,728	33,264	45,476	586,868	25,440	58,686	612,308	645,554
コナラ	2300本/ha	2399本/ha	243,800	243,156	31,878	43,582	562,416	24,380	56,241	586,796	618,657
コナラ	2200本/ha	2299本/ha	233,200	232,584	30,492	41,687	537,963	23,320	53,796	561,283	591,759
コナラ	2100本/ha	2199本/ha	222,600	222,012	29,106	39,792	513,510	22,260	51,351	535,770	564,861
コナラ	2000本/ha	2099本/ha	212,000	211,440	27,720	37,897	489,057	21,200	48,905	510,257	537,962
コナラ	1900本/ha	1999本/ha	201,400	200,868	26,334	36,002	464,604	20,140	46,460	484,744	511,064
コナラ	1800本/ha	1899本/ha	190,800	190,296	24,948	34,107	440,151	19,080	44,015	459,231	484,166
コナラ	1700本/ha	1799本/ha	180,200	179,724	23,562	32,212	415,698	18,020	41,569	433,718	457,267
コナラ	1600本/ha	1699本/ha	169,600	169,152	22,176	30,317	391,245	16,960	39,124	408,205	430,369
コナラ	1500本/ha	1599本/ha	159,000	158,580	20,790	28,423	366,793	15,900	36,679	382,693	403,472

1-1. 植栽標準単価（人肩運搬）

（円）

樹種	最小	最大	苗木代	植穴堀付・植付	苗木運搬（人肩）	共通仮設費8.4%	税抜き単価	消費税（直営）	消費税（請負）	標準単価（直営）	標準単価（請負）
ミズナラ	3000本/ha		345,000	317,160	41,580	59,114	762,854	34,500	76,285	797,354	839,139
ミズナラ	2900本/ha	2999本/ha	333,500	306,588	40,194	57,143	737,425	33,350	73,742	770,775	811,167
ミズナラ	2800本/ha	2899本/ha	322,000	296,016	38,808	55,173	711,997	32,200	71,199	744,197	783,196
ミズナラ	2700本/ha	2799本/ha	310,500	285,444	37,422	53,202	686,568	31,050	68,656	717,618	755,224
ミズナラ	2600本/ha	2699本/ha	299,000	274,872	36,036	51,232	661,140	29,900	66,114	691,040	727,254
ミズナラ	2500本/ha	2599本/ha	287,500	264,300	34,650	49,261	635,711	28,750	63,571	664,461	699,282
ミズナラ	2400本/ha	2499本/ha	276,000	253,728	33,264	47,291	610,283	27,600	61,028	637,883	671,311
ミズナラ	2300本/ha	2399本/ha	264,500	243,156	31,878	45,320	584,854	26,450	58,485	611,304	643,339
ミズナラ	2200本/ha	2299本/ha	253,000	232,584	30,492	43,350	559,426	25,300	55,942	584,726	615,368
ミズナラ	2100本/ha	2199本/ha	241,500	222,012	29,106	41,379	533,997	24,150	53,399	558,147	587,396
ミズナラ	2000本/ha	2099本/ha	230,000	211,440	27,720	39,409	508,569	23,000	50,856	531,569	559,425
ミズナラ	1900本/ha	1999本/ha	218,500	200,868	26,334	37,438	483,140	21,850	48,314	504,990	531,454
ミズナラ	1800本/ha	1899本/ha	207,000	190,296	24,948	35,468	457,712	20,700	45,771	478,412	503,483
ミズナラ	1700本/ha	1799本/ha	195,500	179,724	23,562	33,498	432,284	19,550	43,228	451,834	475,512
ミズナラ	1600本/ha	1699本/ha	184,000	169,152	22,176	31,527	406,855	18,400	40,685	425,255	447,540
ミズナラ	1500本/ha	1599本/ha	172,500	158,580	20,790	29,557	381,427	17,250	38,142	398,677	419,569
ケヤキ	3000本/ha		459,000	317,160	41,580	68,690	886,430	45,900	88,643	932,330	975,073
ケヤキ	2900本/ha	2999本/ha	443,700	306,588	40,194	66,400	856,882	44,370	85,688	901,252	942,570
ケヤキ	2800本/ha	2899本/ha	428,400	296,016	38,808	64,110	827,334	42,840	82,733	870,174	910,067
ケヤキ	2700本/ha	2799本/ha	413,100	285,444	37,422	61,821	797,787	41,310	79,778	839,097	877,565
ケヤキ	2600本/ha	2699本/ha	397,800	274,872	36,036	59,531	768,239	39,780	76,823	808,019	845,062
ケヤキ	2500本/ha	2599本/ha	382,500	264,300	34,650	57,241	738,691	38,250	73,869	776,941	812,560
ケヤキ	2400本/ha	2499本/ha	367,200	253,728	33,264	54,952	709,144	36,720	70,914	745,864	780,058
ケヤキ	2300本/ha	2399本/ha	351,900	243,156	31,878	52,662	679,596	35,190	67,959	714,786	747,555
ケヤキ	2200本/ha	2299本/ha	336,600	232,584	30,492	50,372	650,048	33,660	65,004	683,708	715,052
ケヤキ	2100本/ha	2199本/ha	321,300	222,012	29,106	48,083	620,501	32,130	62,050	652,631	682,551
ケヤキ	2000本/ha	2099本/ha	306,000	211,440	27,720	45,793	590,953	30,600	59,095	621,553	650,048
ケヤキ	1900本/ha	1999本/ha	290,700	200,868	26,334	43,503	561,405	29,070	56,140	590,475	617,545
ケヤキ	1800本/ha	1899本/ha	275,400	190,296	24,948	41,214	531,858	27,540	53,185	559,398	585,043
ケヤキ	1700本/ha	1799本/ha	260,100	179,724	23,562	38,924	502,310	26,010	50,231	528,320	552,541
ケヤキ	1600本/ha	1699本/ha	244,800	169,152	22,176	36,634	472,762	24,480	47,276	497,242	520,038
ケヤキ	1500本/ha	1599本/ha	229,500	158,580	20,790	34,345	443,215	22,950	44,321	466,165	487,536

1-1. 植栽標準単価（人肩運搬）

（円）

樹種	最小	最大	苗木代	植穴堀付・植付	苗木運搬（人肩）	共通仮設費8.4%	税抜き単価	消費税（直営）	消費税（請負）	標準単価（直営）	標準単価（請負）
ブナ	3000本/ha		759,000	317,160	41,580	93,890	1,211,630	75,900	121,163	1,287,530	1,332,793
ブナ	2900本/ha	2999本/ha	733,700	306,588	40,194	90,760	1,171,242	73,370	117,124	1,244,612	1,288,366
ブナ	2800本/ha	2899本/ha	708,400	296,016	38,808	87,630	1,130,854	70,840	113,085	1,201,694	1,243,939
ブナ	2700本/ha	2799本/ha	683,100	285,444	37,422	84,501	1,090,467	68,310	109,046	1,158,777	1,199,513
ブナ	2600本/ha	2699本/ha	657,800	274,872	36,036	81,371	1,050,079	65,780	105,007	1,115,859	1,155,086
ブナ	2500本/ha	2599本/ha	632,500	264,300	34,650	78,241	1,009,691	63,250	100,969	1,072,941	1,110,660
ブナ	2400本/ha	2499本/ha	607,200	253,728	33,264	75,112	969,304	60,720	96,930	1,030,024	1,066,234
ブナ	2300本/ha	2399本/ha	581,900	243,156	31,878	71,982	928,916	58,190	92,891	987,106	1,021,807
ブナ	2200本/ha	2299本/ha	556,600	232,584	30,492	68,852	888,528	55,660	88,852	944,188	977,380
ブナ	2100本/ha	2199本/ha	531,300	222,012	29,106	65,723	848,141	53,130	84,814	901,271	932,955
ブナ	2000本/ha	2099本/ha	506,000	211,440	27,720	62,593	807,753	50,600	80,775	858,353	888,528
ブナ	1900本/ha	1999本/ha	480,700	200,868	26,334	59,463	767,365	48,070	76,736	815,435	844,101
ブナ	1800本/ha	1899本/ha	455,400	190,296	24,948	56,334	726,978	45,540	72,697	772,518	799,675
ブナ	1700本/ha	1799本/ha	430,100	179,724	23,562	53,204	686,590	43,010	68,659	729,600	755,249
ブナ	1600本/ha	1699本/ha	404,800	169,152	22,176	50,074	646,202	40,480	64,620	686,682	710,822
ブナ	1500本/ha	1599本/ha	379,500	158,580	20,790	46,945	605,815	37,950	60,581	643,765	666,396
カツラ	3000本/ha		465,000	317,160	41,580	69,194	892,934	46,500	89,293	939,434	982,227
カツラ	2900本/ha	2999本/ha	449,500	306,588	40,194	66,887	863,169	44,950	86,316	908,119	949,485
カツラ	2800本/ha	2899本/ha	434,000	296,016	38,808	64,581	833,405	43,400	83,340	876,805	916,745
カツラ	2700本/ha	2799本/ha	418,500	285,444	37,422	62,274	803,640	41,850	80,364	845,490	884,004
カツラ	2600本/ha	2699本/ha	403,000	274,872	36,036	59,968	773,876	40,300	77,387	814,176	851,263
カツラ	2500本/ha	2599本/ha	387,500	264,300	34,650	57,661	744,111	38,750	74,411	782,861	818,522
カツラ	2400本/ha	2499本/ha	372,000	253,728	33,264	55,355	714,347	37,200	71,434	751,547	785,781
カツラ	2300本/ha	2399本/ha	356,500	243,156	31,878	53,048	684,582	35,650	68,458	720,232	753,040
カツラ	2200本/ha	2299本/ha	341,000	232,584	30,492	50,742	654,818	34,100	65,481	688,918	720,299
カツラ	2100本/ha	2199本/ha	325,500	222,012	29,106	48,435	625,053	32,550	62,505	657,603	687,558
カツラ	2000本/ha	2099本/ha	310,000	211,440	27,720	46,129	595,289	31,000	59,528	626,289	654,817
カツラ	1900本/ha	1999本/ha	294,500	200,868	26,334	43,822	565,524	29,450	56,552	594,974	622,076
カツラ	1800本/ha	1899本/ha	279,000	190,296	24,948	41,516	535,760	27,900	53,576	563,660	589,336
カツラ	1700本/ha	1799本/ha	263,500	179,724	23,562	39,210	505,996	26,350	50,599	532,346	556,595
カツラ	1600本/ha	1699本/ha	248,000	169,152	22,176	36,903	476,231	24,800	47,623	501,031	523,854
カツラ	1500本/ha	1599本/ha	232,500	158,580	20,790	34,597	446,467	23,250	44,646	469,717	491,113

1-1. 植栽標準単価（人肩運搬）

（円）

樹種	最小	最大	苗木代	植穴堀付・植付	苗木運搬（人肩）	共通仮設費8.4%	税抜き単価	消費税（直営）	消費税（請負）	標準単価（直営）	標準単価（請負）
ミズキ	3000本/ha		531,000	317,160	41,580	74,738	**964,478**	53,100	96,447	**1,017,578**	**1,060,925**
ミズキ	2900本/ha	2999本/ha	513,300	306,588	40,194	72,246	**932,328**	51,330	93,232	**983,658**	**1,025,560**
ミズキ	2800本/ha	2899本/ha	495,600	296,016	38,808	69,755	**900,179**	49,560	90,017	**949,739**	**990,196**
ミズキ	2700本/ha	2799本/ha	477,900	285,444	37,422	67,264	**868,030**	47,790	86,803	**915,820**	**954,833**
ミズキ	2600本/ha	2699本/ha	460,200	274,872	36,036	64,773	**835,881**	46,020	83,588	**881,901**	**919,469**
ミズキ	2500本/ha	2599本/ha	442,500	264,300	34,650	62,281	**803,731**	44,250	80,373	**847,981**	**884,104**
ミズキ	2400本/ha	2499本/ha	424,800	253,728	33,264	59,790	**771,582**	42,480	77,158	**814,062**	**848,740**
ミズキ	2300本/ha	2399本/ha	407,100	243,156	31,878	57,299	**739,433**	40,710	73,943	**780,143**	**813,376**
ミズキ	2200本/ha	2299本/ha	389,400	232,584	30,492	54,807	**707,283**	38,940	70,728	**746,223**	**778,011**
ミズキ	2100本/ha	2199本/ha	371,700	222,012	29,106	52,316	**675,134**	37,170	67,513	**712,304**	**742,647**
ミズキ	2000本/ha	2099本/ha	354,000	211,440	27,720	49,825	**642,985**	35,400	64,298	**678,385**	**707,283**
ミズキ	1900本/ha	1999本/ha	336,300	200,868	26,334	47,334	**610,836**	33,630	61,083	**644,466**	**671,919**
ミズキ	1800本/ha	1899本/ha	318,600	190,296	24,948	44,842	**578,686**	31,860	57,868	**610,546**	**636,554**
ミズキ	1700本/ha	1799本/ha	300,900	179,724	23,562	42,351	**546,537**	30,090	54,653	**576,627**	**601,190**
ミズキ	1600本/ha	1699本/ha	283,200	169,152	22,176	39,860	**514,388**	28,320	51,438	**542,708**	**565,826**
ミズキ	1500本/ha	1599本/ha	265,500	158,580	20,790	37,369	**482,239**	26,550	48,223	**508,789**	**530,462**
シラカバ	3000本/ha		330,000	317,160	41,580	57,854	**746,594**	33,000	74,659	**779,594**	**821,253**
シラカバ	2900本/ha	2999本/ha	319,000	306,588	40,194	55,925	**721,707**	31,900	72,170	**753,607**	**793,877**
シラカバ	2800本/ha	2899本/ha	308,000	296,016	38,808	53,997	**696,821**	30,800	69,682	**727,621**	**766,503**
シラカバ	2700本/ha	2799本/ha	297,000	285,444	37,422	52,068	**671,934**	29,700	67,193	**701,634**	**739,127**
シラカバ	2600本/ha	2699本/ha	286,000	274,872	36,036	50,140	**647,048**	28,600	64,704	**675,648**	**711,752**
シラカバ	2500本/ha	2599本/ha	275,000	264,300	34,650	48,211	**622,161**	27,500	62,216	**649,661**	**684,377**
シラカバ	2400本/ha	2499本/ha	264,000	253,728	33,264	46,283	**597,275**	26,400	59,727	**623,675**	**657,002**
シラカバ	2300本/ha	2399本/ha	253,000	243,156	31,878	44,354	**572,388**	25,300	57,238	**597,688**	**629,626**
シラカバ	2200本/ha	2299本/ha	242,000	232,584	30,492	42,426	**547,502**	24,200	54,750	**571,702**	**602,252**
シラカバ	2100本/ha	2199本/ha	231,000	222,012	29,106	40,497	**522,615**	23,100	52,261	**545,715**	**574,876**
シラカバ	2000本/ha	2099本/ha	220,000	211,440	27,720	38,569	**497,729**	22,000	49,772	**519,729**	**547,501**
シラカバ	1900本/ha	1999本/ha	209,000	200,868	26,334	36,640	**472,842**	20,900	47,284	**493,742**	**520,126**
シラカバ	1800本/ha	1899本/ha	198,000	190,296	24,948	34,712	**447,956**	19,800	44,795	**467,756**	**492,751**
シラカバ	1700本/ha	1799本/ha	187,000	179,724	23,562	32,784	**423,070**	18,700	42,307	**441,770**	**465,377**
シラカバ	1600本/ha	1699本/ha	176,000	169,152	22,176	30,855	**398,183**	17,600	39,818	**415,783**	**438,001**
シラカバ	1500本/ha	1599本/ha	165,000	158,580	20,790	28,927	**373,297**	16,500	37,329	**389,797**	**410,626**

1-1. 植栽標準単価（人肩運搬）

（円）

樹種	最小	最大	苗木代	植穴堀付・植付	苗木運搬（人肩）	共通仮設費8.4%	税抜き単価	消費税（直営）	消費税（請負）	標準単価（直営）	標準単価（請負）
ヤマザクラ	3000本/ha		660,000	317,160	41,580	85,574	1,104,314	66,000	110,431	1,170,314	1,214,745
ヤマザクラ	2900本/ha	2999本/ha	638,000	306,588	40,194	82,721	1,067,503	63,800	106,750	1,131,303	1,174,253
ヤマザクラ	2800本/ha	2899本/ha	616,000	296,016	38,808	79,869	1,030,693	61,600	103,069	1,092,293	1,133,762
ヤマザクラ	2700本/ha	2799本/ha	594,000	285,444	37,422	77,016	993,882	59,400	99,388	1,053,282	1,093,270
ヤマザクラ	2600本/ha	2699本/ha	572,000	274,872	36,036	74,164	957,072	57,200	95,707	1,014,272	1,052,779
ヤマザクラ	2500本/ha	2599本/ha	550,000	264,300	34,650	71,311	920,261	55,000	92,026	975,261	1,012,287
ヤマザクラ	2400本/ha	2499本/ha	528,000	253,728	33,264	68,459	883,451	52,800	88,345	936,251	971,796
ヤマザクラ	2300本/ha	2399本/ha	506,000	243,156	31,878	65,606	846,640	50,600	84,664	897,240	931,304
ヤマザクラ	2200本/ha	2299本/ha	484,000	232,584	30,492	62,754	809,830	48,400	80,983	858,230	890,813
ヤマザクラ	2100本/ha	2199本/ha	462,000	222,012	29,106	59,901	773,019	46,200	77,301	819,219	850,320
ヤマザクラ	2000本/ha	2099本/ha	440,000	211,440	27,720	57,049	736,209	44,000	73,620	780,209	809,829
ヤマザクラ	1900本/ha	1999本/ha	418,000	200,868	26,334	54,196	699,398	41,800	69,939	741,198	769,337
ヤマザクラ	1800本/ha	1899本/ha	396,000	190,296	24,948	51,344	662,588	39,600	66,258	702,188	728,846
ヤマザクラ	1700本/ha	1799本/ha	374,000	179,724	23,562	48,492	625,778	37,400	62,577	663,178	688,355
ヤマザクラ	1600本/ha	1699本/ha	352,000	169,152	22,176	45,639	588,967	35,200	58,896	624,167	647,863
ヤマザクラ	1500本/ha	1599本/ha	330,000	158,580	20,790	42,787	552,157	33,000	55,215	585,157	607,372
カエデ	3000本/ha		396,000	317,160	41,580	63,398	818,138	39,600	81,813	857,738	899,951
カエデ	2900本/ha	2999本/ha	382,800	306,588	40,194	61,284	790,866	38,280	79,086	829,146	869,952
カエデ	2800本/ha	2899本/ha	369,600	296,016	38,808	59,171	763,595	36,960	76,359	800,555	839,954
カエデ	2700本/ha	2799本/ha	356,400	285,444	37,422	57,058	736,324	35,640	73,632	771,964	809,956
カエデ	2600本/ha	2699本/ha	343,200	274,872	36,036	54,945	709,053	34,320	70,905	743,373	779,958
カエデ	2500本/ha	2599本/ha	330,000	264,300	34,650	52,831	681,781	33,000	68,178	714,781	749,959
カエデ	2400本/ha	2499本/ha	316,800	253,728	33,264	50,718	654,510	31,680	65,451	686,190	719,961
カエデ	2300本/ha	2399本/ha	303,600	243,156	31,878	48,605	627,239	30,360	62,723	657,599	689,962
カエデ	2200本/ha	2299本/ha	290,400	232,584	30,492	46,491	599,967	29,040	59,996	629,007	659,963
カエデ	2100本/ha	2199本/ha	277,200	222,012	29,106	44,378	572,696	27,720	57,269	600,416	629,965
カエデ	2000本/ha	2099本/ha	264,000	211,440	27,720	42,265	545,425	26,400	54,542	571,825	599,967
カエデ	1900本/ha	1999本/ha	250,800	200,868	26,334	40,152	518,154	25,080	51,815	543,234	569,969
カエデ	1800本/ha	1899本/ha	237,600	190,296	24,948	38,038	490,882	23,760	49,088	514,642	539,970
カエデ	1700本/ha	1799本/ha	224,400	179,724	23,562	35,925	463,611	22,440	46,361	486,051	509,972
カエデ	1600本/ha	1699本/ha	211,200	169,152	22,176	33,812	436,340	21,120	43,634	457,460	479,974
カエデ	1500本/ha	1599本/ha	198,000	158,580	20,790	31,699	409,069	19,800	40,906	428,869	449,975

1-1. 植栽標準単価（人肩運搬）

（円）

樹種	最小	最大	苗木代	植穴堀付・植付	苗木運搬（人肩）	共通仮設費8.4%	税抜き単価	消費税（直営）	消費税（請負）	標準単価（直営）	標準単価（請負）
ミズメ	3000本/ha		645,000	317,160	41,580	84,314	1,088,054	64,500	108,805	1,152,554	1,196,859
ミズメ	2900本/ha	2999本/ha	623,500	306,588	40,194	81,503	1,051,785	62,350	105,178	1,114,135	1,156,963
ミズメ	2800本/ha	2899本/ha	602,000	296,016	38,808	78,693	1,015,517	60,200	101,551	1,075,717	1,117,068
ミズメ	2700本/ha	2799本/ha	580,500	285,444	37,422	75,882	979,248	58,050	97,924	1,037,298	1,077,172
ミズメ	2600本/ha	2699本/ha	559,000	274,872	36,036	73,072	942,980	55,900	94,298	998,880	1,037,278
ミズメ	2500本/ha	2599本/ha	537,500	264,300	34,650	70,261	906,711	53,750	90,671	960,461	997,382
ミズメ	2400本/ha	2499本/ha	516,000	253,728	33,264	67,451	870,443	51,600	87,044	922,043	957,487
ミズメ	2300本/ha	2399本/ha	494,500	243,156	31,878	64,640	834,174	49,450	83,417	883,624	917,591
ミズメ	2200本/ha	2299本/ha	473,000	232,584	30,492	61,830	797,906	47,300	79,790	845,206	877,696
ミズメ	2100本/ha	2199本/ha	451,500	222,012	29,106	59,019	761,637	45,150	76,163	806,787	837,800
ミズメ	2000本/ha	2099本/ha	430,000	211,440	27,720	56,209	725,369	43,000	72,536	768,369	797,905
ミズメ	1900本/ha	1999本/ha	408,500	200,868	26,334	53,398	689,100	40,850	68,910	729,950	758,010
ミズメ	1800本/ha	1899本/ha	387,000	190,296	24,948	50,588	652,832	38,700	65,283	691,532	718,115
ミズメ	1700本/ha	1799本/ha	365,500	179,724	23,562	47,778	616,564	36,550	61,656	653,114	678,220
ミズメ	1600本/ha	1699本/ha	344,000	169,152	22,176	44,967	580,295	34,400	58,029	614,695	638,324
ミズメ	1500本/ha	1599本/ha	322,500	158,580	20,790	42,157	544,027	32,250	54,402	576,277	598,429
イヌエンジュ	3000本/ha		417,000	317,160	41,580	65,162	840,902	41,700	84,090	882,602	924,992
イヌエンジュ	2900本/ha	2999本/ha	403,100	306,588	40,194	62,990	812,872	40,310	81,287	853,182	894,159
イヌエンジュ	2800本/ha	2899本/ha	389,200	296,016	38,808	60,818	784,842	38,920	78,484	823,762	863,326
イヌエンジュ	2700本/ha	2799本/ha	375,300	285,444	37,422	58,645	756,811	37,530	75,681	794,341	832,492
イヌエンジュ	2600本/ha	2699本/ha	361,400	274,872	36,036	56,473	728,781	36,140	72,878	764,921	801,659
イヌエンジュ	2500本/ha	2599本/ha	347,500	264,300	34,650	54,301	700,751	34,750	70,075	735,501	770,826
イヌエンジュ	2400本/ha	2499本/ha	333,600	253,728	33,264	52,129	672,721	33,360	67,272	706,081	739,993
イヌエンジュ	2300本/ha	2399本/ha	319,700	243,156	31,878	49,957	644,691	31,970	64,469	676,661	709,160
イヌエンジュ	2200本/ha	2299本/ha	305,800	232,584	30,492	47,785	616,661	30,580	61,666	647,241	678,327
イヌエンジュ	2100本/ha	2199本/ha	291,900	222,012	29,106	45,613	588,631	29,190	58,863	617,821	647,494
イヌエンジュ	2000本/ha	2099本/ha	278,000	211,440	27,720	43,441	560,601	27,800	56,060	588,401	616,661
イヌエンジュ	1900本/ha	1999本/ha	264,100	200,868	26,334	41,269	532,571	26,410	53,257	558,981	585,828
イヌエンジュ	1800本/ha	1899本/ha	250,200	190,296	24,948	39,097	504,541	25,020	50,454	529,561	554,995
イヌエンジュ	1700本/ha	1799本/ha	236,300	179,724	23,562	36,925	476,511	23,630	47,651	500,141	524,162
イヌエンジュ	1600本/ha	1699本/ha	222,400	169,152	22,176	34,753	448,481	22,240	44,848	470,721	493,329
イヌエンジュ	1500本/ha	1599本/ha	208,500	158,580	20,790	32,581	420,451	20,850	42,045	441,301	462,496

1-1. 植栽標準単価（人肩運搬）

（円）

樹種	最小	最大	苗木代	植穴堀付・植付	苗木運搬（人肩）	共通仮設費8.4%	税抜き単価	消費税（直営）	消費税（請負）	標準単価（直営）	標準単価（請負）
キハダ	3000本/ha		645,000	317,160	41,580	84,314	1,088,054	64,500	108,805	1,152,554	1,196,859
キハダ	2900本/ha	2999本/ha	623,500	306,588	40,194	81,503	1,051,785	62,350	105,178	1,114,135	1,156,963
キハダ	2800本/ha	2899本/ha	602,000	296,016	38,808	78,693	1,015,517	60,200	101,551	1,075,717	1,117,068
キハダ	2700本/ha	2799本/ha	580,500	285,444	37,422	75,882	979,248	58,050	97,924	1,037,298	1,077,172
キハダ	2600本/ha	2699本/ha	559,000	274,872	36,036	73,072	942,980	55,900	94,298	998,880	1,037,278
キハダ	2500本/ha	2599本/ha	537,500	264,300	34,650	70,261	906,711	53,750	90,671	960,461	997,382
キハダ	2400本/ha	2499本/ha	516,000	253,728	33,264	67,451	870,443	51,600	87,044	922,043	957,487
キハダ	2300本/ha	2399本/ha	494,500	243,156	31,878	64,640	834,174	49,450	83,417	883,624	917,591
キハダ	2200本/ha	2299本/ha	473,000	232,584	30,492	61,830	797,906	47,300	79,790	845,206	877,696
キハダ	2100本/ha	2199本/ha	451,500	222,012	29,106	59,019	761,637	45,150	76,163	806,787	837,800
キハダ	2000本/ha	2099本/ha	430,000	211,440	27,720	56,209	725,369	43,000	72,536	768,369	797,905
キハダ	1900本/ha	1999本/ha	408,500	200,868	26,334	53,398	689,100	40,850	68,910	729,950	758,010
キハダ	1800本/ha	1899本/ha	387,000	190,296	24,948	50,588	652,832	38,700	65,283	691,532	718,115
キハダ	1700本/ha	1799本/ha	365,500	179,724	23,562	47,778	616,564	36,550	61,656	653,114	678,220
キハダ	1600本/ha	1699本/ha	344,000	169,152	22,176	44,967	580,295	34,400	58,029	614,695	638,324
キハダ	1500本/ha	1599本/ha	322,500	158,580	20,790	42,157	544,027	32,250	54,402	576,277	598,429
イチイ	3000本/ha		888,000	317,160	41,580	104,726	1,351,466	88,800	135,146	1,440,266	1,486,612
イチイ	2900本/ha	2999本/ha	858,400	306,588	40,194	101,235	1,306,417	85,840	130,641	1,392,257	1,437,058
イチイ	2800本/ha	2899本/ha	828,800	296,016	38,808	97,744	1,261,368	82,880	126,136	1,344,248	1,387,504
イチイ	2700本/ha	2799本/ha	799,200	285,444	37,422	94,253	1,216,319	79,920	121,631	1,296,239	1,337,950
イチイ	2600本/ha	2699本/ha	769,600	274,872	36,036	90,762	1,171,270	76,960	117,127	1,248,230	1,288,397
イチイ	2500本/ha	2599本/ha	740,000	264,300	34,650	87,271	1,126,221	74,000	112,622	1,200,221	1,238,843
イチイ	2400本/ha	2499本/ha	710,400	253,728	33,264	83,780	1,081,172	71,040	108,117	1,152,212	1,189,289
イチイ	2300本/ha	2399本/ha	680,800	243,156	31,878	80,290	1,036,124	68,080	103,612	1,104,204	1,139,736
イチイ	2200本/ha	2299本/ha	651,200	232,584	30,492	76,799	991,075	65,120	99,107	1,056,195	1,090,182
イチイ	2100本/ha	2199本/ha	621,600	222,012	29,106	73,308	946,026	62,160	94,602	1,008,186	1,040,628
イチイ	2000本/ha	2099本/ha	592,000	211,440	27,720	69,817	900,977	59,200	90,097	960,177	991,074
イチイ	1900本/ha	1999本/ha	562,400	200,868	26,334	66,326	855,928	56,240	85,592	912,168	941,520
イチイ	1800本/ha	1899本/ha	532,800	190,296	24,948	62,835	810,879	53,280	81,087	864,159	891,966
イチイ	1700本/ha	1799本/ha	503,200	179,724	23,562	59,344	765,830	50,320	76,583	816,150	842,413
イチイ	1600本/ha	1699本/ha	473,600	169,152	22,176	55,853	720,781	47,360	72,078	768,141	792,859
イチイ	1500本/ha	1599本/ha	444,000	158,580	20,790	52,363	675,733	44,400	67,573	720,133	743,306

1-1. 植栽標準単価（人肩運搬）

（円）

樹種	最小	最大	苗木代	植穴堀付・植付	苗木運搬（人肩）	共通仮設費8.4%	税抜き単価	消費税（直営）	消費税（請負）	標準単価（直営）	標準単価（請負）
ウラジロモミ	3000本/ha		978,000	317,160	41,580	112,286	1,449,026	97,800	144,902	1,546,826	1,593,928
ウラジロモミ	2900本/ha	2999本/ha	945,400	306,588	40,194	108,543	1,400,725	94,540	140,072	1,495,265	1,540,797
ウラジロモミ	2800本/ha	2899本/ha	912,800	296,016	38,808	104,800	1,352,424	91,280	135,242	1,443,704	1,487,666
ウラジロモミ	2700本/ha	2799本/ha	880,200	285,444	37,422	101,057	1,304,123	88,020	130,412	1,392,143	1,434,535
ウラジロモミ	2600本/ha	2699本/ha	847,600	274,872	36,036	97,314	1,255,822	84,760	125,582	1,340,582	1,381,404
ウラジロモミ	2500本/ha	2599本/ha	815,000	264,300	34,650	93,571	1,207,521	81,500	120,752	1,289,021	1,328,273
ウラジロモミ	2400本/ha	2499本/ha	782,400	253,728	33,264	89,828	1,159,220	78,240	115,922	1,237,460	1,275,142
ウラジロモミ	2300本/ha	2399本/ha	749,800	243,156	31,878	86,086	1,110,920	74,980	111,092	1,185,900	1,222,012
ウラジロモミ	2200本/ha	2299本/ha	717,200	232,584	30,492	82,343	1,062,619	71,720	106,261	1,134,339	1,168,880
ウラジロモミ	2100本/ha	2199本/ha	684,600	222,012	29,106	78,600	1,014,318	68,460	101,431	1,082,778	1,115,749
ウラジロモミ	2000本/ha	2099本/ha	652,000	211,440	27,720	74,857	966,017	65,200	96,601	1,031,217	1,062,618
ウラジロモミ	1900本/ha	1999本/ha	619,400	200,868	26,334	71,114	917,716	61,940	91,771	979,656	1,009,487
ウラジロモミ	1800本/ha	1899本/ha	586,800	190,296	24,948	67,371	869,415	58,680	86,941	928,095	956,356
ウラジロモミ	1700本/ha	1799本/ha	554,200	179,724	23,562	63,628	821,114	55,420	82,111	876,534	903,225
ウラジロモミ	1600本/ha	1699本/ha	521,600	169,152	22,176	59,885	772,813	52,160	77,281	824,973	850,094
ウラジロモミ	1500本/ha	1599本/ha	489,000	158,580	20,790	56,143	724,513	48,900	72,451	773,413	796,964
コナラ（ポット苗）	3000本/ha		1,215,000	317,160	41,580	132,194	1,705,934	121,500	170,593	1,827,434	1,876,527
コナラ（ポット苗）	2900本/ha	2999本/ha	1,174,500	306,588	40,194	127,787	1,649,069	117,450	164,906	1,766,519	1,813,975
コナラ（ポット苗）	2800本/ha	2899本/ha	1,134,000	296,016	38,808	123,381	1,592,205	113,400	159,220	1,705,605	1,751,425
コナラ（ポット苗）	2700本/ha	2799本/ha	1,093,500	285,444	37,422	118,974	1,535,340	109,350	153,534	1,644,690	1,688,874
コナラ（ポット苗）	2600本/ha	2699本/ha	1,053,000	274,872	36,036	114,568	1,478,476	105,300	147,847	1,583,776	1,626,323
コナラ（ポット苗）	2500本/ha	2599本/ha	1,012,500	264,300	34,650	110,161	1,421,611	101,250	142,161	1,522,861	1,563,772
コナラ（ポット苗）	2400本/ha	2499本/ha	972,000	253,728	33,264	105,755	1,364,747	97,200	136,474	1,461,947	1,501,221
コナラ（ポット苗）	2300本/ha	2399本/ha	931,500	243,156	31,878	101,348	1,307,882	93,150	130,788	1,401,032	1,438,670
コナラ（ポット苗）	2200本/ha	2299本/ha	891,000	232,584	30,492	96,942	1,251,018	89,100	125,101	1,340,118	1,376,119
コナラ（ポット苗）	2100本/ha	2199本/ha	850,500	222,012	29,106	92,535	1,194,153	85,050	119,415	1,279,203	1,313,568
コナラ（ポット苗）	2000本/ha	2099本/ha	810,000	211,440	27,720	88,129	1,137,289	81,000	113,728	1,218,289	1,251,017
コナラ（ポット苗）	1900本/ha	1999本/ha	769,500	200,868	26,334	83,722	1,080,424	76,950	108,042	1,157,374	1,188,466
コナラ（ポット苗）	1800本/ha	1899本/ha	729,000	190,296	24,948	79,316	1,023,560	72,900	102,356	1,096,460	1,125,916
コナラ（ポット苗）	1700本/ha	1799本/ha	688,500	179,724	23,562	74,910	966,696	68,850	96,669	1,035,546	1,063,365
コナラ（ポット苗）	1600本/ha	1699本/ha	648,000	169,152	22,176	70,503	909,831	64,800	90,983	974,631	1,000,814
コナラ（ポット苗）	1500本/ha	1599本/ha	607,500	158,580	20,790	66,097	852,967	60,750	85,296	913,717	938,263

1-1. 植栽標準単価（人肩運搬）

（円）

樹種	最小	最大	苗木代	植穴堀付・植付	苗木運搬（人肩）	共通仮設費8.4%	税抜き単価	消費税（直営）	消費税（請負）	標準単価（直営）	標準単価（請負）
ケヤキ(ポット苗)	3000本/ha		1,215,000	317,160	41,580	132,194	1,705,934	121,500	170,593	1,827,434	1,876,527
ケヤキ(ポット苗)	2900本/ha	2999本/ha	1,174,500	306,588	40,194	127,787	1,649,069	117,450	164,906	1,766,519	1,813,975
ケヤキ(ポット苗)	2800本/ha	2899本/ha	1,134,000	296,016	38,808	123,381	1,592,205	113,400	159,220	1,705,605	1,751,425
ケヤキ(ポット苗)	2700本/ha	2799本/ha	1,093,500	285,444	37,422	118,974	1,535,340	109,350	153,534	1,644,690	1,688,874
ケヤキ(ポット苗)	2600本/ha	2699本/ha	1,053,000	274,872	36,036	114,568	1,478,476	105,300	147,847	1,583,776	1,626,323
ケヤキ(ポット苗)	2500本/ha	2599本/ha	1,012,500	264,300	34,650	110,161	1,421,611	101,250	142,161	1,522,861	1,563,772
ケヤキ(ポット苗)	2400本/ha	2499本/ha	972,000	253,728	33,264	105,755	1,364,747	97,200	136,474	1,461,947	1,501,221
ケヤキ(ポット苗)	2300本/ha	2399本/ha	931,500	243,156	31,878	101,348	1,307,882	93,150	130,788	1,401,032	1,438,670
ケヤキ(ポット苗)	2200本/ha	2299本/ha	891,000	232,584	30,492	96,942	1,251,018	89,100	125,101	1,340,118	1,376,119
ケヤキ(ポット苗)	2100本/ha	2199本/ha	850,500	222,012	29,106	92,535	1,194,153	85,050	119,415	1,279,203	1,313,568
ケヤキ(ポット苗)	2000本/ha	2099本/ha	810,000	211,440	27,720	88,129	1,137,289	81,000	113,728	1,218,289	1,251,017
ケヤキ(ポット苗)	1900本/ha	1999本/ha	769,500	200,868	26,334	83,722	1,080,424	76,950	108,042	1,157,374	1,188,466
ケヤキ(ポット苗)	1800本/ha	1899本/ha	729,000	190,296	24,948	79,316	1,023,560	72,900	102,356	1,096,460	1,125,916
ケヤキ(ポット苗)	1700本/ha	1799本/ha	688,500	179,724	23,562	74,910	966,696	68,850	96,669	1,035,546	1,063,365
ケヤキ(ポット苗)	1600本/ha	1699本/ha	648,000	169,152	22,176	70,503	909,831	64,800	90,983	974,631	1,000,814
ケヤキ(ポット苗)	1500本/ha	1599本/ha	607,500	158,580	20,790	66,097	852,967	60,750	85,296	913,717	938,263
ヤマザクラ(ポット苗)	3000本/ha		1,215,000	317,160	41,580	132,194	1,705,934	121,500	170,593	1,827,434	1,876,527
ヤマザクラ(ポット苗)	2900本/ha	2999本/ha	1,174,500	306,588	40,194	127,787	1,649,069	117,450	164,906	1,766,519	1,813,975
ヤマザクラ(ポット苗)	2800本/ha	2899本/ha	1,134,000	296,016	38,808	123,381	1,592,205	113,400	159,220	1,705,605	1,751,425
ヤマザクラ(ポット苗)	2700本/ha	2799本/ha	1,093,500	285,444	37,422	118,974	1,535,340	109,350	153,534	1,644,690	1,688,874
ヤマザクラ(ポット苗)	2600本/ha	2699本/ha	1,053,000	274,872	36,036	114,568	1,478,476	105,300	147,847	1,583,776	1,626,323
ヤマザクラ(ポット苗)	2500本/ha	2599本/ha	1,012,500	264,300	34,650	110,161	1,421,611	101,250	142,161	1,522,861	1,563,772
ヤマザクラ(ポット苗)	2400本/ha	2499本/ha	972,000	253,728	33,264	105,755	1,364,747	97,200	136,474	1,461,947	1,501,221
ヤマザクラ(ポット苗)	2300本/ha	2399本/ha	931,500	243,156	31,878	101,348	1,307,882	93,150	130,788	1,401,032	1,438,670
ヤマザクラ(ポット苗)	2200本/ha	2299本/ha	891,000	232,584	30,492	96,942	1,251,018	89,100	125,101	1,340,118	1,376,119
ヤマザクラ(ポット苗)	2100本/ha	2199本/ha	850,500	222,012	29,106	92,535	1,194,153	85,050	119,415	1,279,203	1,313,568
ヤマザクラ(ポット苗)	2000本/ha	2099本/ha	810,000	211,440	27,720	88,129	1,137,289	81,000	113,728	1,218,289	1,251,017
ヤマザクラ(ポット苗)	1900本/ha	1999本/ha	769,500	200,868	26,334	83,722	1,080,424	76,950	108,042	1,157,374	1,188,466
ヤマザクラ(ポット苗)	1800本/ha	1899本/ha	729,000	190,296	24,948	79,316	1,023,560	72,900	102,356	1,096,460	1,125,916
ヤマザクラ(ポット苗)	1700本/ha	1799本/ha	688,500	179,724	23,562	74,910	966,696	68,850	96,669	1,035,546	1,063,365
ヤマザクラ(ポット苗)	1600本/ha	1699本/ha	648,000	169,152	22,176	70,503	909,831	64,800	90,983	974,631	1,000,814
ヤマザクラ(ポット苗)	1500本/ha	1599本/ha	607,500	158,580	20,790	66,097	852,967	60,750	85,296	913,717	938,263

1-1. 植栽標準単価（人肩運搬）

（円）

樹種	最小	最大	苗木代	植穴堀付・植付	苗木運搬（人肩）	共通仮設費8.4%	税抜き単価	消費税（直営）	消費税（請負）	標準単価（直営）	標準単価（請負）
クヌギ（ポット苗）	3000本/ha		1,215,000	317,160	41,580	132,194	1,705,934	121,500	170,593	1,827,434	1,876,527
クヌギ（ポット苗）	2900本/ha	2999本/ha	1,174,500	306,588	40,194	127,787	1,649,069	117,450	164,906	1,766,519	1,813,975
クヌギ（ポット苗）	2800本/ha	2899本/ha	1,134,000	296,016	38,808	123,381	1,592,205	113,400	159,220	1,705,605	1,751,425
クヌギ（ポット苗）	2700本/ha	2799本/ha	1,093,500	285,444	37,422	118,974	1,535,340	109,350	153,534	1,644,690	1,688,874
クヌギ（ポット苗）	2600本/ha	2699本/ha	1,053,000	274,872	36,036	114,568	1,478,476	105,300	147,847	1,583,776	1,626,323
クヌギ（ポット苗）	2500本/ha	2599本/ha	1,012,500	264,300	34,650	110,161	1,421,611	101,250	142,161	1,522,861	1,563,772
クヌギ（ポット苗）	2400本/ha	2499本/ha	972,000	253,728	33,264	105,755	1,364,747	97,200	136,474	1,461,947	1,501,221
クヌギ（ポット苗）	2300本/ha	2399本/ha	931,500	243,156	31,878	101,348	1,307,882	93,150	130,788	1,401,032	1,438,670
クヌギ（ポット苗）	2200本/ha	2299本/ha	891,000	232,584	30,492	96,942	1,251,018	89,100	125,101	1,340,118	1,376,119
クヌギ（ポット苗）	2100本/ha	2199本/ha	850,500	222,012	29,106	92,535	1,194,153	85,050	119,415	1,279,203	1,313,568
クヌギ（ポット苗）	2000本/ha	2099本/ha	810,000	211,440	27,720	88,129	1,137,289	81,000	113,728	1,218,289	1,251,017
クヌギ（ポット苗）	1900本/ha	1999本/ha	769,500	200,868	26,334	83,722	1,080,424	76,950	108,042	1,157,374	1,188,466
クヌギ（ポット苗）	1800本/ha	1899本/ha	729,000	190,296	24,948	79,316	1,023,560	72,900	102,356	1,096,460	1,125,916
クヌギ（ポット苗）	1700本/ha	1799本/ha	688,500	179,724	23,562	74,910	966,696	68,850	96,669	1,035,546	1,063,365
クヌギ（ポット苗）	1600本/ha	1699本/ha	648,000	169,152	22,176	70,503	909,831	64,800	90,983	974,631	1,000,814
クヌギ（ポット苗）	1500本/ha	1599本/ha	607,500	158,580	20,790	66,097	852,967	60,750	85,296	913,717	938,263
カエデ（ポット苗）	3000本/ha		1,197,000	317,160	41,580	130,682	1,686,422	119,700	168,642	1,806,122	1,855,064
カエデ（ポット苗）	2900本/ha	2999本/ha	1,157,100	306,588	40,194	126,326	1,630,208	115,710	163,020	1,745,918	1,793,228
カエデ（ポット苗）	2800本/ha	2899本/ha	1,117,200	296,016	38,808	121,970	1,573,994	111,720	157,399	1,685,714	1,731,393
カエデ（ポット苗）	2700本/ha	2799本/ha	1,077,300	285,444	37,422	117,613	1,517,779	107,730	151,777	1,625,509	1,669,556
カエデ（ポット苗）	2600本/ha	2699本/ha	1,037,400	274,872	36,036	113,257	1,461,565	103,740	146,156	1,565,305	1,607,721
カエデ（ポット苗）	2500本/ha	2599本/ha	997,500	264,300	34,650	108,901	1,405,351	99,750	140,535	1,505,101	1,545,886
カエデ（ポット苗）	2400本/ha	2499本/ha	957,600	253,728	33,264	104,545	1,349,137	95,760	134,913	1,444,897	1,484,050
カエデ（ポット苗）	2300本/ha	2399本/ha	917,700	243,156	31,878	100,189	1,292,923	91,770	129,292	1,384,693	1,422,215
カエデ（ポット苗）	2200本/ha	2299本/ha	877,800	232,584	30,492	95,833	1,236,709	87,780	123,670	1,324,489	1,360,379
カエデ（ポット苗）	2100本/ha	2199本/ha	837,900	222,012	29,106	91,477	1,180,495	83,790	118,049	1,264,285	1,298,544
カエデ（ポット苗）	2000本/ha	2099本/ha	798,000	211,440	27,720	87,121	1,124,281	79,800	112,428	1,204,081	1,236,709
カエデ（ポット苗）	1900本/ha	1999本/ha	758,100	200,868	26,334	82,765	1,068,067	75,810	106,806	1,143,877	1,174,873
カエデ（ポット苗）	1800本/ha	1899本/ha	718,200	190,296	24,948	78,409	1,011,853	71,820	101,185	1,083,673	1,113,038
カエデ（ポット苗）	1700本/ha	1799本/ha	678,300	179,724	23,562	74,053	955,639	67,830	95,563	1,023,469	1,051,202
カエデ（ポット苗）	1600本/ha	1699本/ha	638,400	169,152	22,176	69,697	899,425	63,840	89,942	963,265	989,367
カエデ（ポット苗）	1500本/ha	1599本/ha	598,500	158,580	20,790	65,341	843,211	59,850	84,321	903,061	927,532

1-1. 植栽標準単価（人肩運搬）

（円）

樹種	最小	最大	苗木代	植穴堀付・植付	苗木運搬（人肩）	共通仮設費8.4%	税抜き単価	消費税（直営）	消費税（請負）	標準単価（直営）	標準単価（請負）
キハダ（ポット苗）	3000本/ha		1,551,000	317,160	41,580	160,418	2,070,158	155,100	207,015	2,225,258	2,277,173
キハダ（ポット苗）	2900本/ha	2999本/ha	1,499,300	306,588	40,194	155,070	2,001,152	149,930	200,115	2,151,082	2,201,267
キハダ（ポット苗）	2800本/ha	2899本/ha	1,447,600	296,016	38,808	149,723	1,932,147	144,760	193,214	2,076,907	2,125,361
キハダ（ポット苗）	2700本/ha	2799本/ha	1,395,900	285,444	37,422	144,376	1,863,142	139,590	186,314	2,002,732	2,049,456
キハダ（ポット苗）	2600本/ha	2699本/ha	1,344,200	274,872	36,036	139,029	1,794,137	134,420	179,413	1,928,557	1,973,550
キハダ（ポット苗）	2500本/ha	2599本/ha	1,292,500	264,300	34,650	133,681	1,725,131	129,250	172,513	1,854,381	1,897,644
キハダ（ポット苗）	2400本/ha	2499本/ha	1,240,800	253,728	33,264	128,334	1,656,126	124,080	165,612	1,780,206	1,821,738
キハダ（ポット苗）	2300本/ha	2399本/ha	1,189,100	243,156	31,878	122,987	1,587,121	118,910	158,712	1,706,031	1,745,833
キハダ（ポット苗）	2200本/ha	2299本/ha	1,137,400	232,584	30,492	117,639	1,518,115	113,740	151,811	1,631,855	1,669,926
キハダ（ポット苗）	2100本/ha	2199本/ha	1,085,700	222,012	29,106	112,292	1,449,110	108,570	144,911	1,557,680	1,594,021
キハダ（ポット苗）	2000本/ha	2099本/ha	1,034,000	211,440	27,720	106,945	1,380,105	103,400	138,010	1,483,505	1,518,115
キハダ（ポット苗）	1900本/ha	1999本/ha	982,300	200,868	26,334	101,598	1,311,100	98,230	131,110	1,409,330	1,442,210
キハダ（ポット苗）	1800本/ha	1899本/ha	930,600	190,296	24,948	96,250	1,242,094	93,060	124,209	1,335,154	1,366,303
キハダ（ポット苗）	1700本/ha	1799本/ha	878,900	179,724	23,562	90,903	1,173,089	87,890	117,308	1,260,979	1,290,397
キハダ（ポット苗）	1600本/ha	1699本/ha	827,200	169,152	22,176	85,556	1,104,084	82,720	110,408	1,186,804	1,214,492
キハダ（ポット苗）	1500本/ha	1599本/ha	775,500	158,580	20,790	80,209	1,035,079	77,550	103,507	1,112,629	1,138,586
ブナ（ポット苗）	3000本/ha		1,908,000	317,160	41,580	190,406	2,457,146	190,800	245,714	2,647,946	2,702,860
ブナ（ポット苗）	2900本/ha	2999本/ha	1,844,400	306,588	40,194	184,059	2,375,241	184,440	237,524	2,559,681	2,612,765
ブナ（ポット苗）	2800本/ha	2899本/ha	1,780,800	296,016	38,808	177,712	2,293,336	178,080	229,333	2,471,416	2,522,669
ブナ（ポット苗）	2700本/ha	2799本/ha	1,717,200	285,444	37,422	171,365	2,211,431	171,720	221,143	2,383,151	2,432,574
ブナ（ポット苗）	2600本/ha	2699本/ha	1,653,600	274,872	36,036	165,018	2,129,526	165,360	212,952	2,294,886	2,342,478
ブナ（ポット苗）	2500本/ha	2599本/ha	1,590,000	264,300	34,650	158,671	2,047,621	159,000	204,762	2,206,621	2,252,383
ブナ（ポット苗）	2400本/ha	2499本/ha	1,526,400	253,728	33,264	152,324	1,965,716	152,640	196,571	2,118,356	2,162,287
ブナ（ポット苗）	2300本/ha	2399本/ha	1,462,800	243,156	31,878	145,978	1,883,812	146,280	188,381	2,030,092	2,072,193
ブナ（ポット苗）	2200本/ha	2299本/ha	1,399,200	232,584	30,492	139,631	1,801,907	139,920	180,190	1,941,827	1,982,097
ブナ（ポット苗）	2100本/ha	2199本/ha	1,335,600	222,012	29,106	133,284	1,720,002	133,560	172,000	1,853,562	1,892,002
ブナ（ポット苗）	2000本/ha	2099本/ha	1,272,000	211,440	27,720	126,937	1,638,097	127,200	163,809	1,765,297	1,801,906
ブナ（ポット苗）	1900本/ha	1999本/ha	1,208,400	200,868	26,334	120,590	1,556,192	120,840	155,619	1,677,032	1,711,811
ブナ（ポット苗）	1800本/ha	1899本/ha	1,144,800	190,296	24,948	114,243	1,474,287	114,480	147,428	1,588,767	1,621,715
ブナ（ポット苗）	1700本/ha	1799本/ha	1,081,200	179,724	23,562	107,896	1,392,382	108,120	139,238	1,500,502	1,531,620
ブナ（ポット苗）	1600本/ha	1699本/ha	1,017,600	169,152	22,176	101,549	1,310,477	101,760	131,047	1,412,237	1,441,524
ブナ（ポット苗）	1500本/ha	1599本/ha	954,000	158,580	20,790	95,203	1,228,573	95,400	122,857	1,323,973	1,351,430

1-1. 植栽標準単価（人肩運搬）

（円）

樹種	最小	最大	苗木代	植穴堀付・植付	苗木運搬（人肩）	共通仮設費8.4%	税抜き単価	消費税（直営）	消費税（請負）	標準単価（直営）	標準単価（請負）
コブシ（ポット苗）	3000本/ha		1,329,000	317,160	41,580	141,770	1,829,510	132,900	182,951	1,962,410	2,012,461
コブシ（ポット苗）	2900本/ha	2999本/ha	1,284,700	306,588	40,194	137,044	1,768,526	128,470	176,852	1,896,996	1,945,378
コブシ（ポット苗）	2800本/ha	2899本/ha	1,240,400	296,016	38,808	132,318	1,707,542	124,040	170,754	1,831,582	1,878,296
コブシ（ポット苗）	2700本/ha	2799本/ha	1,196,100	285,444	37,422	127,593	1,646,559	119,610	164,655	1,766,169	1,811,214
コブシ（ポット苗）	2600本/ha	2699本/ha	1,151,800	274,872	36,036	122,867	1,585,575	115,180	158,557	1,700,755	1,744,132
コブシ（ポット苗）	2500本/ha	2599本/ha	1,107,500	264,300	34,650	118,141	1,524,591	110,750	152,459	1,635,341	1,677,050
コブシ（ポット苗）	2400本/ha	2499本/ha	1,063,200	253,728	33,264	113,416	1,463,608	106,320	146,360	1,569,928	1,609,968
コブシ（ポット苗）	2300本/ha	2399本/ha	1,018,900	243,156	31,878	108,690	1,402,624	101,890	140,262	1,504,514	1,542,886
コブシ（ポット苗）	2200本/ha	2299本/ha	974,600	232,584	30,492	103,964	1,341,640	97,460	134,164	1,439,100	1,475,804
コブシ（ポット苗）	2100本/ha	2199本/ha	930,300	222,012	29,106	99,239	1,280,657	93,030	128,065	1,373,687	1,408,722
コブシ（ポット苗）	2000本/ha	2099本/ha	886,000	211,440	27,720	94,513	1,219,673	88,600	121,967	1,308,273	1,341,640
コブシ（ポット苗）	1900本/ha	1999本/ha	841,700	200,868	26,334	89,787	1,158,689	84,170	115,868	1,242,859	1,274,557
コブシ（ポット苗）	1800本/ha	1899本/ha	797,400	190,296	24,948	85,062	1,097,706	79,740	109,770	1,177,446	1,207,476
コブシ（ポット苗）	1700本/ha	1799本/ha	753,100	179,724	23,562	80,336	1,036,722	75,310	103,672	1,112,032	1,140,394
コブシ（ポット苗）	1600本/ha	1699本/ha	708,800	169,152	22,176	75,610	975,738	70,880	97,573	1,046,618	1,073,311
コブシ（ポット苗）	1500本/ha	1599本/ha	664,500	158,580	20,790	70,885	914,755	66,450	91,475	981,205	1,006,230

1-1. 植栽標準単価（人肩運搬）

（円）

樹種	最小	最大	苗木代	植穴堀付・植付	苗木運搬（人肩）	共通仮設費8.4%	税抜き単価	消費税（直営）	消費税（請負）	標準単価（直営）	標準単価（請負）
スギ（コンテナ苗）	3000本/ha		675,000	278,760	41,580	83,608	1,078,948	67,500	107,894	1,146,448	1,186,842
スギ（コンテナ苗）	2900本/ha	2999本/ha	652,500	269,468	40,194	80,821	1,042,983	65,250	104,298	1,108,233	1,147,281
スギ（コンテナ苗）	2800本/ha	2899本/ha	630,000	260,176	38,808	78,034	1,007,018	63,000	100,701	1,070,018	1,107,719
スギ（コンテナ苗）	2700本/ha	2799本/ha	607,500	250,884	37,422	75,247	971,053	60,750	97,105	1,031,803	1,068,158
スギ（コンテナ苗）	2600本/ha	2699本/ha	585,000	241,592	36,036	72,460	935,088	58,500	93,508	993,588	1,028,596
スギ（コンテナ苗）	2500本/ha	2599本/ha	562,500	232,300	34,650	69,673	899,123	56,250	89,912	955,373	989,035
スギ（コンテナ苗）	2400本/ha	2499本/ha	540,000	223,008	33,264	66,886	863,158	54,000	86,315	917,158	949,473
スギ（コンテナ苗）	2300本/ha	2399本/ha	517,500	213,716	31,878	64,099	827,193	51,750	82,719	878,943	909,912
スギ（コンテナ苗）	2200本/ha	2299本/ha	495,000	204,424	30,492	61,312	791,228	49,500	79,122	840,728	870,350
スギ（コンテナ苗）	2100本/ha	2199本/ha	472,500	195,132	29,106	58,525	755,263	47,250	75,526	802,513	830,789
スギ（コンテナ苗）	2000本/ha	2099本/ha	450,000	185,840	27,720	55,739	719,299	45,000	71,929	764,299	791,228
スギ（コンテナ苗）	1900本/ha	1999本/ha	427,500	176,548	26,334	52,952	683,334	42,750	68,333	726,084	751,667
スギ（コンテナ苗）	1800本/ha	1899本/ha	405,000	167,256	24,948	50,165	647,369	40,500	64,736	687,869	712,105
スギ（コンテナ苗）	1700本/ha	1799本/ha	382,500	157,964	23,562	47,378	611,404	38,250	61,140	649,654	672,544
スギ（コンテナ苗）	1600本/ha	1699本/ha	360,000	148,672	22,176	44,591	575,439	36,000	57,543	611,439	632,982
スギ（コンテナ苗）	1500本/ha	1599本/ha	337,500	139,380	20,790	41,804	539,474	33,750	53,947	573,224	593,421
スギ（コンテナ苗）	1400本/ha	1499本/ha	315,000	130,088	19,404	39,017	503,509	31,500	50,350	535,009	553,859
スギ（コンテナ苗）	1300本/ha	1399本/ha	292,500	120,796	18,018	36,230	467,544	29,250	46,754	496,794	514,298
スギ（コンテナ苗）	1200本/ha	1299本/ha	270,000	111,504	16,632	33,443	431,579	27,000	43,157	458,579	474,736
スギ（コンテナ苗）	1100本/ha	1199本/ha	247,500	102,212	15,246	30,656	395,614	24,750	39,561	420,364	435,175
スギ（コンテナ苗）	1000本/ha	1099本/ha	225,000	92,920	13,860	27,869	359,649	22,500	35,964	382,149	395,613

1-1. 植栽標準単価（人肩運搬）

（円）

樹種	最小	最大	苗木代	植穴堀付・植付	苗木運搬（人肩）	共通仮設費8.4%	税抜き単価	消費税（直営）	消費税（請負）	標準単価（直営）	標準単価（請負）
ヒノキ（コンテナ苗）	3000本/ha		675,000	278,760	41,580	83,608	1,078,948	67,500	107,894	1,146,448	1,186,842
ヒノキ（コンテナ苗）	2900本/ha	2999本/ha	652,500	269,468	40,194	80,821	1,042,983	65,250	104,298	1,108,233	1,147,281
ヒノキ（コンテナ苗）	2800本/ha	2899本/ha	630,000	260,176	38,808	78,034	1,007,018	63,000	100,701	1,070,018	1,107,719
ヒノキ（コンテナ苗）	2700本/ha	2799本/ha	607,500	250,884	37,422	75,247	971,053	60,750	97,105	1,031,803	1,068,158
ヒノキ（コンテナ苗）	2600本/ha	2699本/ha	585,000	241,592	36,036	72,460	935,088	58,500	93,508	993,588	1,028,596
ヒノキ（コンテナ苗）	2500本/ha	2599本/ha	562,500	232,300	34,650	69,673	899,123	56,250	89,912	955,373	989,035
ヒノキ（コンテナ苗）	2400本/ha	2499本/ha	540,000	223,008	33,264	66,886	863,158	54,000	86,315	917,158	949,473
ヒノキ（コンテナ苗）	2300本/ha	2399本/ha	517,500	213,716	31,878	64,099	827,193	51,750	82,719	878,943	909,912
ヒノキ（コンテナ苗）	2200本/ha	2299本/ha	495,000	204,424	30,492	61,312	791,228	49,500	79,122	840,728	870,350
ヒノキ（コンテナ苗）	2100本/ha	2199本/ha	472,500	195,132	29,106	58,525	755,263	47,250	75,526	802,513	830,789
ヒノキ（コンテナ苗）	2000本/ha	2099本/ha	450,000	185,840	27,720	55,739	719,299	45,000	71,929	764,299	791,228
ヒノキ（コンテナ苗）	1900本/ha	1999本/ha	427,500	176,548	26,334	52,952	683,334	42,750	68,333	726,084	751,667
ヒノキ（コンテナ苗）	1800本/ha	1899本/ha	405,000	167,256	24,948	50,165	647,369	40,500	64,736	687,869	712,105
ヒノキ（コンテナ苗）	1700本/ha	1799本/ha	382,500	157,964	23,562	47,378	611,404	38,250	61,140	649,654	672,544
ヒノキ（コンテナ苗）	1600本/ha	1699本/ha	360,000	148,672	22,176	44,591	575,439	36,000	57,543	611,439	632,982
ヒノキ（コンテナ苗）	1500本/ha	1599本/ha	337,500	139,380	20,790	41,804	539,474	33,750	53,947	573,224	593,421

1-1. 植栽標準単価（人肩運搬）

（円）

樹種	最小	最大	苗木代	植穴堀付・植付	苗木運搬（人肩）	共通仮設費8.4%	税抜き単価	消費税（直営）	消費税（請負）	標準単価（直営）	標準単価（請負）
カラマツ（コンテナ苗）	3000本/ha		753,000	278,760	41,580	90,160	1,163,500	75,300	116,350	1,238,800	1,279,850
カラマツ（コンテナ苗）	2900本/ha	2999本/ha	727,900	269,468	40,194	87,155	1,124,717	72,790	112,471	1,197,507	1,237,188
カラマツ（コンテナ苗）	2800本/ha	2899本/ha	702,800	260,176	38,808	84,149	1,085,933	70,280	108,593	1,156,213	1,194,526
カラマツ（コンテナ苗）	2700本/ha	2799本/ha	677,700	250,884	37,422	81,144	1,047,150	67,770	104,715	1,114,920	1,151,865
カラマツ（コンテナ苗）	2600本/ha	2699本/ha	652,600	241,592	36,036	78,139	1,008,367	65,260	100,836	1,073,627	1,109,203
カラマツ（コンテナ苗）	2500本/ha	2599本/ha	627,500	232,300	34,650	75,133	969,583	62,750	96,958	1,032,333	1,066,541
カラマツ（コンテナ苗）	2400本/ha	2499本/ha	602,400	223,008	33,264	72,128	930,800	60,240	93,080	991,040	1,023,880
カラマツ（コンテナ苗）	2300本/ha	2399本/ha	577,300	213,716	31,878	69,123	892,017	57,730	89,201	949,747	981,218
カラマツ（コンテナ苗）	2200本/ha	2299本/ha	552,200	204,424	30,492	66,117	853,233	55,220	85,323	908,453	938,556
カラマツ（コンテナ苗）	2100本/ha	2199本/ha	527,100	195,132	29,106	63,112	814,450	52,710	81,445	867,160	895,895
カラマツ（コンテナ苗）	2000本/ha	2099本/ha	502,000	185,840	27,720	60,107	775,667	50,200	77,566	825,867	853,233
カラマツ（コンテナ苗）	1900本/ha	1999本/ha	476,900	176,548	26,334	57,101	736,883	47,690	73,688	784,573	810,571
カラマツ（コンテナ苗）	1800本/ha	1899本/ha	451,800	167,256	24,948	54,096	698,100	45,180	69,810	743,280	767,910
カラマツ（コンテナ苗）	1700本/ha	1799本/ha	426,700	157,964	23,562	51,090	659,316	42,670	65,931	701,986	725,247
カラマツ（コンテナ苗）	1600本/ha	1699本/ha	401,600	148,672	22,176	48,085	620,533	40,160	62,053	660,693	682,586
カラマツ（コンテナ苗）	1500本/ha	1599本/ha	376,500	139,380	20,790	45,080	581,750	37,650	58,175	619,400	639,925
カラマツ（コンテナ苗）	1400本/ha	1499本/ha	351,400	130,088	19,404	42,074	542,966	35,140	54,296	578,106	597,262
カラマツ（コンテナ苗）	1300本/ha	1399本/ha	326,300	120,796	18,018	39,069	504,183	32,630	50,418	536,813	554,601
カラマツ（コンテナ苗）	1200本/ha	1299本/ha	301,200	111,504	16,632	36,064	465,400	30,120	46,540	495,520	511,940
カラマツ（コンテナ苗）	1100本/ha	1199本/ha	276,100	102,212	15,246	33,058	426,616	27,610	42,661	454,226	469,277
カラマツ（コンテナ苗）	1000本/ha	1099本/ha	251,000	92,920	13,860	30,053	387,833	25,100	38,783	412,933	426,616

1-2-1. 植栽標準単価（フォワーダ運搬）（国費を充当した事業により購入等した機械を使用する場合）

（円）

樹種	最小	最大	苗木代	植穴堀付・植付	苗木運搬（フォワーダ）	共通仮設費8.4%	税抜き単価	消費税（直営）	消費税（請負）	標準単価（直営）	標準単価（請負）
スギ	3000本/ha		444,000	317,160	5,999	64,441	**831,600**	44,400	83,160	**876,000**	**914,760**
スギ	2900本/ha	2999本/ha	429,200	306,588	5,799	62,293	**803,880**	42,920	80,388	**846,800**	**884,268**
スギ	2800本/ha	2899本/ha	414,400	296,016	5,599	60,145	**776,160**	41,440	77,616	**817,600**	**853,776**
スギ	2700本/ha	2799本/ha	399,600	285,444	5,399	57,997	**748,440**	39,960	74,844	**788,400**	**823,284**
スギ	2600本/ha	2699本/ha	384,800	274,872	5,199	55,849	**720,720**	38,480	72,072	**759,200**	**792,792**
スギ	2500本/ha	2599本/ha	370,000	264,300	4,999	53,701	**693,000**	37,000	69,300	**730,000**	**762,300**
スギ	2400本/ha	2499本/ha	355,200	253,728	4,799	51,553	**665,280**	35,520	66,528	**700,800**	**731,808**
スギ	2300本/ha	2399本/ha	340,400	243,156	4,599	49,405	**637,560**	34,040	63,756	**671,600**	**701,316**
スギ	2200本/ha	2299本/ha	325,600	232,584	4,399	47,256	**609,839**	32,560	60,983	**642,399**	**670,822**
スギ	2100本/ha	2199本/ha	310,800	222,012	4,199	45,108	**582,119**	31,080	58,211	**613,199**	**640,330**
スギ	2000本/ha	2099本/ha	296,000	211,440	3,999	42,960	**554,399**	29,600	55,439	**583,999**	**609,838**
スギ	1900本/ha	1999本/ha	281,200	200,868	3,799	40,812	**526,679**	28,120	52,667	**554,799**	**579,346**
スギ	1800本/ha	1899本/ha	266,400	190,296	3,599	38,664	**498,959**	26,640	49,895	**525,599**	**548,854**
スギ	1700本/ha	1799本/ha	251,600	179,724	3,399	36,516	**471,239**	25,160	47,123	**496,399**	**518,362**
スギ	1600本/ha	1699本/ha	236,800	169,152	3,199	34,368	**443,519**	23,680	44,351	**467,199**	**487,870**
スギ	1500本/ha	1599本/ha	222,000	158,580	2,999	32,220	**415,799**	22,200	41,579	**437,999**	**457,378**
スギ	1400本/ha	1499本/ha	207,200	148,008	2,799	30,072	**388,079**	20,720	38,807	**408,799**	**426,886**
スギ	1300本/ha	1399本/ha	192,400	137,436	2,599	27,924	**360,359**	19,240	36,035	**379,599**	**396,394**
スギ	1200本/ha	1299本/ha	177,600	126,864	2,399	25,776	**332,639**	17,760	33,263	**350,399**	**365,902**
スギ	1100本/ha	1199本/ha	162,800	116,292	2,199	23,628	**304,919**	16,280	30,491	**321,199**	**335,410**
スギ	1000本/ha	1099本/ha	148,000	105,720	1,999	21,480	**277,199**	14,800	27,719	**291,999**	**304,918**

1-2-1. 植栽標準単価（フォワーダ運搬）（国費を充当した事業により購入等した機械を使用する場合）

（円）

樹種	最小	最大	苗木代	植穴堀付・植付	苗木運搬（フォワーダ）	共通仮設費8.4%	税抜き単価	消費税（直営）	消費税（請負）	標準単価（直営）	標準単価（請負）
ヒノキ	3000本/ha		444,000	317,160	5,999	64,441	831,600	44,400	83,160	876,000	914,760
ヒノキ	2900本/ha	2999本/ha	429,200	306,588	5,799	62,293	803,880	42,920	80,388	846,800	884,268
ヒノキ	2800本/ha	2899本/ha	414,400	296,016	5,599	60,145	776,160	41,440	77,616	817,600	853,776
ヒノキ	2700本/ha	2799本/ha	399,600	285,444	5,399	57,997	748,440	39,960	74,844	788,400	823,284
ヒノキ	2600本/ha	2699本/ha	384,800	274,872	5,199	55,849	720,720	38,480	72,072	759,200	792,792
ヒノキ	2500本/ha	2599本/ha	370,000	264,300	4,999	53,701	693,000	37,000	69,300	730,000	762,300
ヒノキ	2400本/ha	2499本/ha	355,200	253,728	4,799	51,553	665,280	35,520	66,528	700,800	731,808
ヒノキ	2300本/ha	2399本/ha	340,400	243,156	4,599	49,405	637,560	34,040	63,756	671,600	701,316
ヒノキ	2200本/ha	2299本/ha	325,600	232,584	4,399	47,256	609,839	32,560	60,983	642,399	670,822
ヒノキ	2100本/ha	2199本/ha	310,800	222,012	4,199	45,108	582,119	31,080	58,211	613,199	640,330
ヒノキ	2000本/ha	2099本/ha	296,000	211,440	3,999	42,960	554,399	29,600	55,439	583,999	609,838
ヒノキ	1900本/ha	1999本/ha	281,200	200,868	3,799	40,812	526,679	28,120	52,667	554,799	579,346
ヒノキ	1800本/ha	1899本/ha	266,400	190,296	3,599	38,664	498,959	26,640	49,895	525,599	548,854
ヒノキ	1700本/ha	1799本/ha	251,600	179,724	3,399	36,516	471,239	25,160	47,123	496,399	518,362
ヒノキ	1600本/ha	1699本/ha	236,800	169,152	3,199	34,368	443,519	23,680	44,351	467,199	487,870
ヒノキ	1500本/ha	1599本/ha	222,000	158,580	2,999	32,220	415,799	22,200	41,579	437,999	457,378
アカマツ	3000本/ha		375,000	317,160	5,999	58,645	756,804	37,500	75,680	794,304	832,484
アカマツ	2900本/ha	2999本/ha	362,500	306,588	5,799	56,690	731,577	36,250	73,157	767,827	804,734
アカマツ	2800本/ha	2899本/ha	350,000	296,016	5,599	54,735	706,350	35,000	70,635	741,350	776,985
アカマツ	2700本/ha	2799本/ha	337,500	285,444	5,399	52,780	681,123	33,750	68,112	714,873	749,235
アカマツ	2600本/ha	2699本/ha	325,000	274,872	5,199	50,825	655,896	32,500	65,589	688,396	721,485
アカマツ	2500本/ha	2599本/ha	312,500	264,300	4,999	48,871	630,670	31,250	63,067	661,920	693,737
アカマツ	2400本/ha	2499本/ha	300,000	253,728	4,799	46,916	605,443	30,000	60,544	635,443	665,987
アカマツ	2300本/ha	2399本/ha	287,500	243,156	4,599	44,961	580,216	28,750	58,021	608,966	638,237
アカマツ	2200本/ha	2299本/ha	275,000	232,584	4,399	43,006	554,989	27,500	55,498	582,489	610,487
アカマツ	2100本/ha	2199本/ha	262,500	222,012	4,199	41,051	529,762	26,250	52,976	556,012	582,738
アカマツ	2000本/ha	2099本/ha	250,000	211,440	3,999	39,096	504,535	25,000	50,453	529,535	554,988
アカマツ	1900本/ha	1999本/ha	237,500	200,868	3,799	37,142	479,309	23,750	47,930	503,059	527,239
アカマツ	1800本/ha	1899本/ha	225,000	190,296	3,599	35,187	454,082	22,500	45,408	476,582	499,490
アカマツ	1700本/ha	1799本/ha	212,500	179,724	3,399	33,232	428,855	21,250	42,885	450,105	471,740
アカマツ	1600本/ha	1699本/ha	200,000	169,152	3,199	31,277	403,628	20,000	40,362	423,628	443,990
アカマツ	1500本/ha	1599本/ha	187,500	158,580	2,999	29,322	378,401	18,750	37,840	397,151	416,241

1-2-1. 植栽標準単価（フォワーダ運搬）（国費を充当した事業により購入等した機械を使用する場合）

（円）

樹種	最小	最大	苗木代	植穴堀付・植付	苗木運搬（フォワーダ）	共通仮設費8.4%	税抜き単価	消費税（直営）	消費税（請負）	標準単価（直営）	標準単価（請負）
カラマツ	3000本/ha		753,000	317,160	5,999	90,397	1,166,556	75,300	116,655	1,241,856	1,283,211
カラマツ	2900本/ha	2999本/ha	727,900	306,588	5,799	87,384	1,127,671	72,790	112,767	1,200,461	1,240,438
カラマツ	2800本/ha	2899本/ha	702,800	296,016	5,599	84,370	1,088,785	70,280	108,878	1,159,065	1,197,663
カラマツ	2700本/ha	2799本/ha	677,700	285,444	5,399	81,357	1,049,900	67,770	104,990	1,117,670	1,154,890
カラマツ	2600本/ha	2699本/ha	652,600	274,872	5,199	78,344	1,011,015	65,260	101,101	1,076,275	1,112,116
カラマツ	2500本/ha	2599本/ha	627,500	264,300	4,999	75,331	972,130	62,750	97,213	1,034,880	1,069,343
カラマツ	2400本/ha	2499本/ha	602,400	253,728	4,799	72,317	933,244	60,240	93,324	993,484	1,026,568
カラマツ	2300本/ha	2399本/ha	577,300	243,156	4,599	69,304	894,359	57,730	89,435	952,089	983,794
カラマツ	2200本/ha	2299本/ha	552,200	232,584	4,399	66,291	855,474	55,220	85,547	910,694	941,021
カラマツ	2100本/ha	2199本/ha	527,100	222,012	4,199	63,278	816,589	52,710	81,658	869,299	898,247
カラマツ	2000本/ha	2099本/ha	502,000	211,440	3,999	60,264	777,703	50,200	77,770	827,903	855,473
カラマツ	1900本/ha	1999本/ha	476,900	200,868	3,799	57,251	738,818	47,690	73,881	786,508	812,699
カラマツ	1800本/ha	1899本/ha	451,800	190,296	3,599	54,238	699,933	45,180	69,993	745,113	769,926
カラマツ	1700本/ha	1799本/ha	426,700	179,724	3,399	51,225	661,048	42,670	66,104	703,718	727,152
カラマツ	1600本/ha	1699本/ha	401,600	169,152	3,199	48,211	622,162	40,160	62,216	662,322	684,378
カラマツ	1500本/ha	1599本/ha	376,500	158,580	2,999	45,198	583,277	37,650	58,327	620,927	641,604
カラマツ	1400本/ha	1499本/ha	351,400	148,008	2,799	42,185	544,392	35,140	54,439	579,532	598,831
カラマツ	1300本/ha	1399本/ha	326,300	137,436	2,599	39,172	505,507	32,630	50,550	538,137	556,057
カラマツ	1200本/ha	1299本/ha	301,200	126,864	2,399	36,158	466,621	30,120	46,662	496,741	513,283
カラマツ	1100本/ha	1199本/ha	276,100	116,292	2,199	33,145	427,736	27,610	42,773	455,346	470,509
カラマツ	1000本/ha	1099本/ha	251,000	105,720	1,999	30,132	388,851	25,100	38,885	413,951	427,736

1-2-1. 植栽標準単価（フォワーダ運搬）（国費を充当した事業により購入等した機械を使用する場合）

（円）

樹種	最小	最大	苗木代	植穴堀付・植付	苗木運搬（フォワーダ）	共通仮設費8.4%	税抜き単価	消費税（直営）	消費税（請負）	標準単価（直営）	標準単価（請負）
シラベ	3000本/ha		534,000	317,160	5,999	72,001	**929,160**	53,400	92,916	**982,560**	**1,022,076**
シラベ	2900本/ha	2999本/ha	516,200	306,588	5,799	69,601	**898,188**	51,620	89,818	**949,808**	**988,006**
シラベ	2800本/ha	2899本/ha	498,400	296,016	5,599	67,201	**867,216**	49,840	86,721	**917,056**	**953,937**
シラベ	2700本/ha	2799本/ha	480,600	285,444	5,399	64,801	**836,244**	48,060	83,624	**884,304**	**919,868**
シラベ	2600本/ha	2699本/ha	462,800	274,872	5,199	62,401	**805,272**	46,280	80,527	**851,552**	**885,799**
シラベ	2500本/ha	2599本/ha	445,000	264,300	4,999	60,001	**774,300**	44,500	77,430	**818,800**	**851,730**
シラベ	2400本/ha	2499本/ha	427,200	253,728	4,799	57,601	**743,328**	42,720	74,332	**786,048**	**817,660**
シラベ	2300本/ha	2399本/ha	409,400	243,156	4,599	55,201	**712,356**	40,940	71,235	**753,296**	**783,591**
シラベ	2200本/ha	2299本/ha	391,600	232,584	4,399	52,800	**681,383**	39,160	68,138	**720,543**	**749,521**
シラベ	2100本/ha	2199本/ha	373,800	222,012	4,199	50,400	**650,411**	37,380	65,041	**687,791**	**715,452**
シラベ	2000本/ha	2099本/ha	356,000	211,440	3,999	48,000	**619,439**	35,600	61,943	**655,039**	**681,382**
シラベ	1900本/ha	1999本/ha	338,200	200,868	3,799	45,600	**588,467**	33,820	58,846	**622,287**	**647,313**
シラベ	1800本/ha	1899本/ha	320,400	190,296	3,599	43,200	**557,495**	32,040	55,749	**589,535**	**613,244**
シラベ	1700本/ha	1799本/ha	302,600	179,724	3,399	40,800	**526,523**	30,260	52,652	**556,783**	**579,175**
シラベ	1600本/ha	1699本/ha	284,800	169,152	3,199	38,400	**495,551**	28,480	49,555	**524,031**	**545,106**
シラベ	1500本/ha	1599本/ha	267,000	158,580	2,999	36,000	**464,579**	26,700	46,457	**491,279**	**511,036**
トウヒ	3000本/ha		393,000	317,160	5,999	60,157	**776,316**	39,300	77,631	**815,616**	**853,947**
トウヒ	2900本/ha	2999本/ha	379,900	306,588	5,799	58,152	**750,439**	37,990	75,043	**788,429**	**825,482**
トウヒ	2800本/ha	2899本/ha	366,800	296,016	5,599	56,146	**724,561**	36,680	72,456	**761,241**	**797,017**
トウヒ	2700本/ha	2799本/ha	353,700	285,444	5,399	54,141	**698,684**	35,370	69,868	**734,054**	**768,552**
トウヒ	2600本/ha	2699本/ha	340,600	274,872	5,199	52,136	**672,807**	34,060	67,280	**706,867**	**740,087**
トウヒ	2500本/ha	2599本/ha	327,500	264,300	4,999	50,131	**646,930**	32,750	64,693	**679,680**	**711,623**
トウヒ	2400本/ha	2499本/ha	314,400	253,728	4,799	48,125	**621,052**	31,440	62,105	**652,492**	**683,157**
トウヒ	2300本/ha	2399本/ha	301,300	243,156	4,599	46,120	**595,175**	30,130	59,517	**625,305**	**654,692**
トウヒ	2200本/ha	2299本/ha	288,200	232,584	4,399	44,115	**569,298**	28,820	56,929	**598,118**	**626,227**
トウヒ	2100本/ha	2199本/ha	275,100	222,012	4,199	42,110	**543,421**	27,510	54,342	**570,931**	**597,763**
トウヒ	2000本/ha	2099本/ha	262,000	211,440	3,999	40,104	**517,543**	26,200	51,754	**543,743**	**569,297**
トウヒ	1900本/ha	1999本/ha	248,900	200,868	3,799	38,099	**491,666**	24,890	49,166	**516,556**	**540,832**
トウヒ	1800本/ha	1899本/ha	235,800	190,296	3,599	36,094	**465,789**	23,580	46,578	**489,369**	**512,367**
トウヒ	1700本/ha	1799本/ha	222,700	179,724	3,399	34,089	**439,912**	22,270	43,991	**462,182**	**483,903**
トウヒ	1600本/ha	1699本/ha	209,600	169,152	3,199	32,083	**414,034**	20,960	41,403	**434,994**	**455,437**
トウヒ	1500本/ha	1599本/ha	196,500	158,580	2,999	30,078	**388,157**	19,650	38,815	**407,807**	**426,972**

1-2-1. 植栽標準単価（フォワーダ運搬）（国費を充当した事業により購入等した機械を使用する場合）

（円）

樹種	最小	最大	苗木代	植穴堀付・植付	苗木運搬（フォワーダ）	共通仮設費8.4%	税抜き単価	消費税（直営）	消費税（請負）	標準単価（直営）	標準単価（請負）
ハンノキ	3000本/ha		339,000	317,160	5,999	55,621	717,780	33,900	71,778	751,680	789,558
ハンノキ	2900本/ha	2999本/ha	327,700	306,588	5,799	53,767	693,854	32,770	69,385	726,624	763,239
ハンノキ	2800本/ha	2899本/ha	316,400	296,016	5,599	51,913	669,928	31,640	66,992	701,568	736,920
ハンノキ	2700本/ha	2799本/ha	305,100	285,444	5,399	50,059	646,002	30,510	64,600	676,512	710,602
ハンノキ	2600本/ha	2699本/ha	293,800	274,872	5,199	48,205	622,076	29,380	62,207	651,456	684,283
ハンノキ	2500本/ha	2599本/ha	282,500	264,300	4,999	46,351	598,150	28,250	59,815	626,400	657,965
ハンノキ	2400本/ha	2499本/ha	271,200	253,728	4,799	44,497	574,224	27,120	57,422	601,344	631,646
ハンノキ	2300本/ha	2399本/ha	259,900	243,156	4,599	42,643	550,298	25,990	55,029	576,288	605,327
ハンノキ	2200本/ha	2299本/ha	248,600	232,584	4,399	40,788	526,371	24,860	52,637	551,231	579,008
ハンノキ	2100本/ha	2199本/ha	237,300	222,012	4,199	38,934	502,445	23,730	50,244	526,175	552,689
ハンノキ	2000本/ha	2099本/ha	226,000	211,440	3,999	37,080	478,519	22,600	47,851	501,119	526,370
ハンノキ	1900本/ha	1999本/ha	214,700	200,868	3,799	35,226	454,593	21,470	45,459	476,063	500,052
ハンノキ	1800本/ha	1899本/ha	203,400	190,296	3,599	33,372	430,667	20,340	43,066	451,007	473,733
ハンノキ	1700本/ha	1799本/ha	192,100	179,724	3,399	31,518	406,741	19,210	40,674	425,951	447,415
ハンノキ	1600本/ha	1699本/ha	180,800	169,152	3,199	29,664	382,815	18,080	38,281	400,895	421,096
ハンノキ	1500本/ha	1599本/ha	169,500	158,580	2,999	27,810	358,889	16,950	35,888	375,839	394,777
クリ	3000本/ha		681,000	317,160	5,999	84,349	1,088,508	68,100	108,850	1,156,608	1,197,358
クリ	2900本/ha	2999本/ha	658,300	306,588	5,799	81,537	1,052,224	65,830	105,222	1,118,054	1,157,446
クリ	2800本/ha	2899本/ha	635,600	296,016	5,599	78,726	1,015,941	63,560	101,594	1,079,501	1,117,535
クリ	2700本/ha	2799本/ha	612,900	285,444	5,399	75,914	979,657	61,290	97,965	1,040,947	1,077,622
クリ	2600本/ha	2699本/ha	590,200	274,872	5,199	73,102	943,373	59,020	94,337	1,002,393	1,037,710
クリ	2500本/ha	2599本/ha	567,500	264,300	4,999	70,291	907,090	56,750	90,709	963,840	997,799
クリ	2400本/ha	2499本/ha	544,800	253,728	4,799	67,479	870,806	54,480	87,080	925,286	957,886
クリ	2300本/ha	2399本/ha	522,100	243,156	4,599	64,667	834,522	52,210	83,452	886,732	917,974
クリ	2200本/ha	2299本/ha	499,400	232,584	4,399	61,856	798,239	49,940	79,823	848,179	878,062
クリ	2100本/ha	2199本/ha	476,700	222,012	4,199	59,044	761,955	47,670	76,195	809,625	838,150
クリ	2000本/ha	2099本/ha	454,000	211,440	3,999	56,232	725,671	45,400	72,567	771,071	798,238
クリ	1900本/ha	1999本/ha	431,300	200,868	3,799	53,421	689,388	43,130	68,938	732,518	758,326
クリ	1800本/ha	1899本/ha	408,600	190,296	3,599	50,609	653,104	40,860	65,310	693,964	718,414
クリ	1700本/ha	1799本/ha	385,900	179,724	3,399	47,797	616,820	38,590	61,682	655,410	678,502
クリ	1600本/ha	1699本/ha	363,200	169,152	3,199	44,986	580,537	36,320	58,053	616,857	638,590
クリ	1500本/ha	1599本/ha	340,500	158,580	2,999	42,174	544,253	34,050	54,425	578,303	598,678

1-2-1. 植栽標準単価（フォワーダ運搬）（国費を充当した事業により購入等した機械を使用する場合）

（円）

樹種	最小	最大	苗木代	植穴堀付・植付	苗木運搬（フォワーダ）	共通仮設費8.4%	税抜き単価	消費税（直営）	消費税（請負）	標準単価（直営）	標準単価（請負）
クヌギ	3000本/ha		318,000	317,160	5,999	53,857	**695,016**	31,800	69,501	**726,816**	**764,517**
クヌギ	2900本/ha	2999本/ha	307,400	306,588	5,799	52,062	**671,849**	30,740	67,184	**702,589**	**739,033**
クヌギ	2800本/ha	2899本/ha	296,800	296,016	5,599	50,266	**648,681**	29,680	64,868	**678,361**	**713,549**
クヌギ	2700本/ha	2799本/ha	286,200	285,444	5,399	48,471	**625,514**	28,620	62,551	**654,134**	**688,065**
クヌギ	2600本/ha	2699本/ha	275,600	274,872	5,199	46,676	**602,347**	27,560	60,234	**629,907**	**662,581**
クヌギ	2500本/ha	2599本/ha	265,000	264,300	4,999	44,881	**579,180**	26,500	57,918	**605,680**	**637,098**
クヌギ	2400本/ha	2499本/ha	254,400	253,728	4,799	43,085	**556,012**	25,440	55,601	**581,452**	**611,613**
クヌギ	2300本/ha	2399本/ha	243,800	243,156	4,599	41,290	**532,845**	24,380	53,284	**557,225**	**586,129**
クヌギ	2200本/ha	2299本/ha	233,200	232,584	4,399	39,495	**509,678**	23,320	50,967	**532,998**	**560,645**
クヌギ	2100本/ha	2199本/ha	222,600	222,012	4,199	37,700	**486,511**	22,260	48,651	**508,771**	**535,162**
クヌギ	2000本/ha	2099本/ha	212,000	211,440	3,999	35,904	**463,343**	21,200	46,334	**484,543**	**509,677**
クヌギ	1900本/ha	1999本/ha	201,400	200,868	3,799	34,109	**440,176**	20,140	44,017	**460,316**	**484,193**
クヌギ	1800本/ha	1899本/ha	190,800	190,296	3,599	32,314	**417,009**	19,080	41,700	**436,089**	**458,709**
クヌギ	1700本/ha	1799本/ha	180,200	179,724	3,399	30,519	**393,842**	18,020	39,384	**411,862**	**433,226**
クヌギ	1600本/ha	1699本/ha	169,600	169,152	3,199	28,723	**370,674**	16,960	37,067	**387,634**	**407,741**
クヌギ	1500本/ha	1599本/ha	159,000	158,580	2,999	26,928	**347,507**	15,900	34,750	**363,407**	**382,257**
コナラ	3000本/ha		318,000	317,160	5,999	53,857	**695,016**	31,800	69,501	**726,816**	**764,517**
コナラ	2900本/ha	2999本/ha	307,400	306,588	5,799	52,062	**671,849**	30,740	67,184	**702,589**	**739,033**
コナラ	2800本/ha	2899本/ha	296,800	296,016	5,599	50,266	**648,681**	29,680	64,868	**678,361**	**713,549**
コナラ	2700本/ha	2799本/ha	286,200	285,444	5,399	48,471	**625,514**	28,620	62,551	**654,134**	**688,065**
コナラ	2600本/ha	2699本/ha	275,600	274,872	5,199	46,676	**602,347**	27,560	60,234	**629,907**	**662,581**
コナラ	2500本/ha	2599本/ha	265,000	264,300	4,999	44,881	**579,180**	26,500	57,918	**605,680**	**637,098**
コナラ	2400本/ha	2499本/ha	254,400	253,728	4,799	43,085	**556,012**	25,440	55,601	**581,452**	**611,613**
コナラ	2300本/ha	2399本/ha	243,800	243,156	4,599	41,290	**532,845**	24,380	53,284	**557,225**	**586,129**
コナラ	2200本/ha	2299本/ha	233,200	232,584	4,399	39,495	**509,678**	23,320	50,967	**532,998**	**560,645**
コナラ	2100本/ha	2199本/ha	222,600	222,012	4,199	37,700	**486,511**	22,260	48,651	**508,771**	**535,162**
コナラ	2000本/ha	2099本/ha	212,000	211,440	3,999	35,904	**463,343**	21,200	46,334	**484,543**	**509,677**
コナラ	1900本/ha	1999本/ha	201,400	200,868	3,799	34,109	**440,176**	20,140	44,017	**460,316**	**484,193**
コナラ	1800本/ha	1899本/ha	190,800	190,296	3,599	32,314	**417,009**	19,080	41,700	**436,089**	**458,709**
コナラ	1700本/ha	1799本/ha	180,200	179,724	3,399	30,519	**393,842**	18,020	39,384	**411,862**	**433,226**
コナラ	1600本/ha	1699本/ha	169,600	169,152	3,199	28,723	**370,674**	16,960	37,067	**387,634**	**407,741**
コナラ	1500本/ha	1599本/ha	159,000	158,580	2,999	26,928	**347,507**	15,900	34,750	**363,407**	**382,257**

1-2-1. 植栽標準単価（フォワーダ運搬）（国費を充当した事業により購入等した機械を使用する場合）

（円）

樹種	最小	最大	苗木代	植穴堀付・植付	苗木運搬（フォワーダ）	共通仮設費8.4%	税抜き単価	消費税（直営）	消費税（請負）	標準単価（直営）	標準単価（請負）
ミズナラ	3000本/ha		345,000	317,160	5,999	56,125	**724,284**	34,500	72,428	**758,784**	**796,712**
ミズナラ	2900本/ha	2999本/ha	333,500	306,588	5,799	54,254	**700,141**	33,350	70,014	**733,491**	**770,155**
ミズナラ	2800本/ha	2899本/ha	322,000	296,016	5,599	52,383	**675,998**	32,200	67,599	**708,198**	**743,597**
ミズナラ	2700本/ha	2799本/ha	310,500	285,444	5,399	50,512	**651,855**	31,050	65,185	**682,905**	**717,040**
ミズナラ	2600本/ha	2699本/ha	299,000	274,872	5,199	48,641	**627,712**	29,900	62,771	**657,612**	**690,483**
ミズナラ	2500本/ha	2599本/ha	287,500	264,300	4,999	46,771	**603,570**	28,750	60,357	**632,320**	**663,927**
ミズナラ	2400本/ha	2499本/ha	276,000	253,728	4,799	44,900	**579,427**	27,600	57,942	**607,027**	**637,369**
ミズナラ	2300本/ha	2399本/ha	264,500	243,156	4,599	43,029	**555,284**	26,450	55,528	**581,734**	**610,812**
ミズナラ	2200本/ha	2299本/ha	253,000	232,584	4,399	41,158	**531,141**	25,300	53,114	**556,441**	**584,255**
ミズナラ	2100本/ha	2199本/ha	241,500	222,012	4,199	39,287	**506,998**	24,150	50,699	**531,148**	**557,697**
ミズナラ	2000本/ha	2099本/ha	230,000	211,440	3,999	37,416	**482,855**	23,000	48,285	**505,855**	**531,140**
ミズナラ	1900本/ha	1999本/ha	218,500	200,868	3,799	35,546	**458,713**	21,850	45,871	**480,563**	**504,584**
ミズナラ	1800本/ha	1899本/ha	207,000	190,296	3,599	33,675	**434,570**	20,700	43,457	**455,270**	**478,027**
ミズナラ	1700本/ha	1799本/ha	195,500	179,724	3,399	31,804	**410,427**	19,550	41,042	**429,977**	**451,469**
ミズナラ	1600本/ha	1699本/ha	184,000	169,152	3,199	29,933	**386,284**	18,400	38,628	**404,684**	**424,912**
ミズナラ	1500本/ha	1599本/ha	172,500	158,580	2,999	28,062	**362,141**	17,250	36,214	**379,391**	**398,355**
ケヤキ	3000本/ha		459,000	317,160	5,999	65,701	**847,860**	45,900	84,786	**893,760**	**932,646**
ケヤキ	2900本/ha	2999本/ha	443,700	306,588	5,799	63,511	**819,598**	44,370	81,959	**863,968**	**901,557**
ケヤキ	2800本/ha	2899本/ha	428,400	296,016	5,599	61,321	**791,336**	42,840	79,133	**834,176**	**870,469**
ケヤキ	2700本/ha	2799本/ha	413,100	285,444	5,399	59,131	**763,074**	41,310	76,307	**804,384**	**839,381**
ケヤキ	2600本/ha	2699本/ha	397,800	274,872	5,199	56,941	**734,812**	39,780	73,481	**774,592**	**808,293**
ケヤキ	2500本/ha	2599本/ha	382,500	264,300	4,999	54,751	**706,550**	38,250	70,655	**744,800**	**777,205**
ケヤキ	2400本/ha	2499本/ha	367,200	253,728	4,799	52,561	**678,288**	36,720	67,828	**715,008**	**746,116**
ケヤキ	2300本/ha	2399本/ha	351,900	243,156	4,599	50,371	**650,026**	35,190	65,002	**685,216**	**715,028**
ケヤキ	2200本/ha	2299本/ha	336,600	232,584	4,399	48,180	**621,763**	33,660	62,176	**655,423**	**683,939**
ケヤキ	2100本/ha	2199本/ha	321,300	222,012	4,199	45,990	**593,501**	32,130	59,350	**625,631**	**652,851**
ケヤキ	2000本/ha	2099本/ha	306,000	211,440	3,999	43,800	**565,239**	30,600	56,523	**595,839**	**621,762**
ケヤキ	1900本/ha	1999本/ha	290,700	200,868	3,799	41,610	**536,977**	29,070	53,697	**566,047**	**590,674**
ケヤキ	1800本/ha	1899本/ha	275,400	190,296	3,599	39,420	**508,715**	27,540	50,871	**536,255**	**559,586**
ケヤキ	1700本/ha	1799本/ha	260,100	179,724	3,399	37,230	**480,453**	26,010	48,045	**506,463**	**528,498**
ケヤキ	1600本/ha	1699本/ha	244,800	169,152	3,199	35,040	**452,191**	24,480	45,219	**476,671**	**497,410**
ケヤキ	1500本/ha	1599本/ha	229,500	158,580	2,999	32,850	**423,929**	22,950	42,392	**446,879**	**466,321**

1-2-1. 植栽標準単価（フォワーダ運搬）（国費を充当した事業により購入等した機械を使用する場合）

（円）

樹種	最小	最大	苗木代	植穴堀付・植付	苗木運搬（フォワーダ）	共通仮設費8.4%	税抜き単価	消費税（直営）	消費税（請負）	標準単価（直営）	標準単価（請負）
ブナ	3000本/ha		759,000	317,160	5,999	90,901	1,173,060	75,900	117,306	1,248,960	1,290,366
ブナ	2900本/ha	2999本/ha	733,700	306,588	5,799	87,871	1,133,958	73,370	113,395	1,207,328	1,247,353
ブナ	2800本/ha	2899本/ha	708,400	296,016	5,599	84,841	1,094,856	70,840	109,485	1,165,696	1,204,341
ブナ	2700本/ha	2799本/ha	683,100	285,444	5,399	81,811	1,055,754	68,310	105,575	1,124,064	1,161,329
ブナ	2600本/ha	2699本/ha	657,800	274,872	5,199	78,781	1,016,652	65,780	101,665	1,082,432	1,118,317
ブナ	2500本/ha	2599本/ha	632,500	264,300	4,999	75,751	977,550	63,250	97,755	1,040,800	1,075,305
ブナ	2400本/ha	2499本/ha	607,200	253,728	4,799	72,721	938,448	60,720	93,844	999,168	1,032,292
ブナ	2300本/ha	2399本/ha	581,900	243,156	4,599	69,691	899,346	58,190	89,934	957,536	989,280
ブナ	2200本/ha	2299本/ha	556,600	232,584	4,399	66,660	860,243	55,660	86,024	915,903	946,267
ブナ	2100本/ha	2199本/ha	531,300	222,012	4,199	63,630	821,141	53,130	82,114	874,271	903,255
ブナ	2000本/ha	2099本/ha	506,000	211,440	3,999	60,600	782,039	50,600	78,203	832,639	860,242
ブナ	1900本/ha	1999本/ha	480,700	200,868	3,799	57,570	742,937	48,070	74,293	791,007	817,230
ブナ	1800本/ha	1899本/ha	455,400	190,296	3,599	54,540	703,835	45,540	70,383	749,375	774,218
ブナ	1700本/ha	1799本/ha	430,100	179,724	3,399	51,510	664,733	43,010	66,473	707,743	731,206
ブナ	1600本/ha	1699本/ha	404,800	169,152	3,199	48,480	625,631	40,480	62,563	666,111	688,194
ブナ	1500本/ha	1599本/ha	379,500	158,580	2,999	45,450	586,529	37,950	58,652	624,479	645,181
カツラ	3000本/ha		465,000	317,160	5,999	66,205	854,364	46,500	85,436	900,864	939,800
カツラ	2900本/ha	2999本/ha	449,500	306,588	5,799	63,998	825,885	44,950	82,588	870,835	908,473
カツラ	2800本/ha	2899本/ha	434,000	296,016	5,599	61,791	797,406	43,400	79,740	840,806	877,146
カツラ	2700本/ha	2799本/ha	418,500	285,444	5,399	59,584	768,927	41,850	76,892	810,777	845,819
カツラ	2600本/ha	2699本/ha	403,000	274,872	5,199	57,377	740,448	40,300	74,044	780,748	814,492
カツラ	2500本/ha	2599本/ha	387,500	264,300	4,999	55,171	711,970	38,750	71,197	750,720	783,167
カツラ	2400本/ha	2499本/ha	372,000	253,728	4,799	52,964	683,491	37,200	68,349	720,691	751,840
カツラ	2300本/ha	2399本/ha	356,500	243,156	4,599	50,757	655,012	35,650	65,501	690,662	720,513
カツラ	2200本/ha	2299本/ha	341,000	232,584	4,399	48,550	626,533	34,100	62,653	660,633	689,186
カツラ	2100本/ha	2199本/ha	325,500	222,012	4,199	46,343	598,054	32,550	59,805	630,604	657,859
カツラ	2000本/ha	2099本/ha	310,000	211,440	3,999	44,136	569,575	31,000	56,957	600,575	626,532
カツラ	1900本/ha	1999本/ha	294,500	200,868	3,799	41,930	541,097	29,450	54,109	570,547	595,206
カツラ	1800本/ha	1899本/ha	279,000	190,296	3,599	39,723	512,618	27,900	51,261	540,518	563,879
カツラ	1700本/ha	1799本/ha	263,500	179,724	3,399	37,516	484,139	26,350	48,413	510,489	532,552
カツラ	1600本/ha	1699本/ha	248,000	169,152	3,199	35,309	455,660	24,800	45,566	480,460	501,226
カツラ	1500本/ha	1599本/ha	232,500	158,580	2,999	33,102	427,181	23,250	42,718	450,431	469,899

1-2-1. 植栽標準単価（フォワーダ運搬）（国費を充当した事業により購入等した機械を使用する場合）

（円）

樹種	最小	最大	苗木代	植穴堀付・植付	苗木運搬（フォワーダ）	共通仮設費8.4%	税抜き単価	消費税（直営）	消費税（請負）	標準単価（直営）	標準単価（請負）
ミズキ	3000本/ha		531,000	317,160	5,999	71,749	**925,908**	53,100	92,590	**979,008**	**1,018,498**
ミズキ	2900本/ha	2999本/ha	513,300	306,588	5,799	69,357	**895,044**	51,330	89,504	**946,374**	**984,548**
ミズキ	2800本/ha	2899本/ha	495,600	296,016	5,599	66,966	**864,181**	49,560	86,418	**913,741**	**950,599**
ミズキ	2700本/ha	2799本/ha	477,900	285,444	5,399	64,574	**833,317**	47,790	83,331	**881,107**	**916,648**
ミズキ	2600本/ha	2699本/ha	460,200	274,872	5,199	62,182	**802,453**	46,020	80,245	**848,473**	**882,698**
ミズキ	2500本/ha	2599本/ha	442,500	264,300	4,999	59,791	**771,590**	44,250	77,159	**815,840**	**848,749**
ミズキ	2400本/ha	2499本/ha	424,800	253,728	4,799	57,399	**740,726**	42,480	74,072	**783,206**	**814,798**
ミズキ	2300本/ha	2399本/ha	407,100	243,156	4,599	55,007	**709,862**	40,710	70,986	**750,572**	**780,848**
ミズキ	2200本/ha	2299本/ha	389,400	232,584	4,399	52,616	**678,999**	38,940	67,899	**717,939**	**746,898**
ミズキ	2100本/ha	2199本/ha	371,700	222,012	4,199	50,224	**648,135**	37,170	64,813	**685,305**	**712,948**
ミズキ	2000本/ha	2099本/ha	354,000	211,440	3,999	47,832	**617,271**	35,400	61,727	**652,671**	**678,998**
ミズキ	1900本/ha	1999本/ha	336,300	200,868	3,799	45,441	**586,408**	33,630	58,640	**620,038**	**645,048**
ミズキ	1800本/ha	1899本/ha	318,600	190,296	3,599	43,049	**555,544**	31,860	55,554	**587,404**	**611,098**
ミズキ	1700本/ha	1799本/ha	300,900	179,724	3,399	40,657	**524,680**	30,090	52,468	**554,770**	**577,148**
ミズキ	1600本/ha	1699本/ha	283,200	169,152	3,199	38,266	**493,817**	28,320	49,381	**522,137**	**543,198**
ミズキ	1500本/ha	1599本/ha	265,500	158,580	2,999	35,874	**462,953**	26,550	46,295	**489,503**	**509,248**
シラカバ	3000本/ha		330,000	317,160	5,999	54,865	**708,024**	33,000	70,802	**741,024**	**778,826**
シラカバ	2900本/ha	2999本/ha	319,000	306,588	5,799	53,036	**684,423**	31,900	68,442	**716,323**	**752,865**
シラカバ	2800本/ha	2899本/ha	308,000	296,016	5,599	51,207	**660,822**	30,800	66,082	**691,622**	**726,904**
シラカバ	2700本/ha	2799本/ha	297,000	285,444	5,399	49,378	**637,221**	29,700	63,722	**666,921**	**700,943**
シラカバ	2600本/ha	2699本/ha	286,000	274,872	5,199	47,549	**613,620**	28,600	61,362	**642,220**	**674,982**
シラカバ	2500本/ha	2599本/ha	275,000	264,300	4,999	45,721	**590,020**	27,500	59,002	**617,520**	**649,022**
シラカバ	2400本/ha	2499本/ha	264,000	253,728	4,799	43,892	**566,419**	26,400	56,641	**592,819**	**623,060**
シラカバ	2300本/ha	2399本/ha	253,000	243,156	4,599	42,063	**542,818**	25,300	54,281	**568,118**	**597,099**
シラカバ	2200本/ha	2299本/ha	242,000	232,584	4,399	40,234	**519,217**	24,200	51,921	**543,417**	**571,138**
シラカバ	2100本/ha	2199本/ha	231,000	222,012	4,199	38,405	**495,616**	23,100	49,561	**518,716**	**545,177**
シラカバ	2000本/ha	2099本/ha	220,000	211,440	3,999	36,576	**472,015**	22,000	47,201	**494,015**	**519,216**
シラカバ	1900本/ha	1999本/ha	209,000	200,868	3,799	34,748	**448,415**	20,900	44,841	**469,315**	**493,256**
シラカバ	1800本/ha	1899本/ha	198,000	190,296	3,599	32,919	**424,814**	19,800	42,481	**444,614**	**467,295**
シラカバ	1700本/ha	1799本/ha	187,000	179,724	3,399	31,090	**401,213**	18,700	40,121	**419,913**	**441,334**
シラカバ	1600本/ha	1699本/ha	176,000	169,152	3,199	29,261	**377,612**	17,600	37,761	**395,212**	**415,373**
シラカバ	1500本/ha	1599本/ha	165,000	158,580	2,999	27,432	**354,011**	16,500	35,401	**370,511**	**389,412**

1-2-1. 植栽標準単価（フォワーダ運搬）（国費を充当した事業により購入等した機械を使用する場合）

（円）

樹種	最小	最大	苗木代	植穴堀付・植付	苗木運搬（フォワーダ）	共通仮設費8.4%	税抜き単価	消費税（直営）	消費税（請負）	標準単価（直営）	標準単価（請負）
ヤマザクラ	3000本/ha		660,000	317,160	5,999	82,585	1,065,744	66,000	106,574	1,131,744	1,172,318
ヤマザクラ	2900本/ha	2999本/ha	638,000	306,588	5,799	79,832	1,030,219	63,800	103,021	1,094,019	1,133,240
ヤマザクラ	2800本/ha	2899本/ha	616,000	296,016	5,599	77,079	994,694	61,600	99,469	1,056,294	1,094,163
ヤマザクラ	2700本/ha	2799本/ha	594,000	285,444	5,399	74,326	959,169	59,400	95,916	1,018,569	1,055,085
ヤマザクラ	2600本/ha	2699本/ha	572,000	274,872	5,199	71,573	923,644	57,200	92,364	980,844	1,016,008
ヤマザクラ	2500本/ha	2599本/ha	550,000	264,300	4,999	68,821	888,120	55,000	88,812	943,120	976,932
ヤマザクラ	2400本/ha	2499本/ha	528,000	253,728	4,799	66,068	852,595	52,800	85,259	905,395	937,854
ヤマザクラ	2300本/ha	2399本/ha	506,000	243,156	4,599	63,315	817,070	50,600	81,707	867,670	898,777
ヤマザクラ	2200本/ha	2299本/ha	484,000	232,584	4,399	60,562	781,545	48,400	78,154	829,945	859,699
ヤマザクラ	2100本/ha	2199本/ha	462,000	222,012	4,199	57,809	746,020	46,200	74,602	792,220	820,622
ヤマザクラ	2000本/ha	2099本/ha	440,000	211,440	3,999	55,056	710,495	44,000	71,049	754,495	781,544
ヤマザクラ	1900本/ha	1999本/ha	418,000	200,868	3,799	52,304	674,971	41,800	67,497	716,771	742,468
ヤマザクラ	1800本/ha	1899本/ha	396,000	190,296	3,599	49,551	639,446	39,600	63,944	679,046	703,390
ヤマザクラ	1700本/ha	1799本/ha	374,000	179,724	3,399	46,798	603,921	37,400	60,392	641,321	664,313
ヤマザクラ	1600本/ha	1699本/ha	352,000	169,152	3,199	44,045	568,396	35,200	56,839	603,596	625,235
ヤマザクラ	1500本/ha	1599本/ha	330,000	158,580	2,999	41,292	532,871	33,000	53,287	565,871	586,158
カエデ	3000本/ha		396,000	317,160	5,999	60,409	779,568	39,600	77,956	819,168	857,524
カエデ	2900本/ha	2999本/ha	382,800	306,588	5,799	58,395	753,582	38,280	75,358	791,862	828,940
カエデ	2800本/ha	2899本/ha	369,600	296,016	5,599	56,382	727,597	36,960	72,759	764,557	800,356
カエデ	2700本/ha	2799本/ha	356,400	285,444	5,399	54,368	701,611	35,640	70,161	737,251	771,772
カエデ	2600本/ha	2699本/ha	343,200	274,872	5,199	52,354	675,625	34,320	67,562	709,945	743,187
カエデ	2500本/ha	2599本/ha	330,000	264,300	4,999	50,341	649,640	33,000	64,964	682,640	714,604
カエデ	2400本/ha	2499本/ha	316,800	253,728	4,799	48,327	623,654	31,680	62,365	655,334	686,019
カエデ	2300本/ha	2399本/ha	303,600	243,156	4,599	46,313	597,668	30,360	59,766	628,028	657,434
カエデ	2200本/ha	2299本/ha	290,400	232,584	4,399	44,300	571,683	29,040	57,168	600,723	628,851
カエデ	2100本/ha	2199本/ha	277,200	222,012	4,199	42,286	545,697	27,720	54,569	573,417	600,266
カエデ	2000本/ha	2099本/ha	264,000	211,440	3,999	40,272	519,711	26,400	51,971	546,111	571,682
カエデ	1900本/ha	1999本/ha	250,800	200,868	3,799	38,259	493,726	25,080	49,372	518,806	543,098
カエデ	1800本/ha	1899本/ha	237,600	190,296	3,599	36,245	467,740	23,760	46,774	491,500	514,514
カエデ	1700本/ha	1799本/ha	224,400	179,724	3,399	34,231	441,754	22,440	44,175	464,194	485,929
カエデ	1600本/ha	1699本/ha	211,200	169,152	3,199	32,218	415,769	21,120	41,576	436,889	457,345
カエデ	1500本/ha	1599本/ha	198,000	158,580	2,999	30,204	389,783	19,800	38,978	409,583	428,761

1-2-1. 植栽標準単価（フォワーダ運搬）（国費を充当した事業により購入等した機械を使用する場合）

（円）

樹種	最小	最大	苗木代	植穴堀付・植付	苗木運搬（フォワーダ）	共通仮設費8.4%	税抜き単価	消費税（直営）	消費税（請負）	標準単価（直営）	標準単価（請負）
ミズメ	3000本/ha		645,000	317,160	5,999	81,325	1,049,484	64,500	104,948	1,113,984	1,154,432
ミズメ	2900本/ha	2999本/ha	623,500	306,588	5,799	78,614	1,014,501	62,350	101,450	1,076,851	1,115,951
ミズメ	2800本/ha	2899本/ha	602,000	296,016	5,599	75,903	979,518	60,200	97,951	1,039,718	1,077,469
ミズメ	2700本/ha	2799本/ha	580,500	285,444	5,399	73,192	944,535	58,050	94,453	1,002,585	1,038,988
ミズメ	2600本/ha	2699本/ha	559,000	274,872	5,199	70,481	909,552	55,900	90,955	965,452	1,000,507
ミズメ	2500本/ha	2599本/ha	537,500	264,300	4,999	67,771	874,570	53,750	87,457	928,320	962,027
ミズメ	2400本/ha	2499本/ha	516,000	253,728	4,799	65,060	839,587	51,600	83,958	891,187	923,545
ミズメ	2300本/ha	2399本/ha	494,500	243,156	4,599	62,349	804,604	49,450	80,460	854,054	885,064
ミズメ	2200本/ha	2299本/ha	473,000	232,584	4,399	59,638	769,621	47,300	76,962	816,921	846,583
ミズメ	2100本/ha	2199本/ha	451,500	222,012	4,199	56,927	734,638	45,150	73,463	779,788	808,101
ミズメ	2000本/ha	2099本/ha	430,000	211,440	3,999	54,216	699,655	43,000	69,965	742,655	769,620
ミズメ	1900本/ha	1999本/ha	408,500	200,868	3,799	51,506	664,673	40,850	66,467	705,523	731,140
ミズメ	1800本/ha	1899本/ha	387,000	190,296	3,599	48,795	629,690	38,700	62,969	668,390	692,659
ミズメ	1700本/ha	1799本/ha	365,500	179,724	3,399	46,084	594,707	36,550	59,470	631,257	654,177
ミズメ	1600本/ha	1699本/ha	344,000	169,152	3,199	43,373	559,724	34,400	55,972	594,124	615,696
ミズメ	1500本/ha	1599本/ha	322,500	158,580	2,999	40,662	524,741	32,250	52,474	556,991	577,215
イヌエンジュ	3000本/ha		417,000	317,160	5,999	62,173	802,332	41,700	80,233	844,032	882,565
イヌエンジュ	2900本/ha	2999本/ha	403,100	306,588	5,799	60,100	775,587	40,310	77,558	815,897	853,145
イヌエンジュ	2800本/ha	2899本/ha	389,200	296,016	5,599	58,028	748,843	38,920	74,884	787,763	823,727
イヌエンジュ	2700本/ha	2799本/ha	375,300	285,444	5,399	55,956	722,099	37,530	72,209	759,629	794,308
イヌエンジュ	2600本/ha	2699本/ha	361,400	274,872	5,199	53,883	695,354	36,140	69,535	731,494	764,889
イヌエンジュ	2500本/ha	2599本/ha	347,500	264,300	4,999	51,811	668,610	34,750	66,861	703,360	735,471
イヌエンジュ	2400本/ha	2499本/ha	333,600	253,728	4,799	49,738	641,865	33,360	64,186	675,225	706,051
イヌエンジュ	2300本/ha	2399本/ha	319,700	243,156	4,599	47,666	615,121	31,970	61,512	647,091	676,633
イヌエンジュ	2200本/ha	2299本/ha	305,800	232,584	4,399	45,593	588,376	30,580	58,837	618,956	647,213
イヌエンジュ	2100本/ha	2199本/ha	291,900	222,012	4,199	43,521	561,632	29,190	56,163	590,822	617,795
イヌエンジュ	2000本/ha	2099本/ha	278,000	211,440	3,999	41,448	534,887	27,800	53,488	562,687	588,375
イヌエンジュ	1900本/ha	1999本/ha	264,100	200,868	3,799	39,376	508,143	26,410	50,814	534,553	558,957
イヌエンジュ	1800本/ha	1899本/ha	250,200	190,296	3,599	37,303	481,398	25,020	48,139	506,418	529,537
イヌエンジュ	1700本/ha	1799本/ha	236,300	179,724	3,399	35,231	454,654	23,630	45,465	478,284	500,119
イヌエンジュ	1600本/ha	1699本/ha	222,400	169,152	3,199	33,159	427,910	22,240	42,791	450,150	470,701
イヌエンジュ	1500本/ha	1599本/ha	208,500	158,580	2,999	31,086	401,165	20,850	40,116	422,015	441,281

1-2-1. 植栽標準単価（フォワーダ運搬）（国費を充当した事業により購入等した機械を使用する場合）

（円）

樹種	最小	最大	苗木代	植穴堀付・植付	苗木運搬（フォワーダ）	共通仮設費8.4%	税抜き単価	消費税（直営）	消費税（請負）	標準単価（直営）	標準単価（請負）
キハダ	3000本/ha		645,000	317,160	5,999	81,325	1,049,484	64,500	104,948	1,113,984	1,154,432
キハダ	2900本/ha	2999本/ha	623,500	306,588	5,799	78,614	1,014,501	62,350	101,450	1,076,851	1,115,951
キハダ	2800本/ha	2899本/ha	602,000	296,016	5,599	75,903	979,518	60,200	97,951	1,039,718	1,077,469
キハダ	2700本/ha	2799本/ha	580,500	285,444	5,399	73,192	944,535	58,050	94,453	1,002,585	1,038,988
キハダ	2600本/ha	2699本/ha	559,000	274,872	5,199	70,481	909,552	55,900	90,955	965,452	1,000,507
キハダ	2500本/ha	2599本/ha	537,500	264,300	4,999	67,771	874,570	53,750	87,457	928,320	962,027
キハダ	2400本/ha	2499本/ha	516,000	253,728	4,799	65,060	839,587	51,600	83,958	891,187	923,545
キハダ	2300本/ha	2399本/ha	494,500	243,156	4,599	62,349	804,604	49,450	80,460	854,054	885,064
キハダ	2200本/ha	2299本/ha	473,000	232,584	4,399	59,638	769,621	47,300	76,962	816,921	846,583
キハダ	2100本/ha	2199本/ha	451,500	222,012	4,199	56,927	734,638	45,150	73,463	779,788	808,101
キハダ	2000本/ha	2099本/ha	430,000	211,440	3,999	54,216	699,655	43,000	69,965	742,655	769,620
キハダ	1900本/ha	1999本/ha	408,500	200,868	3,799	51,506	664,673	40,850	66,467	705,523	731,140
キハダ	1800本/ha	1899本/ha	387,000	190,296	3,599	48,795	629,690	38,700	62,969	668,390	692,659
キハダ	1700本/ha	1799本/ha	365,500	179,724	3,399	46,084	594,707	36,550	59,470	631,257	654,177
キハダ	1600本/ha	1699本/ha	344,000	169,152	3,199	43,373	559,724	34,400	55,972	594,124	615,696
キハダ	1500本/ha	1599本/ha	322,500	158,580	2,999	40,662	524,741	32,250	52,474	556,991	577,215
イチイ	3000本/ha		888,000	317,160	5,999	101,737	1,312,896	88,800	131,289	1,401,696	1,444,185
イチイ	2900本/ha	2999本/ha	858,400	306,588	5,799	98,346	1,269,133	85,840	126,913	1,354,973	1,396,046
イチイ	2800本/ha	2899本/ha	828,800	296,016	5,599	94,954	1,225,369	82,880	122,536	1,308,249	1,347,905
イチイ	2700本/ha	2799本/ha	799,200	285,444	5,399	91,563	1,181,606	79,920	118,160	1,261,526	1,299,766
イチイ	2600本/ha	2699本/ha	769,600	274,872	5,199	88,172	1,137,843	76,960	113,784	1,214,803	1,251,627
イチイ	2500本/ha	2599本/ha	740,000	264,300	4,999	84,781	1,094,080	74,000	109,408	1,168,080	1,203,488
イチイ	2400本/ha	2499本/ha	710,400	253,728	4,799	81,389	1,050,316	71,040	105,031	1,121,356	1,155,347
イチイ	2300本/ha	2399本/ha	680,800	243,156	4,599	77,998	1,006,553	68,080	100,655	1,074,633	1,107,208
イチイ	2200本/ha	2299本/ha	651,200	232,584	4,399	74,607	962,790	65,120	96,279	1,027,910	1,059,069
イチイ	2100本/ha	2199本/ha	621,600	222,012	4,199	71,216	919,027	62,160	91,902	981,187	1,010,929
イチイ	2000本/ha	2099本/ha	592,000	211,440	3,999	67,824	875,263	59,200	87,526	934,463	962,789
イチイ	1900本/ha	1999本/ha	562,400	200,868	3,799	64,433	831,500	56,240	83,150	887,740	914,650
イチイ	1800本/ha	1899本/ha	532,800	190,296	3,599	61,042	787,737	53,280	78,773	841,017	866,510
イチイ	1700本/ha	1799本/ha	503,200	179,724	3,399	57,651	743,974	50,320	74,397	794,294	818,371
イチイ	1600本/ha	1699本/ha	473,600	169,152	3,199	54,259	700,210	47,360	70,021	747,570	770,231
イチイ	1500本/ha	1599本/ha	444,000	158,580	2,999	50,868	656,447	44,400	65,644	700,847	722,091

1-2-1. 植栽標準単価（フォワーダ運搬）（国費を充当した事業により購入等した機械を使用する場合）

（円）

樹種	最小	最大	苗木代	植穴堀付・植付	苗木運搬（フォワーダ）	共通仮設費8.4%	税抜き単価	消費税（直営）	消費税（請負）	標準単価（直営）	標準単価（請負）
ウラジロモミ	3000本/ha		978,000	317,160	5,999	109,297	1,410,456	97,800	141,045	1,508,256	1,551,501
ウラジロモミ	2900本/ha	2999本/ha	945,400	306,588	5,799	105,654	1,363,441	94,540	136,344	1,457,981	1,499,785
ウラジロモミ	2800本/ha	2899本/ha	912,800	296,016	5,599	102,010	1,316,425	91,280	131,642	1,407,705	1,448,067
ウラジロモミ	2700本/ha	2799本/ha	880,200	285,444	5,399	98,367	1,269,410	88,020	126,941	1,357,430	1,396,351
ウラジロモミ	2600本/ha	2699本/ha	847,600	274,872	5,199	94,724	1,222,395	84,760	122,239	1,307,155	1,344,634
ウラジロモミ	2500本/ha	2599本/ha	815,000	264,300	4,999	91,081	1,175,380	81,500	117,538	1,256,880	1,292,918
ウラジロモミ	2400本/ha	2499本/ha	782,400	253,728	4,799	87,437	1,128,364	78,240	112,836	1,206,604	1,241,200
ウラジロモミ	2300本/ha	2399本/ha	749,800	243,156	4,599	83,794	1,081,349	74,980	108,134	1,156,329	1,189,483
ウラジロモミ	2200本/ha	2299本/ha	717,200	232,584	4,399	80,151	1,034,334	71,720	103,433	1,106,054	1,137,767
ウラジロモミ	2100本/ha	2199本/ha	684,600	222,012	4,199	76,508	987,319	68,460	98,731	1,055,779	1,086,050
ウラジロモミ	2000本/ha	2099本/ha	652,000	211,440	3,999	72,864	940,303	65,200	94,030	1,005,503	1,034,333
ウラジロモミ	1900本/ha	1999本/ha	619,400	200,868	3,799	69,221	893,288	61,940	89,328	955,228	982,616
ウラジロモミ	1800本/ha	1899本/ha	586,800	190,296	3,599	65,578	846,273	58,680	84,627	904,953	930,900
ウラジロモミ	1700本/ha	1799本/ha	554,200	179,724	3,399	61,935	799,258	55,420	79,925	854,678	879,183
ウラジロモミ	1600本/ha	1699本/ha	521,600	169,152	3,199	58,291	752,242	52,160	75,224	804,402	827,466
ウラジロモミ	1500本/ha	1599本/ha	489,000	158,580	2,999	54,648	705,227	48,900	70,522	754,127	775,749
コナラ（ポット苗）	3000本/ha		1,215,000	317,160	5,999	129,205	1,667,364	121,500	166,736	1,788,864	1,834,100
コナラ（ポット苗）	2900本/ha	2999本/ha	1,174,500	306,588	5,799	124,898	1,611,785	117,450	161,178	1,729,235	1,772,963
コナラ（ポット苗）	2800本/ha	2899本/ha	1,134,000	296,016	5,599	120,591	1,556,206	113,400	155,620	1,669,606	1,711,826
コナラ（ポット苗）	2700本/ha	2799本/ha	1,093,500	285,444	5,399	116,284	1,500,627	109,350	150,062	1,609,977	1,650,689
コナラ（ポット苗）	2600本/ha	2699本/ha	1,053,000	274,872	5,199	111,977	1,445,048	105,300	144,504	1,550,348	1,589,552
コナラ（ポット苗）	2500本/ha	2599本/ha	1,012,500	264,300	4,999	107,671	1,389,470	101,250	138,947	1,490,720	1,528,417
コナラ（ポット苗）	2400本/ha	2499本/ha	972,000	253,728	4,799	103,364	1,333,891	97,200	133,389	1,431,091	1,467,280
コナラ（ポット苗）	2300本/ha	2399本/ha	931,500	243,156	4,599	99,057	1,278,312	93,150	127,831	1,371,462	1,406,143
コナラ（ポット苗）	2200本/ha	2299本/ha	891,000	232,584	4,399	94,750	1,222,733	89,100	122,273	1,311,833	1,345,006
コナラ（ポット苗）	2100本/ha	2199本/ha	850,500	222,012	4,199	90,443	1,167,154	85,050	116,715	1,252,204	1,283,869
コナラ（ポット苗）	2000本/ha	2099本/ha	810,000	211,440	3,999	86,136	1,111,575	81,000	111,157	1,192,575	1,222,732
コナラ（ポット苗）	1900本/ha	1999本/ha	769,500	200,868	3,799	81,830	1,055,997	76,950	105,599	1,132,947	1,161,596
コナラ（ポット苗）	1800本/ha	1899本/ha	729,000	190,296	3,599	77,523	1,000,418	72,900	100,041	1,073,318	1,100,459
コナラ（ポット苗）	1700本/ha	1799本/ha	688,500	179,724	3,399	73,216	944,839	68,850	94,483	1,013,689	1,039,322
コナラ（ポット苗）	1600本/ha	1699本/ha	648,000	169,152	3,199	68,909	889,260	64,800	88,926	954,060	978,186
コナラ（ポット苗）	1500本/ha	1599本/ha	607,500	158,580	2,999	64,602	833,681	60,750	83,368	894,431	917,049

1-2-1. 植栽標準単価（フォワーダ運搬）（国費を充当した事業により購入等した機械を使用する場合）

（円）

樹種	最小	最大	苗木代	植穴堀付・植付	苗木運搬（フォワーダ）	共通仮設費8.4%	税抜き単価	消費税（直営）	消費税（請負）	標準単価（直営）	標準単価（請負）
ケヤキ(ポット苗)	3000本/ha		1,215,000	317,160	5,999	129,205	1,667,364	121,500	166,736	1,788,864	1,834,100
ケヤキ(ポット苗)	2900本/ha	2999本/ha	1,174,500	306,588	5,799	124,898	1,611,785	117,450	161,178	1,729,235	1,772,963
ケヤキ(ポット苗)	2800本/ha	2899本/ha	1,134,000	296,016	5,599	120,591	1,556,206	113,400	155,620	1,669,606	1,711,826
ケヤキ(ポット苗)	2700本/ha	2799本/ha	1,093,500	285,444	5,399	116,284	1,500,627	109,350	150,062	1,609,977	1,650,689
ケヤキ(ポット苗)	2600本/ha	2699本/ha	1,053,000	274,872	5,199	111,977	1,445,048	105,300	144,504	1,550,348	1,589,552
ケヤキ(ポット苗)	2500本/ha	2599本/ha	1,012,500	264,300	4,999	107,671	1,389,470	101,250	138,947	1,490,720	1,528,417
ケヤキ(ポット苗)	2400本/ha	2499本/ha	972,000	253,728	4,799	103,364	1,333,891	97,200	133,389	1,431,091	1,467,280
ケヤキ(ポット苗)	2300本/ha	2399本/ha	931,500	243,156	4,599	99,057	1,278,312	93,150	127,831	1,371,462	1,406,143
ケヤキ(ポット苗)	2200本/ha	2299本/ha	891,000	232,584	4,399	94,750	1,222,733	89,100	122,273	1,311,833	1,345,006
ケヤキ(ポット苗)	2100本/ha	2199本/ha	850,500	222,012	4,199	90,443	1,167,154	85,050	116,715	1,252,204	1,283,869
ケヤキ(ポット苗)	2000本/ha	2099本/ha	810,000	211,440	3,999	86,136	1,111,575	81,000	111,157	1,192,575	1,222,732
ケヤキ(ポット苗)	1900本/ha	1999本/ha	769,500	200,868	3,799	81,830	1,055,997	76,950	105,599	1,132,947	1,161,596
ケヤキ(ポット苗)	1800本/ha	1899本/ha	729,000	190,296	3,599	77,523	1,000,418	72,900	100,041	1,073,318	1,100,459
ケヤキ(ポット苗)	1700本/ha	1799本/ha	688,500	179,724	3,399	73,216	944,839	68,850	94,483	1,013,689	1,039,322
ケヤキ(ポット苗)	1600本/ha	1699本/ha	648,000	169,152	3,199	68,909	889,260	64,800	88,926	954,060	978,186
ケヤキ(ポット苗)	1500本/ha	1599本/ha	607,500	158,580	2,999	64,602	833,681	60,750	83,368	894,431	917,049
ヤマザクラ(ポット苗)	3000本/ha		1,215,000	317,160	5,999	129,205	1,667,364	121,500	166,736	1,788,864	1,834,100
ヤマザクラ(ポット苗)	2900本/ha	2999本/ha	1,174,500	306,588	5,799	124,898	1,611,785	117,450	161,178	1,729,235	1,772,963
ヤマザクラ(ポット苗)	2800本/ha	2899本/ha	1,134,000	296,016	5,599	120,591	1,556,206	113,400	155,620	1,669,606	1,711,826
ヤマザクラ(ポット苗)	2700本/ha	2799本/ha	1,093,500	285,444	5,399	116,284	1,500,627	109,350	150,062	1,609,977	1,650,689
ヤマザクラ(ポット苗)	2600本/ha	2699本/ha	1,053,000	274,872	5,199	111,977	1,445,048	105,300	144,504	1,550,348	1,589,552
ヤマザクラ(ポット苗)	2500本/ha	2599本/ha	1,012,500	264,300	4,999	107,671	1,389,470	101,250	138,947	1,490,720	1,528,417
ヤマザクラ(ポット苗)	2400本/ha	2499本/ha	972,000	253,728	4,799	103,364	1,333,891	97,200	133,389	1,431,091	1,467,280
ヤマザクラ(ポット苗)	2300本/ha	2399本/ha	931,500	243,156	4,599	99,057	1,278,312	93,150	127,831	1,371,462	1,406,143
ヤマザクラ(ポット苗)	2200本/ha	2299本/ha	891,000	232,584	4,399	94,750	1,222,733	89,100	122,273	1,311,833	1,345,006
ヤマザクラ(ポット苗)	2100本/ha	2199本/ha	850,500	222,012	4,199	90,443	1,167,154	85,050	116,715	1,252,204	1,283,869
ヤマザクラ(ポット苗)	2000本/ha	2099本/ha	810,000	211,440	3,999	86,136	1,111,575	81,000	111,157	1,192,575	1,222,732
ヤマザクラ(ポット苗)	1900本/ha	1999本/ha	769,500	200,868	3,799	81,830	1,055,997	76,950	105,599	1,132,947	1,161,596
ヤマザクラ(ポット苗)	1800本/ha	1899本/ha	729,000	190,296	3,599	77,523	1,000,418	72,900	100,041	1,073,318	1,100,459
ヤマザクラ(ポット苗)	1700本/ha	1799本/ha	688,500	179,724	3,399	73,216	944,839	68,850	94,483	1,013,689	1,039,322
ヤマザクラ(ポット苗)	1600本/ha	1699本/ha	648,000	169,152	3,199	68,909	889,260	64,800	88,926	954,060	978,186
ヤマザクラ(ポット苗)	1500本/ha	1599本/ha	607,500	158,580	2,999	64,602	833,681	60,750	83,368	894,431	917,049

1-2-1. 植栽標準単価（フォワーダ運搬）（国費を充当した事業により購入等した機械を使用する場合）

（円）

樹種	最小	最大	苗木代	植穴堀付・植付	苗木運搬（フォワーダ）	共通仮設費8.4%	税抜き単価	消費税（直営）	消費税（請負）	標準単価（直営）	標準単価（請負）
クヌギ（ポット苗）	3000本/ha		1,215,000	317,160	5,999	129,205	1,667,364	121,500	166,736	1,788,864	1,834,100
クヌギ（ポット苗）	2900本/ha	2999本/ha	1,174,500	306,588	5,799	124,898	1,611,785	117,450	161,178	1,729,235	1,772,963
クヌギ（ポット苗）	2800本/ha	2899本/ha	1,134,000	296,016	5,599	120,591	1,556,206	113,400	155,620	1,669,606	1,711,826
クヌギ（ポット苗）	2700本/ha	2799本/ha	1,093,500	285,444	5,399	116,284	1,500,627	109,350	150,062	1,609,977	1,650,689
クヌギ（ポット苗）	2600本/ha	2699本/ha	1,053,000	274,872	5,199	111,977	1,445,048	105,300	144,504	1,550,348	1,589,552
クヌギ（ポット苗）	2500本/ha	2599本/ha	1,012,500	264,300	4,999	107,671	1,389,470	101,250	138,947	1,490,720	1,528,417
クヌギ（ポット苗）	2400本/ha	2499本/ha	972,000	253,728	4,799	103,364	1,333,891	97,200	133,389	1,431,091	1,467,280
クヌギ（ポット苗）	2300本/ha	2399本/ha	931,500	243,156	4,599	99,057	1,278,312	93,150	127,831	1,371,462	1,406,143
クヌギ（ポット苗）	2200本/ha	2299本/ha	891,000	232,584	4,399	94,750	1,222,733	89,100	122,273	1,311,833	1,345,006
クヌギ（ポット苗）	2100本/ha	2199本/ha	850,500	222,012	4,199	90,443	1,167,154	85,050	116,715	1,252,204	1,283,869
クヌギ（ポット苗）	2000本/ha	2099本/ha	810,000	211,440	3,999	86,136	1,111,575	81,000	111,157	1,192,575	1,222,732
クヌギ（ポット苗）	1900本/ha	1999本/ha	769,500	200,868	3,799	81,830	1,055,997	76,950	105,599	1,132,947	1,161,596
クヌギ（ポット苗）	1800本/ha	1899本/ha	729,000	190,296	3,599	77,523	1,000,418	72,900	100,041	1,073,318	1,100,459
クヌギ（ポット苗）	1700本/ha	1799本/ha	688,500	179,724	3,399	73,216	944,839	68,850	94,483	1,013,689	1,039,322
クヌギ（ポット苗）	1600本/ha	1699本/ha	648,000	169,152	3,199	68,909	889,260	64,800	88,926	954,060	978,186
クヌギ（ポット苗）	1500本/ha	1599本/ha	607,500	158,580	2,999	64,602	833,681	60,750	83,368	894,431	917,049
カエデ（ポット苗）	3000本/ha		1,197,000	317,160	5,999	127,693	1,647,852	119,700	164,785	1,767,552	1,812,637
カエデ（ポット苗）	2900本/ha	2999本/ha	1,157,100	306,588	5,799	123,436	1,592,923	115,710	159,292	1,708,633	1,752,215
カエデ（ポット苗）	2800本/ha	2899本/ha	1,117,200	296,016	5,599	119,180	1,537,995	111,720	153,799	1,649,715	1,691,794
カエデ（ポット苗）	2700本/ha	2799本/ha	1,077,300	285,444	5,399	114,924	1,483,067	107,730	148,306	1,590,797	1,631,373
カエデ（ポット苗）	2600本/ha	2699本/ha	1,037,400	274,872	5,199	110,667	1,428,138	103,740	142,813	1,531,878	1,570,951
カエデ（ポット苗）	2500本/ha	2599本/ha	997,500	264,300	4,999	106,411	1,373,210	99,750	137,321	1,472,960	1,510,531
カエデ（ポット苗）	2400本/ha	2499本/ha	957,600	253,728	4,799	102,154	1,318,281	95,760	131,828	1,414,041	1,450,109
カエデ（ポット苗）	2300本/ha	2399本/ha	917,700	243,156	4,599	97,898	1,263,353	91,770	126,335	1,355,123	1,389,688
カエデ（ポット苗）	2200本/ha	2299本/ha	877,800	232,584	4,399	93,641	1,208,424	87,780	120,842	1,296,204	1,329,266
カエデ（ポット苗）	2100本/ha	2199本/ha	837,900	222,012	4,199	89,385	1,153,496	83,790	115,349	1,237,286	1,268,845
カエデ（ポット苗）	2000本/ha	2099本/ha	798,000	211,440	3,999	85,128	1,098,567	79,800	109,856	1,178,367	1,208,423
カエデ（ポット苗）	1900本/ha	1999本/ha	758,100	200,868	3,799	80,872	1,043,639	75,810	104,363	1,119,449	1,148,002
カエデ（ポット苗）	1800本/ha	1899本/ha	718,200	190,296	3,599	76,615	988,710	71,820	98,871	1,060,530	1,087,581
カエデ（ポット苗）	1700本/ha	1799本/ha	678,300	179,724	3,399	72,359	933,782	67,830	93,378	1,001,612	1,027,160
カエデ（ポット苗）	1600本/ha	1699本/ha	638,400	169,152	3,199	68,103	878,854	63,840	87,885	942,694	966,739
カエデ（ポット苗）	1500本/ha	1599本/ha	598,500	158,580	2,999	63,846	823,925	59,850	82,392	883,775	906,317

1-2-1. 植栽標準単価（フォワーダ運搬）（国費を充当した事業により購入等した機械を使用する場合）

（円）

樹種	最小	最大	苗木代	植穴堀付・植付	苗木運搬（フォワーダ）	共通仮設費8.4%	税抜き単価	消費税（直営）	消費税（請負）	標準単価（直営）	標準単価（請負）
キハダ（ポット苗）	3000本/ha		1,551,000	317,160	5,999	157,429	2,031,588	155,100	203,158	2,186,688	2,234,746
キハダ（ポット苗）	2900本/ha	2999本/ha	1,499,300	306,588	5,799	152,181	1,963,868	149,930	196,386	2,113,798	2,160,254
キハダ（ポット苗）	2800本/ha	2899本/ha	1,447,600	296,016	5,599	146,934	1,896,149	144,760	189,614	2,040,909	2,085,763
キハダ（ポット苗）	2700本/ha	2799本/ha	1,395,900	285,444	5,399	141,686	1,828,429	139,590	182,842	1,968,019	2,011,271
キハダ（ポット苗）	2600本/ha	2699本/ha	1,344,200	274,872	5,199	136,438	1,760,709	134,420	176,070	1,895,129	1,936,779
キハダ（ポット苗）	2500本/ha	2599本/ha	1,292,500	264,300	4,999	131,191	1,692,990	129,250	169,299	1,822,240	1,862,289
キハダ（ポット苗）	2400本/ha	2499本/ha	1,240,800	253,728	4,799	125,943	1,625,270	124,080	162,527	1,749,350	1,787,797
キハダ（ポット苗）	2300本/ha	2399本/ha	1,189,100	243,156	4,599	120,695	1,557,550	118,910	155,755	1,676,460	1,713,305
キハダ（ポット苗）	2200本/ha	2299本/ha	1,137,400	232,584	4,399	115,448	1,489,831	113,740	148,983	1,603,571	1,638,814
キハダ（ポット苗）	2100本/ha	2199本/ha	1,085,700	222,012	4,199	110,200	1,422,111	108,570	142,211	1,530,681	1,564,322
キハダ（ポット苗）	2000本/ha	2099本/ha	1,034,000	211,440	3,999	104,952	1,354,391	103,400	135,439	1,457,791	1,489,830
キハダ（ポット苗）	1900本/ha	1999本/ha	982,300	200,868	3,799	99,705	1,286,672	98,230	128,667	1,384,902	1,415,339
キハダ（ポット苗）	1800本/ha	1899本/ha	930,600	190,296	3,599	94,457	1,218,952	93,060	121,895	1,312,012	1,340,847
キハダ（ポット苗）	1700本/ha	1799本/ha	878,900	179,724	3,399	89,209	1,151,232	87,890	115,123	1,239,122	1,266,355
キハダ（ポット苗）	1600本/ha	1699本/ha	827,200	169,152	3,199	83,962	1,083,513	82,720	108,351	1,166,233	1,191,864
キハダ（ポット苗）	1500本/ha	1599本/ha	775,500	158,580	2,999	78,714	1,015,793	77,550	101,579	1,093,343	1,117,372
ブナ（ポット苗）	3000本/ha		1,908,000	317,160	5,999	187,417	2,418,576	190,800	241,857	2,609,376	2,660,433
ブナ（ポット苗）	2900本/ha	2999本/ha	1,844,400	306,588	5,799	181,170	2,337,957	184,440	233,795	2,522,397	2,571,752
ブナ（ポット苗）	2800本/ha	2899本/ha	1,780,800	296,016	5,599	174,922	2,257,337	178,080	225,733	2,435,417	2,483,070
ブナ（ポット苗）	2700本/ha	2799本/ha	1,717,200	285,444	5,399	168,675	2,176,718	171,720	217,671	2,348,438	2,394,389
ブナ（ポット苗）	2600本/ha	2699本/ha	1,653,600	274,872	5,199	162,428	2,096,099	165,360	209,609	2,261,459	2,305,708
ブナ（ポット苗）	2500本/ha	2599本/ha	1,590,000	264,300	4,999	156,181	2,015,480	159,000	201,548	2,174,480	2,217,028
ブナ（ポット苗）	2400本/ha	2499本/ha	1,526,400	253,728	4,799	149,933	1,934,860	152,640	193,486	2,087,500	2,128,346
ブナ（ポット苗）	2300本/ha	2399本/ha	1,462,800	243,156	4,599	143,686	1,854,241	146,280	185,424	2,000,521	2,039,665
ブナ（ポット苗）	2200本/ha	2299本/ha	1,399,200	232,584	4,399	137,439	1,773,622	139,920	177,362	1,913,542	1,950,984
ブナ（ポット苗）	2100本/ha	2199本/ha	1,335,600	222,012	4,199	131,192	1,693,003	133,560	169,300	1,826,563	1,862,303
ブナ（ポット苗）	2000本/ha	2099本/ha	1,272,000	211,440	3,999	124,944	1,612,383	127,200	161,238	1,739,583	1,773,621
ブナ（ポット苗）	1900本/ha	1999本/ha	1,208,400	200,868	3,799	118,697	1,531,764	120,840	153,176	1,652,604	1,684,940
ブナ（ポット苗）	1800本/ha	1899本/ha	1,144,800	190,296	3,599	112,450	1,451,145	114,480	145,114	1,565,625	1,596,259
ブナ（ポット苗）	1700本/ha	1799本/ha	1,081,200	179,724	3,399	106,203	1,370,526	108,120	137,052	1,478,646	1,507,578
ブナ（ポット苗）	1600本/ha	1699本/ha	1,017,600	169,152	3,199	99,955	1,289,906	101,760	128,990	1,391,666	1,418,896
ブナ（ポット苗）	1500本/ha	1599本/ha	954,000	158,580	2,999	93,708	1,209,287	95,400	120,928	1,304,687	1,330,215

1-2-1. 植栽標準単価（フォワーダ運搬）（国費を充当した事業により購入等した機械を使用する場合）

（円）

樹種	最小	最大	苗木代	植穴堀付・植付	苗木運搬（フォワーダ）	共通仮設費8.4%	税抜き単価	消費税（直営）	消費税（請負）	標準単価（直営）	標準単価（請負）
コブシ（ポット苗）	3000本/ha		1,329,000	317,160	5,999	138,781	1,790,940	132,900	179,094	1,923,840	1,970,034
コブシ（ポット苗）	2900本/ha	2999本/ha	1,284,700	306,588	5,799	134,155	1,731,242	128,470	173,124	1,859,712	1,904,366
コブシ（ポット苗）	2800本/ha	2899本/ha	1,240,400	296,016	5,599	129,529	1,671,544	124,040	167,154	1,795,584	1,838,698
コブシ（ポット苗）	2700本/ha	2799本/ha	1,196,100	285,444	5,399	124,903	1,611,846	119,610	161,184	1,731,456	1,773,030
コブシ（ポット苗）	2600本/ha	2699本/ha	1,151,800	274,872	5,199	120,277	1,552,148	115,180	155,214	1,667,328	1,707,362
コブシ（ポット苗）	2500本/ha	2599本/ha	1,107,500	264,300	4,999	115,651	1,492,450	110,750	149,245	1,603,200	1,641,695
コブシ（ポット苗）	2400本/ha	2499本/ha	1,063,200	253,728	4,799	111,025	1,432,752	106,320	143,275	1,539,072	1,576,027
コブシ（ポット苗）	2300本/ha	2399本/ha	1,018,900	243,156	4,599	106,399	1,373,054	101,890	137,305	1,474,944	1,510,359
コブシ（ポット苗）	2200本/ha	2299本/ha	974,600	232,584	4,399	101,772	1,313,355	97,460	131,335	1,410,815	1,444,690
コブシ（ポット苗）	2100本/ha	2199本/ha	930,300	222,012	4,199	97,146	1,253,657	93,030	125,365	1,346,687	1,379,022
コブシ（ポット苗）	2000本/ha	2099本/ha	886,000	211,440	3,999	92,520	1,193,959	88,600	119,395	1,282,559	1,313,354
コブシ（ポット苗）	1900本/ha	1999本/ha	841,700	200,868	3,799	87,894	1,134,261	84,170	113,426	1,218,431	1,247,687
コブシ（ポット苗）	1800本/ha	1899本/ha	797,400	190,296	3,599	83,268	1,074,563	79,740	107,456	1,154,303	1,182,019
コブシ（ポット苗）	1700本/ha	1799本/ha	753,100	179,724	3,399	78,642	1,014,865	75,310	101,486	1,090,175	1,116,351
コブシ（ポット苗）	1600本/ha	1699本/ha	708,800	169,152	3,199	74,016	955,167	70,880	95,516	1,026,047	1,050,683
コブシ（ポット苗）	1500本/ha	1599本/ha	664,500	158,580	2,999	69,390	895,469	66,450	89,546	961,919	985,015

1-2-1. 植栽標準単価（フォワーダ運搬）（国費を充当した事業により購入等した機械を使用する場合）

（円）

樹種	最小	最大	苗木代	植穴堀付・植付	苗木運搬（フォワーダ）	共通仮設費8.4%	税抜き単価	消費税（直営）	消費税（請負）	標準単価（直営）	標準単価（請負）
スギ（コンテナ苗）	3000本/ha		675,000	278,760	5,999	80,619	1,040,378	67,500	104,037	1,107,878	1,144,415
スギ（コンテナ苗）	2900本/ha	2999本/ha	652,500	269,468	5,799	77,932	1,005,699	65,250	100,569	1,070,949	1,106,268
スギ（コンテナ苗）	2800本/ha	2899本/ha	630,000	260,176	5,599	75,245	971,020	63,000	97,102	1,034,020	1,068,122
スギ（コンテナ苗）	2700本/ha	2799本/ha	607,500	250,884	5,399	72,557	936,340	60,750	93,634	997,090	1,029,974
スギ（コンテナ苗）	2600本/ha	2699本/ha	585,000	241,592	5,199	69,870	901,661	58,500	90,166	960,161	991,827
スギ（コンテナ苗）	2500本/ha	2599本/ha	562,500	232,300	4,999	67,183	866,982	56,250	86,698	923,232	953,680
スギ（コンテナ苗）	2400本/ha	2499本/ha	540,000	223,008	4,799	64,495	832,302	54,000	83,230	886,302	915,532
スギ（コンテナ苗）	2300本/ha	2399本/ha	517,500	213,716	4,599	61,808	797,623	51,750	79,762	849,373	877,385
スギ（コンテナ苗）	2200本/ha	2299本/ha	495,000	204,424	4,399	59,121	762,944	49,500	76,294	812,444	839,238
スギ（コンテナ苗）	2100本/ha	2199本/ha	472,500	195,132	4,199	56,433	728,264	47,250	72,826	775,514	801,090
スギ（コンテナ苗）	2000本/ha	2099本/ha	450,000	185,840	3,999	53,746	693,585	45,000	69,358	738,585	762,943
スギ（コンテナ苗）	1900本/ha	1999本/ha	427,500	176,548	3,799	51,059	658,906	42,750	65,890	701,656	724,796
スギ（コンテナ苗）	1800本/ha	1899本/ha	405,000	167,256	3,599	48,371	624,226	40,500	62,422	664,726	686,648
スギ（コンテナ苗）	1700本/ha	1799本/ha	382,500	157,964	3,399	45,684	589,547	38,250	58,954	627,797	648,501
スギ（コンテナ苗）	1600本/ha	1699本/ha	360,000	148,672	3,199	42,997	554,868	36,000	55,486	590,868	610,354
スギ（コンテナ苗）	1500本/ha	1599本/ha	337,500	139,380	2,999	40,309	520,188	33,750	52,018	553,938	572,206
スギ（コンテナ苗）	1400本/ha	1499本/ha	315,000	130,088	2,799	37,622	485,509	31,500	48,550	517,009	534,059
スギ（コンテナ苗）	1300本/ha	1399本/ha	292,500	120,796	2,599	34,935	450,830	29,250	45,083	480,080	495,913
スギ（コンテナ苗）	1200本/ha	1299本/ha	270,000	111,504	2,399	32,247	416,150	27,000	41,615	443,150	457,765
スギ（コンテナ苗）	1100本/ha	1199本/ha	247,500	102,212	2,199	29,560	381,471	24,750	38,147	406,221	419,618
スギ（コンテナ苗）	1000本/ha	1099本/ha	225,000	92,920	1,999	26,873	346,792	22,500	34,679	369,292	381,471

1-2-1. 植栽標準単価（フォワーダ運搬）（国費を充当した事業により購入等した機械を使用する場合）

（円）

樹種	最小	最大	苗木代	植穴堀付・植付	苗木運搬（フォワーダ）	共通仮設費8.4%	税抜き単価	消費税（直営）	消費税（請負）	標準単価（直営）	標準単価（請負）
ヒノキ（コンテナ苗）	3000本/ha		675,000	278,760	5,999	80,619	1,040,378	67,500	104,037	1,107,878	1,144,415
ヒノキ（コンテナ苗）	2900本/ha	2999本/ha	652,500	269,468	5,799	77,932	1,005,699	65,250	100,569	1,070,949	1,106,268
ヒノキ（コンテナ苗）	2800本/ha	2899本/ha	630,000	260,176	5,599	75,245	971,020	63,000	97,102	1,034,020	1,068,122
ヒノキ（コンテナ苗）	2700本/ha	2799本/ha	607,500	250,884	5,399	72,557	936,340	60,750	93,634	997,090	1,029,974
ヒノキ（コンテナ苗）	2600本/ha	2699本/ha	585,000	241,592	5,199	69,870	901,661	58,500	90,166	960,161	991,827
ヒノキ（コンテナ苗）	2500本/ha	2599本/ha	562,500	232,300	4,999	67,183	866,982	56,250	86,698	923,232	953,680
ヒノキ（コンテナ苗）	2400本/ha	2499本/ha	540,000	223,008	4,799	64,495	832,302	54,000	83,230	886,302	915,532
ヒノキ（コンテナ苗）	2300本/ha	2399本/ha	517,500	213,716	4,599	61,808	797,623	51,750	79,762	849,373	877,385
ヒノキ（コンテナ苗）	2200本/ha	2299本/ha	495,000	204,424	4,399	59,121	762,944	49,500	76,294	812,444	839,238
ヒノキ（コンテナ苗）	2100本/ha	2199本/ha	472,500	195,132	4,199	56,433	728,264	47,250	72,826	775,514	801,090
ヒノキ（コンテナ苗）	2000本/ha	2099本/ha	450,000	185,840	3,999	53,746	693,585	45,000	69,358	738,585	762,943
ヒノキ（コンテナ苗）	1900本/ha	1999本/ha	427,500	176,548	3,799	51,059	658,906	42,750	65,890	701,656	724,796
ヒノキ（コンテナ苗）	1800本/ha	1899本/ha	405,000	167,256	3,599	48,371	624,226	40,500	62,422	664,726	686,648
ヒノキ（コンテナ苗）	1700本/ha	1799本/ha	382,500	157,964	3,399	45,684	589,547	38,250	58,954	627,797	648,501
ヒノキ（コンテナ苗）	1600本/ha	1699本/ha	360,000	148,672	3,199	42,997	554,868	36,000	55,486	590,868	610,354
ヒノキ（コンテナ苗）	1500本/ha	1599本/ha	337,500	139,380	2,999	40,309	520,188	33,750	52,018	553,938	572,206

1-2-1. 植栽標準単価（フォワーダ運搬）（国費を充当した事業により購入等した機械を使用する場合）

（円）

樹種	最小	最大	苗木代	植穴堀付・植付	苗木運搬（フォワーダ）	共通仮設費8.4%	税抜き単価	消費税（直営）	消費税（請負）	標準単価（直営）	標準単価（請負）
カラマツ（コンテナ苗）	3000本/ha		753,000	278,760	5,999	87,171	1,124,930	75,300	112,493	1,200,230	1,237,423
カラマツ（コンテナ苗）	2900本/ha	2999本/ha	727,900	269,468	5,799	84,266	1,087,433	72,790	108,743	1,160,223	1,196,176
カラマツ（コンテナ苗）	2800本/ha	2899本/ha	702,800	260,176	5,599	81,360	1,049,935	70,280	104,993	1,120,215	1,154,928
カラマツ（コンテナ苗）	2700本/ha	2799本/ha	677,700	250,884	5,399	78,454	1,012,437	67,770	101,243	1,080,207	1,113,680
カラマツ（コンテナ苗）	2600本/ha	2699本/ha	652,600	241,592	5,199	75,548	974,939	65,260	97,493	1,040,199	1,072,432
カラマツ（コンテナ苗）	2500本/ha	2599本/ha	627,500	232,300	4,999	72,643	937,442	62,750	93,744	1,000,192	1,031,186
カラマツ（コンテナ苗）	2400本/ha	2499本/ha	602,400	223,008	4,799	69,737	899,944	60,240	89,994	960,184	989,938
カラマツ（コンテナ苗）	2300本/ha	2399本/ha	577,300	213,716	4,599	66,831	862,446	57,730	86,244	920,176	948,690
カラマツ（コンテナ苗）	2200本/ha	2299本/ha	552,200	204,424	4,399	63,925	824,948	55,220	82,494	880,168	907,442
カラマツ（コンテナ苗）	2100本/ha	2199本/ha	527,100	195,132	4,199	61,020	787,451	52,710	78,745	840,161	866,196
カラマツ（コンテナ苗）	2000本/ha	2099本/ha	502,000	185,840	3,999	58,114	749,953	50,200	74,995	800,153	824,948
カラマツ（コンテナ苗）	1900本/ha	1999本/ha	476,900	176,548	3,799	55,208	712,455	47,690	71,245	760,145	783,700
カラマツ（コンテナ苗）	1800本/ha	1899本/ha	451,800	167,256	3,599	52,303	674,958	45,180	67,495	720,138	742,453
カラマツ（コンテナ苗）	1700本/ha	1799本/ha	426,700	157,964	3,399	49,397	637,460	42,670	63,746	680,130	701,206
カラマツ（コンテナ苗）	1600本/ha	1699本/ha	401,600	148,672	3,199	46,491	599,962	40,160	59,996	640,122	659,958
カラマツ（コンテナ苗）	1500本/ha	1599本/ha	376,500	139,380	2,999	43,585	562,464	37,650	56,246	600,114	618,710
カラマツ（コンテナ苗）	1400本/ha	1499本/ha	351,400	130,088	2,799	40,680	524,967	35,140	52,496	560,107	577,463
カラマツ（コンテナ苗）	1300本/ha	1399本/ha	326,300	120,796	2,599	37,774	487,469	32,630	48,746	520,099	536,215
カラマツ（コンテナ苗）	1200本/ha	1299本/ha	301,200	111,504	2,399	34,868	449,971	30,120	44,997	480,091	494,968
カラマツ（コンテナ苗）	1100本/ha	1199本/ha	276,100	102,212	2,199	31,962	412,473	27,610	41,247	440,083	453,720
カラマツ（コンテナ苗）	1000本/ha	1099本/ha	251,000	92,920	1,999	29,057	374,976	25,100	37,497	400,076	412,473

1-2-2. 植栽標準単価（フォワーダ運搬）（1-2-1以外の場合）

（円）

樹種	最小	最大	苗木代	植穴堀付・植付	苗木運搬（フォワーダ）	共通仮設費8.4%	税抜き単価	消費税（直営）	消費税（請負）	標準単価（直営）	標準単価（請負）
スギ	3000本/ha		444,000	317,160	6,377	64,473	**832,010**	44,400	83,201	**876,410**	**915,211**
スギ	2900本/ha	2999本/ha	429,200	306,588	6,164	62,323	**804,275**	42,920	80,427	**847,195**	**884,702**
スギ	2800本/ha	2899本/ha	414,400	296,016	5,952	60,174	**776,542**	41,440	77,654	**817,982**	**854,196**
スギ	2700本/ha	2799本/ha	399,600	285,444	5,739	58,025	**748,808**	39,960	74,880	**788,768**	**823,688**
スギ	2600本/ha	2699本/ha	384,800	274,872	5,527	55,876	**721,075**	38,480	72,107	**759,555**	**793,182**
スギ	2500本/ha	2599本/ha	370,000	264,300	5,314	53,727	**693,341**	37,000	69,334	**730,341**	**762,675**
スギ	2400本/ha	2499本/ha	355,200	253,728	5,102	51,578	**665,608**	35,520	66,560	**701,128**	**732,168**
スギ	2300本/ha	2399本/ha	340,400	243,156	4,889	49,429	**637,874**	34,040	63,787	**671,914**	**701,661**
スギ	2200本/ha	2299本/ha	325,600	232,584	4,676	47,280	**610,140**	32,560	61,014	**642,700**	**671,154**
スギ	2100本/ha	2199本/ha	310,800	222,012	4,464	45,131	**582,407**	31,080	58,240	**613,487**	**640,647**
スギ	2000本/ha	2099本/ha	296,000	211,440	4,251	42,982	**554,673**	29,600	55,467	**584,273**	**610,140**
スギ	1900本/ha	1999本/ha	281,200	200,868	4,039	40,832	**526,939**	28,120	52,693	**555,059**	**579,632**
スギ	1800本/ha	1899本/ha	266,400	190,296	3,826	38,683	**499,205**	26,640	49,920	**525,845**	**549,125**
スギ	1700本/ha	1799本/ha	251,600	179,724	3,613	36,534	**471,471**	25,160	47,147	**496,631**	**518,618**
スギ	1600本/ha	1699本/ha	236,800	169,152	3,401	34,385	**443,738**	23,680	44,373	**467,418**	**488,111**
スギ	1500本/ha	1599本/ha	222,000	158,580	3,188	32,236	**416,004**	22,200	41,600	**438,204**	**457,604**
スギ	1400本/ha	1499本/ha	207,200	148,008	2,976	30,087	**388,271**	20,720	38,827	**408,991**	**427,098**
スギ	1300本/ha	1399本/ha	192,400	137,436	2,763	27,938	**360,537**	19,240	36,053	**379,777**	**396,590**
スギ	1200本/ha	1299本/ha	177,600	126,864	2,551	25,789	**332,804**	17,760	33,280	**350,564**	**366,084**
スギ	1100本/ha	1199本/ha	162,800	116,292	2,338	23,640	**305,070**	16,280	30,507	**321,350**	**335,577**
スギ	1000本/ha	1099本/ha	148,000	105,720	2,125	21,490	**277,335**	14,800	27,733	**292,135**	**305,068**

1-2-2. 植栽標準単価（フォワーダ運搬）（1-2-1以外の場合）

（円）

樹種	最小	最大	苗木代	植穴堀付・植付	苗木運搬（フォワーダ）	共通仮設費8.4%	税抜き単価	消費税（直営）	消費税（請負）	標準単価（直営）	標準単価（請負）
ヒノキ	3000本/ha		444,000	317,160	6,377	64,473	832,010	44,400	83,201	876,410	915,211
ヒノキ	2900本/ha	2999本/ha	429,200	306,588	6,164	62,323	804,275	42,920	80,427	847,195	884,702
ヒノキ	2800本/ha	2899本/ha	414,400	296,016	5,952	60,174	776,542	41,440	77,654	817,982	854,196
ヒノキ	2700本/ha	2799本/ha	399,600	285,444	5,739	58,025	748,808	39,960	74,880	788,768	823,688
ヒノキ	2600本/ha	2699本/ha	384,800	274,872	5,527	55,876	721,075	38,480	72,107	759,555	793,182
ヒノキ	2500本/ha	2599本/ha	370,000	264,300	5,314	53,727	693,341	37,000	69,334	730,341	762,675
ヒノキ	2400本/ha	2499本/ha	355,200	253,728	5,102	51,578	665,608	35,520	66,560	701,128	732,168
ヒノキ	2300本/ha	2399本/ha	340,400	243,156	4,889	49,429	637,874	34,040	63,787	671,914	701,661
ヒノキ	2200本/ha	2299本/ha	325,600	232,584	4,676	47,280	610,140	32,560	61,014	642,700	671,154
ヒノキ	2100本/ha	2199本/ha	310,800	222,012	4,464	45,131	582,407	31,080	58,240	613,487	640,647
ヒノキ	2000本/ha	2099本/ha	296,000	211,440	4,251	42,982	554,673	29,600	55,467	584,273	610,140
ヒノキ	1900本/ha	1999本/ha	281,200	200,868	4,039	40,832	526,939	28,120	52,693	555,059	579,632
ヒノキ	1800本/ha	1899本/ha	266,400	190,296	3,826	38,683	499,205	26,640	49,920	525,845	549,125
ヒノキ	1700本/ha	1799本/ha	251,600	179,724	3,613	36,534	471,471	25,160	47,147	496,631	518,618
ヒノキ	1600本/ha	1699本/ha	236,800	169,152	3,401	34,385	443,738	23,680	44,373	467,418	488,111
ヒノキ	1500本/ha	1599本/ha	222,000	158,580	3,188	32,236	416,004	22,200	41,600	438,204	457,604
アカマツ	3000本/ha		375,000	317,160	6,377	58,677	757,214	37,500	75,721	794,714	832,935
アカマツ	2900本/ha	2999本/ha	362,500	306,588	6,164	56,721	731,973	36,250	73,197	768,223	805,170
アカマツ	2800本/ha	2899本/ha	350,000	296,016	5,952	54,765	706,733	35,000	70,673	741,733	777,406
アカマツ	2700本/ha	2799本/ha	337,500	285,444	5,739	52,809	681,492	33,750	68,149	715,242	749,641
アカマツ	2600本/ha	2699本/ha	325,000	274,872	5,527	50,853	656,252	32,500	65,625	688,752	721,877
アカマツ	2500本/ha	2599本/ha	312,500	264,300	5,314	48,897	631,011	31,250	63,101	662,261	694,112
アカマツ	2400本/ha	2499本/ha	300,000	253,728	5,102	46,941	605,771	30,000	60,577	635,771	666,348
アカマツ	2300本/ha	2399本/ha	287,500	243,156	4,889	44,985	580,530	28,750	58,053	609,280	638,583
アカマツ	2200本/ha	2299本/ha	275,000	232,584	4,676	43,029	555,289	27,500	55,528	582,789	610,817
アカマツ	2100本/ha	2199本/ha	262,500	222,012	4,464	41,073	530,049	26,250	53,004	556,299	583,053
アカマツ	2000本/ha	2099本/ha	250,000	211,440	4,251	39,118	504,809	25,000	50,480	529,809	555,289
アカマツ	1900本/ha	1999本/ha	237,500	200,868	4,039	37,162	479,569	23,750	47,956	503,319	527,525
アカマツ	1800本/ha	1899本/ha	225,000	190,296	3,826	35,206	454,328	22,500	45,432	476,828	499,760
アカマツ	1700本/ha	1799本/ha	212,500	179,724	3,613	33,250	429,087	21,250	42,908	450,337	471,995
アカマツ	1600本/ha	1699本/ha	200,000	169,152	3,401	31,294	403,847	20,000	40,384	423,847	444,231
アカマツ	1500本/ha	1599本/ha	187,500	158,580	3,188	29,338	378,606	18,750	37,860	397,356	416,466

1-2-2. 植栽標準単価（フォワーダ運搬）（1-2-1以外の場合）

（円）

樹種	最小	最大	苗木代	植穴堀付・植付	苗木運搬（フォワーダ）	共通仮設費8.4%	税抜き単価	消費税（直営）	消費税（請負）	標準単価（直営）	標準単価（請負）
カラマツ	3000本/ha		753,000	317,160	6,377	90,429	1,166,966	75,300	116,696	1,242,266	1,283,662
カラマツ	2900本/ha	2999本/ha	727,900	306,588	6,164	87,414	1,128,066	72,790	112,806	1,200,856	1,240,872
カラマツ	2800本/ha	2899本/ha	702,800	296,016	5,952	84,400	1,089,168	70,280	108,916	1,159,448	1,198,084
カラマツ	2700本/ha	2799本/ha	677,700	285,444	5,739	81,386	1,050,269	67,770	105,026	1,118,039	1,155,295
カラマツ	2600本/ha	2699本/ha	652,600	274,872	5,527	78,371	1,011,370	65,260	101,137	1,076,630	1,112,507
カラマツ	2500本/ha	2599本/ha	627,500	264,300	5,314	75,357	972,471	62,750	97,247	1,035,221	1,069,718
カラマツ	2400本/ha	2499本/ha	602,400	253,728	5,102	72,343	933,573	60,240	93,357	993,813	1,026,930
カラマツ	2300本/ha	2399本/ha	577,300	243,156	4,889	69,328	894,673	57,730	89,467	952,403	984,140
カラマツ	2200本/ha	2299本/ha	552,200	232,584	4,676	66,314	855,774	55,220	85,577	910,994	941,351
カラマツ	2100本/ha	2199本/ha	527,100	222,012	4,464	63,300	816,876	52,710	81,687	869,586	898,563
カラマツ	2000本/ha	2099本/ha	502,000	211,440	4,251	60,286	777,977	50,200	77,797	828,177	855,774
カラマツ	1900本/ha	1999本/ha	476,900	200,868	4,039	57,271	739,078	47,690	73,907	786,768	812,985
カラマツ	1800本/ha	1899本/ha	451,800	190,296	3,826	54,257	700,179	45,180	70,017	745,359	770,196
カラマツ	1700本/ha	1799本/ha	426,700	179,724	3,613	51,243	661,280	42,670	66,128	703,950	727,408
カラマツ	1600本/ha	1699本/ha	401,600	169,152	3,401	48,228	622,381	40,160	62,238	662,541	684,619
カラマツ	1500本/ha	1599本/ha	376,500	158,580	3,188	45,214	583,482	37,650	58,348	621,132	641,830
カラマツ	1400本/ha	1499本/ha	351,400	148,008	2,976	42,200	544,584	35,140	54,458	579,724	599,042
カラマツ	1300本/ha	1399本/ha	326,300	137,436	2,763	39,185	505,684	32,630	50,568	538,314	556,252
カラマツ	1200本/ha	1299本/ha	301,200	126,864	2,551	36,171	466,786	30,120	46,678	496,906	513,464
カラマツ	1100本/ha	1199本/ha	276,100	116,292	2,338	33,157	427,887	27,610	42,788	455,497	470,675
カラマツ	1000本/ha	1099本/ha	251,000	105,720	2,125	30,142	388,987	25,100	38,898	414,087	427,885

1-2-2. 植栽標準単価（フォワーダ運搬）（1-2-1以外の場合）

（円）

樹種	最小	最大	苗木代	植穴堀付・植付	苗木運搬（フォワーダ）	共通仮設費8.4%	税抜き単価	消費税（直営）	消費税（請負）	標準単価（直営）	標準単価（請負）
シラベ	3000本/ha		534,000	317,160	6,377	72,033	**929,570**	53,400	92,957	**982,970**	**1,022,527**
シラベ	2900本/ha	2999本/ha	516,200	306,588	6,164	69,631	**898,583**	51,620	89,858	**950,203**	**988,441**
シラベ	2800本/ha	2899本/ha	498,400	296,016	5,952	67,230	**867,598**	49,840	86,759	**917,438**	**954,357**
シラベ	2700本/ha	2799本/ha	480,600	285,444	5,739	64,829	**836,612**	48,060	83,661	**884,672**	**920,273**
シラベ	2600本/ha	2699本/ha	462,800	274,872	5,527	62,428	**805,627**	46,280	80,562	**851,907**	**886,189**
シラベ	2500本/ha	2599本/ha	445,000	264,300	5,314	60,027	**774,641**	44,500	77,464	**819,141**	**852,105**
シラベ	2400本/ha	2499本/ha	427,200	253,728	5,102	57,626	**743,656**	42,720	74,365	**786,376**	**818,021**
シラベ	2300本/ha	2399本/ha	409,400	243,156	4,889	55,225	**712,670**	40,940	71,267	**753,610**	**783,937**
シラベ	2200本/ha	2299本/ha	391,600	232,584	4,676	52,824	**681,684**	39,160	68,168	**720,844**	**749,852**
シラベ	2100本/ha	2199本/ha	373,800	222,012	4,464	50,423	**650,699**	37,380	65,069	**688,079**	**715,768**
シラベ	2000本/ha	2099本/ha	356,000	211,440	4,251	48,022	**619,713**	35,600	61,971	**655,313**	**681,684**
シラベ	1900本/ha	1999本/ha	338,200	200,868	4,039	45,620	**588,727**	33,820	58,872	**622,547**	**647,599**
シラベ	1800本/ha	1899本/ha	320,400	190,296	3,826	43,219	**557,741**	32,040	55,774	**589,781**	**613,515**
シラベ	1700本/ha	1799本/ha	302,600	179,724	3,613	40,818	**526,755**	30,260	52,675	**557,015**	**579,430**
シラベ	1600本/ha	1699本/ha	284,800	169,152	3,401	38,417	**495,770**	28,480	49,577	**524,250**	**545,347**
シラベ	1500本/ha	1599本/ha	267,000	158,580	3,188	36,016	**464,784**	26,700	46,478	**491,484**	**511,262**
トウヒ	3000本/ha		393,000	317,160	6,377	60,189	**776,726**	39,300	77,672	**816,026**	**854,398**
トウヒ	2900本/ha	2999本/ha	379,900	306,588	6,164	58,182	**750,834**	37,990	75,083	**788,824**	**825,917**
トウヒ	2800本/ha	2899本/ha	366,800	296,016	5,952	56,176	**724,944**	36,680	72,494	**761,624**	**797,438**
トウヒ	2700本/ha	2799本/ha	353,700	285,444	5,739	54,170	**699,053**	35,370	69,905	**734,423**	**768,958**
トウヒ	2600本/ha	2699本/ha	340,600	274,872	5,527	52,163	**673,162**	34,060	67,316	**707,222**	**740,478**
トウヒ	2500本/ha	2599本/ha	327,500	264,300	5,314	50,157	**647,271**	32,750	64,727	**680,021**	**711,998**
トウヒ	2400本/ha	2499本/ha	314,400	253,728	5,102	48,151	**621,381**	31,440	62,138	**652,821**	**683,519**
トウヒ	2300本/ha	2399本/ha	301,300	243,156	4,889	46,144	**595,489**	30,130	59,548	**625,619**	**655,037**
トウヒ	2200本/ha	2299本/ha	288,200	232,584	4,676	44,138	**569,598**	28,820	56,959	**598,418**	**626,557**
トウヒ	2100本/ha	2199本/ha	275,100	222,012	4,464	42,132	**543,708**	27,510	54,370	**571,218**	**598,078**
トウヒ	2000本/ha	2099本/ha	262,000	211,440	4,251	40,126	**517,817**	26,200	51,781	**544,017**	**569,598**
トウヒ	1900本/ha	1999本/ha	248,900	200,868	4,039	38,119	**491,926**	24,890	49,192	**516,816**	**541,118**
トウヒ	1800本/ha	1899本/ha	235,800	190,296	3,826	36,113	**466,035**	23,580	46,603	**489,615**	**512,638**
トウヒ	1700本/ha	1799本/ha	222,700	179,724	3,613	34,107	**440,144**	22,270	44,014	**462,414**	**484,158**
トウヒ	1600本/ha	1699本/ha	209,600	169,152	3,401	32,100	**414,253**	20,960	41,425	**435,213**	**455,678**
トウヒ	1500本/ha	1599本/ha	196,500	158,580	3,188	30,094	**388,362**	19,650	38,836	**408,012**	**427,198**

1-2-2. 植栽標準単価（フォワーダ運搬）（1-2-1以外の場合）

（円）

樹種	最小	最大	苗木代	植穴堀付・植付	苗木運搬（フォワーダ）	共通仮設費8.4%	税抜き単価	消費税（直営）	消費税（請負）	標準単価（直営）	標準単価（請負）
ハンノキ	3000本/ha		339,000	317,160	6,377	55,653	718,190	33,900	71,819	752,090	790,009
ハンノキ	2900本/ha	2999本/ha	327,700	306,588	6,164	53,797	694,249	32,770	69,424	727,019	763,673
ハンノキ	2800本/ha	2899本/ha	316,400	296,016	5,952	51,942	670,310	31,640	67,031	701,950	737,341
ハンノキ	2700本/ha	2799本/ha	305,100	285,444	5,739	50,087	646,370	30,510	64,637	676,880	711,007
ハンノキ	2600本/ha	2699本/ha	293,800	274,872	5,527	48,232	622,431	29,380	62,243	651,811	684,674
ハンノキ	2500本/ha	2599本/ha	282,500	264,300	5,314	46,377	598,491	28,250	59,849	626,741	658,340
ハンノキ	2400本/ha	2499本/ha	271,200	253,728	5,102	44,522	574,552	27,120	57,455	601,672	632,007
ハンノキ	2300本/ha	2399本/ha	259,900	243,156	4,889	42,667	550,612	25,990	55,061	576,602	605,673
ハンノキ	2200本/ha	2299本/ha	248,600	232,584	4,676	40,812	526,672	24,860	52,667	551,532	579,339
ハンノキ	2100本/ha	2199本/ha	237,300	222,012	4,464	38,957	502,733	23,730	50,273	526,463	553,006
ハンノキ	2000本/ha	2099本/ha	226,000	211,440	4,251	37,102	478,793	22,600	47,879	501,393	526,672
ハンノキ	1900本/ha	1999本/ha	214,700	200,868	4,039	35,246	454,853	21,470	45,485	476,323	500,338
ハンノキ	1800本/ha	1899本/ha	203,400	190,296	3,826	33,391	430,913	20,340	43,091	451,253	474,004
ハンノキ	1700本/ha	1799本/ha	192,100	179,724	3,613	31,536	406,973	19,210	40,697	426,183	447,670
ハンノキ	1600本/ha	1699本/ha	180,800	169,152	3,401	29,681	383,034	18,080	38,303	401,114	421,337
ハンノキ	1500本/ha	1599本/ha	169,500	158,580	3,188	27,826	359,094	16,950	35,909	376,044	395,003
クリ	3000本/ha		681,000	317,160	6,377	84,381	1,088,918	68,100	108,891	1,157,018	1,197,809
クリ	2900本/ha	2999本/ha	658,300	306,588	6,164	81,568	1,052,620	65,830	105,262	1,118,450	1,157,882
クリ	2800本/ha	2899本/ha	635,600	296,016	5,952	78,755	1,016,323	63,560	101,632	1,079,883	1,117,955
クリ	2700本/ha	2799本/ha	612,900	285,444	5,739	75,942	980,025	61,290	98,002	1,041,315	1,078,027
クリ	2600本/ha	2699本/ha	590,200	274,872	5,527	73,130	943,729	59,020	94,372	1,002,749	1,038,101
クリ	2500本/ha	2599本/ha	567,500	264,300	5,314	70,317	907,431	56,750	90,743	964,181	998,174
クリ	2400本/ha	2499本/ha	544,800	253,728	5,102	67,504	871,134	54,480	87,113	925,614	958,247
クリ	2300本/ha	2399本/ha	522,100	243,156	4,889	64,692	834,837	52,210	83,483	887,047	918,320
クリ	2200本/ha	2299本/ha	499,400	232,584	4,676	61,879	798,539	49,940	79,853	848,479	878,392
クリ	2100本/ha	2199本/ha	476,700	222,012	4,464	59,066	762,242	47,670	76,224	809,912	838,466
クリ	2000本/ha	2099本/ha	454,000	211,440	4,251	56,254	725,945	45,400	72,594	771,345	798,539
クリ	1900本/ha	1999本/ha	431,300	200,868	4,039	53,441	689,648	43,130	68,964	732,778	758,612
クリ	1800本/ha	1899本/ha	408,600	190,296	3,826	50,628	653,350	40,860	65,335	694,210	718,685
クリ	1700本/ha	1799本/ha	385,900	179,724	3,613	47,815	617,052	38,590	61,705	655,642	678,757
クリ	1600本/ha	1699本/ha	363,200	169,152	3,401	45,003	580,756	36,320	58,075	617,076	638,831
クリ	1500本/ha	1599本/ha	340,500	158,580	3,188	42,190	544,458	34,050	54,445	578,508	598,903

1-2-2. 植栽標準単価（フォワーダ運搬）（1-2-1以外の場合）

（円）

樹種	最小	最大	苗木代	植穴堀付・植付	苗木運搬（フォワーダ）	共通仮設費8.4%	税抜き単価	消費税（直営）	消費税（請負）	標準単価（直営）	標準単価（請負）
クヌギ	3000本/ha		318,000	317,160	6,377	53,889	**695,426**	31,800	69,542	**727,226**	**764,968**
クヌギ	2900本/ha	2999本/ha	307,400	306,588	6,164	52,092	**672,244**	30,740	67,224	**702,984**	**739,468**
クヌギ	2800本/ha	2899本/ha	296,800	296,016	5,952	50,296	**649,064**	29,680	64,906	**678,744**	**713,970**
クヌギ	2700本/ha	2799本/ha	286,200	285,444	5,739	48,500	**625,883**	28,620	62,588	**654,503**	**688,471**
クヌギ	2600本/ha	2699本/ha	275,600	274,872	5,527	46,703	**602,702**	27,560	60,270	**630,262**	**662,972**
クヌギ	2500本/ha	2599本/ha	265,000	264,300	5,314	44,907	**579,521**	26,500	57,952	**606,021**	**637,473**
クヌギ	2400本/ha	2499本/ha	254,400	253,728	5,102	43,111	**556,341**	25,440	55,634	**581,781**	**611,975**
クヌギ	2300本/ha	2399本/ha	243,800	243,156	4,889	41,314	**533,159**	24,380	53,315	**557,539**	**586,474**
クヌギ	2200本/ha	2299本/ha	233,200	232,584	4,676	39,518	**509,978**	23,320	50,997	**533,298**	**560,975**
クヌギ	2100本/ha	2199本/ha	222,600	222,012	4,464	37,722	**486,798**	22,260	48,679	**509,058**	**535,477**
クヌギ	2000本/ha	2099本/ha	212,000	211,440	4,251	35,926	**463,617**	21,200	46,361	**484,817**	**509,978**
クヌギ	1900本/ha	1999本/ha	201,400	200,868	4,039	34,129	**440,436**	20,140	44,043	**460,576**	**484,479**
クヌギ	1800本/ha	1899本/ha	190,800	190,296	3,826	32,333	**417,255**	19,080	41,725	**436,335**	**458,980**
クヌギ	1700本/ha	1799本/ha	180,200	179,724	3,613	30,537	**394,074**	18,020	39,407	**412,094**	**433,481**
クヌギ	1600本/ha	1699本/ha	169,600	169,152	3,401	28,740	**370,893**	16,960	37,089	**387,853**	**407,982**
クヌギ	1500本/ha	1599本/ha	159,000	158,580	3,188	26,944	**347,712**	15,900	34,771	**363,612**	**382,483**
コナラ	3000本/ha		318,000	317,160	6,377	53,889	**695,426**	31,800	69,542	**727,226**	**764,968**
コナラ	2900本/ha	2999本/ha	307,400	306,588	6,164	52,092	**672,244**	30,740	67,224	**702,984**	**739,468**
コナラ	2800本/ha	2899本/ha	296,800	296,016	5,952	50,296	**649,064**	29,680	64,906	**678,744**	**713,970**
コナラ	2700本/ha	2799本/ha	286,200	285,444	5,739	48,500	**625,883**	28,620	62,588	**654,503**	**688,471**
コナラ	2600本/ha	2699本/ha	275,600	274,872	5,527	46,703	**602,702**	27,560	60,270	**630,262**	**662,972**
コナラ	2500本/ha	2599本/ha	265,000	264,300	5,314	44,907	**579,521**	26,500	57,952	**606,021**	**637,473**
コナラ	2400本/ha	2499本/ha	254,400	253,728	5,102	43,111	**556,341**	25,440	55,634	**581,781**	**611,975**
コナラ	2300本/ha	2399本/ha	243,800	243,156	4,889	41,314	**533,159**	24,380	53,315	**557,539**	**586,474**
コナラ	2200本/ha	2299本/ha	233,200	232,584	4,676	39,518	**509,978**	23,320	50,997	**533,298**	**560,975**
コナラ	2100本/ha	2199本/ha	222,600	222,012	4,464	37,722	**486,798**	22,260	48,679	**509,058**	**535,477**
コナラ	2000本/ha	2099本/ha	212,000	211,440	4,251	35,926	**463,617**	21,200	46,361	**484,817**	**509,978**
コナラ	1900本/ha	1999本/ha	201,400	200,868	4,039	34,129	**440,436**	20,140	44,043	**460,576**	**484,479**
コナラ	1800本/ha	1899本/ha	190,800	190,296	3,826	32,333	**417,255**	19,080	41,725	**436,335**	**458,980**
コナラ	1700本/ha	1799本/ha	180,200	179,724	3,613	30,537	**394,074**	18,020	39,407	**412,094**	**433,481**
コナラ	1600本/ha	1699本/ha	169,600	169,152	3,401	28,740	**370,893**	16,960	37,089	**387,853**	**407,982**
コナラ	1500本/ha	1599本/ha	159,000	158,580	3,188	26,944	**347,712**	15,900	34,771	**363,612**	**382,483**

1-2-2. 植栽標準単価（フォワーダ運搬）（1-2-1以外の場合）

（円）

樹種	最小	最大	苗木代	植穴堀付・植付	苗木運搬（フォワーダ）	共通仮設費8.4%	税抜き単価	消費税（直営）	消費税（請負）	標準単価（直営）	標準単価（請負）
ミズナラ	3000本/ha		345,000	317,160	6,377	56,157	724,694	34,500	72,469	759,194	797,163
ミズナラ	2900本/ha	2999本/ha	333,500	306,588	6,164	54,285	700,537	33,350	70,053	733,887	770,590
ミズナラ	2800本/ha	2899本/ha	322,000	296,016	5,952	52,413	676,381	32,200	67,638	708,581	744,019
ミズナラ	2700本/ha	2799本/ha	310,500	285,444	5,739	50,541	652,224	31,050	65,222	683,274	717,446
ミズナラ	2600本/ha	2699本/ha	299,000	274,872	5,527	48,669	628,068	29,900	62,806	657,968	690,874
ミズナラ	2500本/ha	2599本/ha	287,500	264,300	5,314	46,797	603,911	28,750	60,391	632,661	664,302
ミズナラ	2400本/ha	2499本/ha	276,000	253,728	5,102	44,925	579,755	27,600	57,975	607,355	637,730
ミズナラ	2300本/ha	2399本/ha	264,500	243,156	4,889	43,053	555,598	26,450	55,559	582,048	611,157
ミズナラ	2200本/ha	2299本/ha	253,000	232,584	4,676	41,181	531,441	25,300	53,144	556,741	584,585
ミズナラ	2100本/ha	2199本/ha	241,500	222,012	4,464	39,309	507,285	24,150	50,728	531,435	558,013
ミズナラ	2000本/ha	2099本/ha	230,000	211,440	4,251	37,438	483,129	23,000	48,312	506,129	531,441
ミズナラ	1900本/ha	1999本/ha	218,500	200,868	4,039	35,566	458,973	21,850	45,897	480,823	504,870
ミズナラ	1800本/ha	1899本/ha	207,000	190,296	3,826	33,694	434,816	20,700	43,481	455,516	478,297
ミズナラ	1700本/ha	1799本/ha	195,500	179,724	3,613	31,822	410,659	19,550	41,065	430,209	451,724
ミズナラ	1600本/ha	1699本/ha	184,000	169,152	3,401	29,950	386,503	18,400	38,650	404,903	425,153
ミズナラ	1500本/ha	1599本/ha	172,500	158,580	3,188	28,078	362,346	17,250	36,234	379,596	398,580
ケヤキ	3000本/ha		459,000	317,160	6,377	65,733	848,270	45,900	84,827	894,170	933,097
ケヤキ	2900本/ha	2999本/ha	443,700	306,588	6,164	63,541	819,993	44,370	81,999	864,363	901,992
ケヤキ	2800本/ha	2899本/ha	428,400	296,016	5,952	61,350	791,718	42,840	79,171	834,558	870,889
ケヤキ	2700本/ha	2799本/ha	413,100	285,444	5,739	59,159	763,442	41,310	76,344	804,752	839,786
ケヤキ	2600本/ha	2699本/ha	397,800	274,872	5,527	56,968	735,167	39,780	73,516	774,947	808,683
ケヤキ	2500本/ha	2599本/ha	382,500	264,300	5,314	54,777	706,891	38,250	70,689	745,141	777,580
ケヤキ	2400本/ha	2499本/ha	367,200	253,728	5,102	52,586	678,616	36,720	67,861	715,336	746,477
ケヤキ	2300本/ha	2399本/ha	351,900	243,156	4,889	50,395	650,340	35,190	65,034	685,530	715,374
ケヤキ	2200本/ha	2299本/ha	336,600	232,584	4,676	48,204	622,064	33,660	62,206	655,724	684,270
ケヤキ	2100本/ha	2199本/ha	321,300	222,012	4,464	46,013	593,789	32,130	59,378	625,919	653,167
ケヤキ	2000本/ha	2099本/ha	306,000	211,440	4,251	43,822	565,513	30,600	56,551	596,113	622,064
ケヤキ	1900本/ha	1999本/ha	290,700	200,868	4,039	41,630	537,237	29,070	53,723	566,307	590,960
ケヤキ	1800本/ha	1899本/ha	275,400	190,296	3,826	39,439	508,961	27,540	50,896	536,501	559,857
ケヤキ	1700本/ha	1799本/ha	260,100	179,724	3,613	37,248	480,685	26,010	48,068	506,695	528,753
ケヤキ	1600本/ha	1699本/ha	244,800	169,152	3,401	35,057	452,410	24,480	45,241	476,890	497,651
ケヤキ	1500本/ha	1599本/ha	229,500	158,580	3,188	32,866	424,134	22,950	42,413	447,084	466,547

1-2-2. 植栽標準単価（フォワーダ運搬）（1-2-1以外の場合）

（円）

樹種	最小	最大	苗木代	植穴堀付・植付	苗木運搬（フォワーダ）	共通仮設費8.4%	税抜き単価	消費税（直営）	消費税（請負）	標準単価（直営）	標準単価（請負）
ブナ	3000本/ha		759,000	317,160	6,377	90,933	1,173,470	75,900	117,347	1,249,370	1,290,817
ブナ	2900本/ha	2999本/ha	733,700	306,588	6,164	87,901	1,134,353	73,370	113,435	1,207,723	1,247,788
ブナ	2800本/ha	2899本/ha	708,400	296,016	5,952	84,870	1,095,238	70,840	109,523	1,166,078	1,204,761
ブナ	2700本/ha	2799本/ha	683,100	285,444	5,739	81,839	1,056,122	68,310	105,612	1,124,432	1,161,734
ブナ	2600本/ha	2699本/ha	657,800	274,872	5,527	78,808	1,017,007	65,780	101,700	1,082,787	1,118,707
ブナ	2500本/ha	2599本/ha	632,500	264,300	5,314	75,777	977,891	63,250	97,789	1,041,141	1,075,680
ブナ	2400本/ha	2499本/ha	607,200	253,728	5,102	72,746	938,776	60,720	93,877	999,496	1,032,653
ブナ	2300本/ha	2399本/ha	581,900	243,156	4,889	69,715	899,660	58,190	89,966	957,850	989,626
ブナ	2200本/ha	2299本/ha	556,600	232,584	4,676	66,684	860,544	55,660	86,054	916,204	946,598
ブナ	2100本/ha	2199本/ha	531,300	222,012	4,464	63,653	821,429	53,130	82,142	874,559	903,571
ブナ	2000本/ha	2099本/ha	506,000	211,440	4,251	60,622	782,313	50,600	78,231	832,913	860,544
ブナ	1900本/ha	1999本/ha	480,700	200,868	4,039	57,590	743,197	48,070	74,319	791,267	817,516
ブナ	1800本/ha	1899本/ha	455,400	190,296	3,826	54,559	704,081	45,540	70,408	749,621	774,489
ブナ	1700本/ha	1799本/ha	430,100	179,724	3,613	51,528	664,965	43,010	66,496	707,975	731,461
ブナ	1600本/ha	1699本/ha	404,800	169,152	3,401	48,497	625,850	40,480	62,585	666,330	688,435
ブナ	1500本/ha	1599本/ha	379,500	158,580	3,188	45,466	586,734	37,950	58,673	624,684	645,407
カツラ	3000本/ha		465,000	317,160	6,377	66,237	854,774	46,500	85,477	901,274	940,251
カツラ	2900本/ha	2999本/ha	449,500	306,588	6,164	64,029	826,281	44,950	82,628	871,231	908,909
カツラ	2800本/ha	2899本/ha	434,000	296,016	5,952	61,821	797,789	43,400	79,778	841,189	877,567
カツラ	2700本/ha	2799本/ha	418,500	285,444	5,739	59,613	769,296	41,850	76,929	811,146	846,225
カツラ	2600本/ha	2699本/ha	403,000	274,872	5,527	57,405	740,804	40,300	74,080	781,104	814,884
カツラ	2500本/ha	2599本/ha	387,500	264,300	5,314	55,197	712,311	38,750	71,231	751,061	783,542
カツラ	2400本/ha	2499本/ha	372,000	253,728	5,102	52,989	683,819	37,200	68,381	721,019	752,200
カツラ	2300本/ha	2399本/ha	356,500	243,156	4,889	50,781	655,326	35,650	65,532	690,976	720,858
カツラ	2200本/ha	2299本/ha	341,000	232,584	4,676	48,573	626,833	34,100	62,683	660,933	689,516
カツラ	2100本/ha	2199本/ha	325,500	222,012	4,464	46,365	598,341	32,550	59,834	630,891	658,175
カツラ	2000本/ha	2099本/ha	310,000	211,440	4,251	44,158	569,849	31,000	56,984	600,849	626,833
カツラ	1900本/ha	1999本/ha	294,500	200,868	4,039	41,950	541,357	29,450	54,135	570,807	595,492
カツラ	1800本/ha	1899本/ha	279,000	190,296	3,826	39,742	512,864	27,900	51,286	540,764	564,150
カツラ	1700本/ha	1799本/ha	263,500	179,724	3,613	37,534	484,371	26,350	48,437	510,721	532,808
カツラ	1600本/ha	1699本/ha	248,000	169,152	3,401	35,326	455,879	24,800	45,587	480,679	501,466
カツラ	1500本/ha	1599本/ha	232,500	158,580	3,188	33,118	427,386	23,250	42,738	450,636	470,124

1-2-2. 植栽標準単価（フォワーダ運搬）（1-2-1以外の場合）

（円）

樹種	最小	最大	苗木代	植穴堀付・植付	苗木運搬（フォワーダ）	共通仮設費8.4%	税抜き単価	消費税（直営）	消費税（請負）	標準単価（直営）	標準単価（請負）
ミズキ	3000本/ha		531,000	317,160	6,377	71,781	**926,318**	53,100	92,631	**979,418**	**1,018,949**
ミズキ	2900本/ha	2999本/ha	513,300	306,588	6,164	69,388	**895,440**	51,330	89,544	**946,770**	**984,984**
ミズキ	2800本/ha	2899本/ha	495,600	296,016	5,952	66,995	**864,563**	49,560	86,456	**914,123**	**951,019**
ミズキ	2700本/ha	2799本/ha	477,900	285,444	5,739	64,602	**833,685**	47,790	83,368	**881,475**	**917,053**
ミズキ	2600本/ha	2699本/ha	460,200	274,872	5,527	62,210	**802,809**	46,020	80,280	**848,829**	**883,089**
ミズキ	2500本/ha	2599本/ha	442,500	264,300	5,314	59,817	**771,931**	44,250	77,193	**816,181**	**849,124**
ミズキ	2400本/ha	2499本/ha	424,800	253,728	5,102	57,424	**741,054**	42,480	74,105	**783,534**	**815,159**
ミズキ	2300本/ha	2399本/ha	407,100	243,156	4,889	55,032	**710,177**	40,710	71,017	**750,887**	**781,194**
ミズキ	2200本/ha	2299本/ha	389,400	232,584	4,676	52,639	**679,299**	38,940	67,929	**718,239**	**747,228**
ミズキ	2100本/ha	2199本/ha	371,700	222,012	4,464	50,246	**648,422**	37,170	64,842	**685,592**	**713,264**
ミズキ	2000本/ha	2099本/ha	354,000	211,440	4,251	47,854	**617,545**	35,400	61,754	**652,945**	**679,299**
ミズキ	1900本/ha	1999本/ha	336,300	200,868	4,039	45,461	**586,668**	33,630	58,666	**620,298**	**645,334**
ミズキ	1800本/ha	1899本/ha	318,600	190,296	3,826	43,068	**555,790**	31,860	55,579	**587,650**	**611,369**
ミズキ	1700本/ha	1799本/ha	300,900	179,724	3,613	40,675	**524,912**	30,090	52,491	**555,002**	**577,403**
ミズキ	1600本/ha	1699本/ha	283,200	169,152	3,401	38,283	**494,036**	28,320	49,403	**522,356**	**543,439**
ミズキ	1500本/ha	1599本/ha	265,500	158,580	3,188	35,890	**463,158**	26,550	46,315	**489,708**	**509,473**
シラカバ	3000本/ha		330,000	317,160	6,377	54,897	**708,434**	33,000	70,843	**741,434**	**779,277**
シラカバ	2900本/ha	2999本/ha	319,000	306,588	6,164	53,067	**684,819**	31,900	68,481	**716,719**	**753,300**
シラカバ	2800本/ha	2899本/ha	308,000	296,016	5,952	51,237	**661,205**	30,800	66,120	**692,005**	**727,325**
シラカバ	2700本/ha	2799本/ha	297,000	285,444	5,739	49,407	**637,590**	29,700	63,759	**667,290**	**701,349**
シラカバ	2600本/ha	2699本/ha	286,000	274,872	5,527	47,577	**613,976**	28,600	61,397	**642,576**	**675,373**
シラカバ	2500本/ha	2599本/ha	275,000	264,300	5,314	45,747	**590,361**	27,500	59,036	**617,861**	**649,397**
シラカバ	2400本/ha	2499本/ha	264,000	253,728	5,102	43,917	**566,747**	26,400	56,674	**593,147**	**623,421**
シラカバ	2300本/ha	2399本/ha	253,000	243,156	4,889	42,087	**543,132**	25,300	54,313	**568,432**	**597,445**
シラカバ	2200本/ha	2299本/ha	242,000	232,584	4,676	40,257	**519,517**	24,200	51,951	**543,717**	**571,468**
シラカバ	2100本/ha	2199本/ha	231,000	222,012	4,464	38,427	**495,903**	23,100	49,590	**519,003**	**545,493**
シラカバ	2000本/ha	2099本/ha	220,000	211,440	4,251	36,598	**472,289**	22,000	47,228	**494,289**	**519,517**
シラカバ	1900本/ha	1999本/ha	209,000	200,868	4,039	34,768	**448,675**	20,900	44,867	**469,575**	**493,542**
シラカバ	1800本/ha	1899本/ha	198,000	190,296	3,826	32,938	**425,060**	19,800	42,506	**444,860**	**467,566**
シラカバ	1700本/ha	1799本/ha	187,000	179,724	3,613	31,108	**401,445**	18,700	40,144	**420,145**	**441,589**
シラカバ	1600本/ha	1699本/ha	176,000	169,152	3,401	29,278	**377,831**	17,600	37,783	**395,431**	**415,614**
シラカバ	1500本/ha	1599本/ha	165,000	158,580	3,188	27,448	**354,216**	16,500	35,421	**370,716**	**389,637**

1-2-2. 植栽標準単価（フォワーダ運搬）（1-2-1以外の場合）

（円）

樹種	最小	最大	苗木代	植穴堀付・植付	苗木運搬（フォワーダ）	共通仮設費8.4%	税抜き単価	消費税（直営）	消費税（請負）	標準単価（直営）	標準単価（請負）
ヤマザクラ	3000本/ha		660,000	317,160	6,377	82,617	1,066,154	66,000	106,615	1,132,154	1,172,769
ヤマザクラ	2900本/ha	2999本/ha	638,000	306,588	6,164	79,863	1,030,615	63,800	103,061	1,094,415	1,133,676
ヤマザクラ	2800本/ha	2899本/ha	616,000	296,016	5,952	77,109	995,077	61,600	99,507	1,056,677	1,094,584
ヤマザクラ	2700本/ha	2799本/ha	594,000	285,444	5,739	74,355	959,538	59,400	95,953	1,018,938	1,055,491
ヤマザクラ	2600本/ha	2699本/ha	572,000	274,872	5,527	71,601	924,000	57,200	92,400	981,200	1,016,400
ヤマザクラ	2500本/ha	2599本/ha	550,000	264,300	5,314	68,847	888,461	55,000	88,846	943,461	977,307
ヤマザクラ	2400本/ha	2499本/ha	528,000	253,728	5,102	66,093	852,923	52,800	85,292	905,723	938,215
ヤマザクラ	2300本/ha	2399本/ha	506,000	243,156	4,889	63,339	817,384	50,600	81,738	867,984	899,122
ヤマザクラ	2200本/ha	2299本/ha	484,000	232,584	4,676	60,585	781,845	48,400	78,184	830,245	860,029
ヤマザクラ	2100本/ha	2199本/ha	462,000	222,012	4,464	57,831	746,307	46,200	74,630	792,507	820,937
ヤマザクラ	2000本/ha	2099本/ha	440,000	211,440	4,251	55,078	710,769	44,000	71,076	754,769	781,845
ヤマザクラ	1900本/ha	1999本/ha	418,000	200,868	4,039	52,324	675,231	41,800	67,523	717,031	742,754
ヤマザクラ	1800本/ha	1899本/ha	396,000	190,296	3,826	49,570	639,692	39,600	63,969	679,292	703,661
ヤマザクラ	1700本/ha	1799本/ha	374,000	179,724	3,613	46,816	604,153	37,400	60,415	641,553	664,568
ヤマザクラ	1600本/ha	1699本/ha	352,000	169,152	3,401	44,062	568,615	35,200	56,861	603,815	625,476
ヤマザクラ	1500本/ha	1599本/ha	330,000	158,580	3,188	41,308	533,076	33,000	53,307	566,076	586,383
カエデ	3000本/ha		396,000	317,160	6,377	60,441	779,978	39,600	77,997	819,578	857,975
カエデ	2900本/ha	2999本/ha	382,800	306,588	6,164	58,426	753,978	38,280	75,397	792,258	829,375
カエデ	2800本/ha	2899本/ha	369,600	296,016	5,952	56,411	727,979	36,960	72,797	764,939	800,776
カエデ	2700本/ha	2799本/ha	356,400	285,444	5,739	54,396	701,979	35,640	70,197	737,619	772,176
カエデ	2600本/ha	2699本/ha	343,200	274,872	5,527	52,382	675,981	34,320	67,598	710,301	743,579
カエデ	2500本/ha	2599本/ha	330,000	264,300	5,314	50,367	649,981	33,000	64,998	682,981	714,979
カエデ	2400本/ha	2499本/ha	316,800	253,728	5,102	48,352	623,982	31,680	62,398	655,662	686,380
カエデ	2300本/ha	2399本/ha	303,600	243,156	4,889	46,338	597,983	30,360	59,798	628,343	657,781
カエデ	2200本/ha	2299本/ha	290,400	232,584	4,676	44,323	571,983	29,040	57,198	601,023	629,181
カエデ	2100本/ha	2199本/ha	277,200	222,012	4,464	42,308	545,984	27,720	54,598	573,704	600,582
カエデ	2000本/ha	2099本/ha	264,000	211,440	4,251	40,294	519,985	26,400	51,998	546,385	571,983
カエデ	1900本/ha	1999本/ha	250,800	200,868	4,039	38,279	493,986	25,080	49,398	519,066	543,384
カエデ	1800本/ha	1899本/ha	237,600	190,296	3,826	36,264	467,986	23,760	46,798	491,746	514,784
カエデ	1700本/ha	1799本/ha	224,400	179,724	3,613	34,249	441,986	22,440	44,198	464,426	486,184
カエデ	1600本/ha	1699本/ha	211,200	169,152	3,401	32,235	415,988	21,120	41,598	437,108	457,586
カエデ	1500本/ha	1599本/ha	198,000	158,580	3,188	30,220	389,988	19,800	38,998	409,788	428,986

1-2-2. 植栽標準単価（フォワーダ運搬）（1-2-1以外の場合）

（円）

樹種	最小	最大	苗木代	植穴堀付・植付	苗木運搬（フォワーダ）	共通仮設費8.4%	税抜き単価	消費税（直営）	消費税（請負）	標準単価（直営）	標準単価（請負）
ミズメ	3000本/ha		645,000	317,160	6,377	81,357	1,049,894	64,500	104,989	1,114,394	1,154,883
ミズメ	2900本/ha	2999本/ha	623,500	306,588	6,164	78,645	1,014,897	62,350	101,489	1,077,247	1,116,386
ミズメ	2800本/ha	2899本/ha	602,000	296,016	5,952	75,933	979,901	60,200	97,990	1,040,101	1,077,891
ミズメ	2700本/ha	2799本/ha	580,500	285,444	5,739	73,221	944,904	58,050	94,490	1,002,954	1,039,394
ミズメ	2600本/ha	2699本/ha	559,000	274,872	5,527	70,509	909,908	55,900	90,990	965,808	1,000,898
ミズメ	2500本/ha	2599本/ha	537,500	264,300	5,314	67,797	874,911	53,750	87,491	928,661	962,402
ミズメ	2400本/ha	2499本/ha	516,000	253,728	5,102	65,085	839,915	51,600	83,991	891,515	923,906
ミズメ	2300本/ha	2399本/ha	494,500	243,156	4,889	62,373	804,918	49,450	80,491	854,368	885,409
ミズメ	2200本/ha	2299本/ha	473,000	232,584	4,676	59,661	769,921	47,300	76,992	817,221	846,913
ミズメ	2100本/ha	2199本/ha	451,500	222,012	4,464	56,949	734,925	45,150	73,492	780,075	808,417
ミズメ	2000本/ha	2099本/ha	430,000	211,440	4,251	54,238	699,929	43,000	69,992	742,929	769,921
ミズメ	1900本/ha	1999本/ha	408,500	200,868	4,039	51,526	664,933	40,850	66,493	705,783	731,426
ミズメ	1800本/ha	1899本/ha	387,000	190,296	3,826	48,814	629,936	38,700	62,993	668,636	692,929
ミズメ	1700本/ha	1799本/ha	365,500	179,724	3,613	46,102	594,939	36,550	59,493	631,489	654,432
ミズメ	1600本/ha	1699本/ha	344,000	169,152	3,401	43,390	559,943	34,400	55,994	594,343	615,937
ミズメ	1500本/ha	1599本/ha	322,500	158,580	3,188	40,678	524,946	32,250	52,494	557,196	577,440
イヌエンジュ	3000本/ha		417,000	317,160	6,377	62,205	802,742	41,700	80,274	844,442	883,016
イヌエンジュ	2900本/ha	2999本/ha	403,100	306,588	6,164	60,131	775,983	40,310	77,598	816,293	853,581
イヌエンジュ	2800本/ha	2899本/ha	389,200	296,016	5,952	58,058	749,226	38,920	74,922	788,146	824,148
イヌエンジュ	2700本/ha	2799本/ha	375,300	285,444	5,739	55,984	722,467	37,530	72,246	759,997	794,713
イヌエンジュ	2600本/ha	2699本/ha	361,400	274,872	5,527	53,911	695,710	36,140	69,571	731,850	765,281
イヌエンジュ	2500本/ha	2599本/ha	347,500	264,300	5,314	51,837	668,951	34,750	66,895	703,701	735,846
イヌエンジュ	2400本/ha	2499本/ha	333,600	253,728	5,102	49,764	642,194	33,360	64,219	675,554	706,413
イヌエンジュ	2300本/ha	2399本/ha	319,700	243,156	4,889	47,690	615,435	31,970	61,543	647,405	676,978
イヌエンジュ	2200本/ha	2299本/ha	305,800	232,584	4,676	45,617	588,677	30,580	58,867	619,257	647,544
イヌエンジュ	2100本/ha	2199本/ha	291,900	222,012	4,464	43,543	561,919	29,190	56,191	591,109	618,110
イヌエンジュ	2000本/ha	2099本/ha	278,000	211,440	4,251	41,470	535,161	27,800	53,516	562,961	588,677
イヌエンジュ	1900本/ha	1999本/ha	264,100	200,868	4,039	39,396	508,403	26,410	50,840	534,813	559,243
イヌエンジュ	1800本/ha	1899本/ha	250,200	190,296	3,826	37,323	481,645	25,020	48,164	506,665	529,809
イヌエンジュ	1700本/ha	1799本/ha	236,300	179,724	3,613	35,249	454,886	23,630	45,488	478,516	500,374
イヌエンジュ	1600本/ha	1699本/ha	222,400	169,152	3,401	33,176	428,129	22,240	42,812	450,369	470,941
イヌエンジュ	1500本/ha	1599本/ha	208,500	158,580	3,188	31,102	401,370	20,850	40,137	422,220	441,507

1-2-2. 植栽標準単価（フォワーダ運搬）（1-2-1以外の場合）

（円）

樹種	最小	最大	苗木代	植穴堀付・植付	苗木運搬（フォワーダ）	共通仮設費8.4%	税抜き単価	消費税（直営）	消費税（請負）	標準単価（直営）	標準単価（請負）
キハダ	3000本/ha		645,000	317,160	6,377	81,357	1,049,894	64,500	104,989	1,114,394	1,154,883
キハダ	2900本/ha	2999本/ha	623,500	306,588	6,164	78,645	1,014,897	62,350	101,489	1,077,247	1,116,386
キハダ	2800本/ha	2899本/ha	602,000	296,016	5,952	75,933	979,901	60,200	97,990	1,040,101	1,077,891
キハダ	2700本/ha	2799本/ha	580,500	285,444	5,739	73,221	944,904	58,050	94,490	1,002,954	1,039,394
キハダ	2600本/ha	2699本/ha	559,000	274,872	5,527	70,509	909,908	55,900	90,990	965,808	1,000,898
キハダ	2500本/ha	2599本/ha	537,500	264,300	5,314	67,797	874,911	53,750	87,491	928,661	962,402
キハダ	2400本/ha	2499本/ha	516,000	253,728	5,102	65,085	839,915	51,600	83,991	891,515	923,906
キハダ	2300本/ha	2399本/ha	494,500	243,156	4,889	62,373	804,918	49,450	80,491	854,368	885,409
キハダ	2200本/ha	2299本/ha	473,000	232,584	4,676	59,661	769,921	47,300	76,992	817,221	846,913
キハダ	2100本/ha	2199本/ha	451,500	222,012	4,464	56,949	734,925	45,150	73,492	780,075	808,417
キハダ	2000本/ha	2099本/ha	430,000	211,440	4,251	54,238	699,929	43,000	69,992	742,929	769,921
キハダ	1900本/ha	1999本/ha	408,500	200,868	4,039	51,526	664,933	40,850	66,493	705,783	731,426
キハダ	1800本/ha	1899本/ha	387,000	190,296	3,826	48,814	629,936	38,700	62,993	668,636	692,929
キハダ	1700本/ha	1799本/ha	365,500	179,724	3,613	46,102	594,939	36,550	59,493	631,489	654,432
キハダ	1600本/ha	1699本/ha	344,000	169,152	3,401	43,390	559,943	34,400	55,994	594,343	615,937
キハダ	1500本/ha	1599本/ha	322,500	158,580	3,188	40,678	524,946	32,250	52,494	557,196	577,440
イチイ	3000本/ha		888,000	317,160	6,377	101,769	1,313,306	88,800	131,330	1,402,106	1,444,636
イチイ	2900本/ha	2999本/ha	858,400	306,588	6,164	98,376	1,269,528	85,840	126,952	1,355,368	1,396,480
イチイ	2800本/ha	2899本/ha	828,800	296,016	5,952	94,984	1,225,752	82,880	122,575	1,308,632	1,348,327
イチイ	2700本/ha	2799本/ha	799,200	285,444	5,739	91,592	1,181,975	79,920	118,197	1,261,895	1,300,172
イチイ	2600本/ha	2699本/ha	769,600	274,872	5,527	88,199	1,138,198	76,960	113,819	1,215,158	1,252,017
イチイ	2500本/ha	2599本/ha	740,000	264,300	5,314	84,807	1,094,421	74,000	109,442	1,168,421	1,203,863
イチイ	2400本/ha	2499本/ha	710,400	253,728	5,102	81,415	1,050,645	71,040	105,064	1,121,685	1,155,709
イチイ	2300本/ha	2399本/ha	680,800	243,156	4,889	78,022	1,006,867	68,080	100,686	1,074,947	1,107,553
イチイ	2200本/ha	2299本/ha	651,200	232,584	4,676	74,630	963,090	65,120	96,309	1,028,210	1,059,399
イチイ	2100本/ha	2199本/ha	621,600	222,012	4,464	71,238	919,314	62,160	91,931	981,474	1,011,245
イチイ	2000本/ha	2099本/ha	592,000	211,440	4,251	67,846	875,537	59,200	87,553	934,737	963,090
イチイ	1900本/ha	1999本/ha	562,400	200,868	4,039	64,453	831,760	56,240	83,176	888,000	914,936
イチイ	1800本/ha	1899本/ha	532,800	190,296	3,826	61,061	787,983	53,280	78,798	841,263	866,781
イチイ	1700本/ha	1799本/ha	503,200	179,724	3,613	57,669	744,206	50,320	74,420	794,526	818,626
イチイ	1600本/ha	1699本/ha	473,600	169,152	3,401	54,276	700,429	47,360	70,042	747,789	770,471
イチイ	1500本/ha	1599本/ha	444,000	158,580	3,188	50,884	656,652	44,400	65,665	701,052	722,317

1-2-2. 植栽標準単価（フォワーダ運搬）（1-2-1以外の場合）

（円）

樹種	最小	最大	苗木代	植穴堀付・植付	苗木運搬（フォワーダ）	共通仮設費8.4%	税抜き単価	消費税（直営）	消費税（請負）	標準単価（直営）	標準単価（請負）
ウラジロモミ	3000本/ha		978,000	317,160	6,377	109,329	1,410,866	97,800	141,086	1,508,666	1,551,952
ウラジロモミ	2900本/ha	2999本/ha	945,400	306,588	6,164	105,684	1,363,836	94,540	136,383	1,458,376	1,500,219
ウラジロモミ	2800本/ha	2899本/ha	912,800	296,016	5,952	102,040	1,316,808	91,280	131,680	1,408,088	1,448,488
ウラジロモミ	2700本/ha	2799本/ha	880,200	285,444	5,739	98,396	1,269,779	88,020	126,977	1,357,799	1,396,756
ウラジロモミ	2600本/ha	2699本/ha	847,600	274,872	5,527	94,751	1,222,750	84,760	122,275	1,307,510	1,345,025
ウラジロモミ	2500本/ha	2599本/ha	815,000	264,300	5,314	91,107	1,175,721	81,500	117,572	1,257,221	1,293,293
ウラジロモミ	2400本/ha	2499本/ha	782,400	253,728	5,102	87,463	1,128,693	78,240	112,869	1,206,933	1,241,562
ウラジロモミ	2300本/ha	2399本/ha	749,800	243,156	4,889	83,818	1,081,663	74,980	108,166	1,156,643	1,189,829
ウラジロモミ	2200本/ha	2299本/ha	717,200	232,584	4,676	80,174	1,034,634	71,720	103,463	1,106,354	1,138,097
ウラジロモミ	2100本/ha	2199本/ha	684,600	222,012	4,464	76,530	987,606	68,460	98,760	1,056,066	1,086,366
ウラジロモミ	2000本/ha	2099本/ha	652,000	211,440	4,251	72,886	940,577	65,200	94,057	1,005,777	1,034,634
ウラジロモミ	1900本/ha	1999本/ha	619,400	200,868	4,039	69,241	893,548	61,940	89,354	955,488	982,902
ウラジロモミ	1800本/ha	1899本/ha	586,800	190,296	3,826	65,597	846,519	58,680	84,651	905,199	931,170
ウラジロモミ	1700本/ha	1799本/ha	554,200	179,724	3,613	61,953	799,490	55,420	79,949	854,910	879,439
ウラジロモミ	1600本/ha	1699本/ha	521,600	169,152	3,401	58,308	752,461	52,160	75,246	804,621	827,707
ウラジロモミ	1500本/ha	1599本/ha	489,000	158,580	3,188	54,664	705,432	48,900	70,543	754,332	775,975
コナラ（ポット苗）	3000本/ha		1,215,000	317,160	6,377	129,237	1,667,774	121,500	166,777	1,789,274	1,834,551
コナラ（ポット苗）	2900本/ha	2999本/ha	1,174,500	306,588	6,164	124,929	1,612,181	117,450	161,218	1,729,631	1,773,399
コナラ（ポット苗）	2800本/ha	2899本/ha	1,134,000	296,016	5,952	120,621	1,556,589	113,400	155,658	1,669,989	1,712,247
コナラ（ポット苗）	2700本/ha	2799本/ha	1,093,500	285,444	5,739	116,313	1,500,996	109,350	150,099	1,610,346	1,651,095
コナラ（ポット苗）	2600本/ha	2699本/ha	1,053,000	274,872	5,527	112,005	1,445,404	105,300	144,540	1,550,704	1,589,944
コナラ（ポット苗）	2500本/ha	2599本/ha	1,012,500	264,300	5,314	107,697	1,389,811	101,250	138,981	1,491,061	1,528,792
コナラ（ポット苗）	2400本/ha	2499本/ha	972,000	253,728	5,102	103,389	1,334,219	97,200	133,421	1,431,419	1,467,640
コナラ（ポット苗）	2300本/ha	2399本/ha	931,500	243,156	4,889	99,081	1,278,626	93,150	127,862	1,371,776	1,406,488
コナラ（ポット苗）	2200本/ha	2299本/ha	891,000	232,584	4,676	94,773	1,223,033	89,100	122,303	1,312,133	1,345,336
コナラ（ポット苗）	2100本/ha	2199本/ha	850,500	222,012	4,464	90,465	1,167,441	85,050	116,744	1,252,491	1,284,185
コナラ（ポット苗）	2000本/ha	2099本/ha	810,000	211,440	4,251	86,158	1,111,849	81,000	111,184	1,192,849	1,223,033
コナラ（ポット苗）	1900本/ha	1999本/ha	769,500	200,868	4,039	81,850	1,056,257	76,950	105,625	1,133,207	1,161,882
コナラ（ポット苗）	1800本/ha	1899本/ha	729,000	190,296	3,826	77,542	1,000,664	72,900	100,066	1,073,564	1,100,730
コナラ（ポット苗）	1700本/ha	1799本/ha	688,500	179,724	3,613	73,234	945,071	68,850	94,507	1,013,921	1,039,578
コナラ（ポット苗）	1600本/ha	1699本/ha	648,000	169,152	3,401	68,926	889,479	64,800	88,947	954,279	978,426
コナラ（ポット苗）	1500本/ha	1599本/ha	607,500	158,580	3,188	64,618	833,886	60,750	83,388	894,636	917,274

1-2-2. 植栽標準単価（フォワーダ運搬）（1-2-1以外の場合）

（円）

樹種	最小	最大	苗木代	植穴堀付・植付	苗木運搬（フォワーダ）	共通仮設費8.4%	税抜き単価	消費税（直営）	消費税（請負）	標準単価（直営）	標準単価（請負）
ケヤキ(ポット苗)	3000本/ha		1,215,000	317,160	6,377	129,237	1,667,774	121,500	166,777	1,789,274	1,834,551
ケヤキ(ポット苗)	2900本/ha	2999本/ha	1,174,500	306,588	6,164	124,929	1,612,181	117,450	161,218	1,729,631	1,773,399
ケヤキ(ポット苗)	2800本/ha	2899本/ha	1,134,000	296,016	5,952	120,621	1,556,589	113,400	155,658	1,669,989	1,712,247
ケヤキ(ポット苗)	2700本/ha	2799本/ha	1,093,500	285,444	5,739	116,313	1,500,996	109,350	150,099	1,610,346	1,651,095
ケヤキ(ポット苗)	2600本/ha	2699本/ha	1,053,000	274,872	5,527	112,005	1,445,404	105,300	144,540	1,550,704	1,589,944
ケヤキ(ポット苗)	2500本/ha	2599本/ha	1,012,500	264,300	5,314	107,697	1,389,811	101,250	138,981	1,491,061	1,528,792
ケヤキ(ポット苗)	2400本/ha	2499本/ha	972,000	253,728	5,102	103,389	1,334,219	97,200	133,421	1,431,419	1,467,640
ケヤキ(ポット苗)	2300本/ha	2399本/ha	931,500	243,156	4,889	99,081	1,278,626	93,150	127,862	1,371,776	1,406,488
ケヤキ(ポット苗)	2200本/ha	2299本/ha	891,000	232,584	4,676	94,773	1,223,033	89,100	122,303	1,312,133	1,345,336
ケヤキ(ポット苗)	2100本/ha	2199本/ha	850,500	222,012	4,464	90,465	1,167,441	85,050	116,744	1,252,491	1,284,185
ケヤキ(ポット苗)	2000本/ha	2099本/ha	810,000	211,440	4,251	86,158	1,111,849	81,000	111,184	1,192,849	1,223,033
ケヤキ(ポット苗)	1900本/ha	1999本/ha	769,500	200,868	4,039	81,850	1,056,257	76,950	105,625	1,133,207	1,161,882
ケヤキ(ポット苗)	1800本/ha	1899本/ha	729,000	190,296	3,826	77,542	1,000,664	72,900	100,066	1,073,564	1,100,730
ケヤキ(ポット苗)	1700本/ha	1799本/ha	688,500	179,724	3,613	73,234	945,071	68,850	94,507	1,013,921	1,039,578
ケヤキ(ポット苗)	1600本/ha	1699本/ha	648,000	169,152	3,401	68,926	889,479	64,800	88,947	954,279	978,426
ケヤキ(ポット苗)	1500本/ha	1599本/ha	607,500	158,580	3,188	64,618	833,886	60,750	83,388	894,636	917,274
ヤマザクラ(ポット苗)	3000本/ha		1,215,000	317,160	6,377	129,237	1,667,774	121,500	166,777	1,789,274	1,834,551
ヤマザクラ(ポット苗)	2900本/ha	2999本/ha	1,174,500	306,588	6,164	124,929	1,612,181	117,450	161,218	1,729,631	1,773,399
ヤマザクラ(ポット苗)	2800本/ha	2899本/ha	1,134,000	296,016	5,952	120,621	1,556,589	113,400	155,658	1,669,989	1,712,247
ヤマザクラ(ポット苗)	2700本/ha	2799本/ha	1,093,500	285,444	5,739	116,313	1,500,996	109,350	150,099	1,610,346	1,651,095
ヤマザクラ(ポット苗)	2600本/ha	2699本/ha	1,053,000	274,872	5,527	112,005	1,445,404	105,300	144,540	1,550,704	1,589,944
ヤマザクラ(ポット苗)	2500本/ha	2599本/ha	1,012,500	264,300	5,314	107,697	1,389,811	101,250	138,981	1,491,061	1,528,792
ヤマザクラ(ポット苗)	2400本/ha	2499本/ha	972,000	253,728	5,102	103,389	1,334,219	97,200	133,421	1,431,419	1,467,640
ヤマザクラ(ポット苗)	2300本/ha	2399本/ha	931,500	243,156	4,889	99,081	1,278,626	93,150	127,862	1,371,776	1,406,488
ヤマザクラ(ポット苗)	2200本/ha	2299本/ha	891,000	232,584	4,676	94,773	1,223,033	89,100	122,303	1,312,133	1,345,336
ヤマザクラ(ポット苗)	2100本/ha	2199本/ha	850,500	222,012	4,464	90,465	1,167,441	85,050	116,744	1,252,491	1,284,185
ヤマザクラ(ポット苗)	2000本/ha	2099本/ha	810,000	211,440	4,251	86,158	1,111,849	81,000	111,184	1,192,849	1,223,033
ヤマザクラ(ポット苗)	1900本/ha	1999本/ha	769,500	200,868	4,039	81,850	1,056,257	76,950	105,625	1,133,207	1,161,882
ヤマザクラ(ポット苗)	1800本/ha	1899本/ha	729,000	190,296	3,826	77,542	1,000,664	72,900	100,066	1,073,564	1,100,730
ヤマザクラ(ポット苗)	1700本/ha	1799本/ha	688,500	179,724	3,613	73,234	945,071	68,850	94,507	1,013,921	1,039,578
ヤマザクラ(ポット苗)	1600本/ha	1699本/ha	648,000	169,152	3,401	68,926	889,479	64,800	88,947	954,279	978,426
ヤマザクラ(ポット苗)	1500本/ha	1599本/ha	607,500	158,580	3,188	64,618	833,886	60,750	83,388	894,636	917,274

1-2-2. 植栽標準単価（フォワーダ運搬）（1-2-1以外の場合）

（円）

樹種	最小	最大	苗木代	植穴堀付・植付	苗木運搬（フォワーダ）	共通仮設費8.4%	税抜き単価	消費税（直営）	消費税（請負）	標準単価（直営）	標準単価（請負）
クヌギ（ポット苗）	3000本/ha		1,215,000	317,160	6,377	129,237	1,667,774	121,500	166,777	1,789,274	1,834,551
クヌギ（ポット苗）	2900本/ha	2999本/ha	1,174,500	306,588	6,164	124,929	1,612,181	117,450	161,218	1,729,631	1,773,399
クヌギ（ポット苗）	2800本/ha	2899本/ha	1,134,000	296,016	5,952	120,621	1,556,589	113,400	155,658	1,669,989	1,712,247
クヌギ（ポット苗）	2700本/ha	2799本/ha	1,093,500	285,444	5,739	116,313	1,500,996	109,350	150,099	1,610,346	1,651,095
クヌギ（ポット苗）	2600本/ha	2699本/ha	1,053,000	274,872	5,527	112,005	1,445,404	105,300	144,540	1,550,704	1,589,944
クヌギ（ポット苗）	2500本/ha	2599本/ha	1,012,500	264,300	5,314	107,697	1,389,811	101,250	138,981	1,491,061	1,528,792
クヌギ（ポット苗）	2400本/ha	2499本/ha	972,000	253,728	5,102	103,389	1,334,219	97,200	133,421	1,431,419	1,467,640
クヌギ（ポット苗）	2300本/ha	2399本/ha	931,500	243,156	4,889	99,081	1,278,626	93,150	127,862	1,371,776	1,406,488
クヌギ（ポット苗）	2200本/ha	2299本/ha	891,000	232,584	4,676	94,773	1,223,033	89,100	122,303	1,312,133	1,345,336
クヌギ（ポット苗）	2100本/ha	2199本/ha	850,500	222,012	4,464	90,465	1,167,441	85,050	116,744	1,252,491	1,284,185
クヌギ（ポット苗）	2000本/ha	2099本/ha	810,000	211,440	4,251	86,158	1,111,849	81,000	111,184	1,192,849	1,223,033
クヌギ（ポット苗）	1900本/ha	1999本/ha	769,500	200,868	4,039	81,850	1,056,257	76,950	105,625	1,133,207	1,161,882
クヌギ（ポット苗）	1800本/ha	1899本/ha	729,000	190,296	3,826	77,542	1,000,664	72,900	100,066	1,073,564	1,100,730
クヌギ（ポット苗）	1700本/ha	1799本/ha	688,500	179,724	3,613	73,234	945,071	68,850	94,507	1,013,921	1,039,578
クヌギ（ポット苗）	1600本/ha	1699本/ha	648,000	169,152	3,401	68,926	889,479	64,800	88,947	954,279	978,426
クヌギ（ポット苗）	1500本/ha	1599本/ha	607,500	158,580	3,188	64,618	833,886	60,750	83,388	894,636	917,274
カエデ（ポット苗）	3000本/ha		1,197,000	317,160	6,377	127,725	1,648,262	119,700	164,826	1,767,962	1,813,088
カエデ（ポット苗）	2900本/ha	2999本/ha	1,157,100	306,588	6,164	123,467	1,593,319	115,710	159,331	1,709,029	1,752,650
カエデ（ポット苗）	2800本/ha	2899本/ha	1,117,200	296,016	5,952	119,210	1,538,378	111,720	153,837	1,650,098	1,692,215
カエデ（ポット苗）	2700本/ha	2799本/ha	1,077,300	285,444	5,739	114,952	1,483,435	107,730	148,343	1,591,165	1,631,778
カエデ（ポット苗）	2600本/ha	2699本/ha	1,037,400	274,872	5,527	110,695	1,428,494	103,740	142,849	1,532,234	1,571,343
カエデ（ポット苗）	2500本/ha	2599本/ha	997,500	264,300	5,314	106,437	1,373,551	99,750	137,355	1,473,301	1,510,906
カエデ（ポット苗）	2400本/ha	2499本/ha	957,600	253,728	5,102	102,180	1,318,610	95,760	131,861	1,414,370	1,450,471
カエデ（ポット苗）	2300本/ha	2399本/ha	917,700	243,156	4,889	97,922	1,263,667	91,770	126,366	1,355,437	1,390,033
カエデ（ポット苗）	2200本/ha	2299本/ha	877,800	232,584	4,676	93,665	1,208,725	87,780	120,872	1,296,505	1,329,597
カエデ（ポット苗）	2100本/ha	2199本/ha	837,900	222,012	4,464	89,407	1,153,783	83,790	115,378	1,237,573	1,269,161
カエデ（ポット苗）	2000本/ha	2099本/ha	798,000	211,440	4,251	85,150	1,098,841	79,800	109,884	1,178,641	1,208,725
カエデ（ポット苗）	1900本/ha	1999本/ha	758,100	200,868	4,039	80,892	1,043,899	75,810	104,389	1,119,709	1,148,288
カエデ（ポット苗）	1800本/ha	1899本/ha	718,200	190,296	3,826	76,635	988,957	71,820	98,895	1,060,777	1,087,852
カエデ（ポット苗）	1700本/ha	1799本/ha	678,300	179,724	3,613	72,377	934,014	67,830	93,401	1,001,844	1,027,415
カエデ（ポット苗）	1600本/ha	1699本/ha	638,400	169,152	3,401	68,120	879,073	63,840	87,907	942,913	966,980
カエデ（ポット苗）	1500本/ha	1599本/ha	598,500	158,580	3,188	63,862	824,130	59,850	82,413	883,980	906,543

1-2-2. 植栽標準単価（フォワーダ運搬）（1-2-1以外の場合）

（円）

樹種	最小	最大	苗木代	植穴堀付・植付	苗木運搬（フォワーダ）	共通仮設費8.4%	税抜き単価	消費税（直営）	消費税（請負）	標準単価（直営）	標準単価（請負）
キハダ（ポット苗）	3000本/ha		1,551,000	317,160	6,377	157,461	2,031,998	155,100	203,199	2,187,098	2,235,197
キハダ（ポット苗）	2900本/ha	2999本/ha	1,499,300	306,588	6,164	152,212	1,964,264	149,930	196,426	2,114,194	2,160,690
キハダ（ポット苗）	2800本/ha	2899本/ha	1,447,600	296,016	5,952	146,963	1,896,531	144,760	189,653	2,041,291	2,086,184
キハダ（ポット苗）	2700本/ha	2799本/ha	1,395,900	285,444	5,739	141,714	1,828,797	139,590	182,879	1,968,387	2,011,676
キハダ（ポット苗）	2600本/ha	2699本/ha	1,344,200	274,872	5,527	136,466	1,761,065	134,420	176,106	1,895,485	1,937,171
キハダ（ポット苗）	2500本/ha	2599本/ha	1,292,500	264,300	5,314	131,217	1,693,331	129,250	169,333	1,822,581	1,862,664
キハダ（ポット苗）	2400本/ha	2499本/ha	1,240,800	253,728	5,102	125,968	1,625,598	124,080	162,559	1,749,678	1,788,157
キハダ（ポット苗）	2300本/ha	2399本/ha	1,189,100	243,156	4,889	120,720	1,557,865	118,910	155,786	1,676,775	1,713,651
キハダ（ポット苗）	2200本/ha	2299本/ha	1,137,400	232,584	4,676	115,471	1,490,131	113,740	149,013	1,603,871	1,639,144
キハダ（ポット苗）	2100本/ha	2199本/ha	1,085,700	222,012	4,464	110,222	1,422,398	108,570	142,239	1,530,968	1,564,637
キハダ（ポット苗）	2000本/ha	2099本/ha	1,034,000	211,440	4,251	104,974	1,354,665	103,400	135,466	1,458,065	1,490,131
キハダ（ポット苗）	1900本/ha	1999本/ha	982,300	200,868	4,039	99,725	1,286,932	98,230	128,693	1,385,162	1,415,625
キハダ（ポット苗）	1800本/ha	1899本/ha	930,600	190,296	3,826	94,476	1,219,198	93,060	121,919	1,312,258	1,341,117
キハダ（ポット苗）	1700本/ha	1799本/ha	878,900	179,724	3,613	89,227	1,151,464	87,890	115,146	1,239,354	1,266,610
キハダ（ポット苗）	1600本/ha	1699本/ha	827,200	169,152	3,401	83,979	1,083,732	82,720	108,373	1,166,452	1,192,105
キハダ（ポット苗）	1500本/ha	1599本/ha	775,500	158,580	3,188	78,730	1,015,998	77,550	101,599	1,093,548	1,117,597
ブナ（ポット苗）	3000本/ha		1,908,000	317,160	6,377	187,449	2,418,986	190,800	241,898	2,609,786	2,660,884
ブナ（ポット苗）	2900本/ha	2999本/ha	1,844,400	306,588	6,164	181,200	2,338,352	184,440	233,835	2,522,792	2,572,187
ブナ（ポット苗）	2800本/ha	2899本/ha	1,780,800	296,016	5,952	174,952	2,257,720	178,080	225,772	2,435,800	2,483,492
ブナ（ポット苗）	2700本/ha	2799本/ha	1,717,200	285,444	5,739	168,704	2,177,087	171,720	217,708	2,348,807	2,394,795
ブナ（ポット苗）	2600本/ha	2699本/ha	1,653,600	274,872	5,527	162,455	2,096,454	165,360	209,645	2,261,814	2,306,099
ブナ（ポット苗）	2500本/ha	2599本/ha	1,590,000	264,300	5,314	156,207	2,015,821	159,000	201,582	2,174,821	2,217,403
ブナ（ポット苗）	2400本/ha	2499本/ha	1,526,400	253,728	5,102	149,959	1,935,189	152,640	193,518	2,087,829	2,128,707
ブナ（ポット苗）	2300本/ha	2399本/ha	1,462,800	243,156	4,889	143,710	1,854,555	146,280	185,455	2,000,835	2,040,010
ブナ（ポット苗）	2200本/ha	2299本/ha	1,399,200	232,584	4,676	137,462	1,773,922	139,920	177,392	1,913,842	1,951,314
ブナ（ポット苗）	2100本/ha	2199本/ha	1,335,600	222,012	4,464	131,214	1,693,290	133,560	169,329	1,826,850	1,862,619
ブナ（ポット苗）	2000本/ha	2099本/ha	1,272,000	211,440	4,251	124,966	1,612,657	127,200	161,265	1,739,857	1,773,922
ブナ（ポット苗）	1900本/ha	1999本/ha	1,208,400	200,868	4,039	118,717	1,532,024	120,840	153,202	1,652,864	1,685,226
ブナ（ポット苗）	1800本/ha	1899本/ha	1,144,800	190,296	3,826	112,469	1,451,391	114,480	145,139	1,565,871	1,596,530
ブナ（ポット苗）	1700本/ha	1799本/ha	1,081,200	179,724	3,613	106,221	1,370,758	108,120	137,075	1,478,878	1,507,833
ブナ（ポット苗）	1600本/ha	1699本/ha	1,017,600	169,152	3,401	99,972	1,290,125	101,760	129,012	1,391,885	1,419,137
ブナ（ポット苗）	1500本/ha	1599本/ha	954,000	158,580	3,188	93,724	1,209,492	95,400	120,949	1,304,892	1,330,441

1-2-2. 植栽標準単価（フォワーダ運搬）（1-2-1以外の場合）

（円）

樹種	最小	最大	苗木代	植穴堀付・植付	苗木運搬（フォワーダ）	共通仮設費8.4%	税抜き単価	消費税（直営）	消費税（請負）	標準単価（直営）	標準単価（請負）
コブシ（ポット苗）	3000本/ha		1,329,000	317,160	6,377	138,813	1,791,350	132,900	179,135	1,924,250	1,970,485
コブシ（ポット苗）	2900本/ha	2999本/ha	1,284,700	306,588	6,164	134,185	1,731,637	128,470	173,163	1,860,107	1,904,800
コブシ（ポット苗）	2800本/ha	2899本/ha	1,240,400	296,016	5,952	129,558	1,671,926	124,040	167,192	1,795,966	1,839,118
コブシ（ポット苗）	2700本/ha	2799本/ha	1,196,100	285,444	5,739	124,931	1,612,214	119,610	161,221	1,731,824	1,773,435
コブシ（ポット苗）	2600本/ha	2699本/ha	1,151,800	274,872	5,527	120,304	1,552,503	115,180	155,250	1,667,683	1,707,753
コブシ（ポット苗）	2500本/ha	2599本/ha	1,107,500	264,300	5,314	115,677	1,492,791	110,750	149,279	1,603,541	1,642,070
コブシ（ポット苗）	2400本/ha	2499本/ha	1,063,200	253,728	5,102	111,050	1,433,080	106,320	143,308	1,539,400	1,576,388
コブシ（ポット苗）	2300本/ha	2399本/ha	1,018,900	243,156	4,889	106,423	1,373,368	101,890	137,336	1,475,258	1,510,704
コブシ（ポット苗）	2200本/ha	2299本/ha	974,600	232,584	4,676	101,796	1,313,656	97,460	131,365	1,411,116	1,445,021
コブシ（ポット苗）	2100本/ha	2199本/ha	930,300	222,012	4,464	97,169	1,253,945	93,030	125,394	1,346,975	1,379,339
コブシ（ポット苗）	2000本/ha	2099本/ha	886,000	211,440	4,251	92,542	1,194,233	88,600	119,423	1,282,833	1,313,656
コブシ（ポット苗）	1900本/ha	1999本/ha	841,700	200,868	4,039	87,914	1,134,521	84,170	113,452	1,218,691	1,247,973
コブシ（ポット苗）	1800本/ha	1899本/ha	797,400	190,296	3,826	83,287	1,074,809	79,740	107,480	1,154,549	1,182,289
コブシ（ポット苗）	1700本/ha	1799本/ha	753,100	179,724	3,613	78,660	1,015,097	75,310	101,509	1,090,407	1,116,606
コブシ（ポット苗）	1600本/ha	1699本/ha	708,800	169,152	3,401	74,033	955,386	70,880	95,538	1,026,266	1,050,924
コブシ（ポット苗）	1500本/ha	1599本/ha	664,500	158,580	3,188	69,406	895,674	66,450	89,567	962,124	985,241

1-2-2. 植栽標準単価（フォワーダ運搬）（1-2-1以外の場合）

（円）

樹種	最小	最大	苗木代	植穴堀付・植付	苗木運搬（フォワーダ）	共通仮設費8.4%	税抜き単価	消費税（直営）	消費税（請負）	標準単価（直営）	標準単価（請負）
スギ（コンテナ苗）	3000本/ha		675,000	278,760	6,377	80,651	1,040,788	67,500	104,078	1,108,288	1,144,866
スギ（コンテナ苗）	2900本/ha	2999本/ha	652,500	269,468	6,164	77,963	1,006,095	65,250	100,609	1,071,345	1,106,704
スギ（コンテナ苗）	2800本/ha	2899本/ha	630,000	260,176	5,952	75,274	971,402	63,000	97,140	1,034,402	1,068,542
スギ（コンテナ苗）	2700本/ha	2799本/ha	607,500	250,884	5,739	72,586	936,709	60,750	93,670	997,459	1,030,379
スギ（コンテナ苗）	2600本/ha	2699本/ha	585,000	241,592	5,527	69,897	902,016	58,500	90,201	960,516	992,217
スギ（コンテナ苗）	2500本/ha	2599本/ha	562,500	232,300	5,314	67,209	867,323	56,250	86,732	923,573	954,055
スギ（コンテナ苗）	2400本/ha	2499本/ha	540,000	223,008	5,102	64,521	832,631	54,000	83,263	886,631	915,894
スギ（コンテナ苗）	2300本/ha	2399本/ha	517,500	213,716	4,889	61,832	797,937	51,750	79,793	849,687	877,730
スギ（コンテナ苗）	2200本/ha	2299本/ha	495,000	204,424	4,676	59,144	763,244	49,500	76,324	812,744	839,568
スギ（コンテナ苗）	2100本/ha	2199本/ha	472,500	195,132	4,464	56,456	728,552	47,250	72,855	775,802	801,407
スギ（コンテナ苗）	2000本/ha	2099本/ha	450,000	185,840	4,251	53,767	693,858	45,000	69,385	738,858	763,243
スギ（コンテナ苗）	1900本/ha	1999本/ha	427,500	176,548	4,039	51,079	659,166	42,750	65,916	701,916	725,082
スギ（コンテナ苗）	1800本/ha	1899本/ha	405,000	167,256	3,826	48,390	624,472	40,500	62,447	664,972	686,919
スギ（コンテナ苗）	1700本/ha	1799本/ha	382,500	157,964	3,613	45,702	589,779	38,250	58,977	628,029	648,756
スギ（コンテナ苗）	1600本/ha	1699本/ha	360,000	148,672	3,401	43,014	555,087	36,000	55,508	591,087	610,595
スギ（コンテナ苗）	1500本/ha	1599本/ha	337,500	139,380	3,188	40,325	520,393	33,750	52,039	554,143	572,432
スギ（コンテナ苗）	1400本/ha	1499本/ha	315,000	130,088	2,976	37,637	485,701	31,500	48,570	517,201	534,271
スギ（コンテナ苗）	1300本/ha	1399本/ha	292,500	120,796	2,763	34,948	451,007	29,250	45,100	480,257	496,107
スギ（コンテナ苗）	1200本/ha	1299本/ha	270,000	111,504	2,551	32,260	416,315	27,000	41,631	443,315	457,946
スギ（コンテナ苗）	1100本/ha	1199本/ha	247,500	102,212	2,338	29,572	381,622	24,750	38,162	406,372	419,784
スギ（コンテナ苗）	1000本/ha	1099本/ha	225,000	92,920	2,125	26,883	346,928	22,500	34,692	369,428	381,620

1-2-2. 植栽標準単価（フォワーダ運搬）（1-2-1以外の場合）

（円）

樹種	最小	最大	苗木代	植穴堀付・植付	苗木運搬（フォワーダ）	共通仮設費8.4%	税抜き単価	消費税（直営）	消費税（請負）	標準単価（直営）	標準単価（請負）
ヒノキ（コンテナ苗）	3000本/ha		675,000	278,760	6,377	80,651	1,040,788	67,500	104,078	1,108,288	1,144,866
ヒノキ（コンテナ苗）	2900本/ha	2999本/ha	652,500	269,468	6,164	77,963	1,006,095	65,250	100,609	1,071,345	1,106,704
ヒノキ（コンテナ苗）	2800本/ha	2899本/ha	630,000	260,176	5,952	75,274	971,402	63,000	97,140	1,034,402	1,068,542
ヒノキ（コンテナ苗）	2700本/ha	2799本/ha	607,500	250,884	5,739	72,586	936,709	60,750	93,670	997,459	1,030,379
ヒノキ（コンテナ苗）	2600本/ha	2699本/ha	585,000	241,592	5,527	69,897	902,016	58,500	90,201	960,516	992,217
ヒノキ（コンテナ苗）	2500本/ha	2599本/ha	562,500	232,300	5,314	67,209	867,323	56,250	86,732	923,573	954,055
ヒノキ（コンテナ苗）	2400本/ha	2499本/ha	540,000	223,008	5,102	64,521	832,631	54,000	83,263	886,631	915,894
ヒノキ（コンテナ苗）	2300本/ha	2399本/ha	517,500	213,716	4,889	61,832	797,937	51,750	79,793	849,687	877,730
ヒノキ（コンテナ苗）	2200本/ha	2299本/ha	495,000	204,424	4,676	59,144	763,244	49,500	76,324	812,744	839,568
ヒノキ（コンテナ苗）	2100本/ha	2199本/ha	472,500	195,132	4,464	56,456	728,552	47,250	72,855	775,802	801,407
ヒノキ（コンテナ苗）	2000本/ha	2099本/ha	450,000	185,840	4,251	53,767	693,858	45,000	69,385	738,858	763,243
ヒノキ（コンテナ苗）	1900本/ha	1999本/ha	427,500	176,548	4,039	51,079	659,166	42,750	65,916	701,916	725,082
ヒノキ（コンテナ苗）	1800本/ha	1899本/ha	405,000	167,256	3,826	48,390	624,472	40,500	62,447	664,972	686,919
ヒノキ（コンテナ苗）	1700本/ha	1799本/ha	382,500	157,964	3,613	45,702	589,779	38,250	58,977	628,029	648,756
ヒノキ（コンテナ苗）	1600本/ha	1699本/ha	360,000	148,672	3,401	43,014	555,087	36,000	55,508	591,087	610,595
ヒノキ（コンテナ苗）	1500本/ha	1599本/ha	337,500	139,380	3,188	40,325	520,393	33,750	52,039	554,143	572,432

1-2-2. 植栽標準単価（フォワーダ運搬）（1-2-1以外の場合）

（円）

樹種	最小	最大	苗木代	植穴堀付・植付	苗木運搬（フォワーダ）	共通仮設費8.4%	税抜き単価	消費税（直営）	消費税（請負）	標準単価（直営）	標準単価（請負）
カラマツ（コンテナ苗）	3000本/ha		753,000	278,760	6,377	87,203	1,125,340	75,300	112,534	1,200,640	1,237,874
カラマツ（コンテナ苗）	2900本/ha	2999本/ha	727,900	269,468	6,164	84,296	1,087,828	72,790	108,782	1,160,618	1,196,610
カラマツ（コンテナ苗）	2800本/ha	2899本/ha	702,800	260,176	5,952	81,389	1,050,317	70,280	105,031	1,120,597	1,155,348
カラマツ（コンテナ苗）	2700本/ha	2799本/ha	677,700	250,884	5,739	78,483	1,012,806	67,770	101,280	1,080,576	1,114,086
カラマツ（コンテナ苗）	2600本/ha	2699本/ha	652,600	241,592	5,527	75,576	975,295	65,260	97,529	1,040,555	1,072,824
カラマツ（コンテナ苗）	2500本/ha	2599本/ha	627,500	232,300	5,314	72,669	937,783	62,750	93,778	1,000,533	1,031,561
カラマツ（コンテナ苗）	2400本/ha	2499本/ha	602,400	223,008	5,102	69,762	900,272	60,240	90,027	960,512	990,299
カラマツ（コンテナ苗）	2300本/ha	2399本/ha	577,300	213,716	4,889	66,856	862,761	57,730	86,276	920,491	949,037
カラマツ（コンテナ苗）	2200本/ha	2299本/ha	552,200	204,424	4,676	63,949	825,249	55,220	82,524	880,469	907,773
カラマツ（コンテナ苗）	2100本/ha	2199本/ha	527,100	195,132	4,464	61,042	787,738	52,710	78,773	840,448	866,511
カラマツ（コンテナ苗）	2000本/ha	2099本/ha	502,000	185,840	4,251	58,135	750,226	50,200	75,022	800,426	825,248
カラマツ（コンテナ苗）	1900本/ha	1999本/ha	476,900	176,548	4,039	55,228	712,715	47,690	71,271	760,405	783,986
カラマツ（コンテナ苗）	1800本/ha	1899本/ha	451,800	167,256	3,826	52,322	675,204	45,180	67,520	720,384	742,724
カラマツ（コンテナ苗）	1700本/ha	1799本/ha	426,700	157,964	3,613	49,415	637,692	42,670	63,769	680,362	701,461
カラマツ（コンテナ苗）	1600本/ha	1699本/ha	401,600	148,672	3,401	46,508	600,181	40,160	60,018	640,341	660,199
カラマツ（コンテナ苗）	1500本/ha	1599本/ha	376,500	139,380	3,188	43,601	562,669	37,650	56,266	600,319	618,935
カラマツ（コンテナ苗）	1400本/ha	1499本/ha	351,400	130,088	2,976	40,694	525,158	35,140	52,515	560,298	577,673
カラマツ（コンテナ苗）	1300本/ha	1399本/ha	326,300	120,796	2,763	37,788	487,647	32,630	48,764	520,277	536,411
カラマツ（コンテナ苗）	1200本/ha	1299本/ha	301,200	111,504	2,551	34,881	450,136	30,120	45,013	480,256	495,149
カラマツ（コンテナ苗）	1100本/ha	1199本/ha	276,100	102,212	2,338	31,974	412,624	27,610	41,262	440,234	453,886
カラマツ（コンテナ苗）	1000本/ha	1099本/ha	251,000	92,920	2,125	29,067	375,112	25,100	37,511	400,212	412,623

樹下植栽　標準単価

2-1. 樹下植栽標準単価(人肩運搬)

(円)

樹種	最小	最大	苗木代	植穴堀付・植付	苗木運搬(人肩)	共通仮設費8.4%	税抜き単価	消費税(直営)	消費税(請負)	標準単価(直営)	標準単価(請負)
スギ	3000本/ha		444,000	317,160	41,580	67,430	**870,170**	44,400	87,017	**914,570**	**957,187**
スギ	2900本/ha	2999本/ha	429,200	306,588	40,194	65,182	**841,164**	42,920	84,116	**884,084**	**925,280**
スギ	2800本/ha	2899本/ha	414,400	296,016	38,808	62,934	**812,158**	41,440	81,215	**853,598**	**893,373**
スギ	2700本/ha	2799本/ha	399,600	285,444	37,422	60,687	**783,153**	39,960	78,315	**823,113**	**861,468**
スギ	2600本/ha	2699本/ha	384,800	274,872	36,036	58,439	**754,147**	38,480	75,414	**792,627**	**829,561**
スギ	2500本/ha	2599本/ha	370,000	264,300	34,650	56,191	**725,141**	37,000	72,514	**762,141**	**797,655**
スギ	2400本/ha	2499本/ha	355,200	253,728	33,264	53,944	**696,136**	35,520	69,613	**731,656**	**765,749**
スギ	2300本/ha	2399本/ha	340,400	243,156	31,878	51,696	**667,130**	34,040	66,713	**701,170**	**733,843**
スギ	2200本/ha	2299本/ha	325,600	232,584	30,492	49,448	**638,124**	32,560	63,812	**670,684**	**701,936**
スギ	2100本/ha	2199本/ha	310,800	222,012	29,106	47,201	**609,119**	31,080	60,911	**640,199**	**670,030**
スギ	2000本/ha	2099本/ha	296,000	211,440	27,720	44,953	**580,113**	29,600	58,011	**609,713**	**638,124**
スギ	1900本/ha	1999本/ha	281,200	200,868	26,334	42,705	**551,107**	28,120	55,110	**579,227**	**606,217**
スギ	1800本/ha	1899本/ha	266,400	190,296	24,948	40,458	**522,102**	26,640	52,210	**548,742**	**574,312**
スギ	1700本/ha	1799本/ha	251,600	179,724	23,562	38,210	**493,096**	25,160	49,309	**518,256**	**542,405**
スギ	1600本/ha	1699本/ha	236,800	169,152	22,176	35,962	**464,090**	23,680	46,409	**487,770**	**510,499**
スギ	1500本/ha	1599本/ha	222,000	158,580	20,790	33,715	**435,085**	22,200	43,508	**457,285**	**478,593**
スギ	1400本/ha	1499本/ha	207,200	148,008	19,404	31,467	**406,079**	20,720	40,607	**426,799**	**446,686**
スギ	1300本/ha	1399本/ha	192,400	137,436	18,018	29,219	**377,073**	19,240	37,707	**396,313**	**414,780**
スギ	1200本/ha	1299本/ha	177,600	126,864	16,632	26,972	**348,068**	17,760	34,806	**365,828**	**382,874**
スギ	1100本/ha	1199本/ha	162,800	116,292	15,246	24,724	**319,062**	16,280	31,906	**335,342**	**350,968**
スギ	1000本/ha	1099本/ha	148,000	105,720	13,860	22,476	**290,056**	14,800	29,005	**304,856**	**319,061**
ヒノキ	3000本/ha		444,000	317,160	41,580	67,430	**870,170**	44,400	87,017	**914,570**	**957,187**
ヒノキ	2900本/ha	2999本/ha	429,200	306,588	40,194	65,182	**841,164**	42,920	84,116	**884,084**	**925,280**
ヒノキ	2800本/ha	2899本/ha	414,400	296,016	38,808	62,934	**812,158**	41,440	81,215	**853,598**	**893,373**
ヒノキ	2700本/ha	2799本/ha	399,600	285,444	37,422	60,687	**783,153**	39,960	78,315	**823,113**	**861,468**
ヒノキ	2600本/ha	2699本/ha	384,800	274,872	36,036	58,439	**754,147**	38,480	75,414	**792,627**	**829,561**
ヒノキ	2500本/ha	2599本/ha	370,000	264,300	34,650	56,191	**725,141**	37,000	72,514	**762,141**	**797,655**
ヒノキ	2400本/ha	2499本/ha	355,200	253,728	33,264	53,944	**696,136**	35,520	69,613	**731,656**	**765,749**
ヒノキ	2300本/ha	2399本/ha	340,400	243,156	31,878	51,696	**667,130**	34,040	66,713	**701,170**	**733,843**
ヒノキ	2200本/ha	2299本/ha	325,600	232,584	30,492	49,448	**638,124**	32,560	63,812	**670,684**	**701,936**
ヒノキ	2100本/ha	2199本/ha	310,800	222,012	29,106	47,201	**609,119**	31,080	60,911	**640,199**	**670,030**
ヒノキ	2000本/ha	2099本/ha	296,000	211,440	27,720	44,953	**580,113**	29,600	58,011	**609,713**	**638,124**
ヒノキ	1900本/ha	1999本/ha	281,200	200,868	26,334	42,705	**551,107**	28,120	55,110	**579,227**	**606,217**
ヒノキ	1800本/ha	1899本/ha	266,400	190,296	24,948	40,458	**522,102**	26,640	52,210	**548,742**	**574,312**
ヒノキ	1700本/ha	1799本/ha	251,600	179,724	23,562	38,210	**493,096**	25,160	49,309	**518,256**	**542,405**
ヒノキ	1600本/ha	1699本/ha	236,800	169,152	22,176	35,962	**464,090**	23,680	46,409	**487,770**	**510,499**
ヒノキ	1500本/ha	1599本/ha	222,000	158,580	20,790	33,715	**435,085**	22,200	43,508	**457,285**	**478,593**
ヒノキ	1400本/ha	1499本/ha	207,200	148,008	19,404	31,467	**406,079**	20,720	40,607	**426,799**	**446,686**
ヒノキ	1300本/ha	1399本/ha	192,400	137,436	18,018	29,219	**377,073**	19,240	37,707	**396,313**	**414,780**
ヒノキ	1200本/ha	1299本/ha	177,600	126,864	16,632	26,972	**348,068**	17,760	34,806	**365,828**	**382,874**
ヒノキ	1100本/ha	1199本/ha	162,800	116,292	15,246	24,724	**319,062**	16,280	31,906	**335,342**	**350,968**
ヒノキ	1000本/ha	1099本/ha	148,000	105,720	13,860	22,476	**290,056**	14,800	29,005	**304,856**	**319,061**

2-1. 樹下植栽標準単価（人肩運搬）

（円）

樹種	最小	最大	苗木代	植穴堀付・植付	苗木運搬（人肩）	共通仮設費8.4%	税抜き単価	消費税（直営）	消費税（請負）	標準単価（直営）	標準単価（請負）
アカマツ	3000本/ha		375,000	317,160	41,580	61,634	795,374	37,500	79,537	832,874	874,911
アカマツ	2900本/ha	2999本/ha	362,500	306,588	40,194	59,579	768,861	36,250	76,886	805,111	845,747
アカマツ	2800本/ha	2899本/ha	350,000	296,016	38,808	57,525	742,349	35,000	74,234	777,349	816,583
アカマツ	2700本/ha	2799本/ha	337,500	285,444	37,422	55,470	715,836	33,750	71,583	749,586	787,419
アカマツ	2600本/ha	2699本/ha	325,000	274,872	36,036	53,416	689,324	32,500	68,932	721,824	758,256
アカマツ	2500本/ha	2599本/ha	312,500	264,300	34,650	51,361	662,811	31,250	66,281	694,061	729,092
アカマツ	2400本/ha	2499本/ha	300,000	253,728	33,264	49,307	636,299	30,000	63,629	666,299	699,928
アカマツ	2300本/ha	2399本/ha	287,500	243,156	31,878	47,252	609,786	28,750	60,978	638,536	670,764
アカマツ	2200本/ha	2299本/ha	275,000	232,584	30,492	45,198	583,274	27,500	58,327	610,774	641,601
アカマツ	2100本/ha	2199本/ha	262,500	222,012	29,106	43,143	556,761	26,250	55,676	583,011	612,437
アカマツ	2000本/ha	2099本/ha	250,000	211,440	27,720	41,089	530,249	25,000	53,024	555,249	583,273
アカマツ	1900本/ha	1999本/ha	237,500	200,868	26,334	39,034	503,736	23,750	50,373	527,486	554,109
アカマツ	1800本/ha	1899本/ha	225,000	190,296	24,948	36,980	477,224	22,500	47,722	499,724	524,946
アカマツ	1700本/ha	1799本/ha	212,500	179,724	23,562	34,926	450,712	21,250	45,071	471,962	495,783
アカマツ	1600本/ha	1699本/ha	200,000	169,152	22,176	32,871	424,199	20,000	42,419	444,199	466,618
アカマツ	1500本/ha	1599本/ha	187,500	158,580	20,790	30,817	397,687	18,750	39,768	416,437	437,455
アカマツ	1400本/ha	1499本/ha	175,000	148,008	19,404	28,762	371,174	17,500	37,117	388,674	408,291
アカマツ	1300本/ha	1399本/ha	162,500	137,436	18,018	26,708	344,662	16,250	34,466	360,912	379,128
アカマツ	1200本/ha	1299本/ha	150,000	126,864	16,632	24,653	318,149	15,000	31,814	333,149	349,963
アカマツ	1100本/ha	1199本/ha	137,500	116,292	15,246	22,599	291,637	13,750	29,163	305,387	320,800
アカマツ	1000本/ha	1099本/ha	125,000	105,720	13,860	20,544	265,124	12,500	26,512	277,624	291,636
カラマツ	3000本/ha		753,000	317,160	41,580	93,386	1,205,126	75,300	120,512	1,280,426	1,325,638
カラマツ	2900本/ha	2999本/ha	727,900	306,588	40,194	90,273	1,164,955	72,790	116,495	1,237,745	1,281,450
カラマツ	2800本/ha	2899本/ha	702,800	296,016	38,808	87,160	1,124,784	70,280	112,478	1,195,064	1,237,262
カラマツ	2700本/ha	2799本/ha	677,700	285,444	37,422	84,047	1,084,613	67,770	108,461	1,152,383	1,193,074
カラマツ	2600本/ha	2699本/ha	652,600	274,872	36,036	80,934	1,044,442	65,260	104,444	1,109,702	1,148,886
カラマツ	2500本/ha	2599本/ha	627,500	264,300	34,650	77,821	1,004,271	62,750	100,427	1,067,021	1,104,698
カラマツ	2400本/ha	2499本/ha	602,400	253,728	33,264	74,708	964,100	60,240	96,410	1,024,340	1,060,510
カラマツ	2300本/ha	2399本/ha	577,300	243,156	31,878	71,596	923,930	57,730	92,393	981,660	1,016,323
カラマツ	2200本/ha	2299本/ha	552,200	232,584	30,492	68,483	883,759	55,220	88,375	938,979	972,134
カラマツ	2100本/ha	2199本/ha	527,100	222,012	29,106	65,370	843,588	52,710	84,358	896,298	927,946
カラマツ	2000本/ha	2099本/ha	502,000	211,440	27,720	62,257	803,417	50,200	80,341	853,617	883,758
カラマツ	1900本/ha	1999本/ha	476,900	200,868	26,334	59,144	763,246	47,690	76,324	810,936	839,570
カラマツ	1800本/ha	1899本/ha	451,800	190,296	24,948	56,031	723,075	45,180	72,307	768,255	795,382
カラマツ	1700本/ha	1799本/ha	426,700	179,724	23,562	52,918	682,904	42,670	68,290	725,574	751,194
カラマツ	1600本/ha	1699本/ha	401,600	169,152	22,176	49,805	642,733	40,160	64,273	682,893	707,006
カラマツ	1500本/ha	1599本/ha	376,500	158,580	20,790	46,693	602,563	37,650	60,256	640,213	662,819
カラマツ	1400本/ha	1499本/ha	351,400	148,008	19,404	43,580	562,392	35,140	56,239	597,532	618,631
カラマツ	1300本/ha	1399本/ha	326,300	137,436	18,018	40,467	522,221	32,630	52,222	554,851	574,443
カラマツ	1200本/ha	1299本/ha	301,200	126,864	16,632	37,354	482,050	30,120	48,205	512,170	530,255
カラマツ	1100本/ha	1199本/ha	276,100	116,292	15,246	34,241	441,879	27,610	44,187	469,489	486,066
カラマツ	1000本/ha	1099本/ha	251,000	105,720	13,860	31,128	401,708	25,100	40,170	426,808	441,878

2-1. 樹下植栽標準単価(人肩運搬)

(円)

樹種	最小	最大	苗木代	植穴堀付・植付	苗木運搬(人肩)	共通仮設費8.4%	税抜き単価	消費税(直営)	消費税(請負)	標準単価(直営)	標準単価(請負)
シラベ	3000本/ha		534,000	317,160	41,580	74,990	**967,730**	53,400	96,773	**1,021,130**	**1,064,503**
シラベ	2900本/ha	2999本/ha	516,200	306,588	40,194	72,490	**935,472**	51,620	93,547	**987,092**	**1,029,019**
シラベ	2800本/ha	2899本/ha	498,400	296,016	38,808	69,990	**903,214**	49,840	90,321	**953,054**	**993,535**
シラベ	2700本/ha	2799本/ha	480,600	285,444	37,422	67,491	**870,957**	48,060	87,095	**919,017**	**958,052**
シラベ	2600本/ha	2699本/ha	462,800	274,872	36,036	64,991	**838,699**	46,280	83,869	**884,979**	**922,568**
シラベ	2500本/ha	2599本/ha	445,000	264,300	34,650	62,491	**806,441**	44,500	80,644	**850,941**	**887,085**
シラベ	2400本/ha	2499本/ha	427,200	253,728	33,264	59,992	**774,184**	42,720	77,418	**816,904**	**851,602**
シラベ	2300本/ha	2399本/ha	409,400	243,156	31,878	57,492	**741,926**	40,940	74,192	**782,866**	**816,118**
シラベ	2200本/ha	2299本/ha	391,600	232,584	30,492	54,992	**709,668**	39,160	70,966	**748,828**	**780,634**
シラベ	2100本/ha	2199本/ha	373,800	222,012	29,106	52,493	**677,411**	37,380	67,741	**714,791**	**745,152**
シラベ	2000本/ha	2099本/ha	356,000	211,440	27,720	49,993	**645,153**	35,600	64,515	**680,753**	**709,668**
シラベ	1900本/ha	1999本/ha	338,200	200,868	26,334	47,493	**612,895**	33,820	61,289	**646,715**	**674,184**
シラベ	1800本/ha	1899本/ha	320,400	190,296	24,948	44,994	**580,638**	32,040	58,063	**612,678**	**638,701**
シラベ	1700本/ha	1799本/ha	302,600	179,724	23,562	42,494	**548,380**	30,260	54,838	**578,640**	**603,218**
シラベ	1600本/ha	1699本/ha	284,800	169,152	22,176	39,994	**516,122**	28,480	51,612	**544,602**	**567,734**
シラベ	1500本/ha	1599本/ha	267,000	158,580	20,790	37,495	**483,865**	26,700	48,386	**510,565**	**532,251**
シラベ	1400本/ha	1499本/ha	249,200	148,008	19,404	34,995	**451,607**	24,920	45,160	**476,527**	**496,767**
シラベ	1300本/ha	1399本/ha	231,400	137,436	18,018	32,495	**419,349**	23,140	41,934	**442,489**	**461,283**
シラベ	1200本/ha	1299本/ha	213,600	126,864	16,632	29,996	**387,092**	21,360	38,709	**408,452**	**425,801**
シラベ	1100本/ha	1199本/ha	195,800	116,292	15,246	27,496	**354,834**	19,580	35,483	**374,414**	**390,317**
シラベ	1000本/ha	1099本/ha	178,000	105,720	13,860	24,996	**322,576**	17,800	32,257	**340,376**	**354,833**
トウヒ	3000本/ha		393,000	317,160	41,580	63,146	**814,886**	39,300	81,488	**854,186**	**896,374**
トウヒ	2900本/ha	2999本/ha	379,900	306,588	40,194	61,041	**787,723**	37,990	78,772	**825,713**	**866,495**
トウヒ	2800本/ha	2899本/ha	366,800	296,016	38,808	58,936	**760,560**	36,680	76,056	**797,240**	**836,616**
トウヒ	2700本/ha	2799本/ha	353,700	285,444	37,422	56,831	**733,397**	35,370	73,339	**768,767**	**806,736**
トウヒ	2600本/ha	2699本/ha	340,600	274,872	36,036	54,726	**706,234**	34,060	70,623	**740,294**	**776,857**
トウヒ	2500本/ha	2599本/ha	327,500	264,300	34,650	52,621	**679,071**	32,750	67,907	**711,821**	**746,978**
トウヒ	2400本/ha	2499本/ha	314,400	253,728	33,264	50,516	**651,908**	31,440	65,190	**683,348**	**717,098**
トウヒ	2300本/ha	2399本/ha	301,300	243,156	31,878	48,412	**624,746**	30,130	62,474	**654,876**	**687,220**
トウヒ	2200本/ha	2299本/ha	288,200	232,584	30,492	46,307	**597,583**	28,820	59,758	**626,403**	**657,341**
トウヒ	2100本/ha	2199本/ha	275,100	222,012	29,106	44,202	**570,420**	27,510	57,042	**597,930**	**627,462**
トウヒ	2000本/ha	2099本/ha	262,000	211,440	27,720	42,097	**543,257**	26,200	54,325	**569,457**	**597,582**
トウヒ	1900本/ha	1999本/ha	248,900	200,868	26,334	39,992	**516,094**	24,890	51,609	**540,984**	**567,703**
トウヒ	1800本/ha	1899本/ha	235,800	190,296	24,948	37,887	**488,931**	23,580	48,893	**512,511**	**537,824**
トウヒ	1700本/ha	1799本/ha	222,700	179,724	23,562	35,782	**461,768**	22,270	46,176	**484,038**	**507,944**
トウヒ	1600本/ha	1699本/ha	209,600	169,152	22,176	33,677	**434,605**	20,960	43,460	**455,565**	**478,065**
トウヒ	1500本/ha	1599本/ha	196,500	158,580	20,790	31,573	**407,443**	19,650	40,744	**427,093**	**448,187**
トウヒ	1400本/ha	1499本/ha	183,400	148,008	19,404	29,468	**380,280**	18,340	38,028	**398,620**	**418,308**
トウヒ	1300本/ha	1399本/ha	170,300	137,436	18,018	27,363	**353,117**	17,030	35,311	**370,147**	**388,428**
トウヒ	1200本/ha	1299本/ha	157,200	126,864	16,632	25,258	**325,954**	15,720	32,595	**341,674**	**358,549**
トウヒ	1100本/ha	1199本/ha	144,100	116,292	15,246	23,153	**298,791**	14,410	29,879	**313,201**	**328,670**
トウヒ	1000本/ha	1099本/ha	131,000	105,720	13,860	21,048	**271,628**	13,100	27,162	**284,728**	**298,790**

2-1. 樹下植栽標準単価（人肩運搬）

（円）

樹種	最小	最大	苗木代	植穴堀付・植付	苗木運搬（人肩）	共通仮設費8.4%	税抜き単価	消費税（直営）	消費税（請負）	標準単価（直営）	標準単価（請負）
ハンノキ	3000本/ha		339,000	317,160	41,580	58,610	**756,350**	33,900	75,635	**790,250**	**831,985**
ハンノキ	2900本/ha	2999本/ha	327,700	306,588	40,194	56,656	**731,138**	32,770	73,113	**763,908**	**804,251**
ハンノキ	2800本/ha	2899本/ha	316,400	296,016	38,808	54,702	**705,926**	31,640	70,592	**737,566**	**776,518**
ハンノキ	2700本/ha	2799本/ha	305,100	285,444	37,422	52,749	**680,715**	30,510	68,071	**711,225**	**748,786**
ハンノキ	2600本/ha	2699本/ha	293,800	274,872	36,036	50,795	**655,503**	29,380	65,550	**684,883**	**721,053**
ハンノキ	2500本/ha	2599本/ha	282,500	264,300	34,650	48,841	**630,291**	28,250	63,029	**658,541**	**693,320**
ハンノキ	2400本/ha	2499本/ha	271,200	253,728	33,264	46,888	**605,080**	27,120	60,508	**632,200**	**665,588**
ハンノキ	2300本/ha	2399本/ha	259,900	243,156	31,878	44,934	**579,868**	25,990	57,986	**605,858**	**637,854**
ハンノキ	2200本/ha	2299本/ha	248,600	232,584	30,492	42,980	**554,656**	24,860	55,465	**579,516**	**610,121**
ハンノキ	2100本/ha	2199本/ha	237,300	222,012	29,106	41,027	**529,445**	23,730	52,944	**553,175**	**582,389**
ハンノキ	2000本/ha	2099本/ha	226,000	211,440	27,720	39,073	**504,233**	22,600	50,423	**526,833**	**554,656**
ハンノキ	1900本/ha	1999本/ha	214,700	200,868	26,334	37,119	**479,021**	21,470	47,902	**500,491**	**526,923**
ハンノキ	1800本/ha	1899本/ha	203,400	190,296	24,948	35,166	**453,810**	20,340	45,381	**474,150**	**499,191**
ハンノキ	1700本/ha	1799本/ha	192,100	179,724	23,562	33,212	**428,598**	19,210	42,859	**447,808**	**471,457**
ハンノキ	1600本/ha	1699本/ha	180,800	169,152	22,176	31,258	**403,386**	18,080	40,338	**421,466**	**443,724**
ハンノキ	1500本/ha	1599本/ha	169,500	158,580	20,790	29,305	**378,175**	16,950	37,817	**395,125**	**415,992**
ハンノキ	1400本/ha	1499本/ha	158,200	148,008	19,404	27,351	**352,963**	15,820	35,296	**368,783**	**388,259**
ハンノキ	1300本/ha	1399本/ha	146,900	137,436	18,018	25,397	**327,751**	14,690	32,775	**342,441**	**360,526**
ハンノキ	1200本/ha	1299本/ha	135,600	126,864	16,632	23,444	**302,540**	13,560	30,254	**316,100**	**332,794**
ハンノキ	1100本/ha	1199本/ha	124,300	116,292	15,246	21,490	**277,328**	12,430	27,732	**289,758**	**305,060**
ハンノキ	1000本/ha	1099本/ha	113,000	105,720	13,860	19,536	**252,116**	11,300	25,211	**263,416**	**277,327**
クリ	3000本/ha		681,000	317,160	41,580	87,338	**1,127,078**	68,100	112,707	**1,195,178**	**1,239,785**
クリ	2900本/ha	2999本/ha	658,300	306,588	40,194	84,426	**1,089,508**	65,830	108,950	**1,155,338**	**1,198,458**
クリ	2800本/ha	2899本/ha	635,600	296,016	38,808	81,515	**1,051,939**	63,560	105,193	**1,115,499**	**1,157,132**
クリ	2700本/ha	2799本/ha	612,900	285,444	37,422	78,604	**1,014,370**	61,290	101,437	**1,075,660**	**1,115,807**
クリ	2600本/ha	2699本/ha	590,200	274,872	36,036	75,693	**976,801**	59,020	97,680	**1,035,821**	**1,074,481**
クリ	2500本/ha	2599本/ha	567,500	264,300	34,650	72,781	**939,231**	56,750	93,923	**995,981**	**1,033,154**
クリ	2400本/ha	2499本/ha	544,800	253,728	33,264	69,870	**901,662**	54,480	90,166	**956,142**	**991,828**
クリ	2300本/ha	2399本/ha	522,100	243,156	31,878	66,959	**864,093**	52,210	86,409	**916,303**	**950,502**
クリ	2200本/ha	2299本/ha	499,400	232,584	30,492	64,047	**826,523**	49,940	82,652	**876,463**	**909,175**
クリ	2100本/ha	2199本/ha	476,700	222,012	29,106	61,136	**788,954**	47,670	78,895	**836,624**	**867,849**
クリ	2000本/ha	2099本/ha	454,000	211,440	27,720	58,225	**751,385**	45,400	75,138	**796,785**	**826,523**
クリ	1900本/ha	1999本/ha	431,300	200,868	26,334	55,314	**713,816**	43,130	71,381	**756,946**	**785,197**
クリ	1800本/ha	1899本/ha	408,600	190,296	24,948	52,402	**676,246**	40,860	67,624	**717,106**	**743,870**
クリ	1700本/ha	1799本/ha	385,900	179,724	23,562	49,491	**638,677**	38,590	63,867	**677,267**	**702,544**
クリ	1600本/ha	1699本/ha	363,200	169,152	22,176	46,580	**601,108**	36,320	60,110	**637,428**	**661,218**
クリ	1500本/ha	1599本/ha	340,500	158,580	20,790	43,669	**563,539**	34,050	56,353	**597,589**	**619,892**
クリ	1400本/ha	1499本/ha	317,800	148,008	19,404	40,757	**525,969**	31,780	52,596	**557,749**	**578,565**
クリ	1300本/ha	1399本/ha	295,100	137,436	18,018	37,846	**488,400**	29,510	48,840	**517,910**	**537,240**
クリ	1200本/ha	1299本/ha	272,400	126,864	16,632	34,935	**450,831**	27,240	45,083	**478,071**	**495,914**
クリ	1100本/ha	1199本/ha	249,700	116,292	15,246	32,023	**413,261**	24,970	41,326	**438,231**	**454,587**
クリ	1000本/ha	1099本/ha	227,000	105,720	13,860	29,112	**375,692**	22,700	37,569	**398,392**	**413,261**

2-1. 樹下植栽標準単価(人肩運搬)

(円)

樹種	最小	最大	苗木代	植穴堀付・植付	苗木運搬(人肩)	共通仮設費8.4%	税抜き単価	消費税(直営)	消費税(請負)	標準単価(直営)	標準単価(請負)
クヌギ	3000本/ha		318,000	317,160	41,580	56,846	**733,586**	31,800	73,358	**765,386**	**806,944**
クヌギ	2900本/ha	2999本/ha	307,400	306,588	40,194	54,951	**709,133**	30,740	70,913	**739,873**	**780,046**
クヌギ	2800本/ha	2899本/ha	296,800	296,016	38,808	53,056	**684,680**	29,680	68,468	**714,360**	**753,148**
クヌギ	2700本/ha	2799本/ha	286,200	285,444	37,422	51,161	**660,227**	28,620	66,022	**688,847**	**726,249**
クヌギ	2600本/ha	2699本/ha	275,600	274,872	36,036	49,266	**635,774**	27,560	63,577	**663,334**	**699,351**
クヌギ	2500本/ha	2599本/ha	265,000	264,300	34,650	47,371	**611,321**	26,500	61,132	**637,821**	**672,453**
クヌギ	2400本/ha	2499本/ha	254,400	253,728	33,264	45,476	**586,868**	25,440	58,686	**612,308**	**645,554**
クヌギ	2300本/ha	2399本/ha	243,800	243,156	31,878	43,582	**562,416**	24,380	56,241	**586,796**	**618,657**
クヌギ	2200本/ha	2299本/ha	233,200	232,584	30,492	41,687	**537,963**	23,320	53,796	**561,283**	**591,759**
クヌギ	2100本/ha	2199本/ha	222,600	222,012	29,106	39,792	**513,510**	22,260	51,351	**535,770**	**564,861**
クヌギ	2000本/ha	2099本/ha	212,000	211,440	27,720	37,897	**489,057**	21,200	48,905	**510,257**	**537,962**
クヌギ	1900本/ha	1999本/ha	201,400	200,868	26,334	36,002	**464,604**	20,140	46,460	**484,744**	**511,064**
クヌギ	1800本/ha	1899本/ha	190,800	190,296	24,948	34,107	**440,151**	19,080	44,015	**459,231**	**484,166**
クヌギ	1700本/ha	1799本/ha	180,200	179,724	23,562	32,212	**415,698**	18,020	41,569	**433,718**	**457,267**
クヌギ	1600本/ha	1699本/ha	169,600	169,152	22,176	30,317	**391,245**	16,960	39,124	**408,205**	**430,369**
クヌギ	1500本/ha	1599本/ha	159,000	158,580	20,790	28,423	**366,793**	15,900	36,679	**382,693**	**403,472**
クヌギ	1400本/ha	1499本/ha	148,400	148,008	19,404	26,528	**342,340**	14,840	34,234	**357,180**	**376,574**
クヌギ	1300本/ha	1399本/ha	137,800	137,436	18,018	24,633	**317,887**	13,780	31,788	**331,667**	**349,675**
クヌギ	1200本/ha	1299本/ha	127,200	126,864	16,632	22,738	**293,434**	12,720	29,343	**306,154**	**322,777**
クヌギ	1100本/ha	1199本/ha	116,600	116,292	15,246	20,843	**268,981**	11,660	26,898	**280,641**	**295,879**
クヌギ	1000本/ha	1099本/ha	106,000	105,720	13,860	18,948	**244,528**	10,600	24,452	**255,128**	**268,980**
コナラ	3000本/ha		318,000	317,160	41,580	56,846	**733,586**	31,800	73,358	**765,386**	**806,944**
コナラ	2900本/ha	2999本/ha	307,400	306,588	40,194	54,951	**709,133**	30,740	70,913	**739,873**	**780,046**
コナラ	2800本/ha	2899本/ha	296,800	296,016	38,808	53,056	**684,680**	29,680	68,468	**714,360**	**753,148**
コナラ	2700本/ha	2799本/ha	286,200	285,444	37,422	51,161	**660,227**	28,620	66,022	**688,847**	**726,249**
コナラ	2600本/ha	2699本/ha	275,600	274,872	36,036	49,266	**635,774**	27,560	63,577	**663,334**	**699,351**
コナラ	2500本/ha	2599本/ha	265,000	264,300	34,650	47,371	**611,321**	26,500	61,132	**637,821**	**672,453**
コナラ	2400本/ha	2499本/ha	254,400	253,728	33,264	45,476	**586,868**	25,440	58,686	**612,308**	**645,554**
コナラ	2300本/ha	2399本/ha	243,800	243,156	31,878	43,582	**562,416**	24,380	56,241	**586,796**	**618,657**
コナラ	2200本/ha	2299本/ha	233,200	232,584	30,492	41,687	**537,963**	23,320	53,796	**561,283**	**591,759**
コナラ	2100本/ha	2199本/ha	222,600	222,012	29,106	39,792	**513,510**	22,260	51,351	**535,770**	**564,861**
コナラ	2000本/ha	2099本/ha	212,000	211,440	27,720	37,897	**489,057**	21,200	48,905	**510,257**	**537,962**
コナラ	1900本/ha	1999本/ha	201,400	200,868	26,334	36,002	**464,604**	20,140	46,460	**484,744**	**511,064**
コナラ	1800本/ha	1899本/ha	190,800	190,296	24,948	34,107	**440,151**	19,080	44,015	**459,231**	**484,166**
コナラ	1700本/ha	1799本/ha	180,200	179,724	23,562	32,212	**415,698**	18,020	41,569	**433,718**	**457,267**
コナラ	1600本/ha	1699本/ha	169,600	169,152	22,176	30,317	**391,245**	16,960	39,124	**408,205**	**430,369**
コナラ	1500本/ha	1599本/ha	159,000	158,580	20,790	28,423	**366,793**	15,900	36,679	**382,693**	**403,472**
コナラ	1400本/ha	1499本/ha	148,400	148,008	19,404	26,528	**342,340**	14,840	34,234	**357,180**	**376,574**
コナラ	1300本/ha	1399本/ha	137,800	137,436	18,018	24,633	**317,887**	13,780	31,788	**331,667**	**349,675**
コナラ	1200本/ha	1299本/ha	127,200	126,864	16,632	22,738	**293,434**	12,720	29,343	**306,154**	**322,777**
コナラ	1100本/ha	1199本/ha	116,600	116,292	15,246	20,843	**268,981**	11,660	26,898	**280,641**	**295,879**
コナラ	1000本/ha	1099本/ha	106,000	105,720	13,860	18,948	**244,528**	10,600	24,452	**255,128**	**268,980**

2-1. 樹下植栽標準単価(人肩運搬)

(円)

樹種	最小	最大	苗木代	植穴堀付・植付	苗木運搬(人肩)	共通仮設費8.4%	税抜き単価	消費税(直営)	消費税(請負)	標準単価(直営)	標準単価(請負)
ミズナラ	3000本/ha		345,000	317,160	41,580	59,114	**762,854**	34,500	76,285	**797,354**	**839,139**
ミズナラ	2900本/ha	2999本/ha	333,500	306,588	40,194	57,143	**737,425**	33,350	73,742	**770,775**	**811,167**
ミズナラ	2800本/ha	2899本/ha	322,000	296,016	38,808	55,173	**711,997**	32,200	71,199	**744,197**	**783,196**
ミズナラ	2700本/ha	2799本/ha	310,500	285,444	37,422	53,202	**686,568**	31,050	68,656	**717,618**	**755,224**
ミズナラ	2600本/ha	2699本/ha	299,000	274,872	36,036	51,232	**661,140**	29,900	66,114	**691,040**	**727,254**
ミズナラ	2500本/ha	2599本/ha	287,500	264,300	34,650	49,261	**635,711**	28,750	63,571	**664,461**	**699,282**
ミズナラ	2400本/ha	2499本/ha	276,000	253,728	33,264	47,291	**610,283**	27,600	61,028	**637,883**	**671,311**
ミズナラ	2300本/ha	2399本/ha	264,500	243,156	31,878	45,320	**584,854**	26,450	58,485	**611,304**	**643,339**
ミズナラ	2200本/ha	2299本/ha	253,000	232,584	30,492	43,350	**559,426**	25,300	55,942	**584,726**	**615,368**
ミズナラ	2100本/ha	2199本/ha	241,500	222,012	29,106	41,379	**533,997**	24,150	53,399	**558,147**	**587,396**
ミズナラ	2000本/ha	2099本/ha	230,000	211,440	27,720	39,409	**508,569**	23,000	50,856	**531,569**	**559,425**
ミズナラ	1900本/ha	1999本/ha	218,500	200,868	26,334	37,438	**483,140**	21,850	48,314	**504,990**	**531,454**
ミズナラ	1800本/ha	1899本/ha	207,000	190,296	24,948	35,468	**457,712**	20,700	45,771	**478,412**	**503,483**
ミズナラ	1700本/ha	1799本/ha	195,500	179,724	23,562	33,498	**432,284**	19,550	43,228	**451,834**	**475,512**
ミズナラ	1600本/ha	1699本/ha	184,000	169,152	22,176	31,527	**406,855**	18,400	40,685	**425,255**	**447,540**
ミズナラ	1500本/ha	1599本/ha	172,500	158,580	20,790	29,557	**381,427**	17,250	38,142	**398,677**	**419,569**
ミズナラ	1400本/ha	1499本/ha	161,000	148,008	19,404	27,586	**355,998**	16,100	35,599	**372,098**	**391,597**
ミズナラ	1300本/ha	1399本/ha	149,500	137,436	18,018	25,616	**330,570**	14,950	33,057	**345,520**	**363,627**
ミズナラ	1200本/ha	1299本/ha	138,000	126,864	16,632	23,645	**305,141**	13,800	30,514	**318,941**	**335,655**
ミズナラ	1100本/ha	1199本/ha	126,500	116,292	15,246	21,675	**279,713**	12,650	27,971	**292,363**	**307,684**
ミズナラ	1000本/ha	1099本/ha	115,000	105,720	13,860	19,704	**254,284**	11,500	25,428	**265,784**	**279,712**
ケヤキ	3000本/ha		459,000	317,160	41,580	68,690	**886,430**	45,900	88,643	**932,330**	**975,073**
ケヤキ	2900本/ha	2999本/ha	443,700	306,588	40,194	66,400	**856,882**	44,370	85,688	**901,252**	**942,570**
ケヤキ	2800本/ha	2899本/ha	428,400	296,016	38,808	64,110	**827,334**	42,840	82,733	**870,174**	**910,067**
ケヤキ	2700本/ha	2799本/ha	413,100	285,444	37,422	61,821	**797,787**	41,310	79,778	**839,097**	**877,565**
ケヤキ	2600本/ha	2699本/ha	397,800	274,872	36,036	59,531	**768,239**	39,780	76,823	**808,019**	**845,062**
ケヤキ	2500本/ha	2599本/ha	382,500	264,300	34,650	57,241	**738,691**	38,250	73,869	**776,941**	**812,560**
ケヤキ	2400本/ha	2499本/ha	367,200	253,728	33,264	54,952	**709,144**	36,720	70,914	**745,864**	**780,058**
ケヤキ	2300本/ha	2399本/ha	351,900	243,156	31,878	52,662	**679,596**	35,190	67,959	**714,786**	**747,555**
ケヤキ	2200本/ha	2299本/ha	336,600	232,584	30,492	50,372	**650,048**	33,660	65,004	**683,708**	**715,052**
ケヤキ	2100本/ha	2199本/ha	321,300	222,012	29,106	48,083	**620,501**	32,130	62,050	**652,631**	**682,551**
ケヤキ	2000本/ha	2099本/ha	306,000	211,440	27,720	45,793	**590,953**	30,600	59,095	**621,553**	**650,048**
ケヤキ	1900本/ha	1999本/ha	290,700	200,868	26,334	43,503	**561,405**	29,070	56,140	**590,475**	**617,545**
ケヤキ	1800本/ha	1899本/ha	275,400	190,296	24,948	41,214	**531,858**	27,540	53,185	**559,398**	**585,043**
ケヤキ	1700本/ha	1799本/ha	260,100	179,724	23,562	38,924	**502,310**	26,010	50,231	**528,320**	**552,541**
ケヤキ	1600本/ha	1699本/ha	244,800	169,152	22,176	36,634	**472,762**	24,480	47,276	**497,242**	**520,038**
ケヤキ	1500本/ha	1599本/ha	229,500	158,580	20,790	34,345	**443,215**	22,950	44,321	**466,165**	**487,536**
ケヤキ	1400本/ha	1499本/ha	214,200	148,008	19,404	32,055	**413,667**	21,420	41,366	**435,087**	**455,033**
ケヤキ	1300本/ha	1399本/ha	198,900	137,436	18,018	29,765	**384,119**	19,890	38,411	**404,009**	**422,530**
ケヤキ	1200本/ha	1299本/ha	183,600	126,864	16,632	27,476	**354,572**	18,360	35,457	**372,932**	**390,029**
ケヤキ	1100本/ha	1199本/ha	168,300	116,292	15,246	25,186	**325,024**	16,830	32,502	**341,854**	**357,526**
ケヤキ	1000本/ha	1099本/ha	153,000	105,720	13,860	22,896	**295,476**	15,300	29,547	**310,776**	**325,023**

2-1. 樹下植栽標準単価（人肩運搬）

（円）

樹種	最小	最大	苗木代	植穴堀付・植付	苗木運搬（人肩）	共通仮設費8.4%	税抜き単価	消費税（直営）	消費税（請負）	標準単価（直営）	標準単価（請負）
ブナ	3000本/ha		759,000	317,160	41,580	93,890	1,211,630	75,900	121,163	1,287,530	1,332,793
ブナ	2900本/ha	2999本/ha	733,700	306,588	40,194	90,760	1,171,242	73,370	117,124	1,244,612	1,288,366
ブナ	2800本/ha	2899本/ha	708,400	296,016	38,808	87,630	1,130,854	70,840	113,085	1,201,694	1,243,939
ブナ	2700本/ha	2799本/ha	683,100	285,444	37,422	84,501	1,090,467	68,310	109,046	1,158,777	1,199,513
ブナ	2600本/ha	2699本/ha	657,800	274,872	36,036	81,371	1,050,079	65,780	105,007	1,115,859	1,155,086
ブナ	2500本/ha	2599本/ha	632,500	264,300	34,650	78,241	1,009,691	63,250	100,969	1,072,941	1,110,660
ブナ	2400本/ha	2499本/ha	607,200	253,728	33,264	75,112	969,304	60,720	96,930	1,030,024	1,066,234
ブナ	2300本/ha	2399本/ha	581,900	243,156	31,878	71,982	928,916	58,190	92,891	987,106	1,021,807
ブナ	2200本/ha	2299本/ha	556,600	232,584	30,492	68,852	888,528	55,660	88,852	944,188	977,380
ブナ	2100本/ha	2199本/ha	531,300	222,012	29,106	65,723	848,141	53,130	84,814	901,271	932,955
ブナ	2000本/ha	2099本/ha	506,000	211,440	27,720	62,593	807,753	50,600	80,775	858,353	888,528
ブナ	1900本/ha	1999本/ha	480,700	200,868	26,334	59,463	767,365	48,070	76,736	815,435	844,101
ブナ	1800本/ha	1899本/ha	455,400	190,296	24,948	56,334	726,978	45,540	72,697	772,518	799,675
ブナ	1700本/ha	1799本/ha	430,100	179,724	23,562	53,204	686,590	43,010	68,659	729,600	755,249
ブナ	1600本/ha	1699本/ha	404,800	169,152	22,176	50,074	646,202	40,480	64,620	686,682	710,822
ブナ	1500本/ha	1599本/ha	379,500	158,580	20,790	46,945	605,815	37,950	60,581	643,765	666,396
ブナ	1400本/ha	1499本/ha	354,200	148,008	19,404	43,815	565,427	35,420	56,542	600,847	621,969
ブナ	1300本/ha	1399本/ha	328,900	137,436	18,018	40,685	525,039	32,890	52,503	557,929	577,542
ブナ	1200本/ha	1299本/ha	303,600	126,864	16,632	37,556	484,652	30,360	48,465	515,012	533,117
ブナ	1100本/ha	1199本/ha	278,300	116,292	15,246	34,426	444,264	27,830	44,426	472,094	488,690
ブナ	1000本/ha	1099本/ha	253,000	105,720	13,860	31,296	403,876	25,300	40,387	429,176	444,263
カツラ	3000本/ha		465,000	317,160	41,580	69,194	892,934	46,500	89,293	939,434	982,227
カツラ	2900本/ha	2999本/ha	449,500	306,588	40,194	66,887	863,169	44,950	86,316	908,119	949,485
カツラ	2800本/ha	2899本/ha	434,000	296,016	38,808	64,581	833,405	43,400	83,340	876,805	916,745
カツラ	2700本/ha	2799本/ha	418,500	285,444	37,422	62,274	803,640	41,850	80,364	845,490	884,004
カツラ	2600本/ha	2699本/ha	403,000	274,872	36,036	59,968	773,876	40,300	77,387	814,176	851,263
カツラ	2500本/ha	2599本/ha	387,500	264,300	34,650	57,661	744,111	38,750	74,411	782,861	818,522
カツラ	2400本/ha	2499本/ha	372,000	253,728	33,264	55,355	714,347	37,200	71,434	751,547	785,781
カツラ	2300本/ha	2399本/ha	356,500	243,156	31,878	53,048	684,582	35,650	68,458	720,232	753,040
カツラ	2200本/ha	2299本/ha	341,000	232,584	30,492	50,742	654,818	34,100	65,481	688,918	720,299
カツラ	2100本/ha	2199本/ha	325,500	222,012	29,106	48,435	625,053	32,550	62,505	657,603	687,558
カツラ	2000本/ha	2099本/ha	310,000	211,440	27,720	46,129	595,289	31,000	59,528	626,289	654,817
カツラ	1900本/ha	1999本/ha	294,500	200,868	26,334	43,822	565,524	29,450	56,552	594,974	622,076
カツラ	1800本/ha	1899本/ha	279,000	190,296	24,948	41,516	535,760	27,900	53,576	563,660	589,336
カツラ	1700本/ha	1799本/ha	263,500	179,724	23,562	39,210	505,996	26,350	50,599	532,346	556,595
カツラ	1600本/ha	1699本/ha	248,000	169,152	22,176	36,903	476,231	24,800	47,623	501,031	523,854
カツラ	1500本/ha	1599本/ha	232,500	158,580	20,790	34,597	446,467	23,250	44,646	469,717	491,113
カツラ	1400本/ha	1499本/ha	217,000	148,008	19,404	32,290	416,702	21,700	41,670	438,402	458,372
カツラ	1300本/ha	1399本/ha	201,500	137,436	18,018	29,984	386,938	20,150	38,693	407,088	425,631
カツラ	1200本/ha	1299本/ha	186,000	126,864	16,632	27,677	357,173	18,600	35,717	375,773	392,890
カツラ	1100本/ha	1199本/ha	170,500	116,292	15,246	25,371	327,409	17,050	32,740	344,459	360,149
カツラ	1000本/ha	1099本/ha	155,000	105,720	13,860	23,064	297,644	15,500	29,764	313,144	327,408

2-1. 樹下植栽標準単価(人肩運搬)

(円)

樹種	最小	最大	苗木代	植穴堀付・植付	苗木運搬(人肩)	共通仮設費8.4%	税抜き単価	消費税(直営)	消費税(請負)	標準単価(直営)	標準単価(請負)
ミズキ	3000本/ha		531,000	317,160	41,580	74,738	**964,478**	53,100	96,447	**1,017,578**	**1,060,925**
ミズキ	2900本/ha	2999本/ha	513,300	306,588	40,194	72,246	**932,328**	51,330	93,232	**983,658**	**1,025,560**
ミズキ	2800本/ha	2899本/ha	495,600	296,016	38,808	69,755	**900,179**	49,560	90,017	**949,739**	**990,196**
ミズキ	2700本/ha	2799本/ha	477,900	285,444	37,422	67,264	**868,030**	47,790	86,803	**915,820**	**954,833**
ミズキ	2600本/ha	2699本/ha	460,200	274,872	36,036	64,773	**835,881**	46,020	83,588	**881,901**	**919,469**
ミズキ	2500本/ha	2599本/ha	442,500	264,300	34,650	62,281	**803,731**	44,250	80,373	**847,981**	**884,104**
ミズキ	2400本/ha	2499本/ha	424,800	253,728	33,264	59,790	**771,582**	42,480	77,158	**814,062**	**848,740**
ミズキ	2300本/ha	2399本/ha	407,100	243,156	31,878	57,299	**739,433**	40,710	73,943	**780,143**	**813,376**
ミズキ	2200本/ha	2299本/ha	389,400	232,584	30,492	54,807	**707,283**	38,940	70,728	**746,223**	**778,011**
ミズキ	2100本/ha	2199本/ha	371,700	222,012	29,106	52,316	**675,134**	37,170	67,513	**712,304**	**742,647**
ミズキ	2000本/ha	2099本/ha	354,000	211,440	27,720	49,825	**642,985**	35,400	64,298	**678,385**	**707,283**
ミズキ	1900本/ha	1999本/ha	336,300	200,868	26,334	47,334	**610,836**	33,630	61,083	**644,466**	**671,919**
ミズキ	1800本/ha	1899本/ha	318,600	190,296	24,948	44,842	**578,686**	31,860	57,868	**610,546**	**636,554**
ミズキ	1700本/ha	1799本/ha	300,900	179,724	23,562	42,351	**546,537**	30,090	54,653	**576,627**	**601,190**
ミズキ	1600本/ha	1699本/ha	283,200	169,152	22,176	39,860	**514,388**	28,320	51,438	**542,708**	**565,826**
ミズキ	1500本/ha	1599本/ha	265,500	158,580	20,790	37,369	**482,239**	26,550	48,223	**508,789**	**530,462**
ミズキ	1400本/ha	1499本/ha	247,800	148,008	19,404	34,877	**450,089**	24,780	45,008	**474,869**	**495,097**
ミズキ	1300本/ha	1399本/ha	230,100	137,436	18,018	32,386	**417,940**	23,010	41,794	**440,950**	**459,734**
ミズキ	1200本/ha	1299本/ha	212,400	126,864	16,632	29,895	**385,791**	21,240	38,579	**407,031**	**424,370**
ミズキ	1100本/ha	1199本/ha	194,700	116,292	15,246	27,403	**353,641**	19,470	35,364	**373,111**	**389,005**
ミズキ	1000本/ha	1099本/ha	177,000	105,720	13,860	24,912	**321,492**	17,700	32,149	**339,192**	**353,641**
シラカバ	3000本/ha		330,000	317,160	41,580	57,854	**746,594**	33,000	74,659	**779,594**	**821,253**
シラカバ	2900本/ha	2999本/ha	319,000	306,588	40,194	55,925	**721,707**	31,900	72,170	**753,607**	**793,877**
シラカバ	2800本/ha	2899本/ha	308,000	296,016	38,808	53,997	**696,821**	30,800	69,682	**727,621**	**766,503**
シラカバ	2700本/ha	2799本/ha	297,000	285,444	37,422	52,068	**671,934**	29,700	67,193	**701,634**	**739,127**
シラカバ	2600本/ha	2699本/ha	286,000	274,872	36,036	50,140	**647,048**	28,600	64,704	**675,648**	**711,752**
シラカバ	2500本/ha	2599本/ha	275,000	264,300	34,650	48,211	**622,161**	27,500	62,216	**649,661**	**684,377**
シラカバ	2400本/ha	2499本/ha	264,000	253,728	33,264	46,283	**597,275**	26,400	59,727	**623,675**	**657,002**
シラカバ	2300本/ha	2399本/ha	253,000	243,156	31,878	44,354	**572,388**	25,300	57,238	**597,688**	**629,626**
シラカバ	2200本/ha	2299本/ha	242,000	232,584	30,492	42,426	**547,502**	24,200	54,750	**571,702**	**602,252**
シラカバ	2100本/ha	2199本/ha	231,000	222,012	29,106	40,497	**522,615**	23,100	52,261	**545,715**	**574,876**
シラカバ	2000本/ha	2099本/ha	220,000	211,440	27,720	38,569	**497,729**	22,000	49,772	**519,729**	**547,501**
シラカバ	1900本/ha	1999本/ha	209,000	200,868	26,334	36,640	**472,842**	20,900	47,284	**493,742**	**520,126**
シラカバ	1800本/ha	1899本/ha	198,000	190,296	24,948	34,712	**447,956**	19,800	44,795	**467,756**	**492,751**
シラカバ	1700本/ha	1799本/ha	187,000	179,724	23,562	32,784	**423,070**	18,700	42,307	**441,770**	**465,377**
シラカバ	1600本/ha	1699本/ha	176,000	169,152	22,176	30,855	**398,183**	17,600	39,818	**415,783**	**438,001**
シラカバ	1500本/ha	1599本/ha	165,000	158,580	20,790	28,927	**373,297**	16,500	37,329	**389,797**	**410,626**
シラカバ	1400本/ha	1499本/ha	154,000	148,008	19,404	26,998	**348,410**	15,400	34,841	**363,810**	**383,251**
シラカバ	1300本/ha	1399本/ha	143,000	137,436	18,018	25,070	**323,524**	14,300	32,352	**337,824**	**355,876**
シラカバ	1200本/ha	1299本/ha	132,000	126,864	16,632	23,141	**298,637**	13,200	29,863	**311,837**	**328,500**
シラカバ	1100本/ha	1199本/ha	121,000	116,292	15,246	21,213	**273,751**	12,100	27,375	**285,851**	**301,126**
シラカバ	1000本/ha	1099本/ha	110,000	105,720	13,860	19,284	**248,864**	11,000	24,886	**259,864**	**273,750**

2-1. 樹下植栽標準単価（人肩運搬）

（円）

樹種	最小	最大	苗木代	植穴堀付・植付	苗木運搬（人肩）	共通仮設費8.4%	税抜き単価	消費税（直営）	消費税（請負）	標準単価（直営）	標準単価（請負）
ヤマザクラ	3000本/ha		660,000	317,160	41,580	85,574	1,104,314	66,000	110,431	1,170,314	1,214,745
ヤマザクラ	2900本/ha	2999本/ha	638,000	306,588	40,194	82,721	1,067,503	63,800	106,750	1,131,303	1,174,253
ヤマザクラ	2800本/ha	2899本/ha	616,000	296,016	38,808	79,869	1,030,693	61,600	103,069	1,092,293	1,133,762
ヤマザクラ	2700本/ha	2799本/ha	594,000	285,444	37,422	77,016	993,882	59,400	99,388	1,053,282	1,093,270
ヤマザクラ	2600本/ha	2699本/ha	572,000	274,872	36,036	74,164	957,072	57,200	95,707	1,014,272	1,052,779
ヤマザクラ	2500本/ha	2599本/ha	550,000	264,300	34,650	71,311	920,261	55,000	92,026	975,261	1,012,287
ヤマザクラ	2400本/ha	2499本/ha	528,000	253,728	33,264	68,459	883,451	52,800	88,345	936,251	971,796
ヤマザクラ	2300本/ha	2399本/ha	506,000	243,156	31,878	65,606	846,640	50,600	84,664	897,240	931,304
ヤマザクラ	2200本/ha	2299本/ha	484,000	232,584	30,492	62,754	809,830	48,400	80,983	858,230	890,813
ヤマザクラ	2100本/ha	2199本/ha	462,000	222,012	29,106	59,901	773,019	46,200	77,301	819,219	850,320
ヤマザクラ	2000本/ha	2099本/ha	440,000	211,440	27,720	57,049	736,209	44,000	73,620	780,209	809,829
ヤマザクラ	1900本/ha	1999本/ha	418,000	200,868	26,334	54,196	699,398	41,800	69,939	741,198	769,337
ヤマザクラ	1800本/ha	1899本/ha	396,000	190,296	24,948	51,344	662,588	39,600	66,258	702,188	728,846
ヤマザクラ	1700本/ha	1799本/ha	374,000	179,724	23,562	48,492	625,778	37,400	62,577	663,178	688,355
ヤマザクラ	1600本/ha	1699本/ha	352,000	169,152	22,176	45,639	588,967	35,200	58,896	624,167	647,863
ヤマザクラ	1500本/ha	1599本/ha	330,000	158,580	20,790	42,787	552,157	33,000	55,215	585,157	607,372
ヤマザクラ	1400本/ha	1499本/ha	308,000	148,008	19,404	39,934	515,346	30,800	51,534	546,146	566,880
ヤマザクラ	1300本/ha	1399本/ha	286,000	137,436	18,018	37,082	478,536	28,600	47,853	507,136	526,389
ヤマザクラ	1200本/ha	1299本/ha	264,000	126,864	16,632	34,229	441,725	26,400	44,172	468,125	485,897
ヤマザクラ	1100本/ha	1199本/ha	242,000	116,292	15,246	31,377	404,915	24,200	40,491	429,115	445,406
ヤマザクラ	1000本/ha	1099本/ha	220,000	105,720	13,860	28,524	368,104	22,000	36,810	390,104	404,914
カエデ	3000本/ha		396,000	317,160	41,580	63,398	818,138	39,600	81,813	857,738	899,951
カエデ	2900本/ha	2999本/ha	382,800	306,588	40,194	61,284	790,866	38,280	79,086	829,146	869,952
カエデ	2800本/ha	2899本/ha	369,600	296,016	38,808	59,171	763,595	36,960	76,359	800,555	839,954
カエデ	2700本/ha	2799本/ha	356,400	285,444	37,422	57,058	736,324	35,640	73,632	771,964	809,956
カエデ	2600本/ha	2699本/ha	343,200	274,872	36,036	54,945	709,053	34,320	70,905	743,373	779,958
カエデ	2500本/ha	2599本/ha	330,000	264,300	34,650	52,831	681,781	33,000	68,178	714,781	749,959
カエデ	2400本/ha	2499本/ha	316,800	253,728	33,264	50,718	654,510	31,680	65,451	686,190	719,961
カエデ	2300本/ha	2399本/ha	303,600	243,156	31,878	48,605	627,239	30,360	62,723	657,599	689,962
カエデ	2200本/ha	2299本/ha	290,400	232,584	30,492	46,491	599,967	29,040	59,996	629,007	659,963
カエデ	2100本/ha	2199本/ha	277,200	222,012	29,106	44,378	572,696	27,720	57,269	600,416	629,965
カエデ	2000本/ha	2099本/ha	264,000	211,440	27,720	42,265	545,425	26,400	54,542	571,825	599,967
カエデ	1900本/ha	1999本/ha	250,800	200,868	26,334	40,152	518,154	25,080	51,815	543,234	569,969
カエデ	1800本/ha	1899本/ha	237,600	190,296	24,948	38,038	490,882	23,760	49,088	514,642	539,970
カエデ	1700本/ha	1799本/ha	224,400	179,724	23,562	35,925	463,611	22,440	46,361	486,051	509,972
カエデ	1600本/ha	1699本/ha	211,200	169,152	22,176	33,812	436,340	21,120	43,634	457,460	479,974
カエデ	1500本/ha	1599本/ha	198,000	158,580	20,790	31,699	409,069	19,800	40,906	428,869	449,975
カエデ	1400本/ha	1499本/ha	184,800	148,008	19,404	29,585	381,797	18,480	38,179	400,277	419,976
カエデ	1300本/ha	1399本/ha	171,600	137,436	18,018	27,472	354,526	17,160	35,452	371,686	389,978
カエデ	1200本/ha	1299本/ha	158,400	126,864	16,632	25,359	327,255	15,840	32,725	343,095	359,980
カエデ	1100本/ha	1199本/ha	145,200	116,292	15,246	23,245	299,983	14,520	29,998	314,503	329,981
カエデ	1000本/ha	1099本/ha	132,000	105,720	13,860	21,132	272,712	13,200	27,271	285,912	299,983

2-1. 樹下植栽標準単価(人肩運搬)

(円)

樹種	最小	最大	苗木代	植穴堀付・植付	苗木運搬(人肩)	共通仮設費8.4%	税抜き単価	消費税(直営)	消費税(請負)	標準単価(直営)	標準単価(請負)
ミズメ	3000本/ha		645,000	317,160	41,580	84,314	1,088,054	64,500	108,805	1,152,554	1,196,859
ミズメ	2900本/ha	2999本/ha	623,500	306,588	40,194	81,503	1,051,785	62,350	105,178	1,114,135	1,156,963
ミズメ	2800本/ha	2899本/ha	602,000	296,016	38,808	78,693	1,015,517	60,200	101,551	1,075,717	1,117,068
ミズメ	2700本/ha	2799本/ha	580,500	285,444	37,422	75,882	979,248	58,050	97,924	1,037,298	1,077,172
ミズメ	2600本/ha	2699本/ha	559,000	274,872	36,036	73,072	942,980	55,900	94,298	998,880	1,037,278
ミズメ	2500本/ha	2599本/ha	537,500	264,300	34,650	70,261	906,711	53,750	90,671	960,461	997,382
ミズメ	2400本/ha	2499本/ha	516,000	253,728	33,264	67,451	870,443	51,600	87,044	922,043	957,487
ミズメ	2300本/ha	2399本/ha	494,500	243,156	31,878	64,640	834,174	49,450	83,417	883,624	917,591
ミズメ	2200本/ha	2299本/ha	473,000	232,584	30,492	61,830	797,906	47,300	79,790	845,206	877,696
ミズメ	2100本/ha	2199本/ha	451,500	222,012	29,106	59,019	761,637	45,150	76,163	806,787	837,800
ミズメ	2000本/ha	2099本/ha	430,000	211,440	27,720	56,209	725,369	43,000	72,536	768,369	797,905
ミズメ	1900本/ha	1999本/ha	408,500	200,868	26,334	53,398	689,100	40,850	68,910	729,950	758,010
ミズメ	1800本/ha	1899本/ha	387,000	190,296	24,948	50,588	652,832	38,700	65,283	691,532	718,115
ミズメ	1700本/ha	1799本/ha	365,500	179,724	23,562	47,778	616,564	36,550	61,656	653,114	678,220
ミズメ	1600本/ha	1699本/ha	344,000	169,152	22,176	44,967	580,295	34,400	58,029	614,695	638,324
ミズメ	1500本/ha	1599本/ha	322,500	158,580	20,790	42,157	544,027	32,250	54,402	576,277	598,429
ミズメ	1400本/ha	1499本/ha	301,000	148,008	19,404	39,346	507,758	30,100	50,775	537,858	558,533
ミズメ	1300本/ha	1399本/ha	279,500	137,436	18,018	36,536	471,490	27,950	47,149	499,440	518,639
ミズメ	1200本/ha	1299本/ha	258,000	126,864	16,632	33,725	435,221	25,800	43,522	461,021	478,743
ミズメ	1100本/ha	1199本/ha	236,500	116,292	15,246	30,915	398,953	23,650	39,895	422,603	438,848
ミズメ	1000本/ha	1099本/ha	215,000	105,720	13,860	28,104	362,684	21,500	36,268	384,184	398,952
イヌエンジュ	3000本/ha		417,000	317,160	41,580	65,162	840,902	41,700	84,090	882,602	924,992
イヌエンジュ	2900本/ha	2999本/ha	403,100	306,588	40,194	62,990	812,872	40,310	81,287	853,182	894,159
イヌエンジュ	2800本/ha	2899本/ha	389,200	296,016	38,808	60,818	784,842	38,920	78,484	823,762	863,326
イヌエンジュ	2700本/ha	2799本/ha	375,300	285,444	37,422	58,645	756,811	37,530	75,681	794,341	832,492
イヌエンジュ	2600本/ha	2699本/ha	361,400	274,872	36,036	56,473	728,781	36,140	72,878	764,921	801,659
イヌエンジュ	2500本/ha	2599本/ha	347,500	264,300	34,650	54,301	700,751	34,750	70,075	735,501	770,826
イヌエンジュ	2400本/ha	2499本/ha	333,600	253,728	33,264	52,129	672,721	33,360	67,272	706,081	739,993
イヌエンジュ	2300本/ha	2399本/ha	319,700	243,156	31,878	49,957	644,691	31,970	64,469	676,661	709,160
イヌエンジュ	2200本/ha	2299本/ha	305,800	232,584	30,492	47,785	616,661	30,580	61,666	647,241	678,327
イヌエンジュ	2100本/ha	2199本/ha	291,900	222,012	29,106	45,613	588,631	29,190	58,863	617,821	647,494
イヌエンジュ	2000本/ha	2099本/ha	278,000	211,440	27,720	43,441	560,601	27,800	56,060	588,401	616,661
イヌエンジュ	1900本/ha	1999本/ha	264,100	200,868	26,334	41,269	532,571	26,410	53,257	558,981	585,828
イヌエンジュ	1800本/ha	1899本/ha	250,200	190,296	24,948	39,097	504,541	25,020	50,454	529,561	554,995
イヌエンジュ	1700本/ha	1799本/ha	236,300	179,724	23,562	36,925	476,511	23,630	47,651	500,141	524,162
イヌエンジュ	1600本/ha	1699本/ha	222,400	169,152	22,176	34,753	448,481	22,240	44,848	470,721	493,329
イヌエンジュ	1500本/ha	1599本/ha	208,500	158,580	20,790	32,581	420,451	20,850	42,045	441,301	462,496
イヌエンジュ	1400本/ha	1499本/ha	194,600	148,008	19,404	30,409	392,421	19,460	39,242	411,881	431,663
イヌエンジュ	1300本/ha	1399本/ha	180,700	137,436	18,018	28,236	364,390	18,070	36,439	382,460	400,829
イヌエンジュ	1200本/ha	1299本/ha	166,800	126,864	16,632	26,064	336,360	16,680	33,636	353,040	369,996
イヌエンジュ	1100本/ha	1199本/ha	152,900	116,292	15,246	23,892	308,330	15,290	30,833	323,620	339,163
イヌエンジュ	1000本/ha	1099本/ha	139,000	105,720	13,860	21,720	280,300	13,900	28,030	294,200	308,330

2-1. 樹下植栽標準単価(人肩運搬)

(円)

樹種	最小	最大	苗木代	植穴堀付・植付	苗木運搬(人肩)	共通仮設費8.4%	税抜き単価	消費税(直営)	消費税(請負)	標準単価(直営)	標準単価(請負)
キハダ	3000本/ha		645,000	317,160	41,580	84,314	1,088,054	64,500	108,805	1,152,554	1,196,859
キハダ	2900本/ha	2999本/ha	623,500	306,588	40,194	81,503	1,051,785	62,350	105,178	1,114,135	1,156,963
キハダ	2800本/ha	2899本/ha	602,000	296,016	38,808	78,693	1,015,517	60,200	101,551	1,075,717	1,117,068
キハダ	2700本/ha	2799本/ha	580,500	285,444	37,422	75,882	979,248	58,050	97,924	1,037,298	1,077,172
キハダ	2600本/ha	2699本/ha	559,000	274,872	36,036	73,072	942,980	55,900	94,298	998,880	1,037,278
キハダ	2500本/ha	2599本/ha	537,500	264,300	34,650	70,261	906,711	53,750	90,671	960,461	997,382
キハダ	2400本/ha	2499本/ha	516,000	253,728	33,264	67,451	870,443	51,600	87,044	922,043	957,487
キハダ	2300本/ha	2399本/ha	494,500	243,156	31,878	64,640	834,174	49,450	83,417	883,624	917,591
キハダ	2200本/ha	2299本/ha	473,000	232,584	30,492	61,830	797,906	47,300	79,790	845,206	877,696
キハダ	2100本/ha	2199本/ha	451,500	222,012	29,106	59,019	761,637	45,150	76,163	806,787	837,800
キハダ	2000本/ha	2099本/ha	430,000	211,440	27,720	56,209	725,369	43,000	72,536	768,369	797,905
キハダ	1900本/ha	1999本/ha	408,500	200,868	26,334	53,398	689,100	40,850	68,910	729,950	758,010
キハダ	1800本/ha	1899本/ha	387,000	190,296	24,948	50,588	652,832	38,700	65,283	691,532	718,115
キハダ	1700本/ha	1799本/ha	365,500	179,724	23,562	47,778	616,564	36,550	61,656	653,114	678,220
キハダ	1600本/ha	1699本/ha	344,000	169,152	22,176	44,967	580,295	34,400	58,029	614,695	638,324
キハダ	1500本/ha	1599本/ha	322,500	158,580	20,790	42,157	544,027	32,250	54,402	576,277	598,429
キハダ	1400本/ha	1499本/ha	301,000	148,008	19,404	39,346	507,758	30,100	50,775	537,858	558,533
キハダ	1300本/ha	1399本/ha	279,500	137,436	18,018	36,536	471,490	27,950	47,149	499,440	518,639
キハダ	1200本/ha	1299本/ha	258,000	126,864	16,632	33,725	435,221	25,800	43,522	461,021	478,743
キハダ	1100本/ha	1199本/ha	236,500	116,292	15,246	30,915	398,953	23,650	39,895	422,603	438,848
キハダ	1000本/ha	1099本/ha	215,000	105,720	13,860	28,104	362,684	21,500	36,268	384,184	398,952
イチイ	3000本/ha		888,000	317,160	41,580	104,726	1,351,466	88,800	135,146	1,440,266	1,486,612
イチイ	2900本/ha	2999本/ha	858,400	306,588	40,194	101,235	1,306,417	85,840	130,641	1,392,257	1,437,058
イチイ	2800本/ha	2899本/ha	828,800	296,016	38,808	97,744	1,261,368	82,880	126,136	1,344,248	1,387,504
イチイ	2700本/ha	2799本/ha	799,200	285,444	37,422	94,253	1,216,319	79,920	121,631	1,296,239	1,337,950
イチイ	2600本/ha	2699本/ha	769,600	274,872	36,036	90,762	1,171,270	76,960	117,127	1,248,230	1,288,397
イチイ	2500本/ha	2599本/ha	740,000	264,300	34,650	87,271	1,126,221	74,000	112,622	1,200,221	1,238,843
イチイ	2400本/ha	2499本/ha	710,400	253,728	33,264	83,780	1,081,172	71,040	108,117	1,152,212	1,189,289
イチイ	2300本/ha	2399本/ha	680,800	243,156	31,878	80,290	1,036,124	68,080	103,612	1,104,204	1,139,736
イチイ	2200本/ha	2299本/ha	651,200	232,584	30,492	76,799	991,075	65,120	99,107	1,056,195	1,090,182
イチイ	2100本/ha	2199本/ha	621,600	222,012	29,106	73,308	946,026	62,160	94,602	1,008,186	1,040,628
イチイ	2000本/ha	2099本/ha	592,000	211,440	27,720	69,817	900,977	59,200	90,097	960,177	991,074
イチイ	1900本/ha	1999本/ha	562,400	200,868	26,334	66,326	855,928	56,240	85,592	912,168	941,520
イチイ	1800本/ha	1899本/ha	532,800	190,296	24,948	62,835	810,879	53,280	81,087	864,159	891,966
イチイ	1700本/ha	1799本/ha	503,200	179,724	23,562	59,344	765,830	50,320	76,583	816,150	842,413
イチイ	1600本/ha	1699本/ha	473,600	169,152	22,176	55,853	720,781	47,360	72,078	768,141	792,859
イチイ	1500本/ha	1599本/ha	444,000	158,580	20,790	52,363	675,733	44,400	67,573	720,133	743,306
イチイ	1400本/ha	1499本/ha	414,400	148,008	19,404	48,872	630,684	41,440	63,068	672,124	693,752
イチイ	1300本/ha	1399本/ha	384,800	137,436	18,018	45,381	585,635	38,480	58,563	624,115	644,198
イチイ	1200本/ha	1299本/ha	355,200	126,864	16,632	41,890	540,586	35,520	54,058	576,106	594,644
イチイ	1100本/ha	1199本/ha	325,600	116,292	15,246	38,399	495,537	32,560	49,553	528,097	545,090
イチイ	1000本/ha	1099本/ha	296,000	105,720	13,860	34,908	450,488	29,600	45,048	480,088	495,536

2-1. 樹下植栽標準単価(人肩運搬)

(円)

樹種	最小	最大	苗木代	植穴堀付・植付	苗木運搬(人肩)	共通仮設費8.4%	税抜き単価	消費税(直営)	消費税(請負)	標準単価(直営)	標準単価(請負)
ウラジロモミ	3000本/ha		978,000	317,160	41,580	112,286	1,449,026	97,800	144,902	1,546,826	1,593,928
ウラジロモミ	2900本/ha	2999本/ha	945,400	306,588	40,194	108,543	1,400,725	94,540	140,072	1,495,265	1,540,797
ウラジロモミ	2800本/ha	2899本/ha	912,800	296,016	38,808	104,800	1,352,424	91,280	135,242	1,443,704	1,487,666
ウラジロモミ	2700本/ha	2799本/ha	880,200	285,444	37,422	101,057	1,304,123	88,020	130,412	1,392,143	1,434,535
ウラジロモミ	2600本/ha	2699本/ha	847,600	274,872	36,036	97,314	1,255,822	84,760	125,582	1,340,582	1,381,404
ウラジロモミ	2500本/ha	2599本/ha	815,000	264,300	34,650	93,571	1,207,521	81,500	120,752	1,289,021	1,328,273
ウラジロモミ	2400本/ha	2499本/ha	782,400	253,728	33,264	89,828	1,159,220	78,240	115,922	1,237,460	1,275,142
ウラジロモミ	2300本/ha	2399本/ha	749,800	243,156	31,878	86,086	1,110,920	74,980	111,092	1,185,900	1,222,012
ウラジロモミ	2200本/ha	2299本/ha	717,200	232,584	30,492	82,343	1,062,619	71,720	106,261	1,134,339	1,168,880
ウラジロモミ	2100本/ha	2199本/ha	684,600	222,012	29,106	78,600	1,014,318	68,460	101,431	1,082,778	1,115,749
ウラジロモミ	2000本/ha	2099本/ha	652,000	211,440	27,720	74,857	966,017	65,200	96,601	1,031,217	1,062,618
ウラジロモミ	1900本/ha	1999本/ha	619,400	200,868	26,334	71,114	917,716	61,940	91,771	979,656	1,009,487
ウラジロモミ	1800本/ha	1899本/ha	586,800	190,296	24,948	67,371	869,415	58,680	86,941	928,095	956,356
ウラジロモミ	1700本/ha	1799本/ha	554,200	179,724	23,562	63,628	821,114	55,420	82,111	876,534	903,225
ウラジロモミ	1600本/ha	1699本/ha	521,600	169,152	22,176	59,885	772,813	52,160	77,281	824,973	850,094
ウラジロモミ	1500本/ha	1599本/ha	489,000	158,580	20,790	56,143	724,513	48,900	72,451	773,413	796,964
ウラジロモミ	1400本/ha	1499本/ha	456,400	148,008	19,404	52,400	676,212	45,640	67,621	721,852	743,833
ウラジロモミ	1300本/ha	1399本/ha	423,800	137,436	18,018	48,657	627,911	42,380	62,791	670,291	690,702
ウラジロモミ	1200本/ha	1299本/ha	391,200	126,864	16,632	44,914	579,610	39,120	57,961	618,730	637,571
ウラジロモミ	1100本/ha	1199本/ha	358,600	116,292	15,246	41,171	531,309	35,860	53,130	567,169	584,439
ウラジロモミ	1000本/ha	1099本/ha	326,000	105,720	13,860	37,428	483,008	32,600	48,300	515,608	531,308
コナラ(ポット苗)	3000本/ha		1,215,000	317,160	41,580	132,194	1,705,934	121,500	170,593	1,827,434	1,876,527
コナラ(ポット苗)	2900本/ha	2999本/ha	1,174,500	306,588	40,194	127,787	1,649,069	117,450	164,906	1,766,519	1,813,975
コナラ(ポット苗)	2800本/ha	2899本/ha	1,134,000	296,016	38,808	123,381	1,592,205	113,400	159,220	1,705,605	1,751,425
コナラ(ポット苗)	2700本/ha	2799本/ha	1,093,500	285,444	37,422	118,974	1,535,340	109,350	153,534	1,644,690	1,688,874
コナラ(ポット苗)	2600本/ha	2699本/ha	1,053,000	274,872	36,036	114,568	1,478,476	105,300	147,847	1,583,776	1,626,323
コナラ(ポット苗)	2500本/ha	2599本/ha	1,012,500	264,300	34,650	110,161	1,421,611	101,250	142,161	1,522,861	1,563,772
コナラ(ポット苗)	2400本/ha	2499本/ha	972,000	253,728	33,264	105,755	1,364,747	97,200	136,474	1,461,947	1,501,221
コナラ(ポット苗)	2300本/ha	2399本/ha	931,500	243,156	31,878	101,348	1,307,882	93,150	130,788	1,401,032	1,438,670
コナラ(ポット苗)	2200本/ha	2299本/ha	891,000	232,584	30,492	96,942	1,251,018	89,100	125,101	1,340,118	1,376,119
コナラ(ポット苗)	2100本/ha	2199本/ha	850,500	222,012	29,106	92,535	1,194,153	85,050	119,415	1,279,203	1,313,568
コナラ(ポット苗)	2000本/ha	2099本/ha	810,000	211,440	27,720	88,129	1,137,289	81,000	113,728	1,218,289	1,251,017
コナラ(ポット苗)	1900本/ha	1999本/ha	769,500	200,868	26,334	83,722	1,080,424	76,950	108,042	1,157,374	1,188,466
コナラ(ポット苗)	1800本/ha	1899本/ha	729,000	190,296	24,948	79,316	1,023,560	72,900	102,356	1,096,460	1,125,916
コナラ(ポット苗)	1700本/ha	1799本/ha	688,500	179,724	23,562	74,910	966,696	68,850	96,669	1,035,546	1,063,365
コナラ(ポット苗)	1600本/ha	1699本/ha	648,000	169,152	22,176	70,503	909,831	64,800	90,983	974,631	1,000,814
コナラ(ポット苗)	1500本/ha	1599本/ha	607,500	158,580	20,790	66,097	852,967	60,750	85,296	913,717	938,263
コナラ(ポット苗)	1400本/ha	1499本/ha	567,000	148,008	19,404	61,690	796,102	56,700	79,610	852,802	875,712
コナラ(ポット苗)	1300本/ha	1399本/ha	526,500	137,436	18,018	57,284	739,238	52,650	73,923	791,888	813,161
コナラ(ポット苗)	1200本/ha	1299本/ha	486,000	126,864	16,632	52,877	682,373	48,600	68,237	730,973	750,610
コナラ(ポット苗)	1100本/ha	1199本/ha	445,500	116,292	15,246	48,471	625,509	44,550	62,550	670,059	688,059
コナラ(ポット苗)	1000本/ha	1099本/ha	405,000	105,720	13,860	44,064	568,644	40,500	56,864	609,144	625,508

2-1. 樹下植栽標準単価(人肩運搬)

(円)

樹種	最小	最大	苗木代	植穴堀付・植付	苗木運搬(人肩)	共通仮設費8.4%	税抜き単価	消費税(直営)	消費税(請負)	標準単価(直営)	標準単価(請負)
ケヤキ(ポット苗)	3000本/ha		1,215,000	317,160	41,580	132,194	1,705,934	121,500	170,593	1,827,434	1,876,527
ケヤキ(ポット苗)	2900本/ha	2999本/ha	1,174,500	306,588	40,194	127,787	1,649,069	117,450	164,906	1,766,519	1,813,975
ケヤキ(ポット苗)	2800本/ha	2899本/ha	1,134,000	296,016	38,808	123,381	1,592,205	113,400	159,220	1,705,605	1,751,425
ケヤキ(ポット苗)	2700本/ha	2799本/ha	1,093,500	285,444	37,422	118,974	1,535,340	109,350	153,534	1,644,690	1,688,874
ケヤキ(ポット苗)	2600本/ha	2699本/ha	1,053,000	274,872	36,036	114,568	1,478,476	105,300	147,847	1,583,776	1,626,323
ケヤキ(ポット苗)	2500本/ha	2599本/ha	1,012,500	264,300	34,650	110,161	1,421,611	101,250	142,161	1,522,861	1,563,772
ケヤキ(ポット苗)	2400本/ha	2499本/ha	972,000	253,728	33,264	105,755	1,364,747	97,200	136,474	1,461,947	1,501,221
ケヤキ(ポット苗)	2300本/ha	2399本/ha	931,500	243,156	31,878	101,348	1,307,882	93,150	130,788	1,401,032	1,438,670
ケヤキ(ポット苗)	2200本/ha	2299本/ha	891,000	232,584	30,492	96,942	1,251,018	89,100	125,101	1,340,118	1,376,119
ケヤキ(ポット苗)	2100本/ha	2199本/ha	850,500	222,012	29,106	92,535	1,194,153	85,050	119,415	1,279,203	1,313,568
ケヤキ(ポット苗)	2000本/ha	2099本/ha	810,000	211,440	27,720	88,129	1,137,289	81,000	113,728	1,218,289	1,251,017
ケヤキ(ポット苗)	1900本/ha	1999本/ha	769,500	200,868	26,334	83,722	1,080,424	76,950	108,042	1,157,374	1,188,466
ケヤキ(ポット苗)	1800本/ha	1899本/ha	729,000	190,296	24,948	79,316	1,023,560	72,900	102,356	1,096,460	1,125,916
ケヤキ(ポット苗)	1700本/ha	1799本/ha	688,500	179,724	23,562	74,910	966,696	68,850	96,669	1,035,546	1,063,365
ケヤキ(ポット苗)	1600本/ha	1699本/ha	648,000	169,152	22,176	70,503	909,831	64,800	90,983	974,631	1,000,814
ケヤキ(ポット苗)	1500本/ha	1599本/ha	607,500	158,580	20,790	66,097	852,967	60,750	85,296	913,717	938,263
ケヤキ(ポット苗)	1400本/ha	1499本/ha	567,000	148,008	19,404	61,690	796,102	56,700	79,610	852,802	875,712
ケヤキ(ポット苗)	1300本/ha	1399本/ha	526,500	137,436	18,018	57,284	739,238	52,650	73,923	791,888	813,161
ケヤキ(ポット苗)	1200本/ha	1299本/ha	486,000	126,864	16,632	52,877	682,373	48,600	68,237	730,973	750,610
ケヤキ(ポット苗)	1100本/ha	1199本/ha	445,500	116,292	15,246	48,471	625,509	44,550	62,550	670,059	688,059
ケヤキ(ポット苗)	1000本/ha	1099本/ha	405,000	105,720	13,860	44,064	568,644	40,500	56,864	609,144	625,508
ヤマザクラ(ポット苗)	3000本/ha		1,215,000	317,160	41,580	132,194	1,705,934	121,500	170,593	1,827,434	1,876,527
ヤマザクラ(ポット苗)	2900本/ha	2999本/ha	1,174,500	306,588	40,194	127,787	1,649,069	117,450	164,906	1,766,519	1,813,975
ヤマザクラ(ポット苗)	2800本/ha	2899本/ha	1,134,000	296,016	38,808	123,381	1,592,205	113,400	159,220	1,705,605	1,751,425
ヤマザクラ(ポット苗)	2700本/ha	2799本/ha	1,093,500	285,444	37,422	118,974	1,535,340	109,350	153,534	1,644,690	1,688,874
ヤマザクラ(ポット苗)	2600本/ha	2699本/ha	1,053,000	274,872	36,036	114,568	1,478,476	105,300	147,847	1,583,776	1,626,323
ヤマザクラ(ポット苗)	2500本/ha	2599本/ha	1,012,500	264,300	34,650	110,161	1,421,611	101,250	142,161	1,522,861	1,563,772
ヤマザクラ(ポット苗)	2400本/ha	2499本/ha	972,000	253,728	33,264	105,755	1,364,747	97,200	136,474	1,461,947	1,501,221
ヤマザクラ(ポット苗)	2300本/ha	2399本/ha	931,500	243,156	31,878	101,348	1,307,882	93,150	130,788	1,401,032	1,438,670
ヤマザクラ(ポット苗)	2200本/ha	2299本/ha	891,000	232,584	30,492	96,942	1,251,018	89,100	125,101	1,340,118	1,376,119
ヤマザクラ(ポット苗)	2100本/ha	2199本/ha	850,500	222,012	29,106	92,535	1,194,153	85,050	119,415	1,279,203	1,313,568
ヤマザクラ(ポット苗)	2000本/ha	2099本/ha	810,000	211,440	27,720	88,129	1,137,289	81,000	113,728	1,218,289	1,251,017
ヤマザクラ(ポット苗)	1900本/ha	1999本/ha	769,500	200,868	26,334	83,722	1,080,424	76,950	108,042	1,157,374	1,188,466
ヤマザクラ(ポット苗)	1800本/ha	1899本/ha	729,000	190,296	24,948	79,316	1,023,560	72,900	102,356	1,096,460	1,125,916
ヤマザクラ(ポット苗)	1700本/ha	1799本/ha	688,500	179,724	23,562	74,910	966,696	68,850	96,669	1,035,546	1,063,365
ヤマザクラ(ポット苗)	1600本/ha	1699本/ha	648,000	169,152	22,176	70,503	909,831	64,800	90,983	974,631	1,000,814
ヤマザクラ(ポット苗)	1500本/ha	1599本/ha	607,500	158,580	20,790	66,097	852,967	60,750	85,296	913,717	938,263
ヤマザクラ(ポット苗)	1400本/ha	1499本/ha	567,000	148,008	19,404	61,690	796,102	56,700	79,610	852,802	875,712
ヤマザクラ(ポット苗)	1300本/ha	1399本/ha	526,500	137,436	18,018	57,284	739,238	52,650	73,923	791,888	813,161
ヤマザクラ(ポット苗)	1200本/ha	1299本/ha	486,000	126,864	16,632	52,877	682,373	48,600	68,237	730,973	750,610
ヤマザクラ(ポット苗)	1100本/ha	1199本/ha	445,500	116,292	15,246	48,471	625,509	44,550	62,550	670,059	688,059
ヤマザクラ(ポット苗)	1000本/ha	1099本/ha	405,000	105,720	13,860	44,064	568,644	40,500	56,864	609,144	625,508

2-1. 樹下植栽標準単価（人肩運搬）

（円）

樹種	最小	最大	苗木代	植穴堀付・植付	苗木運搬（人肩）	共通仮設費8.4%	税抜き単価	消費税（直営）	消費税（請負）	標準単価（直営）	標準単価（請負）
クヌギ（ポット苗）	3000本/ha		1,215,000	317,160	41,580	132,194	1,705,934	121,500	170,593	1,827,434	1,876,527
クヌギ（ポット苗）	2900本/ha	2999本/ha	1,174,500	306,588	40,194	127,787	1,649,069	117,450	164,906	1,766,519	1,813,975
クヌギ（ポット苗）	2800本/ha	2899本/ha	1,134,000	296,016	38,808	123,381	1,592,205	113,400	159,220	1,705,605	1,751,425
クヌギ（ポット苗）	2700本/ha	2799本/ha	1,093,500	285,444	37,422	118,974	1,535,340	109,350	153,534	1,644,690	1,688,874
クヌギ（ポット苗）	2600本/ha	2699本/ha	1,053,000	274,872	36,036	114,568	1,478,476	105,300	147,847	1,583,776	1,626,323
クヌギ（ポット苗）	2500本/ha	2599本/ha	1,012,500	264,300	34,650	110,161	1,421,611	101,250	142,161	1,522,861	1,563,772
クヌギ（ポット苗）	2400本/ha	2499本/ha	972,000	253,728	33,264	105,755	1,364,747	97,200	136,474	1,461,947	1,501,221
クヌギ（ポット苗）	2300本/ha	2399本/ha	931,500	243,156	31,878	101,348	1,307,882	93,150	130,788	1,401,032	1,438,670
クヌギ（ポット苗）	2200本/ha	2299本/ha	891,000	232,584	30,492	96,942	1,251,018	89,100	125,101	1,340,118	1,376,119
クヌギ（ポット苗）	2100本/ha	2199本/ha	850,500	222,012	29,106	92,535	1,194,153	85,050	119,415	1,279,203	1,313,568
クヌギ（ポット苗）	2000本/ha	2099本/ha	810,000	211,440	27,720	88,129	1,137,289	81,000	113,728	1,218,289	1,251,017
クヌギ（ポット苗）	1900本/ha	1999本/ha	769,500	200,868	26,334	83,722	1,080,424	76,950	108,042	1,157,374	1,188,466
クヌギ（ポット苗）	1800本/ha	1899本/ha	729,000	190,296	24,948	79,316	1,023,560	72,900	102,356	1,096,460	1,125,916
クヌギ（ポット苗）	1700本/ha	1799本/ha	688,500	179,724	23,562	74,910	966,696	68,850	96,669	1,035,546	1,063,365
クヌギ（ポット苗）	1600本/ha	1699本/ha	648,000	169,152	22,176	70,503	909,831	64,800	90,983	974,631	1,000,814
クヌギ（ポット苗）	1500本/ha	1599本/ha	607,500	158,580	20,790	66,097	852,967	60,750	85,296	913,717	938,263
クヌギ（ポット苗）	1400本/ha	1499本/ha	567,000	148,008	19,404	61,690	796,102	56,700	79,610	852,802	875,712
クヌギ（ポット苗）	1300本/ha	1399本/ha	526,500	137,436	18,018	57,284	739,238	52,650	73,923	791,888	813,161
クヌギ（ポット苗）	1200本/ha	1299本/ha	486,000	126,864	16,632	52,877	682,373	48,600	68,237	730,973	750,610
クヌギ（ポット苗）	1100本/ha	1199本/ha	445,500	116,292	15,246	48,471	625,509	44,550	62,550	670,059	688,059
クヌギ（ポット苗）	1000本/ha	1099本/ha	405,000	105,720	13,860	44,064	568,644	40,500	56,864	609,144	625,508
カエデ（ポット苗）	3000本/ha		1,197,000	317,160	41,580	130,682	1,686,422	119,700	168,642	1,806,122	1,855,064
カエデ（ポット苗）	2900本/ha	2999本/ha	1,157,100	306,588	40,194	126,326	1,630,208	115,710	163,020	1,745,918	1,793,228
カエデ（ポット苗）	2800本/ha	2899本/ha	1,117,200	296,016	38,808	121,970	1,573,994	111,720	157,399	1,685,714	1,731,393
カエデ（ポット苗）	2700本/ha	2799本/ha	1,077,300	285,444	37,422	117,613	1,517,779	107,730	151,777	1,625,509	1,669,556
カエデ（ポット苗）	2600本/ha	2699本/ha	1,037,400	274,872	36,036	113,257	1,461,565	103,740	146,156	1,565,305	1,607,721
カエデ（ポット苗）	2500本/ha	2599本/ha	997,500	264,300	34,650	108,901	1,405,351	99,750	140,535	1,505,101	1,545,886
カエデ（ポット苗）	2400本/ha	2499本/ha	957,600	253,728	33,264	104,545	1,349,137	95,760	134,913	1,444,897	1,484,050
カエデ（ポット苗）	2300本/ha	2399本/ha	917,700	243,156	31,878	100,189	1,292,923	91,770	129,292	1,384,693	1,422,215
カエデ（ポット苗）	2200本/ha	2299本/ha	877,800	232,584	30,492	95,833	1,236,709	87,780	123,670	1,324,489	1,360,379
カエデ（ポット苗）	2100本/ha	2199本/ha	837,900	222,012	29,106	91,477	1,180,495	83,790	118,049	1,264,285	1,298,544
カエデ（ポット苗）	2000本/ha	2099本/ha	798,000	211,440	27,720	87,121	1,124,281	79,800	112,428	1,204,081	1,236,709
カエデ（ポット苗）	1900本/ha	1999本/ha	758,100	200,868	26,334	82,765	1,068,067	75,810	106,806	1,143,877	1,174,873
カエデ（ポット苗）	1800本/ha	1899本/ha	718,200	190,296	24,948	78,409	1,011,853	71,820	101,185	1,083,673	1,113,038
カエデ（ポット苗）	1700本/ha	1799本/ha	678,300	179,724	23,562	74,053	955,639	67,830	95,563	1,023,469	1,051,202
カエデ（ポット苗）	1600本/ha	1699本/ha	638,400	169,152	22,176	69,697	899,425	63,840	89,942	963,265	989,367
カエデ（ポット苗）	1500本/ha	1599本/ha	598,500	158,580	20,790	65,341	843,211	59,850	84,321	903,061	927,532
カエデ（ポット苗）	1400本/ha	1499本/ha	558,600	148,008	19,404	60,985	786,997	55,860	78,699	842,857	865,696
カエデ（ポット苗）	1300本/ha	1399本/ha	518,700	137,436	18,018	56,628	730,782	51,870	73,078	782,652	803,860
カエデ（ポット苗）	1200本/ha	1299本/ha	478,800	126,864	16,632	52,272	674,568	47,880	67,456	722,448	742,024
カエデ（ポット苗）	1100本/ha	1199本/ha	438,900	116,292	15,246	47,916	618,354	43,890	61,835	662,244	680,189
カエデ（ポット苗）	1000本/ha	1099本/ha	399,000	105,720	13,860	43,560	562,140	39,900	56,214	602,040	618,354

2-1. 樹下植栽標準単価（人肩運搬）

（円）

樹種	最小	最大	苗木代	植穴堀付・植付	苗木運搬（人肩）	共通仮設費8.4%	税抜き単価	消費税（直営）	消費税（請負）	標準単価（直営）	標準単価（請負）
キハダ（ポット苗）	3000本/ha		1,551,000	317,160	41,580	160,418	2,070,158	155,100	207,015	2,225,258	2,277,173
キハダ（ポット苗）	2900本/ha	2999本/ha	1,499,300	306,588	40,194	155,070	2,001,152	149,930	200,115	2,151,082	2,201,267
キハダ（ポット苗）	2800本/ha	2899本/ha	1,447,600	296,016	38,808	149,723	1,932,147	144,760	193,214	2,076,907	2,125,361
キハダ（ポット苗）	2700本/ha	2799本/ha	1,395,900	285,444	37,422	144,376	1,863,142	139,590	186,314	2,002,732	2,049,456
キハダ（ポット苗）	2600本/ha	2699本/ha	1,344,200	274,872	36,036	139,029	1,794,137	134,420	179,413	1,928,557	1,973,550
キハダ（ポット苗）	2500本/ha	2599本/ha	1,292,500	264,300	34,650	133,681	1,725,131	129,250	172,513	1,854,381	1,897,644
キハダ（ポット苗）	2400本/ha	2499本/ha	1,240,800	253,728	33,264	128,334	1,656,126	124,080	165,612	1,780,206	1,821,738
キハダ（ポット苗）	2300本/ha	2399本/ha	1,189,100	243,156	31,878	122,987	1,587,121	118,910	158,712	1,706,031	1,745,833
キハダ（ポット苗）	2200本/ha	2299本/ha	1,137,400	232,584	30,492	117,639	1,518,115	113,740	151,811	1,631,855	1,669,926
キハダ（ポット苗）	2100本/ha	2199本/ha	1,085,700	222,012	29,106	112,292	1,449,110	108,570	144,911	1,557,680	1,594,021
キハダ（ポット苗）	2000本/ha	2099本/ha	1,034,000	211,440	27,720	106,945	1,380,105	103,400	138,010	1,483,505	1,518,115
キハダ（ポット苗）	1900本/ha	1999本/ha	982,300	200,868	26,334	101,598	1,311,100	98,230	131,110	1,409,330	1,442,210
キハダ（ポット苗）	1800本/ha	1899本/ha	930,600	190,296	24,948	96,250	1,242,094	93,060	124,209	1,335,154	1,366,303
キハダ（ポット苗）	1700本/ha	1799本/ha	878,900	179,724	23,562	90,903	1,173,089	87,890	117,308	1,260,979	1,290,397
キハダ（ポット苗）	1600本/ha	1699本/ha	827,200	169,152	22,176	85,556	1,104,084	82,720	110,408	1,186,804	1,214,492
キハダ（ポット苗）	1500本/ha	1599本/ha	775,500	158,580	20,790	80,209	1,035,079	77,550	103,507	1,112,629	1,138,586
キハダ（ポット苗）	1400本/ha	1499本/ha	723,800	148,008	19,404	74,861	966,073	72,380	96,607	1,038,453	1,062,680
キハダ（ポット苗）	1300本/ha	1399本/ha	672,100	137,436	18,018	69,514	897,068	67,210	89,706	964,278	986,774
キハダ（ポット苗）	1200本/ha	1299本/ha	620,400	126,864	16,632	64,167	828,063	62,040	82,806	890,103	910,869
キハダ（ポット苗）	1100本/ha	1199本/ha	568,700	116,292	15,246	58,819	759,057	56,870	75,905	815,927	834,962
キハダ（ポット苗）	1000本/ha	1099本/ha	517,000	105,720	13,860	53,472	690,052	51,700	69,005	741,752	759,057
ブナ（ポット苗）	3000本/ha		1,908,000	317,160	41,580	190,406	2,457,146	190,800	245,714	2,647,946	2,702,860
ブナ（ポット苗）	2900本/ha	2999本/ha	1,844,400	306,588	40,194	184,059	2,375,241	184,440	237,524	2,559,681	2,612,765
ブナ（ポット苗）	2800本/ha	2899本/ha	1,780,800	296,016	38,808	177,712	2,293,336	178,080	229,333	2,471,416	2,522,669
ブナ（ポット苗）	2700本/ha	2799本/ha	1,717,200	285,444	37,422	171,365	2,211,431	171,720	221,143	2,383,151	2,432,574
ブナ（ポット苗）	2600本/ha	2699本/ha	1,653,600	274,872	36,036	165,018	2,129,526	165,360	212,952	2,294,886	2,342,478
ブナ（ポット苗）	2500本/ha	2599本/ha	1,590,000	264,300	34,650	158,671	2,047,621	159,000	204,762	2,206,621	2,252,383
ブナ（ポット苗）	2400本/ha	2499本/ha	1,526,400	253,728	33,264	152,324	1,965,716	152,640	196,571	2,118,356	2,162,287
ブナ（ポット苗）	2300本/ha	2399本/ha	1,462,800	243,156	31,878	145,978	1,883,812	146,280	188,381	2,030,092	2,072,193
ブナ（ポット苗）	2200本/ha	2299本/ha	1,399,200	232,584	30,492	139,631	1,801,907	139,920	180,190	1,941,827	1,982,097
ブナ（ポット苗）	2100本/ha	2199本/ha	1,335,600	222,012	29,106	133,284	1,720,002	133,560	172,000	1,853,562	1,892,002
ブナ（ポット苗）	2000本/ha	2099本/ha	1,272,000	211,440	27,720	126,937	1,638,097	127,200	163,809	1,765,297	1,801,906
ブナ（ポット苗）	1900本/ha	1999本/ha	1,208,400	200,868	26,334	120,590	1,556,192	120,840	155,619	1,677,032	1,711,811
ブナ（ポット苗）	1800本/ha	1899本/ha	1,144,800	190,296	24,948	114,243	1,474,287	114,480	147,428	1,588,767	1,621,715
ブナ（ポット苗）	1700本/ha	1799本/ha	1,081,200	179,724	23,562	107,896	1,392,382	108,120	139,238	1,500,502	1,531,620
ブナ（ポット苗）	1600本/ha	1699本/ha	1,017,600	169,152	22,176	101,549	1,310,477	101,760	131,047	1,412,237	1,441,524
ブナ（ポット苗）	1500本/ha	1599本/ha	954,000	158,580	20,790	95,203	1,228,573	95,400	122,857	1,323,973	1,351,430
ブナ（ポット苗）	1400本/ha	1499本/ha	890,400	148,008	19,404	88,856	1,146,668	89,040	114,666	1,235,708	1,261,334
ブナ（ポット苗）	1300本/ha	1399本/ha	826,800	137,436	18,018	82,509	1,064,763	82,680	106,476	1,147,443	1,171,239
ブナ（ポット苗）	1200本/ha	1299本/ha	763,200	126,864	16,632	76,162	982,858	76,320	98,285	1,059,178	1,081,143
ブナ（ポット苗）	1100本/ha	1199本/ha	699,600	116,292	15,246	69,815	900,953	69,960	90,095	970,913	991,048
ブナ（ポット苗）	1000本/ha	1099本/ha	636,000	105,720	13,860	63,468	819,048	63,600	81,904	882,648	900,952

2-1. 樹下植栽標準単価（人肩運搬）

（円）

樹種	最小	最大	苗木代	植穴堀付・植付	苗木運搬（人肩）	共通仮設費8.4%	税抜き単価	消費税（直営）	消費税（請負）	標準単価（直営）	標準単価（請負）
コブシ（ポット苗）	3000本/ha		1,329,000	317,160	41,580	141,770	1,829,510	132,900	182,951	1,962,410	2,012,461
コブシ（ポット苗）	2900本/ha	2999本/ha	1,284,700	306,588	40,194	137,044	1,768,526	128,470	176,852	1,896,996	1,945,378
コブシ（ポット苗）	2800本/ha	2899本/ha	1,240,400	296,016	38,808	132,318	1,707,542	124,040	170,754	1,831,582	1,878,296
コブシ（ポット苗）	2700本/ha	2799本/ha	1,196,100	285,444	37,422	127,593	1,646,559	119,610	164,655	1,766,169	1,811,214
コブシ（ポット苗）	2600本/ha	2699本/ha	1,151,800	274,872	36,036	122,867	1,585,575	115,180	158,557	1,700,755	1,744,132
コブシ（ポット苗）	2500本/ha	2599本/ha	1,107,500	264,300	34,650	118,141	1,524,591	110,750	152,459	1,635,341	1,677,050
コブシ（ポット苗）	2400本/ha	2499本/ha	1,063,200	253,728	33,264	113,416	1,463,608	106,320	146,360	1,569,928	1,609,968
コブシ（ポット苗）	2300本/ha	2399本/ha	1,018,900	243,156	31,878	108,690	1,402,624	101,890	140,262	1,504,514	1,542,886
コブシ（ポット苗）	2200本/ha	2299本/ha	974,600	232,584	30,492	103,964	1,341,640	97,460	134,164	1,439,100	1,475,804
コブシ（ポット苗）	2100本/ha	2199本/ha	930,300	222,012	29,106	99,239	1,280,657	93,030	128,065	1,373,687	1,408,722
コブシ（ポット苗）	2000本/ha	2099本/ha	886,000	211,440	27,720	94,513	1,219,673	88,600	121,967	1,308,273	1,341,640
コブシ（ポット苗）	1900本/ha	1999本/ha	841,700	200,868	26,334	89,787	1,158,689	84,170	115,868	1,242,859	1,274,557
コブシ（ポット苗）	1800本/ha	1899本/ha	797,400	190,296	24,948	85,062	1,097,706	79,740	109,770	1,177,446	1,207,476
コブシ（ポット苗）	1700本/ha	1799本/ha	753,100	179,724	23,562	80,336	1,036,722	75,310	103,672	1,112,032	1,140,394
コブシ（ポット苗）	1600本/ha	1699本/ha	708,800	169,152	22,176	75,610	975,738	70,880	97,573	1,046,618	1,073,311
コブシ（ポット苗）	1500本/ha	1599本/ha	664,500	158,580	20,790	70,885	914,755	66,450	91,475	981,205	1,006,230
コブシ（ポット苗）	1400本/ha	1499本/ha	620,200	148,008	19,404	66,159	853,771	62,020	85,377	915,791	939,148
コブシ（ポット苗）	1300本/ha	1399本/ha	575,900	137,436	18,018	61,433	792,787	57,590	79,278	850,377	872,065
コブシ（ポット苗）	1200本/ha	1299本/ha	531,600	126,864	16,632	56,708	731,804	53,160	73,180	784,964	804,984
コブシ（ポット苗）	1100本/ha	1199本/ha	487,300	116,292	15,246	51,982	670,820	48,730	67,082	719,550	737,902
コブシ（ポット苗）	1000本/ha	1099本/ha	443,000	105,720	13,860	47,256	609,836	44,300	60,983	654,136	670,819
スギ（コンテナ苗）	3000本/ha		675,000	278,760	41,580	83,608	1,078,948	67,500	107,894	1,146,448	1,186,842
スギ（コンテナ苗）	2900本/ha	2999本/ha	652,500	269,468	40,194	80,821	1,042,983	65,250	104,298	1,108,233	1,147,281
スギ（コンテナ苗）	2800本/ha	2899本/ha	630,000	260,176	38,808	78,034	1,007,018	63,000	100,701	1,070,018	1,107,719
スギ（コンテナ苗）	2700本/ha	2799本/ha	607,500	250,884	37,422	75,247	971,053	60,750	97,105	1,031,803	1,068,158
スギ（コンテナ苗）	2600本/ha	2699本/ha	585,000	241,592	36,036	72,460	935,088	58,500	93,508	993,588	1,028,596
スギ（コンテナ苗）	2500本/ha	2599本/ha	562,500	232,300	34,650	69,673	899,123	56,250	89,912	955,373	989,035
スギ（コンテナ苗）	2400本/ha	2499本/ha	540,000	223,008	33,264	66,886	863,158	54,000	86,315	917,158	949,473
スギ（コンテナ苗）	2300本/ha	2399本/ha	517,500	213,716	31,878	64,099	827,193	51,750	82,719	878,943	909,912
スギ（コンテナ苗）	2200本/ha	2299本/ha	495,000	204,424	30,492	61,312	791,228	49,500	79,122	840,728	870,350
スギ（コンテナ苗）	2100本/ha	2199本/ha	472,500	195,132	29,106	58,525	755,263	47,250	75,526	802,513	830,789
スギ（コンテナ苗）	2000本/ha	2099本/ha	450,000	185,840	27,720	55,739	719,299	45,000	71,929	764,299	791,228
スギ（コンテナ苗）	1900本/ha	1999本/ha	427,500	176,548	26,334	52,952	683,334	42,750	68,333	726,084	751,667
スギ（コンテナ苗）	1800本/ha	1899本/ha	405,000	167,256	24,948	50,165	647,369	40,500	64,736	687,869	712,105
スギ（コンテナ苗）	1700本/ha	1799本/ha	382,500	157,964	23,562	47,378	611,404	38,250	61,140	649,654	672,544
スギ（コンテナ苗）	1600本/ha	1699本/ha	360,000	148,672	22,176	44,591	575,439	36,000	57,543	611,439	632,982
スギ（コンテナ苗）	1500本/ha	1599本/ha	337,500	139,380	20,790	41,804	539,474	33,750	53,947	573,224	593,421
スギ（コンテナ苗）	1400本/ha	1499本/ha	315,000	130,088	19,404	39,017	503,509	31,500	50,350	535,009	553,859
スギ（コンテナ苗）	1300本/ha	1399本/ha	292,500	120,796	18,018	36,230	467,544	29,250	46,754	496,794	514,298
スギ（コンテナ苗）	1200本/ha	1299本/ha	270,000	111,504	16,632	33,443	431,579	27,000	43,157	458,579	474,736
スギ（コンテナ苗）	1100本/ha	1199本/ha	247,500	102,212	15,246	30,656	395,614	24,750	39,561	420,364	435,175
スギ（コンテナ苗）	1000本/ha	1099本/ha	225,000	92,920	13,860	27,869	359,649	22,500	35,964	382,149	395,613

2-1. 樹下植栽標準単価（人肩運搬）

（円）

樹種	最小	最大	苗木代	植穴堀付・植付	苗木運搬（人肩）	共通仮設費8.4%	税抜き単価	消費税（直営）	消費税（請負）	標準単価（直営）	標準単価（請負）
ヒノキ（コンテナ苗）	3000本/ha		675,000	278,760	41,580	83,608	1,078,948	67,500	107,894	1,146,448	1,186,842
ヒノキ（コンテナ苗）	2900本/ha	2999本/ha	652,500	269,468	40,194	80,821	1,042,983	65,250	104,298	1,108,233	1,147,281
ヒノキ（コンテナ苗）	2800本/ha	2899本/ha	630,000	260,176	38,808	78,034	1,007,018	63,000	100,701	1,070,018	1,107,719
ヒノキ（コンテナ苗）	2700本/ha	2799本/ha	607,500	250,884	37,422	75,247	971,053	60,750	97,105	1,031,803	1,068,158
ヒノキ（コンテナ苗）	2600本/ha	2699本/ha	585,000	241,592	36,036	72,460	935,088	58,500	93,508	993,588	1,028,596
ヒノキ（コンテナ苗）	2500本/ha	2599本/ha	562,500	232,300	34,650	69,673	899,123	56,250	89,912	955,373	989,035
ヒノキ（コンテナ苗）	2400本/ha	2499本/ha	540,000	223,008	33,264	66,886	863,158	54,000	86,315	917,158	949,473
ヒノキ（コンテナ苗）	2300本/ha	2399本/ha	517,500	213,716	31,878	64,099	827,193	51,750	82,719	878,943	909,912
ヒノキ（コンテナ苗）	2200本/ha	2299本/ha	495,000	204,424	30,492	61,312	791,228	49,500	79,122	840,728	870,350
ヒノキ（コンテナ苗）	2100本/ha	2199本/ha	472,500	195,132	29,106	58,525	755,263	47,250	75,526	802,513	830,789
ヒノキ（コンテナ苗）	2000本/ha	2099本/ha	450,000	185,840	27,720	55,739	719,299	45,000	71,929	764,299	791,228
ヒノキ（コンテナ苗）	1900本/ha	1999本/ha	427,500	176,548	26,334	52,952	683,334	42,750	68,333	726,084	751,667
ヒノキ（コンテナ苗）	1800本/ha	1899本/ha	405,000	167,256	24,948	50,165	647,369	40,500	64,736	687,869	712,105
ヒノキ（コンテナ苗）	1700本/ha	1799本/ha	382,500	157,964	23,562	47,378	611,404	38,250	61,140	649,654	672,544
ヒノキ（コンテナ苗）	1600本/ha	1699本/ha	360,000	148,672	22,176	44,591	575,439	36,000	57,543	611,439	632,982
ヒノキ（コンテナ苗）	1500本/ha	1599本/ha	337,500	139,380	20,790	41,804	539,474	33,750	53,947	573,224	593,421
ヒノキ（コンテナ苗）	1400本/ha	1499本/ha	315,000	130,088	19,404	39,017	503,509	31,500	50,350	535,009	553,859
ヒノキ（コンテナ苗）	1300本/ha	1399本/ha	292,500	120,796	18,018	36,230	467,544	29,250	46,754	496,794	514,298
ヒノキ（コンテナ苗）	1200本/ha	1299本/ha	270,000	111,504	16,632	33,443	431,579	27,000	43,157	458,579	474,736
ヒノキ（コンテナ苗）	1100本/ha	1199本/ha	247,500	102,212	15,246	30,656	395,614	24,750	39,561	420,364	435,175
ヒノキ（コンテナ苗）	1000本/ha	1099本/ha	225,000	92,920	13,860	27,869	359,649	22,500	35,964	382,149	395,613
カラマツ（コンテナ苗）	3000本/ha		753,000	278,760	41,580	90,160	1,163,500	75,300	116,350	1,238,800	1,279,850
カラマツ（コンテナ苗）	2900本/ha	2999本/ha	727,900	269,468	40,194	87,155	1,124,717	72,790	112,471	1,197,507	1,237,188
カラマツ（コンテナ苗）	2800本/ha	2899本/ha	702,800	260,176	38,808	84,149	1,085,933	70,280	108,593	1,156,213	1,194,526
カラマツ（コンテナ苗）	2700本/ha	2799本/ha	677,700	250,884	37,422	81,144	1,047,150	67,770	104,715	1,114,920	1,151,865
カラマツ（コンテナ苗）	2600本/ha	2699本/ha	652,600	241,592	36,036	78,139	1,008,367	65,260	100,836	1,073,627	1,109,203
カラマツ（コンテナ苗）	2500本/ha	2599本/ha	627,500	232,300	34,650	75,133	969,583	62,750	96,958	1,032,333	1,066,541
カラマツ（コンテナ苗）	2400本/ha	2499本/ha	602,400	223,008	33,264	72,128	930,800	60,240	93,080	991,040	1,023,880
カラマツ（コンテナ苗）	2300本/ha	2399本/ha	577,300	213,716	31,878	69,123	892,017	57,730	89,201	949,747	981,218
カラマツ（コンテナ苗）	2200本/ha	2299本/ha	552,200	204,424	30,492	66,117	853,233	55,220	85,323	908,453	938,556
カラマツ（コンテナ苗）	2100本/ha	2199本/ha	527,100	195,132	29,106	63,112	814,450	52,710	81,445	867,160	895,895
カラマツ（コンテナ苗）	2000本/ha	2099本/ha	502,000	185,840	27,720	60,107	775,667	50,200	77,566	825,867	853,233
カラマツ（コンテナ苗）	1900本/ha	1999本/ha	476,900	176,548	26,334	57,101	736,883	47,690	73,688	784,573	810,571
カラマツ（コンテナ苗）	1800本/ha	1899本/ha	451,800	167,256	24,948	54,096	698,100	45,180	69,810	743,280	767,910
カラマツ（コンテナ苗）	1700本/ha	1799本/ha	426,700	157,964	23,562	51,090	659,316	42,670	65,931	701,986	725,247
カラマツ（コンテナ苗）	1600本/ha	1699本/ha	401,600	148,672	22,176	48,085	620,533	40,160	62,053	660,693	682,586
カラマツ（コンテナ苗）	1500本/ha	1599本/ha	376,500	139,380	20,790	45,080	581,750	37,650	58,175	619,400	639,925
カラマツ（コンテナ苗）	1400本/ha	1499本/ha	351,400	130,088	19,404	42,074	542,966	35,140	54,296	578,106	597,262
カラマツ（コンテナ苗）	1300本/ha	1399本/ha	326,300	120,796	18,018	39,069	504,183	32,630	50,418	536,813	554,601
カラマツ（コンテナ苗）	1200本/ha	1299本/ha	301,200	111,504	16,632	36,064	465,400	30,120	46,540	495,520	511,940
カラマツ（コンテナ苗）	1100本/ha	1199本/ha	276,100	102,212	15,246	33,058	426,616	27,610	42,661	454,226	469,277
カラマツ（コンテナ苗）	1000本/ha	1099本/ha	251,000	92,920	13,860	30,053	387,833	25,100	38,783	412,933	426,616

2-2-1. 樹下植栽標準単価（フォワーダ運搬）（国費を充当した事業により購入等した機械を使用する場合）

（円）

樹種	最小	最大	苗木代	植穴堀付・植付	苗木運搬（フォワーダ）	共通仮設費8.4%	税抜き単価	消費税（直営）	消費税（請負）	標準単価（直営）	標準単価（請負）
スギ	3000本/ha		444,000	317,160	5,999	64,441	**831,600**	44,400	83,160	**876,000**	**914,760**
スギ	2900本/ha	2999本/ha	429,200	306,588	5,799	62,293	**803,880**	42,920	80,388	**846,800**	**884,268**
スギ	2800本/ha	2899本/ha	414,400	296,016	5,599	60,145	**776,160**	41,440	77,616	**817,600**	**853,776**
スギ	2700本/ha	2799本/ha	399,600	285,444	5,399	57,997	**748,440**	39,960	74,844	**788,400**	**823,284**
スギ	2600本/ha	2699本/ha	384,800	274,872	5,199	55,849	**720,720**	38,480	72,072	**759,200**	**792,792**
スギ	2500本/ha	2599本/ha	370,000	264,300	4,999	53,701	**693,000**	37,000	69,300	**730,000**	**762,300**
スギ	2400本/ha	2499本/ha	355,200	253,728	4,799	51,553	**665,280**	35,520	66,528	**700,800**	**731,808**
スギ	2300本/ha	2399本/ha	340,400	243,156	4,599	49,405	**637,560**	34,040	63,756	**671,600**	**701,316**
スギ	2200本/ha	2299本/ha	325,600	232,584	4,399	47,256	**609,839**	32,560	60,983	**642,399**	**670,822**
スギ	2100本/ha	2199本/ha	310,800	222,012	4,199	45,108	**582,119**	31,080	58,211	**613,199**	**640,330**
スギ	2000本/ha	2099本/ha	296,000	211,440	3,999	42,960	**554,399**	29,600	55,439	**583,999**	**609,838**
スギ	1900本/ha	1999本/ha	281,200	200,868	3,799	40,812	**526,679**	28,120	52,667	**554,799**	**579,346**
スギ	1800本/ha	1899本/ha	266,400	190,296	3,599	38,664	**498,959**	26,640	49,895	**525,599**	**548,854**
スギ	1700本/ha	1799本/ha	251,600	179,724	3,399	36,516	**471,239**	25,160	47,123	**496,399**	**518,362**
スギ	1600本/ha	1699本/ha	236,800	169,152	3,199	34,368	**443,519**	23,680	44,351	**467,199**	**487,870**
スギ	1500本/ha	1599本/ha	222,000	158,580	2,999	32,220	**415,799**	22,200	41,579	**437,999**	**457,378**
スギ	1400本/ha	1499本/ha	207,200	148,008	2,799	30,072	**388,079**	20,720	38,807	**408,799**	**426,886**
スギ	1300本/ha	1399本/ha	192,400	137,436	2,599	27,924	**360,359**	19,240	36,035	**379,599**	**396,394**
スギ	1200本/ha	1299本/ha	177,600	126,864	2,399	25,776	**332,639**	17,760	33,263	**350,399**	**365,902**
スギ	1100本/ha	1199本/ha	162,800	116,292	2,199	23,628	**304,919**	16,280	30,491	**321,199**	**335,410**
スギ	1000本/ha	1099本/ha	148,000	105,720	1,999	21,480	**277,199**	14,800	27,719	**291,999**	**304,918**

2-2-1. 樹下植栽標準単価（フォワーダ運搬）（国費を充当した事業により購入等した機械を使用する場合）

（円）

樹種	最小	最大	苗木代	植穴堀付・植付	苗木運搬（フォワーダ）	共通仮設費8.4%	税抜き単価	消費税（直営）	消費税（請負）	標準単価（直営）	標準単価（請負）
ヒノキ	3000本/ha		444,000	317,160	5,999	64,441	**831,600**	44,400	83,160	**876,000**	**914,760**
ヒノキ	2900本/ha	2999本/ha	429,200	306,588	5,799	62,293	**803,880**	42,920	80,388	**846,800**	**884,268**
ヒノキ	2800本/ha	2899本/ha	414,400	296,016	5,599	60,145	**776,160**	41,440	77,616	**817,600**	**853,776**
ヒノキ	2700本/ha	2799本/ha	399,600	285,444	5,399	57,997	**748,440**	39,960	74,844	**788,400**	**823,284**
ヒノキ	2600本/ha	2699本/ha	384,800	274,872	5,199	55,849	**720,720**	38,480	72,072	**759,200**	**792,792**
ヒノキ	2500本/ha	2599本/ha	370,000	264,300	4,999	53,701	**693,000**	37,000	69,300	**730,000**	**762,300**
ヒノキ	2400本/ha	2499本/ha	355,200	253,728	4,799	51,553	**665,280**	35,520	66,528	**700,800**	**731,808**
ヒノキ	2300本/ha	2399本/ha	340,400	243,156	4,599	49,405	**637,560**	34,040	63,756	**671,600**	**701,316**
ヒノキ	2200本/ha	2299本/ha	325,600	232,584	4,399	47,256	**609,839**	32,560	60,983	**642,399**	**670,822**
ヒノキ	2100本/ha	2199本/ha	310,800	222,012	4,199	45,108	**582,119**	31,080	58,211	**613,199**	**640,330**
ヒノキ	2000本/ha	2099本/ha	296,000	211,440	3,999	42,960	**554,399**	29,600	55,439	**583,999**	**609,838**
ヒノキ	1900本/ha	1999本/ha	281,200	200,868	3,799	40,812	**526,679**	28,120	52,667	**554,799**	**579,346**
ヒノキ	1800本/ha	1899本/ha	266,400	190,296	3,599	38,664	**498,959**	26,640	49,895	**525,599**	**548,854**
ヒノキ	1700本/ha	1799本/ha	251,600	179,724	3,399	36,516	**471,239**	25,160	47,123	**496,399**	**518,362**
ヒノキ	1600本/ha	1699本/ha	236,800	169,152	3,199	34,368	**443,519**	23,680	44,351	**467,199**	**487,870**
ヒノキ	1500本/ha	1599本/ha	222,000	158,580	2,999	32,220	**415,799**	22,200	41,579	**437,999**	**457,378**
アカマツ	3000本/ha		375,000	317,160	5,999	58,645	**756,804**	37,500	75,680	**794,304**	**832,484**
アカマツ	2900本/ha	2999本/ha	362,500	306,588	5,799	56,690	**731,577**	36,250	73,157	**767,827**	**804,734**
アカマツ	2800本/ha	2899本/ha	350,000	296,016	5,599	54,735	**706,350**	35,000	70,635	**741,350**	**776,985**
アカマツ	2700本/ha	2799本/ha	337,500	285,444	5,399	52,780	**681,123**	33,750	68,112	**714,873**	**749,235**
アカマツ	2600本/ha	2699本/ha	325,000	274,872	5,199	50,825	**655,896**	32,500	65,589	**688,396**	**721,485**
アカマツ	2500本/ha	2599本/ha	312,500	264,300	4,999	48,871	**630,670**	31,250	63,067	**661,920**	**693,737**
アカマツ	2400本/ha	2499本/ha	300,000	253,728	4,799	46,916	**605,443**	30,000	60,544	**635,443**	**665,987**
アカマツ	2300本/ha	2399本/ha	287,500	243,156	4,599	44,961	**580,216**	28,750	58,021	**608,966**	**638,237**
アカマツ	2200本/ha	2299本/ha	275,000	232,584	4,399	43,006	**554,989**	27,500	55,498	**582,489**	**610,487**
アカマツ	2100本/ha	2199本/ha	262,500	222,012	4,199	41,051	**529,762**	26,250	52,976	**556,012**	**582,738**
アカマツ	2000本/ha	2099本/ha	250,000	211,440	3,999	39,096	**504,535**	25,000	50,453	**529,535**	**554,988**
アカマツ	1900本/ha	1999本/ha	237,500	200,868	3,799	37,142	**479,309**	23,750	47,930	**503,059**	**527,239**
アカマツ	1800本/ha	1899本/ha	225,000	190,296	3,599	35,187	**454,082**	22,500	45,408	**476,582**	**499,490**
アカマツ	1700本/ha	1799本/ha	212,500	179,724	3,399	33,232	**428,855**	21,250	42,885	**450,105**	**471,740**
アカマツ	1600本/ha	1699本/ha	200,000	169,152	3,199	31,277	**403,628**	20,000	40,362	**423,628**	**443,990**
アカマツ	1500本/ha	1599本/ha	187,500	158,580	2,999	29,322	**378,401**	18,750	37,840	**397,151**	**416,241**

2-2-1. 樹下植栽標準単価（フォワーダ運搬）（国費を充当した事業により購入等した機械を使用する場合）

（円）

樹種	最小	最大	苗木代	植穴堀付・植付	苗木運搬（フォワーダ）	共通仮設費8.4%	税抜き単価	消費税（直営）	消費税（請負）	標準単価（直営）	標準単価（請負）
カラマツ	3000本/ha		753,000	317,160	5,999	90,397	**1,166,556**	75,300	116,655	**1,241,856**	**1,283,211**
カラマツ	2900本/ha	2999本/ha	727,900	306,588	5,799	87,384	**1,127,671**	72,790	112,767	**1,200,461**	**1,240,438**
カラマツ	2800本/ha	2899本/ha	702,800	296,016	5,599	84,370	**1,088,785**	70,280	108,878	**1,159,065**	**1,197,663**
カラマツ	2700本/ha	2799本/ha	677,700	285,444	5,399	81,357	**1,049,900**	67,770	104,990	**1,117,670**	**1,154,890**
カラマツ	2600本/ha	2699本/ha	652,600	274,872	5,199	78,344	**1,011,015**	65,260	101,101	**1,076,275**	**1,112,116**
カラマツ	2500本/ha	2599本/ha	627,500	264,300	4,999	75,331	**972,130**	62,750	97,213	**1,034,880**	**1,069,343**
カラマツ	2400本/ha	2499本/ha	602,400	253,728	4,799	72,317	**933,244**	60,240	93,324	**993,484**	**1,026,568**
カラマツ	2300本/ha	2399本/ha	577,300	243,156	4,599	69,304	**894,359**	57,730	89,435	**952,089**	**983,794**
カラマツ	2200本/ha	2299本/ha	552,200	232,584	4,399	66,291	**855,474**	55,220	85,547	**910,694**	**941,021**
カラマツ	2100本/ha	2199本/ha	527,100	222,012	4,199	63,278	**816,589**	52,710	81,658	**869,299**	**898,247**
カラマツ	2000本/ha	2099本/ha	502,000	211,440	3,999	60,264	**777,703**	50,200	77,770	**827,903**	**855,473**
カラマツ	1900本/ha	1999本/ha	476,900	200,868	3,799	57,251	**738,818**	47,690	73,881	**786,508**	**812,699**
カラマツ	1800本/ha	1899本/ha	451,800	190,296	3,599	54,238	**699,933**	45,180	69,993	**745,113**	**769,926**
カラマツ	1700本/ha	1799本/ha	426,700	179,724	3,399	51,225	**661,048**	42,670	66,104	**703,718**	**727,152**
カラマツ	1600本/ha	1699本/ha	401,600	169,152	3,199	48,211	**622,162**	40,160	62,216	**662,322**	**684,378**
カラマツ	1500本/ha	1599本/ha	376,500	158,580	2,999	45,198	**583,277**	37,650	58,327	**620,927**	**641,604**
カラマツ	1400本/ha	1499本/ha	351,400	148,008	2,799	42,185	**544,392**	35,140	54,439	**579,532**	**598,831**
カラマツ	1300本/ha	1399本/ha	326,300	137,436	2,599	39,172	**505,507**	32,630	50,550	**538,137**	**556,057**
カラマツ	1200本/ha	1299本/ha	301,200	126,864	2,399	36,158	**466,621**	30,120	46,662	**496,741**	**513,283**
カラマツ	1100本/ha	1199本/ha	276,100	116,292	2,199	33,145	**427,736**	27,610	42,773	**455,346**	**470,509**
カラマツ	1000本/ha	1099本/ha	251,000	105,720	1,999	30,132	**388,851**	25,100	38,885	**413,951**	**427,736**

2-2-1. 樹下植栽標準単価（フォワーダ運搬）（国費を充当した事業により購入等した機械を使用する場合）

（円）

樹種	最小	最大	苗木代	植穴堀付・植付	苗木運搬（フォワーダ）	共通仮設費8.4%	税抜き単価	消費税（直営）	消費税（請負）	標準単価（直営）	標準単価（請負）
シラベ	3000本/ha		534,000	317,160	5,999	72,001	**929,160**	53,400	92,916	**982,560**	**1,022,076**
シラベ	2900本/ha	2999本/ha	516,200	306,588	5,799	69,601	**898,188**	51,620	89,818	**949,808**	**988,006**
シラベ	2800本/ha	2899本/ha	498,400	296,016	5,599	67,201	**867,216**	49,840	86,721	**917,056**	**953,937**
シラベ	2700本/ha	2799本/ha	480,600	285,444	5,399	64,801	**836,244**	48,060	83,624	**884,304**	**919,868**
シラベ	2600本/ha	2699本/ha	462,800	274,872	5,199	62,401	**805,272**	46,280	80,527	**851,552**	**885,799**
シラベ	2500本/ha	2599本/ha	445,000	264,300	4,999	60,001	**774,300**	44,500	77,430	**818,800**	**851,730**
シラベ	2400本/ha	2499本/ha	427,200	253,728	4,799	57,601	**743,328**	42,720	74,332	**786,048**	**817,660**
シラベ	2300本/ha	2399本/ha	409,400	243,156	4,599	55,201	**712,356**	40,940	71,235	**753,296**	**783,591**
シラベ	2200本/ha	2299本/ha	391,600	232,584	4,399	52,800	**681,383**	39,160	68,138	**720,543**	**749,521**
シラベ	2100本/ha	2199本/ha	373,800	222,012	4,199	50,400	**650,411**	37,380	65,041	**687,791**	**715,452**
シラベ	2000本/ha	2099本/ha	356,000	211,440	3,999	48,000	**619,439**	35,600	61,943	**655,039**	**681,382**
シラベ	1900本/ha	1999本/ha	338,200	200,868	3,799	45,600	**588,467**	33,820	58,846	**622,287**	**647,313**
シラベ	1800本/ha	1899本/ha	320,400	190,296	3,599	43,200	**557,495**	32,040	55,749	**589,535**	**613,244**
シラベ	1700本/ha	1799本/ha	302,600	179,724	3,399	40,800	**526,523**	30,260	52,652	**556,783**	**579,175**
シラベ	1600本/ha	1699本/ha	284,800	169,152	3,199	38,400	**495,551**	28,480	49,555	**524,031**	**545,106**
シラベ	1500本/ha	1599本/ha	267,000	158,580	2,999	36,000	**464,579**	26,700	46,457	**491,279**	**511,036**
トウヒ	3000本/ha		393,000	317,160	5,999	60,157	**776,316**	39,300	77,631	**815,616**	**853,947**
トウヒ	2900本/ha	2999本/ha	379,900	306,588	5,799	58,152	**750,439**	37,990	75,043	**788,429**	**825,482**
トウヒ	2800本/ha	2899本/ha	366,800	296,016	5,599	56,146	**724,561**	36,680	72,456	**761,241**	**797,017**
トウヒ	2700本/ha	2799本/ha	353,700	285,444	5,399	54,141	**698,684**	35,370	69,868	**734,054**	**768,552**
トウヒ	2600本/ha	2699本/ha	340,600	274,872	5,199	52,136	**672,807**	34,060	67,280	**706,867**	**740,087**
トウヒ	2500本/ha	2599本/ha	327,500	264,300	4,999	50,131	**646,930**	32,750	64,693	**679,680**	**711,623**
トウヒ	2400本/ha	2499本/ha	314,400	253,728	4,799	48,125	**621,052**	31,440	62,105	**652,492**	**683,157**
トウヒ	2300本/ha	2399本/ha	301,300	243,156	4,599	46,120	**595,175**	30,130	59,517	**625,305**	**654,692**
トウヒ	2200本/ha	2299本/ha	288,200	232,584	4,399	44,115	**569,298**	28,820	56,929	**598,118**	**626,227**
トウヒ	2100本/ha	2199本/ha	275,100	222,012	4,199	42,110	**543,421**	27,510	54,342	**570,931**	**597,763**
トウヒ	2000本/ha	2099本/ha	262,000	211,440	3,999	40,104	**517,543**	26,200	51,754	**543,743**	**569,297**
トウヒ	1900本/ha	1999本/ha	248,900	200,868	3,799	38,099	**491,666**	24,890	49,166	**516,556**	**540,832**
トウヒ	1800本/ha	1899本/ha	235,800	190,296	3,599	36,094	**465,789**	23,580	46,578	**489,369**	**512,367**
トウヒ	1700本/ha	1799本/ha	222,700	179,724	3,399	34,089	**439,912**	22,270	43,991	**462,182**	**483,903**
トウヒ	1600本/ha	1699本/ha	209,600	169,152	3,199	32,083	**414,034**	20,960	41,403	**434,994**	**455,437**
トウヒ	1500本/ha	1599本/ha	196,500	158,580	2,999	30,078	**388,157**	19,650	38,815	**407,807**	**426,972**

2-2-1. 樹下植栽標準単価（フォワーダ運搬）（国費を充当した事業により購入等した機械を使用する場合）

（円）

樹種	最小	最大	苗木代	植穴堀付・植付	苗木運搬（フォワーダ）	共通仮設費8.4%	税抜き単価	消費税（直営）	消費税（請負）	標準単価（直営）	標準単価（請負）
ハンノキ	3000本/ha		339,000	317,160	5,999	55,621	717,780	33,900	71,778	751,680	789,558
ハンノキ	2900本/ha	2999本/ha	327,700	306,588	5,799	53,767	693,854	32,770	69,385	726,624	763,239
ハンノキ	2800本/ha	2899本/ha	316,400	296,016	5,599	51,913	669,928	31,640	66,992	701,568	736,920
ハンノキ	2700本/ha	2799本/ha	305,100	285,444	5,399	50,059	646,002	30,510	64,600	676,512	710,602
ハンノキ	2600本/ha	2699本/ha	293,800	274,872	5,199	48,205	622,076	29,380	62,207	651,456	684,283
ハンノキ	2500本/ha	2599本/ha	282,500	264,300	4,999	46,351	598,150	28,250	59,815	626,400	657,965
ハンノキ	2400本/ha	2499本/ha	271,200	253,728	4,799	44,497	574,224	27,120	57,422	601,344	631,646
ハンノキ	2300本/ha	2399本/ha	259,900	243,156	4,599	42,643	550,298	25,990	55,029	576,288	605,327
ハンノキ	2200本/ha	2299本/ha	248,600	232,584	4,399	40,788	526,371	24,860	52,637	551,231	579,008
ハンノキ	2100本/ha	2199本/ha	237,300	222,012	4,199	38,934	502,445	23,730	50,244	526,175	552,689
ハンノキ	2000本/ha	2099本/ha	226,000	211,440	3,999	37,080	478,519	22,600	47,851	501,119	526,370
ハンノキ	1900本/ha	1999本/ha	214,700	200,868	3,799	35,226	454,593	21,470	45,459	476,063	500,052
ハンノキ	1800本/ha	1899本/ha	203,400	190,296	3,599	33,372	430,667	20,340	43,066	451,007	473,733
ハンノキ	1700本/ha	1799本/ha	192,100	179,724	3,399	31,518	406,741	19,210	40,674	425,951	447,415
ハンノキ	1600本/ha	1699本/ha	180,800	169,152	3,199	29,664	382,815	18,080	38,281	400,895	421,096
ハンノキ	1500本/ha	1599本/ha	169,500	158,580	2,999	27,810	358,889	16,950	35,888	375,839	394,777
クリ	3000本/ha		681,000	317,160	5,999	84,349	1,088,508	68,100	108,850	1,156,608	1,197,358
クリ	2900本/ha	2999本/ha	658,300	306,588	5,799	81,537	1,052,224	65,830	105,222	1,118,054	1,157,446
クリ	2800本/ha	2899本/ha	635,600	296,016	5,599	78,726	1,015,941	63,560	101,594	1,079,501	1,117,535
クリ	2700本/ha	2799本/ha	612,900	285,444	5,399	75,914	979,657	61,290	97,965	1,040,947	1,077,622
クリ	2600本/ha	2699本/ha	590,200	274,872	5,199	73,102	943,373	59,020	94,337	1,002,393	1,037,710
クリ	2500本/ha	2599本/ha	567,500	264,300	4,999	70,291	907,090	56,750	90,709	963,840	997,799
クリ	2400本/ha	2499本/ha	544,800	253,728	4,799	67,479	870,806	54,480	87,080	925,286	957,886
クリ	2300本/ha	2399本/ha	522,100	243,156	4,599	64,667	834,522	52,210	83,452	886,732	917,974
クリ	2200本/ha	2299本/ha	499,400	232,584	4,399	61,856	798,239	49,940	79,823	848,179	878,062
クリ	2100本/ha	2199本/ha	476,700	222,012	4,199	59,044	761,955	47,670	76,195	809,625	838,150
クリ	2000本/ha	2099本/ha	454,000	211,440	3,999	56,232	725,671	45,400	72,567	771,071	798,238
クリ	1900本/ha	1999本/ha	431,300	200,868	3,799	53,421	689,388	43,130	68,938	732,518	758,326
クリ	1800本/ha	1899本/ha	408,600	190,296	3,599	50,609	653,104	40,860	65,310	693,964	718,414
クリ	1700本/ha	1799本/ha	385,900	179,724	3,399	47,797	616,820	38,590	61,682	655,410	678,502
クリ	1600本/ha	1699本/ha	363,200	169,152	3,199	44,986	580,537	36,320	58,053	616,857	638,590
クリ	1500本/ha	1599本/ha	340,500	158,580	2,999	42,174	544,253	34,050	54,425	578,303	598,678

2-2-1. 樹下植栽標準単価（フォワーダ運搬）（国費を充当した事業により購入等した機械を使用する場合）

（円）

樹種	最小	最大	苗木代	植穴堀付・植付	苗木運搬（フォワーダ）	共通仮設費8.4%	税抜き単価	消費税（直営）	消費税（請負）	標準単価（直営）	標準単価（請負）
クヌギ	3000本/ha		318,000	317,160	5,999	53,857	**695,016**	31,800	69,501	**726,816**	**764,517**
クヌギ	2900本/ha	2999本/ha	307,400	306,588	5,799	52,062	**671,849**	30,740	67,184	**702,589**	**739,033**
クヌギ	2800本/ha	2899本/ha	296,800	296,016	5,599	50,266	**648,681**	29,680	64,868	**678,361**	**713,549**
クヌギ	2700本/ha	2799本/ha	286,200	285,444	5,399	48,471	**625,514**	28,620	62,551	**654,134**	**688,065**
クヌギ	2600本/ha	2699本/ha	275,600	274,872	5,199	46,676	**602,347**	27,560	60,234	**629,907**	**662,581**
クヌギ	2500本/ha	2599本/ha	265,000	264,300	4,999	44,881	**579,180**	26,500	57,918	**605,680**	**637,098**
クヌギ	2400本/ha	2499本/ha	254,400	253,728	4,799	43,085	**556,012**	25,440	55,601	**581,452**	**611,613**
クヌギ	2300本/ha	2399本/ha	243,800	243,156	4,599	41,290	**532,845**	24,380	53,284	**557,225**	**586,129**
クヌギ	2200本/ha	2299本/ha	233,200	232,584	4,399	39,495	**509,678**	23,320	50,967	**532,998**	**560,645**
クヌギ	2100本/ha	2199本/ha	222,600	222,012	4,199	37,700	**486,511**	22,260	48,651	**508,771**	**535,162**
クヌギ	2000本/ha	2099本/ha	212,000	211,440	3,999	35,904	**463,343**	21,200	46,334	**484,543**	**509,677**
クヌギ	1900本/ha	1999本/ha	201,400	200,868	3,799	34,109	**440,176**	20,140	44,017	**460,316**	**484,193**
クヌギ	1800本/ha	1899本/ha	190,800	190,296	3,599	32,314	**417,009**	19,080	41,700	**436,089**	**458,709**
クヌギ	1700本/ha	1799本/ha	180,200	179,724	3,399	30,519	**393,842**	18,020	39,384	**411,862**	**433,226**
クヌギ	1600本/ha	1699本/ha	169,600	169,152	3,199	28,723	**370,674**	16,960	37,067	**387,634**	**407,741**
クヌギ	1500本/ha	1599本/ha	159,000	158,580	2,999	26,928	**347,507**	15,900	34,750	**363,407**	**382,257**
コナラ	3000本/ha		318,000	317,160	5,999	53,857	**695,016**	31,800	69,501	**726,816**	**764,517**
コナラ	2900本/ha	2999本/ha	307,400	306,588	5,799	52,062	**671,849**	30,740	67,184	**702,589**	**739,033**
コナラ	2800本/ha	2899本/ha	296,800	296,016	5,599	50,266	**648,681**	29,680	64,868	**678,361**	**713,549**
コナラ	2700本/ha	2799本/ha	286,200	285,444	5,399	48,471	**625,514**	28,620	62,551	**654,134**	**688,065**
コナラ	2600本/ha	2699本/ha	275,600	274,872	5,199	46,676	**602,347**	27,560	60,234	**629,907**	**662,581**
コナラ	2500本/ha	2599本/ha	265,000	264,300	4,999	44,881	**579,180**	26,500	57,918	**605,680**	**637,098**
コナラ	2400本/ha	2499本/ha	254,400	253,728	4,799	43,085	**556,012**	25,440	55,601	**581,452**	**611,613**
コナラ	2300本/ha	2399本/ha	243,800	243,156	4,599	41,290	**532,845**	24,380	53,284	**557,225**	**586,129**
コナラ	2200本/ha	2299本/ha	233,200	232,584	4,399	39,495	**509,678**	23,320	50,967	**532,998**	**560,645**
コナラ	2100本/ha	2199本/ha	222,600	222,012	4,199	37,700	**486,511**	22,260	48,651	**508,771**	**535,162**
コナラ	2000本/ha	2099本/ha	212,000	211,440	3,999	35,904	**463,343**	21,200	46,334	**484,543**	**509,677**
コナラ	1900本/ha	1999本/ha	201,400	200,868	3,799	34,109	**440,176**	20,140	44,017	**460,316**	**484,193**
コナラ	1800本/ha	1899本/ha	190,800	190,296	3,599	32,314	**417,009**	19,080	41,700	**436,089**	**458,709**
コナラ	1700本/ha	1799本/ha	180,200	179,724	3,399	30,519	**393,842**	18,020	39,384	**411,862**	**433,226**
コナラ	1600本/ha	1699本/ha	169,600	169,152	3,199	28,723	**370,674**	16,960	37,067	**387,634**	**407,741**
コナラ	1500本/ha	1599本/ha	159,000	158,580	2,999	26,928	**347,507**	15,900	34,750	**363,407**	**382,257**

2-2-1. 樹下植栽標準単価（フォワーダ運搬）（国費を充当した事業により購入等した機械を使用する場合）

（円）

樹種	最小	最大	苗木代	植穴堀付・植付	苗木運搬（フォワーダ）	共通仮設費8.4%	税抜き単価	消費税（直営）	消費税（請負）	標準単価（直営）	標準単価（請負）
ミズナラ	3000本/ha		345,000	317,160	5,999	56,125	**724,284**	34,500	72,428	**758,784**	**796,712**
ミズナラ	2900本/ha	2999本/ha	333,500	306,588	5,799	54,254	**700,141**	33,350	70,014	**733,491**	**770,155**
ミズナラ	2800本/ha	2899本/ha	322,000	296,016	5,599	52,383	**675,998**	32,200	67,599	**708,198**	**743,597**
ミズナラ	2700本/ha	2799本/ha	310,500	285,444	5,399	50,512	**651,855**	31,050	65,185	**682,905**	**717,040**
ミズナラ	2600本/ha	2699本/ha	299,000	274,872	5,199	48,641	**627,712**	29,900	62,771	**657,612**	**690,483**
ミズナラ	2500本/ha	2599本/ha	287,500	264,300	4,999	46,771	**603,570**	28,750	60,357	**632,320**	**663,927**
ミズナラ	2400本/ha	2499本/ha	276,000	253,728	4,799	44,900	**579,427**	27,600	57,942	**607,027**	**637,369**
ミズナラ	2300本/ha	2399本/ha	264,500	243,156	4,599	43,029	**555,284**	26,450	55,528	**581,734**	**610,812**
ミズナラ	2200本/ha	2299本/ha	253,000	232,584	4,399	41,158	**531,141**	25,300	53,114	**556,441**	**584,255**
ミズナラ	2100本/ha	2199本/ha	241,500	222,012	4,199	39,287	**506,998**	24,150	50,699	**531,148**	**557,697**
ミズナラ	2000本/ha	2099本/ha	230,000	211,440	3,999	37,416	**482,855**	23,000	48,285	**505,855**	**531,140**
ミズナラ	1900本/ha	1999本/ha	218,500	200,868	3,799	35,546	**458,713**	21,850	45,871	**480,563**	**504,584**
ミズナラ	1800本/ha	1899本/ha	207,000	190,296	3,599	33,675	**434,570**	20,700	43,457	**455,270**	**478,027**
ミズナラ	1700本/ha	1799本/ha	195,500	179,724	3,399	31,804	**410,427**	19,550	41,042	**429,977**	**451,469**
ミズナラ	1600本/ha	1699本/ha	184,000	169,152	3,199	29,933	**386,284**	18,400	38,628	**404,684**	**424,912**
ミズナラ	1500本/ha	1599本/ha	172,500	158,580	2,999	28,062	**362,141**	17,250	36,214	**379,391**	**398,355**
ケヤキ	3000本/ha		459,000	317,160	5,999	65,701	**847,860**	45,900	84,786	**893,760**	**932,646**
ケヤキ	2900本/ha	2999本/ha	443,700	306,588	5,799	63,511	**819,598**	44,370	81,959	**863,968**	**901,557**
ケヤキ	2800本/ha	2899本/ha	428,400	296,016	5,599	61,321	**791,336**	42,840	79,133	**834,176**	**870,469**
ケヤキ	2700本/ha	2799本/ha	413,100	285,444	5,399	59,131	**763,074**	41,310	76,307	**804,384**	**839,381**
ケヤキ	2600本/ha	2699本/ha	397,800	274,872	5,199	56,941	**734,812**	39,780	73,481	**774,592**	**808,293**
ケヤキ	2500本/ha	2599本/ha	382,500	264,300	4,999	54,751	**706,550**	38,250	70,655	**744,800**	**777,205**
ケヤキ	2400本/ha	2499本/ha	367,200	253,728	4,799	52,561	**678,288**	36,720	67,828	**715,008**	**746,116**
ケヤキ	2300本/ha	2399本/ha	351,900	243,156	4,599	50,371	**650,026**	35,190	65,002	**685,216**	**715,028**
ケヤキ	2200本/ha	2299本/ha	336,600	232,584	4,399	48,180	**621,763**	33,660	62,176	**655,423**	**683,939**
ケヤキ	2100本/ha	2199本/ha	321,300	222,012	4,199	45,990	**593,501**	32,130	59,350	**625,631**	**652,851**
ケヤキ	2000本/ha	2099本/ha	306,000	211,440	3,999	43,800	**565,239**	30,600	56,523	**595,839**	**621,762**
ケヤキ	1900本/ha	1999本/ha	290,700	200,868	3,799	41,610	**536,977**	29,070	53,697	**566,047**	**590,674**
ケヤキ	1800本/ha	1899本/ha	275,400	190,296	3,599	39,420	**508,715**	27,540	50,871	**536,255**	**559,586**
ケヤキ	1700本/ha	1799本/ha	260,100	179,724	3,399	37,230	**480,453**	26,010	48,045	**506,463**	**528,498**
ケヤキ	1600本/ha	1699本/ha	244,800	169,152	3,199	35,040	**452,191**	24,480	45,219	**476,671**	**497,410**
ケヤキ	1500本/ha	1599本/ha	229,500	158,580	2,999	32,850	**423,929**	22,950	42,392	**446,879**	**466,321**

2-2-1. 樹下植栽標準単価（フォワーダ運搬）（国費を充当した事業により購入等した機械を使用する場合）

（円）

樹種	最小	最大	苗木代	植穴堀付・植付	苗木運搬（フォワーダ）	共通仮設費8.4%	税抜き単価	消費税（直営）	消費税（請負）	標準単価（直営）	標準単価（請負）
ブナ	3000本/ha		759,000	317,160	5,999	90,901	1,173,060	75,900	117,306	1,248,960	1,290,366
ブナ	2900本/ha	2999本/ha	733,700	306,588	5,799	87,871	1,133,958	73,370	113,395	1,207,328	1,247,353
ブナ	2800本/ha	2899本/ha	708,400	296,016	5,599	84,841	1,094,856	70,840	109,485	1,165,696	1,204,341
ブナ	2700本/ha	2799本/ha	683,100	285,444	5,399	81,811	1,055,754	68,310	105,575	1,124,064	1,161,329
ブナ	2600本/ha	2699本/ha	657,800	274,872	5,199	78,781	1,016,652	65,780	101,665	1,082,432	1,118,317
ブナ	2500本/ha	2599本/ha	632,500	264,300	4,999	75,751	977,550	63,250	97,755	1,040,800	1,075,305
ブナ	2400本/ha	2499本/ha	607,200	253,728	4,799	72,721	938,448	60,720	93,844	999,168	1,032,292
ブナ	2300本/ha	2399本/ha	581,900	243,156	4,599	69,691	899,346	58,190	89,934	957,536	989,280
ブナ	2200本/ha	2299本/ha	556,600	232,584	4,399	66,660	860,243	55,660	86,024	915,903	946,267
ブナ	2100本/ha	2199本/ha	531,300	222,012	4,199	63,630	821,141	53,130	82,114	874,271	903,255
ブナ	2000本/ha	2099本/ha	506,000	211,440	3,999	60,600	782,039	50,600	78,203	832,639	860,242
ブナ	1900本/ha	1999本/ha	480,700	200,868	3,799	57,570	742,937	48,070	74,293	791,007	817,230
ブナ	1800本/ha	1899本/ha	455,400	190,296	3,599	54,540	703,835	45,540	70,383	749,375	774,218
ブナ	1700本/ha	1799本/ha	430,100	179,724	3,399	51,510	664,733	43,010	66,473	707,743	731,206
ブナ	1600本/ha	1699本/ha	404,800	169,152	3,199	48,480	625,631	40,480	62,563	666,111	688,194
ブナ	1500本/ha	1599本/ha	379,500	158,580	2,999	45,450	586,529	37,950	58,652	624,479	645,181
カツラ	3000本/ha		465,000	317,160	5,999	66,205	854,364	46,500	85,436	900,864	939,800
カツラ	2900本/ha	2999本/ha	449,500	306,588	5,799	63,998	825,885	44,950	82,588	870,835	908,473
カツラ	2800本/ha	2899本/ha	434,000	296,016	5,599	61,791	797,406	43,400	79,740	840,806	877,146
カツラ	2700本/ha	2799本/ha	418,500	285,444	5,399	59,584	768,927	41,850	76,892	810,777	845,819
カツラ	2600本/ha	2699本/ha	403,000	274,872	5,199	57,377	740,448	40,300	74,044	780,748	814,492
カツラ	2500本/ha	2599本/ha	387,500	264,300	4,999	55,171	711,970	38,750	71,197	750,720	783,167
カツラ	2400本/ha	2499本/ha	372,000	253,728	4,799	52,964	683,491	37,200	68,349	720,691	751,840
カツラ	2300本/ha	2399本/ha	356,500	243,156	4,599	50,757	655,012	35,650	65,501	690,662	720,513
カツラ	2200本/ha	2299本/ha	341,000	232,584	4,399	48,550	626,533	34,100	62,653	660,633	689,186
カツラ	2100本/ha	2199本/ha	325,500	222,012	4,199	46,343	598,054	32,550	59,805	630,604	657,859
カツラ	2000本/ha	2099本/ha	310,000	211,440	3,999	44,136	569,575	31,000	56,957	600,575	626,532
カツラ	1900本/ha	1999本/ha	294,500	200,868	3,799	41,930	541,097	29,450	54,109	570,547	595,206
カツラ	1800本/ha	1899本/ha	279,000	190,296	3,599	39,723	512,618	27,900	51,261	540,518	563,879
カツラ	1700本/ha	1799本/ha	263,500	179,724	3,399	37,516	484,139	26,350	48,413	510,489	532,552
カツラ	1600本/ha	1699本/ha	248,000	169,152	3,199	35,309	455,660	24,800	45,566	480,460	501,226
カツラ	1500本/ha	1599本/ha	232,500	158,580	2,999	33,102	427,181	23,250	42,718	450,431	469,899

2-2-1. 樹下植栽標準単価（フォワーダ運搬）（国費を充当した事業により購入等した機械を使用する場合）

（円）

樹種	最小	最大	苗木代	植穴堀付・植付	苗木運搬（フォワーダ）	共通仮設費8.4%	税抜き単価	消費税（直営）	消費税（請負）	標準単価（直営）	標準単価（請負）
ミズキ	3000本/ha		531,000	317,160	5,999	71,749	**925,908**	53,100	92,590	**979,008**	**1,018,498**
ミズキ	2900本/ha	2999本/ha	513,300	306,588	5,799	69,357	**895,044**	51,330	89,504	**946,374**	**984,548**
ミズキ	2800本/ha	2899本/ha	495,600	296,016	5,599	66,966	**864,181**	49,560	86,418	**913,741**	**950,599**
ミズキ	2700本/ha	2799本/ha	477,900	285,444	5,399	64,574	**833,317**	47,790	83,331	**881,107**	**916,648**
ミズキ	2600本/ha	2699本/ha	460,200	274,872	5,199	62,182	**802,453**	46,020	80,245	**848,473**	**882,698**
ミズキ	2500本/ha	2599本/ha	442,500	264,300	4,999	59,791	**771,590**	44,250	77,159	**815,840**	**848,749**
ミズキ	2400本/ha	2499本/ha	424,800	253,728	4,799	57,399	**740,726**	42,480	74,072	**783,206**	**814,798**
ミズキ	2300本/ha	2399本/ha	407,100	243,156	4,599	55,007	**709,862**	40,710	70,986	**750,572**	**780,848**
ミズキ	2200本/ha	2299本/ha	389,400	232,584	4,399	52,616	**678,999**	38,940	67,899	**717,939**	**746,898**
ミズキ	2100本/ha	2199本/ha	371,700	222,012	4,199	50,224	**648,135**	37,170	64,813	**685,305**	**712,948**
ミズキ	2000本/ha	2099本/ha	354,000	211,440	3,999	47,832	**617,271**	35,400	61,727	**652,671**	**678,998**
ミズキ	1900本/ha	1999本/ha	336,300	200,868	3,799	45,441	**586,408**	33,630	58,640	**620,038**	**645,048**
ミズキ	1800本/ha	1899本/ha	318,600	190,296	3,599	43,049	**555,544**	31,860	55,554	**587,404**	**611,098**
ミズキ	1700本/ha	1799本/ha	300,900	179,724	3,399	40,657	**524,680**	30,090	52,468	**554,770**	**577,148**
ミズキ	1600本/ha	1699本/ha	283,200	169,152	3,199	38,266	**493,817**	28,320	49,381	**522,137**	**543,198**
ミズキ	1500本/ha	1599本/ha	265,500	158,580	2,999	35,874	**462,953**	26,550	46,295	**489,503**	**509,248**
シラカバ	3000本/ha		330,000	317,160	5,999	54,865	**708,024**	33,000	70,802	**741,024**	**778,826**
シラカバ	2900本/ha	2999本/ha	319,000	306,588	5,799	53,036	**684,423**	31,900	68,442	**716,323**	**752,865**
シラカバ	2800本/ha	2899本/ha	308,000	296,016	5,599	51,207	**660,822**	30,800	66,082	**691,622**	**726,904**
シラカバ	2700本/ha	2799本/ha	297,000	285,444	5,399	49,378	**637,221**	29,700	63,722	**666,921**	**700,943**
シラカバ	2600本/ha	2699本/ha	286,000	274,872	5,199	47,549	**613,620**	28,600	61,362	**642,220**	**674,982**
シラカバ	2500本/ha	2599本/ha	275,000	264,300	4,999	45,721	**590,020**	27,500	59,002	**617,520**	**649,022**
シラカバ	2400本/ha	2499本/ha	264,000	253,728	4,799	43,892	**566,419**	26,400	56,641	**592,819**	**623,060**
シラカバ	2300本/ha	2399本/ha	253,000	243,156	4,599	42,063	**542,818**	25,300	54,281	**568,118**	**597,099**
シラカバ	2200本/ha	2299本/ha	242,000	232,584	4,399	40,234	**519,217**	24,200	51,921	**543,417**	**571,138**
シラカバ	2100本/ha	2199本/ha	231,000	222,012	4,199	38,405	**495,616**	23,100	49,561	**518,716**	**545,177**
シラカバ	2000本/ha	2099本/ha	220,000	211,440	3,999	36,576	**472,015**	22,000	47,201	**494,015**	**519,216**
シラカバ	1900本/ha	1999本/ha	209,000	200,868	3,799	34,748	**448,415**	20,900	44,841	**469,315**	**493,256**
シラカバ	1800本/ha	1899本/ha	198,000	190,296	3,599	32,919	**424,814**	19,800	42,481	**444,614**	**467,295**
シラカバ	1700本/ha	1799本/ha	187,000	179,724	3,399	31,090	**401,213**	18,700	40,121	**419,913**	**441,334**
シラカバ	1600本/ha	1699本/ha	176,000	169,152	3,199	29,261	**377,612**	17,600	37,761	**395,212**	**415,373**
シラカバ	1500本/ha	1599本/ha	165,000	158,580	2,999	27,432	**354,011**	16,500	35,401	**370,511**	**389,412**

2-2-1. 樹下植栽標準単価（フォワーダ運搬）（国費を充当した事業により購入等した機械を使用する場合）

（円）

樹種	最小	最大	苗木代	植穴堀付・植付	苗木運搬（フォワーダ）	共通仮設費8.4%	税抜き単価	消費税（直営）	消費税（請負）	標準単価（直営）	標準単価（請負）
ヤマザクラ	3000本/ha		660,000	317,160	5,999	82,585	1,065,744	66,000	106,574	1,131,744	1,172,318
ヤマザクラ	2900本/ha	2999本/ha	638,000	306,588	5,799	79,832	1,030,219	63,800	103,021	1,094,019	1,133,240
ヤマザクラ	2800本/ha	2899本/ha	616,000	296,016	5,599	77,079	994,694	61,600	99,469	1,056,294	1,094,163
ヤマザクラ	2700本/ha	2799本/ha	594,000	285,444	5,399	74,326	959,169	59,400	95,916	1,018,569	1,055,085
ヤマザクラ	2600本/ha	2699本/ha	572,000	274,872	5,199	71,573	923,644	57,200	92,364	980,844	1,016,008
ヤマザクラ	2500本/ha	2599本/ha	550,000	264,300	4,999	68,821	888,120	55,000	88,812	943,120	976,932
ヤマザクラ	2400本/ha	2499本/ha	528,000	253,728	4,799	66,068	852,595	52,800	85,259	905,395	937,854
ヤマザクラ	2300本/ha	2399本/ha	506,000	243,156	4,599	63,315	817,070	50,600	81,707	867,670	898,777
ヤマザクラ	2200本/ha	2299本/ha	484,000	232,584	4,399	60,562	781,545	48,400	78,154	829,945	859,699
ヤマザクラ	2100本/ha	2199本/ha	462,000	222,012	4,199	57,809	746,020	46,200	74,602	792,220	820,622
ヤマザクラ	2000本/ha	2099本/ha	440,000	211,440	3,999	55,056	710,495	44,000	71,049	754,495	781,544
ヤマザクラ	1900本/ha	1999本/ha	418,000	200,868	3,799	52,304	674,971	41,800	67,497	716,771	742,468
ヤマザクラ	1800本/ha	1899本/ha	396,000	190,296	3,599	49,551	639,446	39,600	63,944	679,046	703,390
ヤマザクラ	1700本/ha	1799本/ha	374,000	179,724	3,399	46,798	603,921	37,400	60,392	641,321	664,313
ヤマザクラ	1600本/ha	1699本/ha	352,000	169,152	3,199	44,045	568,396	35,200	56,839	603,596	625,235
ヤマザクラ	1500本/ha	1599本/ha	330,000	158,580	2,999	41,292	532,871	33,000	53,287	565,871	586,158
カエデ	3000本/ha		396,000	317,160	5,999	60,409	779,568	39,600	77,956	819,168	857,524
カエデ	2900本/ha	2999本/ha	382,800	306,588	5,799	58,395	753,582	38,280	75,358	791,862	828,940
カエデ	2800本/ha	2899本/ha	369,600	296,016	5,599	56,382	727,597	36,960	72,759	764,557	800,356
カエデ	2700本/ha	2799本/ha	356,400	285,444	5,399	54,368	701,611	35,640	70,161	737,251	771,772
カエデ	2600本/ha	2699本/ha	343,200	274,872	5,199	52,354	675,625	34,320	67,562	709,945	743,187
カエデ	2500本/ha	2599本/ha	330,000	264,300	4,999	50,341	649,640	33,000	64,964	682,640	714,604
カエデ	2400本/ha	2499本/ha	316,800	253,728	4,799	48,327	623,654	31,680	62,365	655,334	686,019
カエデ	2300本/ha	2399本/ha	303,600	243,156	4,599	46,313	597,668	30,360	59,766	628,028	657,434
カエデ	2200本/ha	2299本/ha	290,400	232,584	4,399	44,300	571,683	29,040	57,168	600,723	628,851
カエデ	2100本/ha	2199本/ha	277,200	222,012	4,199	42,286	545,697	27,720	54,569	573,417	600,266
カエデ	2000本/ha	2099本/ha	264,000	211,440	3,999	40,272	519,711	26,400	51,971	546,111	571,682
カエデ	1900本/ha	1999本/ha	250,800	200,868	3,799	38,259	493,726	25,080	49,372	518,806	543,098
カエデ	1800本/ha	1899本/ha	237,600	190,296	3,599	36,245	467,740	23,760	46,774	491,500	514,514
カエデ	1700本/ha	1799本/ha	224,400	179,724	3,399	34,231	441,754	22,440	44,175	464,194	485,929
カエデ	1600本/ha	1699本/ha	211,200	169,152	3,199	32,218	415,769	21,120	41,576	436,889	457,345
カエデ	1500本/ha	1599本/ha	198,000	158,580	2,999	30,204	389,783	19,800	38,978	409,583	428,761

2-2-1. 樹下植栽標準単価（フォワーダ運搬）（国費を充当した事業により購入等した機械を使用する場合）

（円）

樹種	最小	最大	苗木代	植穴堀付・植付	苗木運搬（フォワーダ）	共通仮設費8.4%	税抜き単価	消費税（直営）	消費税（請負）	標準単価（直営）	標準単価（請負）
ミズメ	3000本/ha		645,000	317,160	5,999	81,325	1,049,484	64,500	104,948	1,113,984	1,154,432
ミズメ	2900本/ha	2999本/ha	623,500	306,588	5,799	78,614	1,014,501	62,350	101,450	1,076,851	1,115,951
ミズメ	2800本/ha	2899本/ha	602,000	296,016	5,599	75,903	979,518	60,200	97,951	1,039,718	1,077,469
ミズメ	2700本/ha	2799本/ha	580,500	285,444	5,399	73,192	944,535	58,050	94,453	1,002,585	1,038,988
ミズメ	2600本/ha	2699本/ha	559,000	274,872	5,199	70,481	909,552	55,900	90,955	965,452	1,000,507
ミズメ	2500本/ha	2599本/ha	537,500	264,300	4,999	67,771	874,570	53,750	87,457	928,320	962,027
ミズメ	2400本/ha	2499本/ha	516,000	253,728	4,799	65,060	839,587	51,600	83,958	891,187	923,545
ミズメ	2300本/ha	2399本/ha	494,500	243,156	4,599	62,349	804,604	49,450	80,460	854,054	885,064
ミズメ	2200本/ha	2299本/ha	473,000	232,584	4,399	59,638	769,621	47,300	76,962	816,921	846,583
ミズメ	2100本/ha	2199本/ha	451,500	222,012	4,199	56,927	734,638	45,150	73,463	779,788	808,101
ミズメ	2000本/ha	2099本/ha	430,000	211,440	3,999	54,216	699,655	43,000	69,965	742,655	769,620
ミズメ	1900本/ha	1999本/ha	408,500	200,868	3,799	51,506	664,673	40,850	66,467	705,523	731,140
ミズメ	1800本/ha	1899本/ha	387,000	190,296	3,599	48,795	629,690	38,700	62,969	668,390	692,659
ミズメ	1700本/ha	1799本/ha	365,500	179,724	3,399	46,084	594,707	36,550	59,470	631,257	654,177
ミズメ	1600本/ha	1699本/ha	344,000	169,152	3,199	43,373	559,724	34,400	55,972	594,124	615,696
ミズメ	1500本/ha	1599本/ha	322,500	158,580	2,999	40,662	524,741	32,250	52,474	556,991	577,215
イヌエンジュ	3000本/ha		417,000	317,160	5,999	62,173	802,332	41,700	80,233	844,032	882,565
イヌエンジュ	2900本/ha	2999本/ha	403,100	306,588	5,799	60,100	775,587	40,310	77,558	815,897	853,145
イヌエンジュ	2800本/ha	2899本/ha	389,200	296,016	5,599	58,028	748,843	38,920	74,884	787,763	823,727
イヌエンジュ	2700本/ha	2799本/ha	375,300	285,444	5,399	55,956	722,099	37,530	72,209	759,629	794,308
イヌエンジュ	2600本/ha	2699本/ha	361,400	274,872	5,199	53,883	695,354	36,140	69,535	731,494	764,889
イヌエンジュ	2500本/ha	2599本/ha	347,500	264,300	4,999	51,811	668,610	34,750	66,861	703,360	735,471
イヌエンジュ	2400本/ha	2499本/ha	333,600	253,728	4,799	49,738	641,865	33,360	64,186	675,225	706,051
イヌエンジュ	2300本/ha	2399本/ha	319,700	243,156	4,599	47,666	615,121	31,970	61,512	647,091	676,633
イヌエンジュ	2200本/ha	2299本/ha	305,800	232,584	4,399	45,593	588,376	30,580	58,837	618,956	647,213
イヌエンジュ	2100本/ha	2199本/ha	291,900	222,012	4,199	43,521	561,632	29,190	56,163	590,822	617,795
イヌエンジュ	2000本/ha	2099本/ha	278,000	211,440	3,999	41,448	534,887	27,800	53,488	562,687	588,375
イヌエンジュ	1900本/ha	1999本/ha	264,100	200,868	3,799	39,376	508,143	26,410	50,814	534,553	558,957
イヌエンジュ	1800本/ha	1899本/ha	250,200	190,296	3,599	37,303	481,398	25,020	48,139	506,418	529,537
イヌエンジュ	1700本/ha	1799本/ha	236,300	179,724	3,399	35,231	454,654	23,630	45,465	478,284	500,119
イヌエンジュ	1600本/ha	1699本/ha	222,400	169,152	3,199	33,159	427,910	22,240	42,791	450,150	470,701
イヌエンジュ	1500本/ha	1599本/ha	208,500	158,580	2,999	31,086	401,165	20,850	40,116	422,015	441,281

2-2-1. 樹下植栽標準単価（フォワーダ運搬）（国費を充当した事業により購入等した機械を使用する場合）

（円）

樹種	最小	最大	苗木代	植穴堀付・植付	苗木運搬（フォワーダ）	共通仮設費8.4%	税抜き単価	消費税（直営）	消費税（請負）	標準単価（直営）	標準単価（請負）
キハダ	3000本/ha		645,000	317,160	5,999	81,325	1,049,484	64,500	104,948	1,113,984	1,154,432
キハダ	2900本/ha	2999本/ha	623,500	306,588	5,799	78,614	1,014,501	62,350	101,450	1,076,851	1,115,951
キハダ	2800本/ha	2899本/ha	602,000	296,016	5,599	75,903	979,518	60,200	97,951	1,039,718	1,077,469
キハダ	2700本/ha	2799本/ha	580,500	285,444	5,399	73,192	944,535	58,050	94,453	1,002,585	1,038,988
キハダ	2600本/ha	2699本/ha	559,000	274,872	5,199	70,481	909,552	55,900	90,955	965,452	1,000,507
キハダ	2500本/ha	2599本/ha	537,500	264,300	4,999	67,771	874,570	53,750	87,457	928,320	962,027
キハダ	2400本/ha	2499本/ha	516,000	253,728	4,799	65,060	839,587	51,600	83,958	891,187	923,545
キハダ	2300本/ha	2399本/ha	494,500	243,156	4,599	62,349	804,604	49,450	80,460	854,054	885,064
キハダ	2200本/ha	2299本/ha	473,000	232,584	4,399	59,638	769,621	47,300	76,962	816,921	846,583
キハダ	2100本/ha	2199本/ha	451,500	222,012	4,199	56,927	734,638	45,150	73,463	779,788	808,101
キハダ	2000本/ha	2099本/ha	430,000	211,440	3,999	54,216	699,655	43,000	69,965	742,655	769,620
キハダ	1900本/ha	1999本/ha	408,500	200,868	3,799	51,506	664,673	40,850	66,467	705,523	731,140
キハダ	1800本/ha	1899本/ha	387,000	190,296	3,599	48,795	629,690	38,700	62,969	668,390	692,659
キハダ	1700本/ha	1799本/ha	365,500	179,724	3,399	46,084	594,707	36,550	59,470	631,257	654,177
キハダ	1600本/ha	1699本/ha	344,000	169,152	3,199	43,373	559,724	34,400	55,972	594,124	615,696
キハダ	1500本/ha	1599本/ha	322,500	158,580	2,999	40,662	524,741	32,250	52,474	556,991	577,215
イチイ	3000本/ha		888,000	317,160	5,999	101,737	1,312,896	88,800	131,289	1,401,696	1,444,185
イチイ	2900本/ha	2999本/ha	858,400	306,588	5,799	98,346	1,269,133	85,840	126,913	1,354,973	1,396,046
イチイ	2800本/ha	2899本/ha	828,800	296,016	5,599	94,954	1,225,369	82,880	122,536	1,308,249	1,347,905
イチイ	2700本/ha	2799本/ha	799,200	285,444	5,399	91,563	1,181,606	79,920	118,160	1,261,526	1,299,766
イチイ	2600本/ha	2699本/ha	769,600	274,872	5,199	88,172	1,137,843	76,960	113,784	1,214,803	1,251,627
イチイ	2500本/ha	2599本/ha	740,000	264,300	4,999	84,781	1,094,080	74,000	109,408	1,168,080	1,203,488
イチイ	2400本/ha	2499本/ha	710,400	253,728	4,799	81,389	1,050,316	71,040	105,031	1,121,356	1,155,347
イチイ	2300本/ha	2399本/ha	680,800	243,156	4,599	77,998	1,006,553	68,080	100,655	1,074,633	1,107,208
イチイ	2200本/ha	2299本/ha	651,200	232,584	4,399	74,607	962,790	65,120	96,279	1,027,910	1,059,069
イチイ	2100本/ha	2199本/ha	621,600	222,012	4,199	71,216	919,027	62,160	91,902	981,187	1,010,929
イチイ	2000本/ha	2099本/ha	592,000	211,440	3,999	67,824	875,263	59,200	87,526	934,463	962,789
イチイ	1900本/ha	1999本/ha	562,400	200,868	3,799	64,433	831,500	56,240	83,150	887,740	914,650
イチイ	1800本/ha	1899本/ha	532,800	190,296	3,599	61,042	787,737	53,280	78,773	841,017	866,510
イチイ	1700本/ha	1799本/ha	503,200	179,724	3,399	57,651	743,974	50,320	74,397	794,294	818,371
イチイ	1600本/ha	1699本/ha	473,600	169,152	3,199	54,259	700,210	47,360	70,021	747,570	770,231
イチイ	1500本/ha	1599本/ha	444,000	158,580	2,999	50,868	656,447	44,400	65,644	700,847	722,091

2-2-1. 樹下植栽標準単価（フォワーダ運搬）（国費を充当した事業により購入等した機械を使用する場合）

（円）

樹種	最小	最大	苗木代	植穴堀付・植付	苗木運搬（フォワーダ）	共通仮設費8.4%	税抜き単価	消費税（直営）	消費税（請負）	標準単価（直営）	標準単価（請負）
ウラジロモミ	3000本/ha		978,000	317,160	5,999	109,297	1,410,456	97,800	141,045	1,508,256	1,551,501
ウラジロモミ	2900本/ha	2999本/ha	945,400	306,588	5,799	105,654	1,363,441	94,540	136,344	1,457,981	1,499,785
ウラジロモミ	2800本/ha	2899本/ha	912,800	296,016	5,599	102,010	1,316,425	91,280	131,642	1,407,705	1,448,067
ウラジロモミ	2700本/ha	2799本/ha	880,200	285,444	5,399	98,367	1,269,410	88,020	126,941	1,357,430	1,396,351
ウラジロモミ	2600本/ha	2699本/ha	847,600	274,872	5,199	94,724	1,222,395	84,760	122,239	1,307,155	1,344,634
ウラジロモミ	2500本/ha	2599本/ha	815,000	264,300	4,999	91,081	1,175,380	81,500	117,538	1,256,880	1,292,918
ウラジロモミ	2400本/ha	2499本/ha	782,400	253,728	4,799	87,437	1,128,364	78,240	112,836	1,206,604	1,241,200
ウラジロモミ	2300本/ha	2399本/ha	749,800	243,156	4,599	83,794	1,081,349	74,980	108,134	1,156,329	1,189,483
ウラジロモミ	2200本/ha	2299本/ha	717,200	232,584	4,399	80,151	1,034,334	71,720	103,433	1,106,054	1,137,767
ウラジロモミ	2100本/ha	2199本/ha	684,600	222,012	4,199	76,508	987,319	68,460	98,731	1,055,779	1,086,050
ウラジロモミ	2000本/ha	2099本/ha	652,000	211,440	3,999	72,864	940,303	65,200	94,030	1,005,503	1,034,333
ウラジロモミ	1900本/ha	1999本/ha	619,400	200,868	3,799	69,221	893,288	61,940	89,328	955,228	982,616
ウラジロモミ	1800本/ha	1899本/ha	586,800	190,296	3,599	65,578	846,273	58,680	84,627	904,953	930,900
ウラジロモミ	1700本/ha	1799本/ha	554,200	179,724	3,399	61,935	799,258	55,420	79,925	854,678	879,183
ウラジロモミ	1600本/ha	1699本/ha	521,600	169,152	3,199	58,291	752,242	52,160	75,224	804,402	827,466
ウラジロモミ	1500本/ha	1599本/ha	489,000	158,580	2,999	54,648	705,227	48,900	70,522	754,127	775,749
コナラ（ポット苗）	3000本/ha		1,215,000	317,160	5,999	129,205	1,667,364	121,500	166,736	1,788,864	1,834,100
コナラ（ポット苗）	2900本/ha	2999本/ha	1,174,500	306,588	5,799	124,898	1,611,785	117,450	161,178	1,729,235	1,772,963
コナラ（ポット苗）	2800本/ha	2899本/ha	1,134,000	296,016	5,599	120,591	1,556,206	113,400	155,620	1,669,606	1,711,826
コナラ（ポット苗）	2700本/ha	2799本/ha	1,093,500	285,444	5,399	116,284	1,500,627	109,350	150,062	1,609,977	1,650,689
コナラ（ポット苗）	2600本/ha	2699本/ha	1,053,000	274,872	5,199	111,977	1,445,048	105,300	144,504	1,550,348	1,589,552
コナラ（ポット苗）	2500本/ha	2599本/ha	1,012,500	264,300	4,999	107,671	1,389,470	101,250	138,947	1,490,720	1,528,417
コナラ（ポット苗）	2400本/ha	2499本/ha	972,000	253,728	4,799	103,364	1,333,891	97,200	133,389	1,431,091	1,467,280
コナラ（ポット苗）	2300本/ha	2399本/ha	931,500	243,156	4,599	99,057	1,278,312	93,150	127,831	1,371,462	1,406,143
コナラ（ポット苗）	2200本/ha	2299本/ha	891,000	232,584	4,399	94,750	1,222,733	89,100	122,273	1,311,833	1,345,006
コナラ（ポット苗）	2100本/ha	2199本/ha	850,500	222,012	4,199	90,443	1,167,154	85,050	116,715	1,252,204	1,283,869
コナラ（ポット苗）	2000本/ha	2099本/ha	810,000	211,440	3,999	86,136	1,111,575	81,000	111,157	1,192,575	1,222,732
コナラ（ポット苗）	1900本/ha	1999本/ha	769,500	200,868	3,799	81,830	1,055,997	76,950	105,599	1,132,947	1,161,596
コナラ（ポット苗）	1800本/ha	1899本/ha	729,000	190,296	3,599	77,523	1,000,418	72,900	100,041	1,073,318	1,100,459
コナラ（ポット苗）	1700本/ha	1799本/ha	688,500	179,724	3,399	73,216	944,839	68,850	94,483	1,013,689	1,039,322
コナラ（ポット苗）	1600本/ha	1699本/ha	648,000	169,152	3,199	68,909	889,260	64,800	88,926	954,060	978,186
コナラ（ポット苗）	1500本/ha	1599本/ha	607,500	158,580	2,999	64,602	833,681	60,750	83,368	894,431	917,049

2-2-1. 樹下植栽標準単価（フォワーダ運搬）（国費を充当した事業により購入等した機械を使用する場合）

（円）

樹種	最小	最大	苗木代	植穴堀付・植付	苗木運搬（フォワーダ）	共通仮設費8.4%	税抜き単価	消費税（直営）	消費税（請負）	標準単価（直営）	標準単価（請負）
ケヤキ(ポット苗)	3000本/ha		1,215,000	317,160	5,999	129,205	1,667,364	121,500	166,736	1,788,864	1,834,100
ケヤキ(ポット苗)	2900本/ha	2999本/ha	1,174,500	306,588	5,799	124,898	1,611,785	117,450	161,178	1,729,235	1,772,963
ケヤキ(ポット苗)	2800本/ha	2899本/ha	1,134,000	296,016	5,599	120,591	1,556,206	113,400	155,620	1,669,606	1,711,826
ケヤキ(ポット苗)	2700本/ha	2799本/ha	1,093,500	285,444	5,399	116,284	1,500,627	109,350	150,062	1,609,977	1,650,689
ケヤキ(ポット苗)	2600本/ha	2699本/ha	1,053,000	274,872	5,199	111,977	1,445,048	105,300	144,504	1,550,348	1,589,552
ケヤキ(ポット苗)	2500本/ha	2599本/ha	1,012,500	264,300	4,999	107,671	1,389,470	101,250	138,947	1,490,720	1,528,417
ケヤキ(ポット苗)	2400本/ha	2499本/ha	972,000	253,728	4,799	103,364	1,333,891	97,200	133,389	1,431,091	1,467,280
ケヤキ(ポット苗)	2300本/ha	2399本/ha	931,500	243,156	4,599	99,057	1,278,312	93,150	127,831	1,371,462	1,406,143
ケヤキ(ポット苗)	2200本/ha	2299本/ha	891,000	232,584	4,399	94,750	1,222,733	89,100	122,273	1,311,833	1,345,006
ケヤキ(ポット苗)	2100本/ha	2199本/ha	850,500	222,012	4,199	90,443	1,167,154	85,050	116,715	1,252,204	1,283,869
ケヤキ(ポット苗)	2000本/ha	2099本/ha	810,000	211,440	3,999	86,136	1,111,575	81,000	111,157	1,192,575	1,222,732
ケヤキ(ポット苗)	1900本/ha	1999本/ha	769,500	200,868	3,799	81,830	1,055,997	76,950	105,599	1,132,947	1,161,596
ケヤキ(ポット苗)	1800本/ha	1899本/ha	729,000	190,296	3,599	77,523	1,000,418	72,900	100,041	1,073,318	1,100,459
ケヤキ(ポット苗)	1700本/ha	1799本/ha	688,500	179,724	3,399	73,216	944,839	68,850	94,483	1,013,689	1,039,322
ケヤキ(ポット苗)	1600本/ha	1699本/ha	648,000	169,152	3,199	68,909	889,260	64,800	88,926	954,060	978,186
ケヤキ(ポット苗)	1500本/ha	1599本/ha	607,500	158,580	2,999	64,602	833,681	60,750	83,368	894,431	917,049
ヤマザクラ(ポット苗)	3000本/ha		1,215,000	317,160	5,999	129,205	1,667,364	121,500	166,736	1,788,864	1,834,100
ヤマザクラ(ポット苗)	2900本/ha	2999本/ha	1,174,500	306,588	5,799	124,898	1,611,785	117,450	161,178	1,729,235	1,772,963
ヤマザクラ(ポット苗)	2800本/ha	2899本/ha	1,134,000	296,016	5,599	120,591	1,556,206	113,400	155,620	1,669,606	1,711,826
ヤマザクラ(ポット苗)	2700本/ha	2799本/ha	1,093,500	285,444	5,399	116,284	1,500,627	109,350	150,062	1,609,977	1,650,689
ヤマザクラ(ポット苗)	2600本/ha	2699本/ha	1,053,000	274,872	5,199	111,977	1,445,048	105,300	144,504	1,550,348	1,589,552
ヤマザクラ(ポット苗)	2500本/ha	2599本/ha	1,012,500	264,300	4,999	107,671	1,389,470	101,250	138,947	1,490,720	1,528,417
ヤマザクラ(ポット苗)	2400本/ha	2499本/ha	972,000	253,728	4,799	103,364	1,333,891	97,200	133,389	1,431,091	1,467,280
ヤマザクラ(ポット苗)	2300本/ha	2399本/ha	931,500	243,156	4,599	99,057	1,278,312	93,150	127,831	1,371,462	1,406,143
ヤマザクラ(ポット苗)	2200本/ha	2299本/ha	891,000	232,584	4,399	94,750	1,222,733	89,100	122,273	1,311,833	1,345,006
ヤマザクラ(ポット苗)	2100本/ha	2199本/ha	850,500	222,012	4,199	90,443	1,167,154	85,050	116,715	1,252,204	1,283,869
ヤマザクラ(ポット苗)	2000本/ha	2099本/ha	810,000	211,440	3,999	86,136	1,111,575	81,000	111,157	1,192,575	1,222,732
ヤマザクラ(ポット苗)	1900本/ha	1999本/ha	769,500	200,868	3,799	81,830	1,055,997	76,950	105,599	1,132,947	1,161,596
ヤマザクラ(ポット苗)	1800本/ha	1899本/ha	729,000	190,296	3,599	77,523	1,000,418	72,900	100,041	1,073,318	1,100,459
ヤマザクラ(ポット苗)	1700本/ha	1799本/ha	688,500	179,724	3,399	73,216	944,839	68,850	94,483	1,013,689	1,039,322
ヤマザクラ(ポット苗)	1600本/ha	1699本/ha	648,000	169,152	3,199	68,909	889,260	64,800	88,926	954,060	978,186
ヤマザクラ(ポット苗)	1500本/ha	1599本/ha	607,500	158,580	2,999	64,602	833,681	60,750	83,368	894,431	917,049

2-2-1. 樹下植栽標準単価（フォワーダ運搬）（国費を充当した事業により購入等した機械を使用する場合）

（円）

樹種	最小	最大	苗木代	植穴堀付・植付	苗木運搬（フォワーダ）	共通仮設費8.4%	税抜き単価	消費税（直営）	消費税（請負）	標準単価（直営）	標準単価（請負）
クヌギ（ポット苗）	3000本/ha		1,215,000	317,160	5,999	129,205	1,667,364	121,500	166,736	1,788,864	1,834,100
クヌギ（ポット苗）	2900本/ha	2999本/ha	1,174,500	306,588	5,799	124,898	1,611,785	117,450	161,178	1,729,235	1,772,963
クヌギ（ポット苗）	2800本/ha	2899本/ha	1,134,000	296,016	5,599	120,591	1,556,206	113,400	155,620	1,669,606	1,711,826
クヌギ（ポット苗）	2700本/ha	2799本/ha	1,093,500	285,444	5,399	116,284	1,500,627	109,350	150,062	1,609,977	1,650,689
クヌギ（ポット苗）	2600本/ha	2699本/ha	1,053,000	274,872	5,199	111,977	1,445,048	105,300	144,504	1,550,348	1,589,552
クヌギ（ポット苗）	2500本/ha	2599本/ha	1,012,500	264,300	4,999	107,671	1,389,470	101,250	138,947	1,490,720	1,528,417
クヌギ（ポット苗）	2400本/ha	2499本/ha	972,000	253,728	4,799	103,364	1,333,891	97,200	133,389	1,431,091	1,467,280
クヌギ（ポット苗）	2300本/ha	2399本/ha	931,500	243,156	4,599	99,057	1,278,312	93,150	127,831	1,371,462	1,406,143
クヌギ（ポット苗）	2200本/ha	2299本/ha	891,000	232,584	4,399	94,750	1,222,733	89,100	122,273	1,311,833	1,345,006
クヌギ（ポット苗）	2100本/ha	2199本/ha	850,500	222,012	4,199	90,443	1,167,154	85,050	116,715	1,252,204	1,283,869
クヌギ（ポット苗）	2000本/ha	2099本/ha	810,000	211,440	3,999	86,136	1,111,575	81,000	111,157	1,192,575	1,222,732
クヌギ（ポット苗）	1900本/ha	1999本/ha	769,500	200,868	3,799	81,830	1,055,997	76,950	105,599	1,132,947	1,161,596
クヌギ（ポット苗）	1800本/ha	1899本/ha	729,000	190,296	3,599	77,523	1,000,418	72,900	100,041	1,073,318	1,100,459
クヌギ（ポット苗）	1700本/ha	1799本/ha	688,500	179,724	3,399	73,216	944,839	68,850	94,483	1,013,689	1,039,322
クヌギ（ポット苗）	1600本/ha	1699本/ha	648,000	169,152	3,199	68,909	889,260	64,800	88,926	954,060	978,186
クヌギ（ポット苗）	1500本/ha	1599本/ha	607,500	158,580	2,999	64,602	833,681	60,750	83,368	894,431	917,049
カエデ（ポット苗）	3000本/ha		1,197,000	317,160	5,999	127,693	1,647,852	119,700	164,785	1,767,552	1,812,637
カエデ（ポット苗）	2900本/ha	2999本/ha	1,157,100	306,588	5,799	123,436	1,592,923	115,710	159,292	1,708,633	1,752,215
カエデ（ポット苗）	2800本/ha	2899本/ha	1,117,200	296,016	5,599	119,180	1,537,995	111,720	153,799	1,649,715	1,691,794
カエデ（ポット苗）	2700本/ha	2799本/ha	1,077,300	285,444	5,399	114,924	1,483,067	107,730	148,306	1,590,797	1,631,373
カエデ（ポット苗）	2600本/ha	2699本/ha	1,037,400	274,872	5,199	110,667	1,428,138	103,740	142,813	1,531,878	1,570,951
カエデ（ポット苗）	2500本/ha	2599本/ha	997,500	264,300	4,999	106,411	1,373,210	99,750	137,321	1,472,960	1,510,531
カエデ（ポット苗）	2400本/ha	2499本/ha	957,600	253,728	4,799	102,154	1,318,281	95,760	131,828	1,414,041	1,450,109
カエデ（ポット苗）	2300本/ha	2399本/ha	917,700	243,156	4,599	97,898	1,263,353	91,770	126,335	1,355,123	1,389,688
カエデ（ポット苗）	2200本/ha	2299本/ha	877,800	232,584	4,399	93,641	1,208,424	87,780	120,842	1,296,204	1,329,266
カエデ（ポット苗）	2100本/ha	2199本/ha	837,900	222,012	4,199	89,385	1,153,496	83,790	115,349	1,237,286	1,268,845
カエデ（ポット苗）	2000本/ha	2099本/ha	798,000	211,440	3,999	85,128	1,098,567	79,800	109,856	1,178,367	1,208,423
カエデ（ポット苗）	1900本/ha	1999本/ha	758,100	200,868	3,799	80,872	1,043,639	75,810	104,363	1,119,449	1,148,002
カエデ（ポット苗）	1800本/ha	1899本/ha	718,200	190,296	3,599	76,615	988,710	71,820	98,871	1,060,530	1,087,581
カエデ（ポット苗）	1700本/ha	1799本/ha	678,300	179,724	3,399	72,359	933,782	67,830	93,378	1,001,612	1,027,160
カエデ（ポット苗）	1600本/ha	1699本/ha	638,400	169,152	3,199	68,103	878,854	63,840	87,885	942,694	966,739
カエデ（ポット苗）	1500本/ha	1599本/ha	598,500	158,580	2,999	63,846	823,925	59,850	82,392	883,775	906,317

2-2-1. 樹下植栽標準単価（フォワーダ運搬）（国費を充当した事業により購入等した機械を使用する場合）

（円）

樹種	最小	最大	苗木代	植穴堀付・植付	苗木運搬（フォワーダ）	共通仮設費8.4%	税抜き単価	消費税（直営）	消費税（請負）	標準単価（直営）	標準単価（請負）
キハダ（ポット苗）	3000本/ha		1,551,000	317,160	5,999	157,429	2,031,588	155,100	203,158	2,186,688	2,234,746
キハダ（ポット苗）	2900本/ha	2999本/ha	1,499,300	306,588	5,799	152,181	1,963,868	149,930	196,386	2,113,798	2,160,254
キハダ（ポット苗）	2800本/ha	2899本/ha	1,447,600	296,016	5,599	146,934	1,896,149	144,760	189,614	2,040,909	2,085,763
キハダ（ポット苗）	2700本/ha	2799本/ha	1,395,900	285,444	5,399	141,686	1,828,429	139,590	182,842	1,968,019	2,011,271
キハダ（ポット苗）	2600本/ha	2699本/ha	1,344,200	274,872	5,199	136,438	1,760,709	134,420	176,070	1,895,129	1,936,779
キハダ（ポット苗）	2500本/ha	2599本/ha	1,292,500	264,300	4,999	131,191	1,692,990	129,250	169,299	1,822,240	1,862,289
キハダ（ポット苗）	2400本/ha	2499本/ha	1,240,800	253,728	4,799	125,943	1,625,270	124,080	162,527	1,749,350	1,787,797
キハダ（ポット苗）	2300本/ha	2399本/ha	1,189,100	243,156	4,599	120,695	1,557,550	118,910	155,755	1,676,460	1,713,305
キハダ（ポット苗）	2200本/ha	2299本/ha	1,137,400	232,584	4,399	115,448	1,489,831	113,740	148,983	1,603,571	1,638,814
キハダ（ポット苗）	2100本/ha	2199本/ha	1,085,700	222,012	4,199	110,200	1,422,111	108,570	142,211	1,530,681	1,564,322
キハダ（ポット苗）	2000本/ha	2099本/ha	1,034,000	211,440	3,999	104,952	1,354,391	103,400	135,439	1,457,791	1,489,830
キハダ（ポット苗）	1900本/ha	1999本/ha	982,300	200,868	3,799	99,705	1,286,672	98,230	128,667	1,384,902	1,415,339
キハダ（ポット苗）	1800本/ha	1899本/ha	930,600	190,296	3,599	94,457	1,218,952	93,060	121,895	1,312,012	1,340,847
キハダ（ポット苗）	1700本/ha	1799本/ha	878,900	179,724	3,399	89,209	1,151,232	87,890	115,123	1,239,122	1,266,355
キハダ（ポット苗）	1600本/ha	1699本/ha	827,200	169,152	3,199	83,962	1,083,513	82,720	108,351	1,166,233	1,191,864
キハダ（ポット苗）	1500本/ha	1599本/ha	775,500	158,580	2,999	78,714	1,015,793	77,550	101,579	1,093,343	1,117,372
ブナ（ポット苗）	3000本/ha		1,908,000	317,160	5,999	187,417	2,418,576	190,800	241,857	2,609,376	2,660,433
ブナ（ポット苗）	2900本/ha	2999本/ha	1,844,400	306,588	5,799	181,170	2,337,957	184,440	233,795	2,522,397	2,571,752
ブナ（ポット苗）	2800本/ha	2899本/ha	1,780,800	296,016	5,599	174,922	2,257,337	178,080	225,733	2,435,417	2,483,070
ブナ（ポット苗）	2700本/ha	2799本/ha	1,717,200	285,444	5,399	168,675	2,176,718	171,720	217,671	2,348,438	2,394,389
ブナ（ポット苗）	2600本/ha	2699本/ha	1,653,600	274,872	5,199	162,428	2,096,099	165,360	209,609	2,261,459	2,305,708
ブナ（ポット苗）	2500本/ha	2599本/ha	1,590,000	264,300	4,999	156,181	2,015,480	159,000	201,548	2,174,480	2,217,028
ブナ（ポット苗）	2400本/ha	2499本/ha	1,526,400	253,728	4,799	149,933	1,934,860	152,640	193,486	2,087,500	2,128,346
ブナ（ポット苗）	2300本/ha	2399本/ha	1,462,800	243,156	4,599	143,686	1,854,241	146,280	185,424	2,000,521	2,039,665
ブナ（ポット苗）	2200本/ha	2299本/ha	1,399,200	232,584	4,399	137,439	1,773,622	139,920	177,362	1,913,542	1,950,984
ブナ（ポット苗）	2100本/ha	2199本/ha	1,335,600	222,012	4,199	131,192	1,693,003	133,560	169,300	1,826,563	1,862,303
ブナ（ポット苗）	2000本/ha	2099本/ha	1,272,000	211,440	3,999	124,944	1,612,383	127,200	161,238	1,739,583	1,773,621
ブナ（ポット苗）	1900本/ha	1999本/ha	1,208,400	200,868	3,799	118,697	1,531,764	120,840	153,176	1,652,604	1,684,940
ブナ（ポット苗）	1800本/ha	1899本/ha	1,144,800	190,296	3,599	112,450	1,451,145	114,480	145,114	1,565,625	1,596,259
ブナ（ポット苗）	1700本/ha	1799本/ha	1,081,200	179,724	3,399	106,203	1,370,526	108,120	137,052	1,478,646	1,507,578
ブナ（ポット苗）	1600本/ha	1699本/ha	1,017,600	169,152	3,199	99,955	1,289,906	101,760	128,990	1,391,666	1,418,896
ブナ（ポット苗）	1500本/ha	1599本/ha	954,000	158,580	2,999	93,708	1,209,287	95,400	120,928	1,304,687	1,330,215

2-2-1. 樹下植栽標準単価（フォワーダ運搬）（国費を充当した事業により購入等した機械を使用する場合）

（円）

樹種	最小	最大	苗木代	植穴堀付・植付	苗木運搬（フォワーダ）	共通仮設費8.4%	税抜き単価	消費税（直営）	消費税（請負）	標準単価（直営）	標準単価（請負）
コブシ（ポット苗）	3000本/ha		1,329,000	317,160	5,999	138,781	1,790,940	132,900	179,094	1,923,840	1,970,034
コブシ（ポット苗）	2900本/ha	2999本/ha	1,284,700	306,588	5,799	134,155	1,731,242	128,470	173,124	1,859,712	1,904,366
コブシ（ポット苗）	2800本/ha	2899本/ha	1,240,400	296,016	5,599	129,529	1,671,544	124,040	167,154	1,795,584	1,838,698
コブシ（ポット苗）	2700本/ha	2799本/ha	1,196,100	285,444	5,399	124,903	1,611,846	119,610	161,184	1,731,456	1,773,030
コブシ（ポット苗）	2600本/ha	2699本/ha	1,151,800	274,872	5,199	120,277	1,552,148	115,180	155,214	1,667,328	1,707,362
コブシ（ポット苗）	2500本/ha	2599本/ha	1,107,500	264,300	4,999	115,651	1,492,450	110,750	149,245	1,603,200	1,641,695
コブシ（ポット苗）	2400本/ha	2499本/ha	1,063,200	253,728	4,799	111,025	1,432,752	106,320	143,275	1,539,072	1,576,027
コブシ（ポット苗）	2300本/ha	2399本/ha	1,018,900	243,156	4,599	106,399	1,373,054	101,890	137,305	1,474,944	1,510,359
コブシ（ポット苗）	2200本/ha	2299本/ha	974,600	232,584	4,399	101,772	1,313,355	97,460	131,335	1,410,815	1,444,690
コブシ（ポット苗）	2100本/ha	2199本/ha	930,300	222,012	4,199	97,146	1,253,657	93,030	125,365	1,346,687	1,379,022
コブシ（ポット苗）	2000本/ha	2099本/ha	886,000	211,440	3,999	92,520	1,193,959	88,600	119,395	1,282,559	1,313,354
コブシ（ポット苗）	1900本/ha	1999本/ha	841,700	200,868	3,799	87,894	1,134,261	84,170	113,426	1,218,431	1,247,687
コブシ（ポット苗）	1800本/ha	1899本/ha	797,400	190,296	3,599	83,268	1,074,563	79,740	107,456	1,154,303	1,182,019
コブシ（ポット苗）	1700本/ha	1799本/ha	753,100	179,724	3,399	78,642	1,014,865	75,310	101,486	1,090,175	1,116,351
コブシ（ポット苗）	1600本/ha	1699本/ha	708,800	169,152	3,199	74,016	955,167	70,880	95,516	1,026,047	1,050,683
コブシ（ポット苗）	1500本/ha	1599本/ha	664,500	158,580	2,999	69,390	895,469	66,450	89,546	961,919	985,015

2-2-1. 樹下植栽標準単価（フォワーダ運搬）（国費を充当した事業により購入等した機械を使用する場合）

（円）

樹種	最小	最大	苗木代	植穴堀付・植付	苗木運搬（フォワーダ）	共通仮設費8.4%	税抜き単価	消費税（直営）	消費税（請負）	標準単価（直営）	標準単価（請負）
スギ（コンテナ苗）	3000本/ha		675,000	278,760	5,999	80,619	1,040,378	67,500	104,037	1,107,878	1,144,415
スギ（コンテナ苗）	2900本/ha	2999本/ha	652,500	269,468	5,799	77,932	1,005,699	65,250	100,569	1,070,949	1,106,268
スギ（コンテナ苗）	2800本/ha	2899本/ha	630,000	260,176	5,599	75,245	971,020	63,000	97,102	1,034,020	1,068,122
スギ（コンテナ苗）	2700本/ha	2799本/ha	607,500	250,884	5,399	72,557	936,340	60,750	93,634	997,090	1,029,974
スギ（コンテナ苗）	2600本/ha	2699本/ha	585,000	241,592	5,199	69,870	901,661	58,500	90,166	960,161	991,827
スギ（コンテナ苗）	2500本/ha	2599本/ha	562,500	232,300	4,999	67,183	866,982	56,250	86,698	923,232	953,680
スギ（コンテナ苗）	2400本/ha	2499本/ha	540,000	223,008	4,799	64,495	832,302	54,000	83,230	886,302	915,532
スギ（コンテナ苗）	2300本/ha	2399本/ha	517,500	213,716	4,599	61,808	797,623	51,750	79,762	849,373	877,385
スギ（コンテナ苗）	2200本/ha	2299本/ha	495,000	204,424	4,399	59,121	762,944	49,500	76,294	812,444	839,238
スギ（コンテナ苗）	2100本/ha	2199本/ha	472,500	195,132	4,199	56,433	728,264	47,250	72,826	775,514	801,090
スギ（コンテナ苗）	2000本/ha	2099本/ha	450,000	185,840	3,999	53,746	693,585	45,000	69,358	738,585	762,943
スギ（コンテナ苗）	1900本/ha	1999本/ha	427,500	176,548	3,799	51,059	658,906	42,750	65,890	701,656	724,796
スギ（コンテナ苗）	1800本/ha	1899本/ha	405,000	167,256	3,599	48,371	624,226	40,500	62,422	664,726	686,648
スギ（コンテナ苗）	1700本/ha	1799本/ha	382,500	157,964	3,399	45,684	589,547	38,250	58,954	627,797	648,501
スギ（コンテナ苗）	1600本/ha	1699本/ha	360,000	148,672	3,199	42,997	554,868	36,000	55,486	590,868	610,354
スギ（コンテナ苗）	1500本/ha	1599本/ha	337,500	139,380	2,999	40,309	520,188	33,750	52,018	553,938	572,206
スギ（コンテナ苗）	1400本/ha	1499本/ha	315,000	130,088	2,799	37,622	485,509	31,500	48,550	517,009	534,059
スギ（コンテナ苗）	1300本/ha	1399本/ha	292,500	120,796	2,599	34,935	450,830	29,250	45,083	480,080	495,913
スギ（コンテナ苗）	1200本/ha	1299本/ha	270,000	111,504	2,399	32,247	416,150	27,000	41,615	443,150	457,765
スギ（コンテナ苗）	1100本/ha	1199本/ha	247,500	102,212	2,199	29,560	381,471	24,750	38,147	406,221	419,618
スギ（コンテナ苗）	1000本/ha	1099本/ha	225,000	92,920	1,999	26,873	346,792	22,500	34,679	369,292	381,471

2-2-1. 樹下植栽標準単価（フォワーダ運搬）（国費を充当した事業により購入等した機械を使用する場合）

（円）

樹種	最小	最大	苗木代	植穴堀付・植付	苗木運搬（フォワーダ）	共通仮設費8.4%	税抜き単価	消費税（直営）	消費税（請負）	標準単価（直営）	標準単価（請負）
ヒノキ（コンテナ苗）	3000本/ha		675,000	278,760	5,999	80,619	**1,040,378**	67,500	104,037	**1,107,878**	**1,144,415**
ヒノキ（コンテナ苗）	2900本/ha	2999本/ha	652,500	269,468	5,799	77,932	**1,005,699**	65,250	100,569	**1,070,949**	**1,106,268**
ヒノキ（コンテナ苗）	2800本/ha	2899本/ha	630,000	260,176	5,599	75,245	**971,020**	63,000	97,102	**1,034,020**	**1,068,122**
ヒノキ（コンテナ苗）	2700本/ha	2799本/ha	607,500	250,884	5,399	72,557	**936,340**	60,750	93,634	**997,090**	**1,029,974**
ヒノキ（コンテナ苗）	2600本/ha	2699本/ha	585,000	241,592	5,199	69,870	**901,661**	58,500	90,166	**960,161**	**991,827**
ヒノキ（コンテナ苗）	2500本/ha	2599本/ha	562,500	232,300	4,999	67,183	**866,982**	56,250	86,698	**923,232**	**953,680**
ヒノキ（コンテナ苗）	2400本/ha	2499本/ha	540,000	223,008	4,799	64,495	**832,302**	54,000	83,230	**886,302**	**915,532**
ヒノキ（コンテナ苗）	2300本/ha	2399本/ha	517,500	213,716	4,599	61,808	**797,623**	51,750	79,762	**849,373**	**877,385**
ヒノキ（コンテナ苗）	2200本/ha	2299本/ha	495,000	204,424	4,399	59,121	**762,944**	49,500	76,294	**812,444**	**839,238**
ヒノキ（コンテナ苗）	2100本/ha	2199本/ha	472,500	195,132	4,199	56,433	**728,264**	47,250	72,826	**775,514**	**801,090**
ヒノキ（コンテナ苗）	2000本/ha	2099本/ha	450,000	185,840	3,999	53,746	**693,585**	45,000	69,358	**738,585**	**762,943**
ヒノキ（コンテナ苗）	1900本/ha	1999本/ha	427,500	176,548	3,799	51,059	**658,906**	42,750	65,890	**701,656**	**724,796**
ヒノキ（コンテナ苗）	1800本/ha	1899本/ha	405,000	167,256	3,599	48,371	**624,226**	40,500	62,422	**664,726**	**686,648**
ヒノキ（コンテナ苗）	1700本/ha	1799本/ha	382,500	157,964	3,399	45,684	**589,547**	38,250	58,954	**627,797**	**648,501**
ヒノキ（コンテナ苗）	1600本/ha	1699本/ha	360,000	148,672	3,199	42,997	**554,868**	36,000	55,486	**590,868**	**610,354**
ヒノキ（コンテナ苗）	1500本/ha	1599本/ha	337,500	139,380	2,999	40,309	**520,188**	33,750	52,018	**553,938**	**572,206**

2-2-1. 樹下植栽標準単価（フォワーダ運搬）（国費を充当した事業により購入等した機械を使用する場合）

（円）

樹種	最小	最大	苗木代	植穴堀付・植付	苗木運搬（フォワーダ）	共通仮設費8.4%	税抜き単価	消費税（直営）	消費税（請負）	標準単価（直営）	標準単価（請負）
カラマツ（コンテナ苗）	3000本/ha		753,000	278,760	5,999	87,171	1,124,930	75,300	112,493	1,200,230	1,237,423
カラマツ（コンテナ苗）	2900本/ha	2999本/ha	727,900	269,468	5,799	84,266	1,087,433	72,790	108,743	1,160,223	1,196,176
カラマツ（コンテナ苗）	2800本/ha	2899本/ha	702,800	260,176	5,599	81,360	1,049,935	70,280	104,993	1,120,215	1,154,928
カラマツ（コンテナ苗）	2700本/ha	2799本/ha	677,700	250,884	5,399	78,454	1,012,437	67,770	101,243	1,080,207	1,113,680
カラマツ（コンテナ苗）	2600本/ha	2699本/ha	652,600	241,592	5,199	75,548	974,939	65,260	97,493	1,040,199	1,072,432
カラマツ（コンテナ苗）	2500本/ha	2599本/ha	627,500	232,300	4,999	72,643	937,442	62,750	93,744	1,000,192	1,031,186
カラマツ（コンテナ苗）	2400本/ha	2499本/ha	602,400	223,008	4,799	69,737	899,944	60,240	89,994	960,184	989,938
カラマツ（コンテナ苗）	2300本/ha	2399本/ha	577,300	213,716	4,599	66,831	862,446	57,730	86,244	920,176	948,690
カラマツ（コンテナ苗）	2200本/ha	2299本/ha	552,200	204,424	4,399	63,925	824,948	55,220	82,494	880,168	907,442
カラマツ（コンテナ苗）	2100本/ha	2199本/ha	527,100	195,132	4,199	61,020	787,451	52,710	78,745	840,161	866,196
カラマツ（コンテナ苗）	2000本/ha	2099本/ha	502,000	185,840	3,999	58,114	749,953	50,200	74,995	800,153	824,948
カラマツ（コンテナ苗）	1900本/ha	1999本/ha	476,900	176,548	3,799	55,208	712,455	47,690	71,245	760,145	783,700
カラマツ（コンテナ苗）	1800本/ha	1899本/ha	451,800	167,256	3,599	52,303	674,958	45,180	67,495	720,138	742,453
カラマツ（コンテナ苗）	1700本/ha	1799本/ha	426,700	157,964	3,399	49,397	637,460	42,670	63,746	680,130	701,206
カラマツ（コンテナ苗）	1600本/ha	1699本/ha	401,600	148,672	3,199	46,491	599,962	40,160	59,996	640,122	659,958
カラマツ（コンテナ苗）	1500本/ha	1599本/ha	376,500	139,380	2,999	43,585	562,464	37,650	56,246	600,114	618,710
カラマツ（コンテナ苗）	1400本/ha	1499本/ha	351,400	130,088	2,799	40,680	524,967	35,140	52,496	560,107	577,463
カラマツ（コンテナ苗）	1300本/ha	1399本/ha	326,300	120,796	2,599	37,774	487,469	32,630	48,746	520,099	536,215
カラマツ（コンテナ苗）	1200本/ha	1299本/ha	301,200	111,504	2,399	34,868	449,971	30,120	44,997	480,091	494,968
カラマツ（コンテナ苗）	1100本/ha	1199本/ha	276,100	102,212	2,199	31,962	412,473	27,610	41,247	440,083	453,720
カラマツ（コンテナ苗）	1000本/ha	1099本/ha	251,000	92,920	1,999	29,057	374,976	25,100	37,497	400,076	412,473

2-2-2. 樹下植栽標準単価(フォワーダ運搬)(2-2-1以外の場合)

(円)

樹種	最小	最大	苗木代	植穴堀付・植付	苗木運搬(フォワーダ)	共通仮設費8.4%	税抜き単価	消費税(直営)	消費税(請負)	標準単価(直営)	標準単価(請負)
スギ	3000本/ha		444,000	317,160	6,377	64,473	832,010	44,400	83,201	876,410	915,211
スギ	2900本/ha	2999本/ha	429,200	306,588	6,164	62,323	804,275	42,920	80,427	847,195	884,702
スギ	2800本/ha	2899本/ha	414,400	296,016	5,952	60,174	776,542	41,440	77,654	817,982	854,196
スギ	2700本/ha	2799本/ha	399,600	285,444	5,739	58,025	748,808	39,960	74,880	788,768	823,688
スギ	2600本/ha	2699本/ha	384,800	274,872	5,527	55,876	721,075	38,480	72,107	759,555	793,182
スギ	2500本/ha	2599本/ha	370,000	264,300	5,314	53,727	693,341	37,000	69,334	730,341	762,675
スギ	2400本/ha	2499本/ha	355,200	253,728	5,102	51,578	665,608	35,520	66,560	701,128	732,168
スギ	2300本/ha	2399本/ha	340,400	243,156	4,889	49,429	637,874	34,040	63,787	671,914	701,661
スギ	2200本/ha	2299本/ha	325,600	232,584	4,676	47,280	610,140	32,560	61,014	642,700	671,154
スギ	2100本/ha	2199本/ha	310,800	222,012	4,464	45,131	582,407	31,080	58,240	613,487	640,647
スギ	2000本/ha	2099本/ha	296,000	211,440	4,251	42,982	554,673	29,600	55,467	584,273	610,140
スギ	1900本/ha	1999本/ha	281,200	200,868	4,039	40,832	526,939	28,120	52,693	555,059	579,632
スギ	1800本/ha	1899本/ha	266,400	190,296	3,826	38,683	499,205	26,640	49,920	525,845	549,125
スギ	1700本/ha	1799本/ha	251,600	179,724	3,613	36,534	471,471	25,160	47,147	496,631	518,618
スギ	1600本/ha	1699本/ha	236,800	169,152	3,401	34,385	443,738	23,680	44,373	467,418	488,111
スギ	1500本/ha	1599本/ha	222,000	158,580	3,188	32,236	416,004	22,200	41,600	438,204	457,604
スギ	1400本/ha	1499本/ha	207,200	148,008	2,976	30,087	388,271	20,720	38,827	408,991	427,098
スギ	1300本/ha	1399本/ha	192,400	137,436	2,763	27,938	360,537	19,240	36,053	379,777	396,590
スギ	1200本/ha	1299本/ha	177,600	126,864	2,551	25,789	332,804	17,760	33,280	350,564	366,084
スギ	1100本/ha	1199本/ha	162,800	116,292	2,338	23,640	305,070	16,280	30,507	321,350	335,577
スギ	1000本/ha	1099本/ha	148,000	105,720	2,125	21,490	277,335	14,800	27,733	292,135	305,068

2-2-2. 樹下植栽標準単価（フォワーダ運搬）（2-2-1以外の場合）

（円）

樹種	最小	最大	苗木代	植穴堀付・植付	苗木運搬（フォワーダ）	共通仮設費8.4%	税抜き単価	消費税（直営）	消費税（請負）	標準単価（直営）	標準単価（請負）
ヒノキ	3000本/ha		444,000	317,160	6,377	64,473	832,010	44,400	83,201	876,410	915,211
ヒノキ	2900本/ha	2999本/ha	429,200	306,588	6,164	62,323	804,275	42,920	80,427	847,195	884,702
ヒノキ	2800本/ha	2899本/ha	414,400	296,016	5,952	60,174	776,542	41,440	77,654	817,982	854,196
ヒノキ	2700本/ha	2799本/ha	399,600	285,444	5,739	58,025	748,808	39,960	74,880	788,768	823,688
ヒノキ	2600本/ha	2699本/ha	384,800	274,872	5,527	55,876	721,075	38,480	72,107	759,555	793,182
ヒノキ	2500本/ha	2599本/ha	370,000	264,300	5,314	53,727	693,341	37,000	69,334	730,341	762,675
ヒノキ	2400本/ha	2499本/ha	355,200	253,728	5,102	51,578	665,608	35,520	66,560	701,128	732,168
ヒノキ	2300本/ha	2399本/ha	340,400	243,156	4,889	49,429	637,874	34,040	63,787	671,914	701,661
ヒノキ	2200本/ha	2299本/ha	325,600	232,584	4,676	47,280	610,140	32,560	61,014	642,700	671,154
ヒノキ	2100本/ha	2199本/ha	310,800	222,012	4,464	45,131	582,407	31,080	58,240	613,487	640,647
ヒノキ	2000本/ha	2099本/ha	296,000	211,440	4,251	42,982	554,673	29,600	55,467	584,273	610,140
ヒノキ	1900本/ha	1999本/ha	281,200	200,868	4,039	40,832	526,939	28,120	52,693	555,059	579,632
ヒノキ	1800本/ha	1899本/ha	266,400	190,296	3,826	38,683	499,205	26,640	49,920	525,845	549,125
ヒノキ	1700本/ha	1799本/ha	251,600	179,724	3,613	36,534	471,471	25,160	47,147	496,631	518,618
ヒノキ	1600本/ha	1699本/ha	236,800	169,152	3,401	34,385	443,738	23,680	44,373	467,418	488,111
ヒノキ	1500本/ha	1599本/ha	222,000	158,580	3,188	32,236	416,004	22,200	41,600	438,204	457,604
アカマツ	3000本/ha		375,000	317,160	6,377	58,677	757,214	37,500	75,721	794,714	832,935
アカマツ	2900本/ha	2999本/ha	362,500	306,588	6,164	56,721	731,973	36,250	73,197	768,223	805,170
アカマツ	2800本/ha	2899本/ha	350,000	296,016	5,952	54,765	706,733	35,000	70,673	741,733	777,406
アカマツ	2700本/ha	2799本/ha	337,500	285,444	5,739	52,809	681,492	33,750	68,149	715,242	749,641
アカマツ	2600本/ha	2699本/ha	325,000	274,872	5,527	50,853	656,252	32,500	65,625	688,752	721,877
アカマツ	2500本/ha	2599本/ha	312,500	264,300	5,314	48,897	631,011	31,250	63,101	662,261	694,112
アカマツ	2400本/ha	2499本/ha	300,000	253,728	5,102	46,941	605,771	30,000	60,577	635,771	666,348
アカマツ	2300本/ha	2399本/ha	287,500	243,156	4,889	44,985	580,530	28,750	58,053	609,280	638,583
アカマツ	2200本/ha	2299本/ha	275,000	232,584	4,676	43,029	555,289	27,500	55,528	582,789	610,817
アカマツ	2100本/ha	2199本/ha	262,500	222,012	4,464	41,073	530,049	26,250	53,004	556,299	583,053
アカマツ	2000本/ha	2099本/ha	250,000	211,440	4,251	39,118	504,809	25,000	50,480	529,809	555,289
アカマツ	1900本/ha	1999本/ha	237,500	200,868	4,039	37,162	479,569	23,750	47,956	503,319	527,525
アカマツ	1800本/ha	1899本/ha	225,000	190,296	3,826	35,206	454,328	22,500	45,432	476,828	499,760
アカマツ	1700本/ha	1799本/ha	212,500	179,724	3,613	33,250	429,087	21,250	42,908	450,337	471,995
アカマツ	1600本/ha	1699本/ha	200,000	169,152	3,401	31,294	403,847	20,000	40,384	423,847	444,231
アカマツ	1500本/ha	1599本/ha	187,500	158,580	3,188	29,338	378,606	18,750	37,860	397,356	416,466

2-2-2. 樹下植栽標準単価(フォワーダ運搬)(2-2-1以外の場合)

(円)

樹種	最小	最大	苗木代	植穴堀付・植付	苗木運搬(フォワーダ)	共通仮設費8.4%	税抜き単価	消費税(直営)	消費税(請負)	標準単価(直営)	標準単価(請負)
カラマツ	3000本/ha		753,000	317,160	6,377	90,429	1,166,966	75,300	116,696	1,242,266	1,283,662
カラマツ	2900本/ha	2999本/ha	727,900	306,588	6,164	87,414	1,128,066	72,790	112,806	1,200,856	1,240,872
カラマツ	2800本/ha	2899本/ha	702,800	296,016	5,952	84,400	1,089,168	70,280	108,916	1,159,448	1,198,084
カラマツ	2700本/ha	2799本/ha	677,700	285,444	5,739	81,386	1,050,269	67,770	105,026	1,118,039	1,155,295
カラマツ	2600本/ha	2699本/ha	652,600	274,872	5,527	78,371	1,011,370	65,260	101,137	1,076,630	1,112,507
カラマツ	2500本/ha	2599本/ha	627,500	264,300	5,314	75,357	972,471	62,750	97,247	1,035,221	1,069,718
カラマツ	2400本/ha	2499本/ha	602,400	253,728	5,102	72,343	933,573	60,240	93,357	993,813	1,026,930
カラマツ	2300本/ha	2399本/ha	577,300	243,156	4,889	69,328	894,673	57,730	89,467	952,403	984,140
カラマツ	2200本/ha	2299本/ha	552,200	232,584	4,676	66,314	855,774	55,220	85,577	910,994	941,351
カラマツ	2100本/ha	2199本/ha	527,100	222,012	4,464	63,300	816,876	52,710	81,687	869,586	898,563
カラマツ	2000本/ha	2099本/ha	502,000	211,440	4,251	60,286	777,977	50,200	77,797	828,177	855,774
カラマツ	1900本/ha	1999本/ha	476,900	200,868	4,039	57,271	739,078	47,690	73,907	786,768	812,985
カラマツ	1800本/ha	1899本/ha	451,800	190,296	3,826	54,257	700,179	45,180	70,017	745,359	770,196
カラマツ	1700本/ha	1799本/ha	426,700	179,724	3,613	51,243	661,280	42,670	66,128	703,950	727,408
カラマツ	1600本/ha	1699本/ha	401,600	169,152	3,401	48,228	622,381	40,160	62,238	662,541	684,619
カラマツ	1500本/ha	1599本/ha	376,500	158,580	3,188	45,214	583,482	37,650	58,348	621,132	641,830
カラマツ	1400本/ha	1499本/ha	351,400	148,008	2,976	42,200	544,584	35,140	54,458	579,724	599,042
カラマツ	1300本/ha	1399本/ha	326,300	137,436	2,763	39,185	505,684	32,630	50,568	538,314	556,252
カラマツ	1200本/ha	1299本/ha	301,200	126,864	2,551	36,171	466,786	30,120	46,678	496,906	513,464
カラマツ	1100本/ha	1199本/ha	276,100	116,292	2,338	33,157	427,887	27,610	42,788	455,497	470,675
カラマツ	1000本/ha	1099本/ha	251,000	105,720	2,125	30,142	388,987	25,100	38,898	414,087	427,885

2-2-2. 樹下植栽標準単価（フォワーダ運搬）（2-2-1以外の場合）

（円）

樹種	最小	最大	苗木代	植穴堀付・植付	苗木運搬（フォワーダ）	共通仮設費8.4%	税抜き単価	消費税（直営）	消費税（請負）	標準単価（直営）	標準単価（請負）
シラベ	3000本/ha		534,000	317,160	6,377	72,033	**929,570**	53,400	92,957	**982,970**	**1,022,527**
シラベ	2900本/ha	2999本/ha	516,200	306,588	6,164	69,631	**898,583**	51,620	89,858	**950,203**	**988,441**
シラベ	2800本/ha	2899本/ha	498,400	296,016	5,952	67,230	**867,598**	49,840	86,759	**917,438**	**954,357**
シラベ	2700本/ha	2799本/ha	480,600	285,444	5,739	64,829	**836,612**	48,060	83,661	**884,672**	**920,273**
シラベ	2600本/ha	2699本/ha	462,800	274,872	5,527	62,428	**805,627**	46,280	80,562	**851,907**	**886,189**
シラベ	2500本/ha	2599本/ha	445,000	264,300	5,314	60,027	**774,641**	44,500	77,464	**819,141**	**852,105**
シラベ	2400本/ha	2499本/ha	427,200	253,728	5,102	57,626	**743,656**	42,720	74,365	**786,376**	**818,021**
シラベ	2300本/ha	2399本/ha	409,400	243,156	4,889	55,225	**712,670**	40,940	71,267	**753,610**	**783,937**
シラベ	2200本/ha	2299本/ha	391,600	232,584	4,676	52,824	**681,684**	39,160	68,168	**720,844**	**749,852**
シラベ	2100本/ha	2199本/ha	373,800	222,012	4,464	50,423	**650,699**	37,380	65,069	**688,079**	**715,768**
シラベ	2000本/ha	2099本/ha	356,000	211,440	4,251	48,022	**619,713**	35,600	61,971	**655,313**	**681,684**
シラベ	1900本/ha	1999本/ha	338,200	200,868	4,039	45,620	**588,727**	33,820	58,872	**622,547**	**647,599**
シラベ	1800本/ha	1899本/ha	320,400	190,296	3,826	43,219	**557,741**	32,040	55,774	**589,781**	**613,515**
シラベ	1700本/ha	1799本/ha	302,600	179,724	3,613	40,818	**526,755**	30,260	52,675	**557,015**	**579,430**
シラベ	1600本/ha	1699本/ha	284,800	169,152	3,401	38,417	**495,770**	28,480	49,577	**524,250**	**545,347**
シラベ	1500本/ha	1599本/ha	267,000	158,580	3,188	36,016	**464,784**	26,700	46,478	**491,484**	**511,262**
トウヒ	3000本/ha		393,000	317,160	6,377	60,189	**776,726**	39,300	77,672	**816,026**	**854,398**
トウヒ	2900本/ha	2999本/ha	379,900	306,588	6,164	58,182	**750,834**	37,990	75,083	**788,824**	**825,917**
トウヒ	2800本/ha	2899本/ha	366,800	296,016	5,952	56,176	**724,944**	36,680	72,494	**761,624**	**797,438**
トウヒ	2700本/ha	2799本/ha	353,700	285,444	5,739	54,170	**699,053**	35,370	69,905	**734,423**	**768,958**
トウヒ	2600本/ha	2699本/ha	340,600	274,872	5,527	52,163	**673,162**	34,060	67,316	**707,222**	**740,478**
トウヒ	2500本/ha	2599本/ha	327,500	264,300	5,314	50,157	**647,271**	32,750	64,727	**680,021**	**711,998**
トウヒ	2400本/ha	2499本/ha	314,400	253,728	5,102	48,151	**621,381**	31,440	62,138	**652,821**	**683,519**
トウヒ	2300本/ha	2399本/ha	301,300	243,156	4,889	46,144	**595,489**	30,130	59,548	**625,619**	**655,037**
トウヒ	2200本/ha	2299本/ha	288,200	232,584	4,676	44,138	**569,598**	28,820	56,959	**598,418**	**626,557**
トウヒ	2100本/ha	2199本/ha	275,100	222,012	4,464	42,132	**543,708**	27,510	54,370	**571,218**	**598,078**
トウヒ	2000本/ha	2099本/ha	262,000	211,440	4,251	40,126	**517,817**	26,200	51,781	**544,017**	**569,598**
トウヒ	1900本/ha	1999本/ha	248,900	200,868	4,039	38,119	**491,926**	24,890	49,192	**516,816**	**541,118**
トウヒ	1800本/ha	1899本/ha	235,800	190,296	3,826	36,113	**466,035**	23,580	46,603	**489,615**	**512,638**
トウヒ	1700本/ha	1799本/ha	222,700	179,724	3,613	34,107	**440,144**	22,270	44,014	**462,414**	**484,158**
トウヒ	1600本/ha	1699本/ha	209,600	169,152	3,401	32,100	**414,253**	20,960	41,425	**435,213**	**455,678**
トウヒ	1500本/ha	1599本/ha	196,500	158,580	3,188	30,094	**388,362**	19,650	38,836	**408,012**	**427,198**

2-2-2. 樹下植栽標準単価（フォワーダ運搬）（2-2-1以外の場合）

（円）

樹種	最小	最大	苗木代	植穴堀付・植付	苗木運搬（フォワーダ）	共通仮設費8.4%	税抜き単価	消費税（直営）	消費税（請負）	標準単価（直営）	標準単価（請負）
ハンノキ	3000本/ha		339,000	317,160	6,377	55,653	718,190	33,900	71,819	752,090	790,009
ハンノキ	2900本/ha	2999本/ha	327,700	306,588	6,164	53,797	694,249	32,770	69,424	727,019	763,673
ハンノキ	2800本/ha	2899本/ha	316,400	296,016	5,952	51,942	670,310	31,640	67,031	701,950	737,341
ハンノキ	2700本/ha	2799本/ha	305,100	285,444	5,739	50,087	646,370	30,510	64,637	676,880	711,007
ハンノキ	2600本/ha	2699本/ha	293,800	274,872	5,527	48,232	622,431	29,380	62,243	651,811	684,674
ハンノキ	2500本/ha	2599本/ha	282,500	264,300	5,314	46,377	598,491	28,250	59,849	626,741	658,340
ハンノキ	2400本/ha	2499本/ha	271,200	253,728	5,102	44,522	574,552	27,120	57,455	601,672	632,007
ハンノキ	2300本/ha	2399本/ha	259,900	243,156	4,889	42,667	550,612	25,990	55,061	576,602	605,673
ハンノキ	2200本/ha	2299本/ha	248,600	232,584	4,676	40,812	526,672	24,860	52,667	551,532	579,339
ハンノキ	2100本/ha	2199本/ha	237,300	222,012	4,464	38,957	502,733	23,730	50,273	526,463	553,006
ハンノキ	2000本/ha	2099本/ha	226,000	211,440	4,251	37,102	478,793	22,600	47,879	501,393	526,672
ハンノキ	1900本/ha	1999本/ha	214,700	200,868	4,039	35,246	454,853	21,470	45,485	476,323	500,338
ハンノキ	1800本/ha	1899本/ha	203,400	190,296	3,826	33,391	430,913	20,340	43,091	451,253	474,004
ハンノキ	1700本/ha	1799本/ha	192,100	179,724	3,613	31,536	406,973	19,210	40,697	426,183	447,670
ハンノキ	1600本/ha	1699本/ha	180,800	169,152	3,401	29,681	383,034	18,080	38,303	401,114	421,337
ハンノキ	1500本/ha	1599本/ha	169,500	158,580	3,188	27,826	359,094	16,950	35,909	376,044	395,003
クリ	3000本/ha		681,000	317,160	6,377	84,381	1,088,918	68,100	108,891	1,157,018	1,197,809
クリ	2900本/ha	2999本/ha	658,300	306,588	6,164	81,568	1,052,620	65,830	105,262	1,118,450	1,157,882
クリ	2800本/ha	2899本/ha	635,600	296,016	5,952	78,755	1,016,323	63,560	101,632	1,079,883	1,117,955
クリ	2700本/ha	2799本/ha	612,900	285,444	5,739	75,942	980,025	61,290	98,002	1,041,315	1,078,027
クリ	2600本/ha	2699本/ha	590,200	274,872	5,527	73,130	943,729	59,020	94,372	1,002,749	1,038,101
クリ	2500本/ha	2599本/ha	567,500	264,300	5,314	70,317	907,431	56,750	90,743	964,181	998,174
クリ	2400本/ha	2499本/ha	544,800	253,728	5,102	67,504	871,134	54,480	87,113	925,614	958,247
クリ	2300本/ha	2399本/ha	522,100	243,156	4,889	64,692	834,837	52,210	83,483	887,047	918,320
クリ	2200本/ha	2299本/ha	499,400	232,584	4,676	61,879	798,539	49,940	79,853	848,479	878,392
クリ	2100本/ha	2199本/ha	476,700	222,012	4,464	59,066	762,242	47,670	76,224	809,912	838,466
クリ	2000本/ha	2099本/ha	454,000	211,440	4,251	56,254	725,945	45,400	72,594	771,345	798,539
クリ	1900本/ha	1999本/ha	431,300	200,868	4,039	53,441	689,648	43,130	68,964	732,778	758,612
クリ	1800本/ha	1899本/ha	408,600	190,296	3,826	50,628	653,350	40,860	65,335	694,210	718,685
クリ	1700本/ha	1799本/ha	385,900	179,724	3,613	47,815	617,052	38,590	61,705	655,642	678,757
クリ	1600本/ha	1699本/ha	363,200	169,152	3,401	45,003	580,756	36,320	58,075	617,076	638,831
クリ	1500本/ha	1599本/ha	340,500	158,580	3,188	42,190	544,458	34,050	54,445	578,508	598,903

2-2-2. 樹下植栽標準単価(フォワーダ運搬)(2-2-1以外の場合)

(円)

樹種	最小	最大	苗木代	植穴堀付・植付	苗木運搬(フォワーダ)	共通仮設費8.4%	税抜き単価	消費税(直営)	消費税(請負)	標準単価(直営)	標準単価(請負)
クヌギ	3000本/ha		318,000	317,160	6,377	53,889	**695,426**	31,800	69,542	**727,226**	**764,968**
クヌギ	2900本/ha	2999本/ha	307,400	306,588	6,164	52,092	**672,244**	30,740	67,224	**702,984**	**739,468**
クヌギ	2800本/ha	2899本/ha	296,800	296,016	5,952	50,296	**649,064**	29,680	64,906	**678,744**	**713,970**
クヌギ	2700本/ha	2799本/ha	286,200	285,444	5,739	48,500	**625,883**	28,620	62,588	**654,503**	**688,471**
クヌギ	2600本/ha	2699本/ha	275,600	274,872	5,527	46,703	**602,702**	27,560	60,270	**630,262**	**662,972**
クヌギ	2500本/ha	2599本/ha	265,000	264,300	5,314	44,907	**579,521**	26,500	57,952	**606,021**	**637,473**
クヌギ	2400本/ha	2499本/ha	254,400	253,728	5,102	43,111	**556,341**	25,440	55,634	**581,781**	**611,975**
クヌギ	2300本/ha	2399本/ha	243,800	243,156	4,889	41,314	**533,159**	24,380	53,315	**557,539**	**586,474**
クヌギ	2200本/ha	2299本/ha	233,200	232,584	4,676	39,518	**509,978**	23,320	50,997	**533,298**	**560,975**
クヌギ	2100本/ha	2199本/ha	222,600	222,012	4,464	37,722	**486,798**	22,260	48,679	**509,058**	**535,477**
クヌギ	2000本/ha	2099本/ha	212,000	211,440	4,251	35,926	**463,617**	21,200	46,361	**484,817**	**509,978**
クヌギ	1900本/ha	1999本/ha	201,400	200,868	4,039	34,129	**440,436**	20,140	44,043	**460,576**	**484,479**
クヌギ	1800本/ha	1899本/ha	190,800	190,296	3,826	32,333	**417,255**	19,080	41,725	**436,335**	**458,980**
クヌギ	1700本/ha	1799本/ha	180,200	179,724	3,613	30,537	**394,074**	18,020	39,407	**412,094**	**433,481**
クヌギ	1600本/ha	1699本/ha	169,600	169,152	3,401	28,740	**370,893**	16,960	37,089	**387,853**	**407,982**
クヌギ	1500本/ha	1599本/ha	159,000	158,580	3,188	26,944	**347,712**	15,900	34,771	**363,612**	**382,483**
コナラ	3000本/ha		318,000	317,160	6,377	53,889	**695,426**	31,800	69,542	**727,226**	**764,968**
コナラ	2900本/ha	2999本/ha	307,400	306,588	6,164	52,092	**672,244**	30,740	67,224	**702,984**	**739,468**
コナラ	2800本/ha	2899本/ha	296,800	296,016	5,952	50,296	**649,064**	29,680	64,906	**678,744**	**713,970**
コナラ	2700本/ha	2799本/ha	286,200	285,444	5,739	48,500	**625,883**	28,620	62,588	**654,503**	**688,471**
コナラ	2600本/ha	2699本/ha	275,600	274,872	5,527	46,703	**602,702**	27,560	60,270	**630,262**	**662,972**
コナラ	2500本/ha	2599本/ha	265,000	264,300	5,314	44,907	**579,521**	26,500	57,952	**606,021**	**637,473**
コナラ	2400本/ha	2499本/ha	254,400	253,728	5,102	43,111	**556,341**	25,440	55,634	**581,781**	**611,975**
コナラ	2300本/ha	2399本/ha	243,800	243,156	4,889	41,314	**533,159**	24,380	53,315	**557,539**	**586,474**
コナラ	2200本/ha	2299本/ha	233,200	232,584	4,676	39,518	**509,978**	23,320	50,997	**533,298**	**560,975**
コナラ	2100本/ha	2199本/ha	222,600	222,012	4,464	37,722	**486,798**	22,260	48,679	**509,058**	**535,477**
コナラ	2000本/ha	2099本/ha	212,000	211,440	4,251	35,926	**463,617**	21,200	46,361	**484,817**	**509,978**
コナラ	1900本/ha	1999本/ha	201,400	200,868	4,039	34,129	**440,436**	20,140	44,043	**460,576**	**484,479**
コナラ	1800本/ha	1899本/ha	190,800	190,296	3,826	32,333	**417,255**	19,080	41,725	**436,335**	**458,980**
コナラ	1700本/ha	1799本/ha	180,200	179,724	3,613	30,537	**394,074**	18,020	39,407	**412,094**	**433,481**
コナラ	1600本/ha	1699本/ha	169,600	169,152	3,401	28,740	**370,893**	16,960	37,089	**387,853**	**407,982**
コナラ	1500本/ha	1599本/ha	159,000	158,580	3,188	26,944	**347,712**	15,900	34,771	**363,612**	**382,483**

2-2-2. 樹下植栽標準単価（フォワーダ運搬）（2-2-1以外の場合）

（円）

樹種	最小	最大	苗木代	植穴堀付・植付	苗木運搬（フォワーダ）	共通仮設費8.4%	税抜き単価	消費税（直営）	消費税（請負）	標準単価（直営）	標準単価（請負）
ミズナラ	3000本/ha		345,000	317,160	6,377	56,157	**724,694**	34,500	72,469	**759,194**	**797,163**
ミズナラ	2900本/ha	2999本/ha	333,500	306,588	6,164	54,285	**700,537**	33,350	70,053	**733,887**	**770,590**
ミズナラ	2800本/ha	2899本/ha	322,000	296,016	5,952	52,413	**676,381**	32,200	67,638	**708,581**	**744,019**
ミズナラ	2700本/ha	2799本/ha	310,500	285,444	5,739	50,541	**652,224**	31,050	65,222	**683,274**	**717,446**
ミズナラ	2600本/ha	2699本/ha	299,000	274,872	5,527	48,669	**628,068**	29,900	62,806	**657,968**	**690,874**
ミズナラ	2500本/ha	2599本/ha	287,500	264,300	5,314	46,797	**603,911**	28,750	60,391	**632,661**	**664,302**
ミズナラ	2400本/ha	2499本/ha	276,000	253,728	5,102	44,925	**579,755**	27,600	57,975	**607,355**	**637,730**
ミズナラ	2300本/ha	2399本/ha	264,500	243,156	4,889	43,053	**555,598**	26,450	55,559	**582,048**	**611,157**
ミズナラ	2200本/ha	2299本/ha	253,000	232,584	4,676	41,181	**531,441**	25,300	53,144	**556,741**	**584,585**
ミズナラ	2100本/ha	2199本/ha	241,500	222,012	4,464	39,309	**507,285**	24,150	50,728	**531,435**	**558,013**
ミズナラ	2000本/ha	2099本/ha	230,000	211,440	4,251	37,438	**483,129**	23,000	48,312	**506,129**	**531,441**
ミズナラ	1900本/ha	1999本/ha	218,500	200,868	4,039	35,566	**458,973**	21,850	45,897	**480,823**	**504,870**
ミズナラ	1800本/ha	1899本/ha	207,000	190,296	3,826	33,694	**434,816**	20,700	43,481	**455,516**	**478,297**
ミズナラ	1700本/ha	1799本/ha	195,500	179,724	3,613	31,822	**410,659**	19,550	41,065	**430,209**	**451,724**
ミズナラ	1600本/ha	1699本/ha	184,000	169,152	3,401	29,950	**386,503**	18,400	38,650	**404,903**	**425,153**
ミズナラ	1500本/ha	1599本/ha	172,500	158,580	3,188	28,078	**362,346**	17,250	36,234	**379,596**	**398,580**
ケヤキ	3000本/ha		459,000	317,160	6,377	65,733	**848,270**	45,900	84,827	**894,170**	**933,097**
ケヤキ	2900本/ha	2999本/ha	443,700	306,588	6,164	63,541	**819,993**	44,370	81,999	**864,363**	**901,992**
ケヤキ	2800本/ha	2899本/ha	428,400	296,016	5,952	61,350	**791,718**	42,840	79,171	**834,558**	**870,889**
ケヤキ	2700本/ha	2799本/ha	413,100	285,444	5,739	59,159	**763,442**	41,310	76,344	**804,752**	**839,786**
ケヤキ	2600本/ha	2699本/ha	397,800	274,872	5,527	56,968	**735,167**	39,780	73,516	**774,947**	**808,683**
ケヤキ	2500本/ha	2599本/ha	382,500	264,300	5,314	54,777	**706,891**	38,250	70,689	**745,141**	**777,580**
ケヤキ	2400本/ha	2499本/ha	367,200	253,728	5,102	52,586	**678,616**	36,720	67,861	**715,336**	**746,477**
ケヤキ	2300本/ha	2399本/ha	351,900	243,156	4,889	50,395	**650,340**	35,190	65,034	**685,530**	**715,374**
ケヤキ	2200本/ha	2299本/ha	336,600	232,584	4,676	48,204	**622,064**	33,660	62,206	**655,724**	**684,270**
ケヤキ	2100本/ha	2199本/ha	321,300	222,012	4,464	46,013	**593,789**	32,130	59,378	**625,919**	**653,167**
ケヤキ	2000本/ha	2099本/ha	306,000	211,440	4,251	43,822	**565,513**	30,600	56,551	**596,113**	**622,064**
ケヤキ	1900本/ha	1999本/ha	290,700	200,868	4,039	41,630	**537,237**	29,070	53,723	**566,307**	**590,960**
ケヤキ	1800本/ha	1899本/ha	275,400	190,296	3,826	39,439	**508,961**	27,540	50,896	**536,501**	**559,857**
ケヤキ	1700本/ha	1799本/ha	260,100	179,724	3,613	37,248	**480,685**	26,010	48,068	**506,695**	**528,753**
ケヤキ	1600本/ha	1699本/ha	244,800	169,152	3,401	35,057	**452,410**	24,480	45,241	**476,890**	**497,651**
ケヤキ	1500本/ha	1599本/ha	229,500	158,580	3,188	32,866	**424,134**	22,950	42,413	**447,084**	**466,547**

2-2-2. 樹下植栽標準単価（フォワーダ運搬）（2-2-1以外の場合）

（円）

樹種	最小	最大	苗木代	植穴堀付・植付	苗木運搬（フォワーダ）	共通仮設費8.4%	税抜き単価	消費税（直営）	消費税（請負）	標準単価（直営）	標準単価（請負）
ブナ	3000本/ha		759,000	317,160	6,377	90,933	1,173,470	75,900	117,347	1,249,370	1,290,817
ブナ	2900本/ha	2999本/ha	733,700	306,588	6,164	87,901	1,134,353	73,370	113,435	1,207,723	1,247,788
ブナ	2800本/ha	2899本/ha	708,400	296,016	5,952	84,870	1,095,238	70,840	109,523	1,166,078	1,204,761
ブナ	2700本/ha	2799本/ha	683,100	285,444	5,739	81,839	1,056,122	68,310	105,612	1,124,432	1,161,734
ブナ	2600本/ha	2699本/ha	657,800	274,872	5,527	78,808	1,017,007	65,780	101,700	1,082,787	1,118,707
ブナ	2500本/ha	2599本/ha	632,500	264,300	5,314	75,777	977,891	63,250	97,789	1,041,141	1,075,680
ブナ	2400本/ha	2499本/ha	607,200	253,728	5,102	72,746	938,776	60,720	93,877	999,496	1,032,653
ブナ	2300本/ha	2399本/ha	581,900	243,156	4,889	69,715	899,660	58,190	89,966	957,850	989,626
ブナ	2200本/ha	2299本/ha	556,600	232,584	4,676	66,684	860,544	55,660	86,054	916,204	946,598
ブナ	2100本/ha	2199本/ha	531,300	222,012	4,464	63,653	821,429	53,130	82,142	874,559	903,571
ブナ	2000本/ha	2099本/ha	506,000	211,440	4,251	60,622	782,313	50,600	78,231	832,913	860,544
ブナ	1900本/ha	1999本/ha	480,700	200,868	4,039	57,590	743,197	48,070	74,319	791,267	817,516
ブナ	1800本/ha	1899本/ha	455,400	190,296	3,826	54,559	704,081	45,540	70,408	749,621	774,489
ブナ	1700本/ha	1799本/ha	430,100	179,724	3,613	51,528	664,965	43,010	66,496	707,975	731,461
ブナ	1600本/ha	1699本/ha	404,800	169,152	3,401	48,497	625,850	40,480	62,585	666,330	688,435
ブナ	1500本/ha	1599本/ha	379,500	158,580	3,188	45,466	586,734	37,950	58,673	624,684	645,407
カツラ	3000本/ha		465,000	317,160	6,377	66,237	854,774	46,500	85,477	901,274	940,251
カツラ	2900本/ha	2999本/ha	449,500	306,588	6,164	64,029	826,281	44,950	82,628	871,231	908,909
カツラ	2800本/ha	2899本/ha	434,000	296,016	5,952	61,821	797,789	43,400	79,778	841,189	877,567
カツラ	2700本/ha	2799本/ha	418,500	285,444	5,739	59,613	769,296	41,850	76,929	811,146	846,225
カツラ	2600本/ha	2699本/ha	403,000	274,872	5,527	57,405	740,804	40,300	74,080	781,104	814,884
カツラ	2500本/ha	2599本/ha	387,500	264,300	5,314	55,197	712,311	38,750	71,231	751,061	783,542
カツラ	2400本/ha	2499本/ha	372,000	253,728	5,102	52,989	683,819	37,200	68,381	721,019	752,200
カツラ	2300本/ha	2399本/ha	356,500	243,156	4,889	50,781	655,326	35,650	65,532	690,976	720,858
カツラ	2200本/ha	2299本/ha	341,000	232,584	4,676	48,573	626,833	34,100	62,683	660,933	689,516
カツラ	2100本/ha	2199本/ha	325,500	222,012	4,464	46,365	598,341	32,550	59,834	630,891	658,175
カツラ	2000本/ha	2099本/ha	310,000	211,440	4,251	44,158	569,849	31,000	56,984	600,849	626,833
カツラ	1900本/ha	1999本/ha	294,500	200,868	4,039	41,950	541,357	29,450	54,135	570,807	595,492
カツラ	1800本/ha	1899本/ha	279,000	190,296	3,826	39,742	512,864	27,900	51,286	540,764	564,150
カツラ	1700本/ha	1799本/ha	263,500	179,724	3,613	37,534	484,371	26,350	48,437	510,721	532,808
カツラ	1600本/ha	1699本/ha	248,000	169,152	3,401	35,326	455,879	24,800	45,587	480,679	501,466
カツラ	1500本/ha	1599本/ha	232,500	158,580	3,188	33,118	427,386	23,250	42,738	450,636	470,124

2-2-2. 樹下植栽標準単価（フォワーダ運搬）（2-2-1以外の場合）

（円）

樹種	最小	最大	苗木代	植穴堀付・植付	苗木運搬（フォワーダ）	共通仮設費8.4%	税抜き単価	消費税（直営）	消費税（請負）	標準単価（直営）	標準単価（請負）
ミズキ	3000本/ha		531,000	317,160	6,377	71,781	**926,318**	53,100	92,631	**979,418**	**1,018,949**
ミズキ	2900本/ha	2999本/ha	513,300	306,588	6,164	69,388	**895,440**	51,330	89,544	**946,770**	**984,984**
ミズキ	2800本/ha	2899本/ha	495,600	296,016	5,952	66,995	**864,563**	49,560	86,456	**914,123**	**951,019**
ミズキ	2700本/ha	2799本/ha	477,900	285,444	5,739	64,602	**833,685**	47,790	83,368	**881,475**	**917,053**
ミズキ	2600本/ha	2699本/ha	460,200	274,872	5,527	62,210	**802,809**	46,020	80,280	**848,829**	**883,089**
ミズキ	2500本/ha	2599本/ha	442,500	264,300	5,314	59,817	**771,931**	44,250	77,193	**816,181**	**849,124**
ミズキ	2400本/ha	2499本/ha	424,800	253,728	5,102	57,424	**741,054**	42,480	74,105	**783,534**	**815,159**
ミズキ	2300本/ha	2399本/ha	407,100	243,156	4,889	55,032	**710,177**	40,710	71,017	**750,887**	**781,194**
ミズキ	2200本/ha	2299本/ha	389,400	232,584	4,676	52,639	**679,299**	38,940	67,929	**718,239**	**747,228**
ミズキ	2100本/ha	2199本/ha	371,700	222,012	4,464	50,246	**648,422**	37,170	64,842	**685,592**	**713,264**
ミズキ	2000本/ha	2099本/ha	354,000	211,440	4,251	47,854	**617,545**	35,400	61,754	**652,945**	**679,299**
ミズキ	1900本/ha	1999本/ha	336,300	200,868	4,039	45,461	**586,668**	33,630	58,666	**620,298**	**645,334**
ミズキ	1800本/ha	1899本/ha	318,600	190,296	3,826	43,068	**555,790**	31,860	55,579	**587,650**	**611,369**
ミズキ	1700本/ha	1799本/ha	300,900	179,724	3,613	40,675	**524,912**	30,090	52,491	**555,002**	**577,403**
ミズキ	1600本/ha	1699本/ha	283,200	169,152	3,401	38,283	**494,036**	28,320	49,403	**522,356**	**543,439**
ミズキ	1500本/ha	1599本/ha	265,500	158,580	3,188	35,890	**463,158**	26,550	46,315	**489,708**	**509,473**
シラカバ	3000本/ha		330,000	317,160	6,377	54,897	**708,434**	33,000	70,843	**741,434**	**779,277**
シラカバ	2900本/ha	2999本/ha	319,000	306,588	6,164	53,067	**684,819**	31,900	68,481	**716,719**	**753,300**
シラカバ	2800本/ha	2899本/ha	308,000	296,016	5,952	51,237	**661,205**	30,800	66,120	**692,005**	**727,325**
シラカバ	2700本/ha	2799本/ha	297,000	285,444	5,739	49,407	**637,590**	29,700	63,759	**667,290**	**701,349**
シラカバ	2600本/ha	2699本/ha	286,000	274,872	5,527	47,577	**613,976**	28,600	61,397	**642,576**	**675,373**
シラカバ	2500本/ha	2599本/ha	275,000	264,300	5,314	45,747	**590,361**	27,500	59,036	**617,861**	**649,397**
シラカバ	2400本/ha	2499本/ha	264,000	253,728	5,102	43,917	**566,747**	26,400	56,674	**593,147**	**623,421**
シラカバ	2300本/ha	2399本/ha	253,000	243,156	4,889	42,087	**543,132**	25,300	54,313	**568,432**	**597,445**
シラカバ	2200本/ha	2299本/ha	242,000	232,584	4,676	40,257	**519,517**	24,200	51,951	**543,717**	**571,468**
シラカバ	2100本/ha	2199本/ha	231,000	222,012	4,464	38,427	**495,903**	23,100	49,590	**519,003**	**545,493**
シラカバ	2000本/ha	2099本/ha	220,000	211,440	4,251	36,598	**472,289**	22,000	47,228	**494,289**	**519,517**
シラカバ	1900本/ha	1999本/ha	209,000	200,868	4,039	34,768	**448,675**	20,900	44,867	**469,575**	**493,542**
シラカバ	1800本/ha	1899本/ha	198,000	190,296	3,826	32,938	**425,060**	19,800	42,506	**444,860**	**467,566**
シラカバ	1700本/ha	1799本/ha	187,000	179,724	3,613	31,108	**401,445**	18,700	40,144	**420,145**	**441,589**
シラカバ	1600本/ha	1699本/ha	176,000	169,152	3,401	29,278	**377,831**	17,600	37,783	**395,431**	**415,614**
シラカバ	1500本/ha	1599本/ha	165,000	158,580	3,188	27,448	**354,216**	16,500	35,421	**370,716**	**389,637**

2-2-2. 樹下植栽標準単価（フォワーダ運搬）（2-2-1以外の場合）

（円）

樹種	最小	最大	苗木代	植穴堀付・植付	苗木運搬（フォワーダ）	共通仮設費8.4%	税抜き単価	消費税（直営）	消費税（請負）	標準単価（直営）	標準単価（請負）
ヤマザクラ	3000本/ha		660,000	317,160	6,377	82,617	1,066,154	66,000	106,615	1,132,154	1,172,769
ヤマザクラ	2900本/ha	2999本/ha	638,000	306,588	6,164	79,863	1,030,615	63,800	103,061	1,094,415	1,133,676
ヤマザクラ	2800本/ha	2899本/ha	616,000	296,016	5,952	77,109	995,077	61,600	99,507	1,056,677	1,094,584
ヤマザクラ	2700本/ha	2799本/ha	594,000	285,444	5,739	74,355	959,538	59,400	95,953	1,018,938	1,055,491
ヤマザクラ	2600本/ha	2699本/ha	572,000	274,872	5,527	71,601	924,000	57,200	92,400	981,200	1,016,400
ヤマザクラ	2500本/ha	2599本/ha	550,000	264,300	5,314	68,847	888,461	55,000	88,846	943,461	977,307
ヤマザクラ	2400本/ha	2499本/ha	528,000	253,728	5,102	66,093	852,923	52,800	85,292	905,723	938,215
ヤマザクラ	2300本/ha	2399本/ha	506,000	243,156	4,889	63,339	817,384	50,600	81,738	867,984	899,122
ヤマザクラ	2200本/ha	2299本/ha	484,000	232,584	4,676	60,585	781,845	48,400	78,184	830,245	860,029
ヤマザクラ	2100本/ha	2199本/ha	462,000	222,012	4,464	57,831	746,307	46,200	74,630	792,507	820,937
ヤマザクラ	2000本/ha	2099本/ha	440,000	211,440	4,251	55,078	710,769	44,000	71,076	754,769	781,845
ヤマザクラ	1900本/ha	1999本/ha	418,000	200,868	4,039	52,324	675,231	41,800	67,523	717,031	742,754
ヤマザクラ	1800本/ha	1899本/ha	396,000	190,296	3,826	49,570	639,692	39,600	63,969	679,292	703,661
ヤマザクラ	1700本/ha	1799本/ha	374,000	179,724	3,613	46,816	604,153	37,400	60,415	641,553	664,568
ヤマザクラ	1600本/ha	1699本/ha	352,000	169,152	3,401	44,062	568,615	35,200	56,861	603,815	625,476
ヤマザクラ	1500本/ha	1599本/ha	330,000	158,580	3,188	41,308	533,076	33,000	53,307	566,076	586,383
カエデ	3000本/ha		396,000	317,160	6,377	60,441	779,978	39,600	77,997	819,578	857,975
カエデ	2900本/ha	2999本/ha	382,800	306,588	6,164	58,426	753,978	38,280	75,397	792,258	829,375
カエデ	2800本/ha	2899本/ha	369,600	296,016	5,952	56,411	727,979	36,960	72,797	764,939	800,776
カエデ	2700本/ha	2799本/ha	356,400	285,444	5,739	54,396	701,979	35,640	70,197	737,619	772,176
カエデ	2600本/ha	2699本/ha	343,200	274,872	5,527	52,382	675,981	34,320	67,598	710,301	743,579
カエデ	2500本/ha	2599本/ha	330,000	264,300	5,314	50,367	649,981	33,000	64,998	682,981	714,979
カエデ	2400本/ha	2499本/ha	316,800	253,728	5,102	48,352	623,982	31,680	62,398	655,662	686,380
カエデ	2300本/ha	2399本/ha	303,600	243,156	4,889	46,338	597,983	30,360	59,798	628,343	657,781
カエデ	2200本/ha	2299本/ha	290,400	232,584	4,676	44,323	571,983	29,040	57,198	601,023	629,181
カエデ	2100本/ha	2199本/ha	277,200	222,012	4,464	42,308	545,984	27,720	54,598	573,704	600,582
カエデ	2000本/ha	2099本/ha	264,000	211,440	4,251	40,294	519,985	26,400	51,998	546,385	571,983
カエデ	1900本/ha	1999本/ha	250,800	200,868	4,039	38,279	493,986	25,080	49,398	519,066	543,384
カエデ	1800本/ha	1899本/ha	237,600	190,296	3,826	36,264	467,986	23,760	46,798	491,746	514,784
カエデ	1700本/ha	1799本/ha	224,400	179,724	3,613	34,249	441,986	22,440	44,198	464,426	486,184
カエデ	1600本/ha	1699本/ha	211,200	169,152	3,401	32,235	415,988	21,120	41,598	437,108	457,586
カエデ	1500本/ha	1599本/ha	198,000	158,580	3,188	30,220	389,988	19,800	38,998	409,788	428,986

2-2-2. 樹下植栽標準単価（フォワーダ運搬）（2-2-1以外の場合）

（円）

樹種	最小	最大	苗木代	植穴堀付・植付	苗木運搬（フォワーダ）	共通仮設費8.4%	税抜き単価	消費税（直営）	消費税（請負）	標準単価（直営）	標準単価（請負）
ミズメ	3000本/ha		645,000	317,160	6,377	81,357	1,049,894	64,500	104,989	1,114,394	1,154,883
ミズメ	2900本/ha	2999本/ha	623,500	306,588	6,164	78,645	1,014,897	62,350	101,489	1,077,247	1,116,386
ミズメ	2800本/ha	2899本/ha	602,000	296,016	5,952	75,933	979,901	60,200	97,990	1,040,101	1,077,891
ミズメ	2700本/ha	2799本/ha	580,500	285,444	5,739	73,221	944,904	58,050	94,490	1,002,954	1,039,394
ミズメ	2600本/ha	2699本/ha	559,000	274,872	5,527	70,509	909,908	55,900	90,990	965,808	1,000,898
ミズメ	2500本/ha	2599本/ha	537,500	264,300	5,314	67,797	874,911	53,750	87,491	928,661	962,402
ミズメ	2400本/ha	2499本/ha	516,000	253,728	5,102	65,085	839,915	51,600	83,991	891,515	923,906
ミズメ	2300本/ha	2399本/ha	494,500	243,156	4,889	62,373	804,918	49,450	80,491	854,368	885,409
ミズメ	2200本/ha	2299本/ha	473,000	232,584	4,676	59,661	769,921	47,300	76,992	817,221	846,913
ミズメ	2100本/ha	2199本/ha	451,500	222,012	4,464	56,949	734,925	45,150	73,492	780,075	808,417
ミズメ	2000本/ha	2099本/ha	430,000	211,440	4,251	54,238	699,929	43,000	69,992	742,929	769,921
ミズメ	1900本/ha	1999本/ha	408,500	200,868	4,039	51,526	664,933	40,850	66,493	705,783	731,426
ミズメ	1800本/ha	1899本/ha	387,000	190,296	3,826	48,814	629,936	38,700	62,993	668,636	692,929
ミズメ	1700本/ha	1799本/ha	365,500	179,724	3,613	46,102	594,939	36,550	59,493	631,489	654,432
ミズメ	1600本/ha	1699本/ha	344,000	169,152	3,401	43,390	559,943	34,400	55,994	594,343	615,937
ミズメ	1500本/ha	1599本/ha	322,500	158,580	3,188	40,678	524,946	32,250	52,494	557,196	577,440
イヌエンジュ	3000本/ha		417,000	317,160	6,377	62,205	802,742	41,700	80,274	844,442	883,016
イヌエンジュ	2900本/ha	2999本/ha	403,100	306,588	6,164	60,131	775,983	40,310	77,598	816,293	853,581
イヌエンジュ	2800本/ha	2899本/ha	389,200	296,016	5,952	58,058	749,226	38,920	74,922	788,146	824,148
イヌエンジュ	2700本/ha	2799本/ha	375,300	285,444	5,739	55,984	722,467	37,530	72,246	759,997	794,713
イヌエンジュ	2600本/ha	2699本/ha	361,400	274,872	5,527	53,911	695,710	36,140	69,571	731,850	765,281
イヌエンジュ	2500本/ha	2599本/ha	347,500	264,300	5,314	51,837	668,951	34,750	66,895	703,701	735,846
イヌエンジュ	2400本/ha	2499本/ha	333,600	253,728	5,102	49,764	642,194	33,360	64,219	675,554	706,413
イヌエンジュ	2300本/ha	2399本/ha	319,700	243,156	4,889	47,690	615,435	31,970	61,543	647,405	676,978
イヌエンジュ	2200本/ha	2299本/ha	305,800	232,584	4,676	45,617	588,677	30,580	58,867	619,257	647,544
イヌエンジュ	2100本/ha	2199本/ha	291,900	222,012	4,464	43,543	561,919	29,190	56,191	591,109	618,110
イヌエンジュ	2000本/ha	2099本/ha	278,000	211,440	4,251	41,470	535,161	27,800	53,516	562,961	588,677
イヌエンジュ	1900本/ha	1999本/ha	264,100	200,868	4,039	39,396	508,403	26,410	50,840	534,813	559,243
イヌエンジュ	1800本/ha	1899本/ha	250,200	190,296	3,826	37,323	481,645	25,020	48,164	506,665	529,809
イヌエンジュ	1700本/ha	1799本/ha	236,300	179,724	3,613	35,249	454,886	23,630	45,488	478,516	500,374
イヌエンジュ	1600本/ha	1699本/ha	222,400	169,152	3,401	33,176	428,129	22,240	42,812	450,369	470,941
イヌエンジュ	1500本/ha	1599本/ha	208,500	158,580	3,188	31,102	401,370	20,850	40,137	422,220	441,507

2-2-2. 樹下植栽標準単価（フォワーダ運搬）（2-2-1以外の場合）

（円）

樹種	最小	最大	苗木代	植穴堀付・植付	苗木運搬（フォワーダ）	共通仮設費8.4%	税抜き単価	消費税（直営）	消費税（請負）	標準単価（直営）	標準単価（請負）
キハダ	3000本/ha		645,000	317,160	6,377	81,357	1,049,894	64,500	104,989	1,114,394	1,154,883
キハダ	2900本/ha	2999本/ha	623,500	306,588	6,164	78,645	1,014,897	62,350	101,489	1,077,247	1,116,386
キハダ	2800本/ha	2899本/ha	602,000	296,016	5,952	75,933	979,901	60,200	97,990	1,040,101	1,077,891
キハダ	2700本/ha	2799本/ha	580,500	285,444	5,739	73,221	944,904	58,050	94,490	1,002,954	1,039,394
キハダ	2600本/ha	2699本/ha	559,000	274,872	5,527	70,509	909,908	55,900	90,990	965,808	1,000,898
キハダ	2500本/ha	2599本/ha	537,500	264,300	5,314	67,797	874,911	53,750	87,491	928,661	962,402
キハダ	2400本/ha	2499本/ha	516,000	253,728	5,102	65,085	839,915	51,600	83,991	891,515	923,906
キハダ	2300本/ha	2399本/ha	494,500	243,156	4,889	62,373	804,918	49,450	80,491	854,368	885,409
キハダ	2200本/ha	2299本/ha	473,000	232,584	4,676	59,661	769,921	47,300	76,992	817,221	846,913
キハダ	2100本/ha	2199本/ha	451,500	222,012	4,464	56,949	734,925	45,150	73,492	780,075	808,417
キハダ	2000本/ha	2099本/ha	430,000	211,440	4,251	54,238	699,929	43,000	69,992	742,929	769,921
キハダ	1900本/ha	1999本/ha	408,500	200,868	4,039	51,526	664,933	40,850	66,493	705,783	731,426
キハダ	1800本/ha	1899本/ha	387,000	190,296	3,826	48,814	629,936	38,700	62,993	668,636	692,929
キハダ	1700本/ha	1799本/ha	365,500	179,724	3,613	46,102	594,939	36,550	59,493	631,489	654,432
キハダ	1600本/ha	1699本/ha	344,000	169,152	3,401	43,390	559,943	34,400	55,994	594,343	615,937
キハダ	1500本/ha	1599本/ha	322,500	158,580	3,188	40,678	524,946	32,250	52,494	557,196	577,440
イチイ	3000本/ha		888,000	317,160	6,377	101,769	1,313,306	88,800	131,330	1,402,106	1,444,636
イチイ	2900本/ha	2999本/ha	858,400	306,588	6,164	98,376	1,269,528	85,840	126,952	1,355,368	1,396,480
イチイ	2800本/ha	2899本/ha	828,800	296,016	5,952	94,984	1,225,752	82,880	122,575	1,308,632	1,348,327
イチイ	2700本/ha	2799本/ha	799,200	285,444	5,739	91,592	1,181,975	79,920	118,197	1,261,895	1,300,172
イチイ	2600本/ha	2699本/ha	769,600	274,872	5,527	88,199	1,138,198	76,960	113,819	1,215,158	1,252,017
イチイ	2500本/ha	2599本/ha	740,000	264,300	5,314	84,807	1,094,421	74,000	109,442	1,168,421	1,203,863
イチイ	2400本/ha	2499本/ha	710,400	253,728	5,102	81,415	1,050,645	71,040	105,064	1,121,685	1,155,709
イチイ	2300本/ha	2399本/ha	680,800	243,156	4,889	78,022	1,006,867	68,080	100,686	1,074,947	1,107,553
イチイ	2200本/ha	2299本/ha	651,200	232,584	4,676	74,630	963,090	65,120	96,309	1,028,210	1,059,399
イチイ	2100本/ha	2199本/ha	621,600	222,012	4,464	71,238	919,314	62,160	91,931	981,474	1,011,245
イチイ	2000本/ha	2099本/ha	592,000	211,440	4,251	67,846	875,537	59,200	87,553	934,737	963,090
イチイ	1900本/ha	1999本/ha	562,400	200,868	4,039	64,453	831,760	56,240	83,176	888,000	914,936
イチイ	1800本/ha	1899本/ha	532,800	190,296	3,826	61,061	787,983	53,280	78,798	841,263	866,781
イチイ	1700本/ha	1799本/ha	503,200	179,724	3,613	57,669	744,206	50,320	74,420	794,526	818,626
イチイ	1600本/ha	1699本/ha	473,600	169,152	3,401	54,276	700,429	47,360	70,042	747,789	770,471
イチイ	1500本/ha	1599本/ha	444,000	158,580	3,188	50,884	656,652	44,400	65,665	701,052	722,317

2-2-2. 樹下植栽標準単価（フォワーダ運搬）（2-2-1以外の場合）

（円）

樹種	最小	最大	苗木代	植穴堀付・植付	苗木運搬（フォワーダ）	共通仮設費8.4%	税抜き単価	消費税（直営）	消費税（請負）	標準単価（直営）	標準単価（請負）
ウラジロモミ	3000本/ha		978,000	317,160	6,377	109,329	1,410,866	97,800	141,086	1,508,666	1,551,952
ウラジロモミ	2900本/ha	2999本/ha	945,400	306,588	6,164	105,684	1,363,836	94,540	136,383	1,458,376	1,500,219
ウラジロモミ	2800本/ha	2899本/ha	912,800	296,016	5,952	102,040	1,316,808	91,280	131,680	1,408,088	1,448,488
ウラジロモミ	2700本/ha	2799本/ha	880,200	285,444	5,739	98,396	1,269,779	88,020	126,977	1,357,799	1,396,756
ウラジロモミ	2600本/ha	2699本/ha	847,600	274,872	5,527	94,751	1,222,750	84,760	122,275	1,307,510	1,345,025
ウラジロモミ	2500本/ha	2599本/ha	815,000	264,300	5,314	91,107	1,175,721	81,500	117,572	1,257,221	1,293,293
ウラジロモミ	2400本/ha	2499本/ha	782,400	253,728	5,102	87,463	1,128,693	78,240	112,869	1,206,933	1,241,562
ウラジロモミ	2300本/ha	2399本/ha	749,800	243,156	4,889	83,818	1,081,663	74,980	108,166	1,156,643	1,189,829
ウラジロモミ	2200本/ha	2299本/ha	717,200	232,584	4,676	80,174	1,034,634	71,720	103,463	1,106,354	1,138,097
ウラジロモミ	2100本/ha	2199本/ha	684,600	222,012	4,464	76,530	987,606	68,460	98,760	1,056,066	1,086,366
ウラジロモミ	2000本/ha	2099本/ha	652,000	211,440	4,251	72,886	940,577	65,200	94,057	1,005,777	1,034,634
ウラジロモミ	1900本/ha	1999本/ha	619,400	200,868	4,039	69,241	893,548	61,940	89,354	955,488	982,902
ウラジロモミ	1800本/ha	1899本/ha	586,800	190,296	3,826	65,597	846,519	58,680	84,651	905,199	931,170
ウラジロモミ	1700本/ha	1799本/ha	554,200	179,724	3,613	61,953	799,490	55,420	79,949	854,910	879,439
ウラジロモミ	1600本/ha	1699本/ha	521,600	169,152	3,401	58,308	752,461	52,160	75,246	804,621	827,707
ウラジロモミ	1500本/ha	1599本/ha	489,000	158,580	3,188	54,664	705,432	48,900	70,543	754,332	775,975
コナラ（ポット苗）	3000本/ha		1,215,000	317,160	6,377	129,237	1,667,774	121,500	166,777	1,789,274	1,834,551
コナラ（ポット苗）	2900本/ha	2999本/ha	1,174,500	306,588	6,164	124,929	1,612,181	117,450	161,218	1,729,631	1,773,399
コナラ（ポット苗）	2800本/ha	2899本/ha	1,134,000	296,016	5,952	120,621	1,556,589	113,400	155,658	1,669,989	1,712,247
コナラ（ポット苗）	2700本/ha	2799本/ha	1,093,500	285,444	5,739	116,313	1,500,996	109,350	150,099	1,610,346	1,651,095
コナラ（ポット苗）	2600本/ha	2699本/ha	1,053,000	274,872	5,527	112,005	1,445,404	105,300	144,540	1,550,704	1,589,944
コナラ（ポット苗）	2500本/ha	2599本/ha	1,012,500	264,300	5,314	107,697	1,389,811	101,250	138,981	1,491,061	1,528,792
コナラ（ポット苗）	2400本/ha	2499本/ha	972,000	253,728	5,102	103,389	1,334,219	97,200	133,421	1,431,419	1,467,640
コナラ（ポット苗）	2300本/ha	2399本/ha	931,500	243,156	4,889	99,081	1,278,626	93,150	127,862	1,371,776	1,406,488
コナラ（ポット苗）	2200本/ha	2299本/ha	891,000	232,584	4,676	94,773	1,223,033	89,100	122,303	1,312,133	1,345,336
コナラ（ポット苗）	2100本/ha	2199本/ha	850,500	222,012	4,464	90,465	1,167,441	85,050	116,744	1,252,491	1,284,185
コナラ（ポット苗）	2000本/ha	2099本/ha	810,000	211,440	4,251	86,158	1,111,849	81,000	111,184	1,192,849	1,223,033
コナラ（ポット苗）	1900本/ha	1999本/ha	769,500	200,868	4,039	81,850	1,056,257	76,950	105,625	1,133,207	1,161,882
コナラ（ポット苗）	1800本/ha	1899本/ha	729,000	190,296	3,826	77,542	1,000,664	72,900	100,066	1,073,564	1,100,730
コナラ（ポット苗）	1700本/ha	1799本/ha	688,500	179,724	3,613	73,234	945,071	68,850	94,507	1,013,921	1,039,578
コナラ（ポット苗）	1600本/ha	1699本/ha	648,000	169,152	3,401	68,926	889,479	64,800	88,947	954,279	978,426
コナラ（ポット苗）	1500本/ha	1599本/ha	607,500	158,580	3,188	64,618	833,886	60,750	83,388	894,636	917,274

2-2-2. 樹下植栽標準単価（フォワーダ運搬）（2-2-1以外の場合）

（円）

樹種	最小	最大	苗木代	植穴堀付・植付	苗木運搬（フォワーダ）	共通仮設費8.4%	税抜き単価	消費税（直営）	消費税（請負）	標準単価（直営）	標準単価（請負）
ケヤキ(ポット苗)	3000本/ha		1,215,000	317,160	6,377	129,237	1,667,774	121,500	166,777	1,789,274	1,834,551
ケヤキ(ポット苗)	2900本/ha	2999本/ha	1,174,500	306,588	6,164	124,929	1,612,181	117,450	161,218	1,729,631	1,773,399
ケヤキ(ポット苗)	2800本/ha	2899本/ha	1,134,000	296,016	5,952	120,621	1,556,589	113,400	155,658	1,669,989	1,712,247
ケヤキ(ポット苗)	2700本/ha	2799本/ha	1,093,500	285,444	5,739	116,313	1,500,996	109,350	150,099	1,610,346	1,651,095
ケヤキ(ポット苗)	2600本/ha	2699本/ha	1,053,000	274,872	5,527	112,005	1,445,404	105,300	144,540	1,550,704	1,589,944
ケヤキ(ポット苗)	2500本/ha	2599本/ha	1,012,500	264,300	5,314	107,697	1,389,811	101,250	138,981	1,491,061	1,528,792
ケヤキ(ポット苗)	2400本/ha	2499本/ha	972,000	253,728	5,102	103,389	1,334,219	97,200	133,421	1,431,419	1,467,640
ケヤキ(ポット苗)	2300本/ha	2399本/ha	931,500	243,156	4,889	99,081	1,278,626	93,150	127,862	1,371,776	1,406,488
ケヤキ(ポット苗)	2200本/ha	2299本/ha	891,000	232,584	4,676	94,773	1,223,033	89,100	122,303	1,312,133	1,345,336
ケヤキ(ポット苗)	2100本/ha	2199本/ha	850,500	222,012	4,464	90,465	1,167,441	85,050	116,744	1,252,491	1,284,185
ケヤキ(ポット苗)	2000本/ha	2099本/ha	810,000	211,440	4,251	86,158	1,111,849	81,000	111,184	1,192,849	1,223,033
ケヤキ(ポット苗)	1900本/ha	1999本/ha	769,500	200,868	4,039	81,850	1,056,257	76,950	105,625	1,133,207	1,161,882
ケヤキ(ポット苗)	1800本/ha	1899本/ha	729,000	190,296	3,826	77,542	1,000,664	72,900	100,066	1,073,564	1,100,730
ケヤキ(ポット苗)	1700本/ha	1799本/ha	688,500	179,724	3,613	73,234	945,071	68,850	94,507	1,013,921	1,039,578
ケヤキ(ポット苗)	1600本/ha	1699本/ha	648,000	169,152	3,401	68,926	889,479	64,800	88,947	954,279	978,426
ケヤキ(ポット苗)	1500本/ha	1599本/ha	607,500	158,580	3,188	64,618	833,886	60,750	83,388	894,636	917,274
ヤマザクラ(ポット苗)	3000本/ha		1,215,000	317,160	6,377	129,237	1,667,774	121,500	166,777	1,789,274	1,834,551
ヤマザクラ(ポット苗)	2900本/ha	2999本/ha	1,174,500	306,588	6,164	124,929	1,612,181	117,450	161,218	1,729,631	1,773,399
ヤマザクラ(ポット苗)	2800本/ha	2899本/ha	1,134,000	296,016	5,952	120,621	1,556,589	113,400	155,658	1,669,989	1,712,247
ヤマザクラ(ポット苗)	2700本/ha	2799本/ha	1,093,500	285,444	5,739	116,313	1,500,996	109,350	150,099	1,610,346	1,651,095
ヤマザクラ(ポット苗)	2600本/ha	2699本/ha	1,053,000	274,872	5,527	112,005	1,445,404	105,300	144,540	1,550,704	1,589,944
ヤマザクラ(ポット苗)	2500本/ha	2599本/ha	1,012,500	264,300	5,314	107,697	1,389,811	101,250	138,981	1,491,061	1,528,792
ヤマザクラ(ポット苗)	2400本/ha	2499本/ha	972,000	253,728	5,102	103,389	1,334,219	97,200	133,421	1,431,419	1,467,640
ヤマザクラ(ポット苗)	2300本/ha	2399本/ha	931,500	243,156	4,889	99,081	1,278,626	93,150	127,862	1,371,776	1,406,488
ヤマザクラ(ポット苗)	2200本/ha	2299本/ha	891,000	232,584	4,676	94,773	1,223,033	89,100	122,303	1,312,133	1,345,336
ヤマザクラ(ポット苗)	2100本/ha	2199本/ha	850,500	222,012	4,464	90,465	1,167,441	85,050	116,744	1,252,491	1,284,185
ヤマザクラ(ポット苗)	2000本/ha	2099本/ha	810,000	211,440	4,251	86,158	1,111,849	81,000	111,184	1,192,849	1,223,033
ヤマザクラ(ポット苗)	1900本/ha	1999本/ha	769,500	200,868	4,039	81,850	1,056,257	76,950	105,625	1,133,207	1,161,882
ヤマザクラ(ポット苗)	1800本/ha	1899本/ha	729,000	190,296	3,826	77,542	1,000,664	72,900	100,066	1,073,564	1,100,730
ヤマザクラ(ポット苗)	1700本/ha	1799本/ha	688,500	179,724	3,613	73,234	945,071	68,850	94,507	1,013,921	1,039,578
ヤマザクラ(ポット苗)	1600本/ha	1699本/ha	648,000	169,152	3,401	68,926	889,479	64,800	88,947	954,279	978,426
ヤマザクラ(ポット苗)	1500本/ha	1599本/ha	607,500	158,580	3,188	64,618	833,886	60,750	83,388	894,636	917,274

2-2-2. 樹下植栽標準単価（フォワーダ運搬）（2-2-1以外の場合）

（円）

樹種	最小	最大	苗木代	植穴堀付・植付	苗木運搬（フォワーダ）	共通仮設費8.4%	税抜き単価	消費税（直営）	消費税（請負）	標準単価（直営）	標準単価（請負）
クヌギ（ポット苗）	3000本/ha		1,215,000	317,160	6,377	129,237	1,667,774	121,500	166,777	1,789,274	1,834,551
クヌギ（ポット苗）	2900本/ha	2999本/ha	1,174,500	306,588	6,164	124,929	1,612,181	117,450	161,218	1,729,631	1,773,399
クヌギ（ポット苗）	2800本/ha	2899本/ha	1,134,000	296,016	5,952	120,621	1,556,589	113,400	155,658	1,669,989	1,712,247
クヌギ（ポット苗）	2700本/ha	2799本/ha	1,093,500	285,444	5,739	116,313	1,500,996	109,350	150,099	1,610,346	1,651,095
クヌギ（ポット苗）	2600本/ha	2699本/ha	1,053,000	274,872	5,527	112,005	1,445,404	105,300	144,540	1,550,704	1,589,944
クヌギ（ポット苗）	2500本/ha	2599本/ha	1,012,500	264,300	5,314	107,697	1,389,811	101,250	138,981	1,491,061	1,528,792
クヌギ（ポット苗）	2400本/ha	2499本/ha	972,000	253,728	5,102	103,389	1,334,219	97,200	133,421	1,431,419	1,467,640
クヌギ（ポット苗）	2300本/ha	2399本/ha	931,500	243,156	4,889	99,081	1,278,626	93,150	127,862	1,371,776	1,406,488
クヌギ（ポット苗）	2200本/ha	2299本/ha	891,000	232,584	4,676	94,773	1,223,033	89,100	122,303	1,312,133	1,345,336
クヌギ（ポット苗）	2100本/ha	2199本/ha	850,500	222,012	4,464	90,465	1,167,441	85,050	116,744	1,252,491	1,284,185
クヌギ（ポット苗）	2000本/ha	2099本/ha	810,000	211,440	4,251	86,158	1,111,849	81,000	111,184	1,192,849	1,223,033
クヌギ（ポット苗）	1900本/ha	1999本/ha	769,500	200,868	4,039	81,850	1,056,257	76,950	105,625	1,133,207	1,161,882
クヌギ（ポット苗）	1800本/ha	1899本/ha	729,000	190,296	3,826	77,542	1,000,664	72,900	100,066	1,073,564	1,100,730
クヌギ（ポット苗）	1700本/ha	1799本/ha	688,500	179,724	3,613	73,234	945,071	68,850	94,507	1,013,921	1,039,578
クヌギ（ポット苗）	1600本/ha	1699本/ha	648,000	169,152	3,401	68,926	889,479	64,800	88,947	954,279	978,426
クヌギ（ポット苗）	1500本/ha	1599本/ha	607,500	158,580	3,188	64,618	833,886	60,750	83,388	894,636	917,274
カエデ（ポット苗）	3000本/ha		1,197,000	317,160	6,377	127,725	1,648,262	119,700	164,826	1,767,962	1,813,088
カエデ（ポット苗）	2900本/ha	2999本/ha	1,157,100	306,588	6,164	123,467	1,593,319	115,710	159,331	1,709,029	1,752,650
カエデ（ポット苗）	2800本/ha	2899本/ha	1,117,200	296,016	5,952	119,210	1,538,378	111,720	153,837	1,650,098	1,692,215
カエデ（ポット苗）	2700本/ha	2799本/ha	1,077,300	285,444	5,739	114,952	1,483,435	107,730	148,343	1,591,165	1,631,778
カエデ（ポット苗）	2600本/ha	2699本/ha	1,037,400	274,872	5,527	110,695	1,428,494	103,740	142,849	1,532,234	1,571,343
カエデ（ポット苗）	2500本/ha	2599本/ha	997,500	264,300	5,314	106,437	1,373,551	99,750	137,355	1,473,301	1,510,906
カエデ（ポット苗）	2400本/ha	2499本/ha	957,600	253,728	5,102	102,180	1,318,610	95,760	131,861	1,414,370	1,450,471
カエデ（ポット苗）	2300本/ha	2399本/ha	917,700	243,156	4,889	97,922	1,263,667	91,770	126,366	1,355,437	1,390,033
カエデ（ポット苗）	2200本/ha	2299本/ha	877,800	232,584	4,676	93,665	1,208,725	87,780	120,872	1,296,505	1,329,597
カエデ（ポット苗）	2100本/ha	2199本/ha	837,900	222,012	4,464	89,407	1,153,783	83,790	115,378	1,237,573	1,269,161
カエデ（ポット苗）	2000本/ha	2099本/ha	798,000	211,440	4,251	85,150	1,098,841	79,800	109,884	1,178,641	1,208,725
カエデ（ポット苗）	1900本/ha	1999本/ha	758,100	200,868	4,039	80,892	1,043,899	75,810	104,389	1,119,709	1,148,288
カエデ（ポット苗）	1800本/ha	1899本/ha	718,200	190,296	3,826	76,635	988,957	71,820	98,895	1,060,777	1,087,852
カエデ（ポット苗）	1700本/ha	1799本/ha	678,300	179,724	3,613	72,377	934,014	67,830	93,401	1,001,844	1,027,415
カエデ（ポット苗）	1600本/ha	1699本/ha	638,400	169,152	3,401	68,120	879,073	63,840	87,907	942,913	966,980
カエデ（ポット苗）	1500本/ha	1599本/ha	598,500	158,580	3,188	63,862	824,130	59,850	82,413	883,980	906,543

2-2-2. 樹下植栽標準単価（フォワーダ運搬）（2-2-1以外の場合）

（円）

樹種	最小	最大	苗木代	植穴堀付・植付	苗木運搬（フォワーダ）	共通仮設費8.4%	税抜き単価	消費税（直営）	消費税（請負）	標準単価（直営）	標準単価（請負）
キハダ（ポット苗）	3000本/ha		1,551,000	317,160	6,377	157,461	2,031,998	155,100	203,199	2,187,098	2,235,197
キハダ（ポット苗）	2900本/ha	2999本/ha	1,499,300	306,588	6,164	152,212	1,964,264	149,930	196,426	2,114,194	2,160,690
キハダ（ポット苗）	2800本/ha	2899本/ha	1,447,600	296,016	5,952	146,963	1,896,531	144,760	189,653	2,041,291	2,086,184
キハダ（ポット苗）	2700本/ha	2799本/ha	1,395,900	285,444	5,739	141,714	1,828,797	139,590	182,879	1,968,387	2,011,676
キハダ（ポット苗）	2600本/ha	2699本/ha	1,344,200	274,872	5,527	136,466	1,761,065	134,420	176,106	1,895,485	1,937,171
キハダ（ポット苗）	2500本/ha	2599本/ha	1,292,500	264,300	5,314	131,217	1,693,331	129,250	169,333	1,822,581	1,862,664
キハダ（ポット苗）	2400本/ha	2499本/ha	1,240,800	253,728	5,102	125,968	1,625,598	124,080	162,559	1,749,678	1,788,157
キハダ（ポット苗）	2300本/ha	2399本/ha	1,189,100	243,156	4,889	120,720	1,557,865	118,910	155,786	1,676,775	1,713,651
キハダ（ポット苗）	2200本/ha	2299本/ha	1,137,400	232,584	4,676	115,471	1,490,131	113,740	149,013	1,603,871	1,639,144
キハダ（ポット苗）	2100本/ha	2199本/ha	1,085,700	222,012	4,464	110,222	1,422,398	108,570	142,239	1,530,968	1,564,637
キハダ（ポット苗）	2000本/ha	2099本/ha	1,034,000	211,440	4,251	104,974	1,354,665	103,400	135,466	1,458,065	1,490,131
キハダ（ポット苗）	1900本/ha	1999本/ha	982,300	200,868	4,039	99,725	1,286,932	98,230	128,693	1,385,162	1,415,625
キハダ（ポット苗）	1800本/ha	1899本/ha	930,600	190,296	3,826	94,476	1,219,198	93,060	121,919	1,312,258	1,341,117
キハダ（ポット苗）	1700本/ha	1799本/ha	878,900	179,724	3,613	89,227	1,151,464	87,890	115,146	1,239,354	1,266,610
キハダ（ポット苗）	1600本/ha	1699本/ha	827,200	169,152	3,401	83,979	1,083,732	82,720	108,373	1,166,452	1,192,105
キハダ（ポット苗）	1500本/ha	1599本/ha	775,500	158,580	3,188	78,730	1,015,998	77,550	101,599	1,093,548	1,117,597
ブナ（ポット苗）	3000本/ha		1,908,000	317,160	6,377	187,449	2,418,986	190,800	241,898	2,609,786	2,660,884
ブナ（ポット苗）	2900本/ha	2999本/ha	1,844,400	306,588	6,164	181,200	2,338,352	184,440	233,835	2,522,792	2,572,187
ブナ（ポット苗）	2800本/ha	2899本/ha	1,780,800	296,016	5,952	174,952	2,257,720	178,080	225,772	2,435,800	2,483,492
ブナ（ポット苗）	2700本/ha	2799本/ha	1,717,200	285,444	5,739	168,704	2,177,087	171,720	217,708	2,348,807	2,394,795
ブナ（ポット苗）	2600本/ha	2699本/ha	1,653,600	274,872	5,527	162,455	2,096,454	165,360	209,645	2,261,814	2,306,099
ブナ（ポット苗）	2500本/ha	2599本/ha	1,590,000	264,300	5,314	156,207	2,015,821	159,000	201,582	2,174,821	2,217,403
ブナ（ポット苗）	2400本/ha	2499本/ha	1,526,400	253,728	5,102	149,959	1,935,189	152,640	193,518	2,087,829	2,128,707
ブナ（ポット苗）	2300本/ha	2399本/ha	1,462,800	243,156	4,889	143,710	1,854,555	146,280	185,455	2,000,835	2,040,010
ブナ（ポット苗）	2200本/ha	2299本/ha	1,399,200	232,584	4,676	137,462	1,773,922	139,920	177,392	1,913,842	1,951,314
ブナ（ポット苗）	2100本/ha	2199本/ha	1,335,600	222,012	4,464	131,214	1,693,290	133,560	169,329	1,826,850	1,862,619
ブナ（ポット苗）	2000本/ha	2099本/ha	1,272,000	211,440	4,251	124,966	1,612,657	127,200	161,265	1,739,857	1,773,922
ブナ（ポット苗）	1900本/ha	1999本/ha	1,208,400	200,868	4,039	118,717	1,532,024	120,840	153,202	1,652,864	1,685,226
ブナ（ポット苗）	1800本/ha	1899本/ha	1,144,800	190,296	3,826	112,469	1,451,391	114,480	145,139	1,565,871	1,596,530
ブナ（ポット苗）	1700本/ha	1799本/ha	1,081,200	179,724	3,613	106,221	1,370,758	108,120	137,075	1,478,878	1,507,833
ブナ（ポット苗）	1600本/ha	1699本/ha	1,017,600	169,152	3,401	99,972	1,290,125	101,760	129,012	1,391,885	1,419,137
ブナ（ポット苗）	1500本/ha	1599本/ha	954,000	158,580	3,188	93,724	1,209,492	95,400	120,949	1,304,892	1,330,441

2-2-2. 樹下植栽標準単価（フォワーダ運搬）（2-2-1以外の場合）

（円）

樹種	最小	最大	苗木代	植穴堀付・植付	苗木運搬（フォワーダ）	共通仮設費8.4%	税抜き単価	消費税（直営）	消費税（請負）	標準単価（直営）	標準単価（請負）
コブシ（ポット苗）	3000本/ha		1,329,000	317,160	6,377	138,813	1,791,350	132,900	179,135	1,924,250	1,970,485
コブシ（ポット苗）	2900本/ha	2999本/ha	1,284,700	306,588	6,164	134,185	1,731,637	128,470	173,163	1,860,107	1,904,800
コブシ（ポット苗）	2800本/ha	2899本/ha	1,240,400	296,016	5,952	129,558	1,671,926	124,040	167,192	1,795,966	1,839,118
コブシ（ポット苗）	2700本/ha	2799本/ha	1,196,100	285,444	5,739	124,931	1,612,214	119,610	161,221	1,731,824	1,773,435
コブシ（ポット苗）	2600本/ha	2699本/ha	1,151,800	274,872	5,527	120,304	1,552,503	115,180	155,250	1,667,683	1,707,753
コブシ（ポット苗）	2500本/ha	2599本/ha	1,107,500	264,300	5,314	115,677	1,492,791	110,750	149,279	1,603,541	1,642,070
コブシ（ポット苗）	2400本/ha	2499本/ha	1,063,200	253,728	5,102	111,050	1,433,080	106,320	143,308	1,539,400	1,576,388
コブシ（ポット苗）	2300本/ha	2399本/ha	1,018,900	243,156	4,889	106,423	1,373,368	101,890	137,336	1,475,258	1,510,704
コブシ（ポット苗）	2200本/ha	2299本/ha	974,600	232,584	4,676	101,796	1,313,656	97,460	131,365	1,411,116	1,445,021
コブシ（ポット苗）	2100本/ha	2199本/ha	930,300	222,012	4,464	97,169	1,253,945	93,030	125,394	1,346,975	1,379,339
コブシ（ポット苗）	2000本/ha	2099本/ha	886,000	211,440	4,251	92,542	1,194,233	88,600	119,423	1,282,833	1,313,656
コブシ（ポット苗）	1900本/ha	1999本/ha	841,700	200,868	4,039	87,914	1,134,521	84,170	113,452	1,218,691	1,247,973
コブシ（ポット苗）	1800本/ha	1899本/ha	797,400	190,296	3,826	83,287	1,074,809	79,740	107,480	1,154,549	1,182,289
コブシ（ポット苗）	1700本/ha	1799本/ha	753,100	179,724	3,613	78,660	1,015,097	75,310	101,509	1,090,407	1,116,606
コブシ（ポット苗）	1600本/ha	1699本/ha	708,800	169,152	3,401	74,033	955,386	70,880	95,538	1,026,266	1,050,924
コブシ（ポット苗）	1500本/ha	1599本/ha	664,500	158,580	3,188	69,406	895,674	66,450	89,567	962,124	985,241

2-2-2. 樹下植栽標準単価(フォワーダ運搬)(2-2-1以外の場合)

(円)

樹種	最小	最大	苗木代	植穴堀付・植付	苗木運搬(フォワーダ)	共通仮設費8.4%	税抜き単価	消費税(直営)	消費税(請負)	標準単価(直営)	標準単価(請負)
スギ(コンテナ苗)	3000本/ha		675,000	278,760	6,377	80,651	1,040,788	67,500	104,078	1,108,288	1,144,866
スギ(コンテナ苗)	2900本/ha	2999本/ha	652,500	269,468	6,164	77,963	1,006,095	65,250	100,609	1,071,345	1,106,704
スギ(コンテナ苗)	2800本/ha	2899本/ha	630,000	260,176	5,952	75,274	971,402	63,000	97,140	1,034,402	1,068,542
スギ(コンテナ苗)	2700本/ha	2799本/ha	607,500	250,884	5,739	72,586	936,709	60,750	93,670	997,459	1,030,379
スギ(コンテナ苗)	2600本/ha	2699本/ha	585,000	241,592	5,527	69,897	902,016	58,500	90,201	960,516	992,217
スギ(コンテナ苗)	2500本/ha	2599本/ha	562,500	232,300	5,314	67,209	867,323	56,250	86,732	923,573	954,055
スギ(コンテナ苗)	2400本/ha	2499本/ha	540,000	223,008	5,102	64,521	832,631	54,000	83,263	886,631	915,894
スギ(コンテナ苗)	2300本/ha	2399本/ha	517,500	213,716	4,889	61,832	797,937	51,750	79,793	849,687	877,730
スギ(コンテナ苗)	2200本/ha	2299本/ha	495,000	204,424	4,676	59,144	763,244	49,500	76,324	812,744	839,568
スギ(コンテナ苗)	2100本/ha	2199本/ha	472,500	195,132	4,464	56,456	728,552	47,250	72,855	775,802	801,407
スギ(コンテナ苗)	2000本/ha	2099本/ha	450,000	185,840	4,251	53,767	693,858	45,000	69,385	738,858	763,243
スギ(コンテナ苗)	1900本/ha	1999本/ha	427,500	176,548	4,039	51,079	659,166	42,750	65,916	701,916	725,082
スギ(コンテナ苗)	1800本/ha	1899本/ha	405,000	167,256	3,826	48,390	624,472	40,500	62,447	664,972	686,919
スギ(コンテナ苗)	1700本/ha	1799本/ha	382,500	157,964	3,613	45,702	589,779	38,250	58,977	628,029	648,756
スギ(コンテナ苗)	1600本/ha	1699本/ha	360,000	148,672	3,401	43,014	555,087	36,000	55,508	591,087	610,595
スギ(コンテナ苗)	1500本/ha	1599本/ha	337,500	139,380	3,188	40,325	520,393	33,750	52,039	554,143	572,432
スギ(コンテナ苗)	1400本/ha	1499本/ha	315,000	130,088	2,976	37,637	485,701	31,500	48,570	517,201	534,271
スギ(コンテナ苗)	1300本/ha	1399本/ha	292,500	120,796	2,763	34,948	451,007	29,250	45,100	480,257	496,107
スギ(コンテナ苗)	1200本/ha	1299本/ha	270,000	111,504	2,551	32,260	416,315	27,000	41,631	443,315	457,946
スギ(コンテナ苗)	1100本/ha	1199本/ha	247,500	102,212	2,338	29,572	381,622	24,750	38,162	406,372	419,784
スギ(コンテナ苗)	1000本/ha	1099本/ha	225,000	92,920	2,125	26,883	346,928	22,500	34,692	369,428	381,620

2-2-2. 樹下植栽標準単価（フォワーダ運搬）（2-2-1以外の場合）

（円）

樹種	最小	最大	苗木代	植穴堀付・植付	苗木運搬（フォワーダ）	共通仮設費8.4%	税抜き単価	消費税（直営）	消費税（請負）	標準単価（直営）	標準単価（請負）
ヒノキ（コンテナ苗）	3000本/ha		675,000	278,760	6,377	80,651	1,040,788	67,500	104,078	1,108,288	1,144,866
ヒノキ（コンテナ苗）	2900本/ha	2999本/ha	652,500	269,468	6,164	77,963	1,006,095	65,250	100,609	1,071,345	1,106,704
ヒノキ（コンテナ苗）	2800本/ha	2899本/ha	630,000	260,176	5,952	75,274	971,402	63,000	97,140	1,034,402	1,068,542
ヒノキ（コンテナ苗）	2700本/ha	2799本/ha	607,500	250,884	5,739	72,586	936,709	60,750	93,670	997,459	1,030,379
ヒノキ（コンテナ苗）	2600本/ha	2699本/ha	585,000	241,592	5,527	69,897	902,016	58,500	90,201	960,516	992,217
ヒノキ（コンテナ苗）	2500本/ha	2599本/ha	562,500	232,300	5,314	67,209	867,323	56,250	86,732	923,573	954,055
ヒノキ（コンテナ苗）	2400本/ha	2499本/ha	540,000	223,008	5,102	64,521	832,631	54,000	83,263	886,631	915,894
ヒノキ（コンテナ苗）	2300本/ha	2399本/ha	517,500	213,716	4,889	61,832	797,937	51,750	79,793	849,687	877,730
ヒノキ（コンテナ苗）	2200本/ha	2299本/ha	495,000	204,424	4,676	59,144	763,244	49,500	76,324	812,744	839,568
ヒノキ（コンテナ苗）	2100本/ha	2199本/ha	472,500	195,132	4,464	56,456	728,552	47,250	72,855	775,802	801,407
ヒノキ（コンテナ苗）	2000本/ha	2099本/ha	450,000	185,840	4,251	53,767	693,858	45,000	69,385	738,858	763,243
ヒノキ（コンテナ苗）	1900本/ha	1999本/ha	427,500	176,548	4,039	51,079	659,166	42,750	65,916	701,916	725,082
ヒノキ（コンテナ苗）	1800本/ha	1899本/ha	405,000	167,256	3,826	48,390	624,472	40,500	62,447	664,972	686,919
ヒノキ（コンテナ苗）	1700本/ha	1799本/ha	382,500	157,964	3,613	45,702	589,779	38,250	58,977	628,029	648,756
ヒノキ（コンテナ苗）	1600本/ha	1699本/ha	360,000	148,672	3,401	43,014	555,087	36,000	55,508	591,087	610,595
ヒノキ（コンテナ苗）	1500本/ha	1599本/ha	337,500	139,380	3,188	40,325	520,393	33,750	52,039	554,143	572,432

2-2-2. 樹下植栽標準単価(フォワーダ運搬)(2-2-1以外の場合)

(円)

樹種	最小	最大	苗木代	植穴堀付・植付	苗木運搬(フォワーダ)	共通仮設費8.4%	税抜き単価	消費税(直営)	消費税(請負)	標準単価(直営)	標準単価(請負)
カラマツ(コンテナ苗)	3000本/ha		753,000	278,760	6,377	87,203	1,125,340	75,300	112,534	1,200,640	1,237,874
カラマツ(コンテナ苗)	2900本/ha	2999本/ha	727,900	269,468	6,164	84,296	1,087,828	72,790	108,782	1,160,618	1,196,610
カラマツ(コンテナ苗)	2800本/ha	2899本/ha	702,800	260,176	5,952	81,389	1,050,317	70,280	105,031	1,120,597	1,155,348
カラマツ(コンテナ苗)	2700本/ha	2799本/ha	677,700	250,884	5,739	78,483	1,012,806	67,770	101,280	1,080,576	1,114,086
カラマツ(コンテナ苗)	2600本/ha	2699本/ha	652,600	241,592	5,527	75,576	975,295	65,260	97,529	1,040,555	1,072,824
カラマツ(コンテナ苗)	2500本/ha	2599本/ha	627,500	232,300	5,314	72,669	937,783	62,750	93,778	1,000,533	1,031,561
カラマツ(コンテナ苗)	2400本/ha	2499本/ha	602,400	223,008	5,102	69,762	900,272	60,240	90,027	960,512	990,299
カラマツ(コンテナ苗)	2300本/ha	2399本/ha	577,300	213,716	4,889	66,856	862,761	57,730	86,276	920,491	949,037
カラマツ(コンテナ苗)	2200本/ha	2299本/ha	552,200	204,424	4,676	63,949	825,249	55,220	82,524	880,469	907,773
カラマツ(コンテナ苗)	2100本/ha	2199本/ha	527,100	195,132	4,464	61,042	787,738	52,710	78,773	840,448	866,511
カラマツ(コンテナ苗)	2000本/ha	2099本/ha	502,000	185,840	4,251	58,135	750,226	50,200	75,022	800,426	825,248
カラマツ(コンテナ苗)	1900本/ha	1999本/ha	476,900	176,548	4,039	55,228	712,715	47,690	71,271	760,405	783,986
カラマツ(コンテナ苗)	1800本/ha	1899本/ha	451,800	167,256	3,826	52,322	675,204	45,180	67,520	720,384	742,724
カラマツ(コンテナ苗)	1700本/ha	1799本/ha	426,700	157,964	3,613	49,415	637,692	42,670	63,769	680,362	701,461
カラマツ(コンテナ苗)	1600本/ha	1699本/ha	401,600	148,672	3,401	46,508	600,181	40,160	60,018	640,341	660,199
カラマツ(コンテナ苗)	1500本/ha	1599本/ha	376,500	139,380	3,188	43,601	562,669	37,650	56,266	600,319	618,935
カラマツ(コンテナ苗)	1400本/ha	1499本/ha	351,400	130,088	2,976	40,694	525,158	35,140	52,515	560,298	577,673
カラマツ(コンテナ苗)	1300本/ha	1399本/ha	326,300	120,796	2,763	37,788	487,647	32,630	48,764	520,277	536,411
カラマツ(コンテナ苗)	1200本/ha	1299本/ha	301,200	111,504	2,551	34,881	450,136	30,120	45,013	480,256	495,149
カラマツ(コンテナ苗)	1100本/ha	1199本/ha	276,100	102,212	2,338	31,974	412,624	27,610	41,262	440,234	453,886
カラマツ(コンテナ苗)	1000本/ha	1099本/ha	251,000	92,920	2,125	29,067	375,112	25,100	37,511	400,212	412,623

3. 地拵え及び保育標準単価表

（円）

区分	種類	種別	標準本数（本/ha）	標準単価(円)	直接費 伐倒 特殊作業員	直接費 伐倒 普通作業員	直接費 伐倒 諸雑費	直接費合計(円)	共通仮設費(8.4%)(円)	諸雑費計(円)	直営消費税額(円)	税込標準単価（直営）(円)	請負消費税額(円)	税込標準単価（請負）(円)
育成単層林及び育成複層林共通	松林特殊地拵え（胸高直径22cm未満）	200 本/ha以上 300 本/ha未満	200	50,575	0.84	0.84	6%	46,656	3,919	2,640	264	50,839	5,057	55,632
		300 本/ha以上 400 本/ha未満	300	75,863	1.26	1.26	6%	69,985	5,878	3,961	396	76,259	7,586	83,449
		400 本/ha以上 500 本/ha未満	400	101,151	1.68	1.68	6%	93,313	7,838	5,281	528	101,679	10,115	111,266
		500 本/ha以上 600 本/ha未満	500	126,439	2.10	2.10	6%	116,642	9,797	6,602	660	127,099	12,643	139,082
		600 本/ha以上 700 本/ha未満	600	151,727	2.52	2.52	6%	139,970	11,757	7,922	792	152,519	15,172	166,899
		700 本/ha以上 800 本/ha未満	700	177,016	2.94	2.94	6%	163,299	13,717	9,243	924	177,940	17,701	194,717
		800 本/ha以上 900 本/ha未満	800	202,303	3.36	3.36	6%	186,627	15,676	10,563	1,056	203,359	20,230	222,533
		900 本/ha以上 1,000 本/ha未満	900	227,592	3.78	3.78	6%	209,956	17,636	11,884	1,188	228,780	22,759	250,351
		1,000 本/ha以上 1,100 本/ha未満	1,000	252,879	4.20	4.20	6%	233,284	19,595	13,204	1,320	254,199	25,287	278,166
		1,100 本/ha以上 1,200 本/ha未満	1,100	278,168	4.62	4.62	6%	256,613	21,555	14,525	1,452	279,620	27,816	305,984
		1,200 本/ha以上 1,300 本/ha未満	1,200	303,456	5.04	5.04	6%	279,941	23,515	15,845	1,584	305,040	30,345	333,801
		1,300 本/ha以上 1,400 本/ha未満	1,300	328,744	5.46	5.46	6%	303,270	25,474	17,166	1,716	330,460	32,874	361,618
		1,400 本/ha以上 1,500 本/ha未満	1,400	354,032	5.88	5.88	6%	326,598	27,434	18,486	1,848	355,880	35,403	389,435
		1,500 本/ha以上 1,600 本/ha未満	1,500	379,320	6.30	6.30	6%	349,927	29,393	19,807	1,980	381,300	37,932	417,252
		1,600 本/ha以上 1,700 本/ha未満	1,600	404,608	6.72	6.72	6%	373,255	31,353	21,127	2,112	406,720	40,460	445,068
		1,700 本/ha以上 1,800 本/ha未満	1,700	429,897	7.14	7.14	6%	396,584	33,313	22,448	2,244	432,141	42,989	472,886
		1,800 本/ha以上 1,900 本/ha未満	1,800	455,184	7.56	7.56	6%	419,912	35,272	23,768	2,376	457,560	45,518	500,702
		1,900 本/ha以上 2,000 本/ha未満	1,900	480,473	7.98	7.98	6%	443,241	37,232	25,089	2,508	482,981	48,047	528,520
		2,000 本/ha以上 2,100 本/ha未満	2,000	505,760	8.40	8.40	6%	466,569	39,191	26,409	2,640	508,400	50,576	556,336
		2,100 本/ha以上 2,200 本/ha未満	2,100	531,049	8.82	8.82	6%	489,898	41,151	27,730	2,773	533,822	53,104	584,153
		2,200 本/ha以上 2,300 本/ha未満	2,200	556,336	9.24	9.24	6%	513,226	43,110	29,050	2,905	559,241	55,633	611,969
		2,300 本/ha以上 2,400 本/ha未満	2,300	581,625	9.66	9.66	6%	536,555	45,070	30,371	3,037	584,662	58,162	639,787
		2,400 本/ha以上 2,500 本/ha未満	2,400	606,913	10.08	10.08	6%	559,883	47,030	31,691	3,169	610,082	60,691	667,604
		2,500 本/ha以上	2,500	632,201	10.50	10.50	6%	583,212	48,989	33,012	3,301	635,502	63,220	695,421
	松林特殊地拵え（胸高直径22cm以上28cm未満）	200 本/ha以上 300 本/ha未満	200	62,617	1.04	1.04	6%	57,765	4,852	3,269	326	62,943	6,261	68,878
		300 本/ha以上 400 本/ha未満	300	93,926	1.56	1.56	6%	86,648	7,278	4,904	490	94,416	9,392	103,318
		400 本/ha以上 500 本/ha未満	400	125,235	2.08	2.08	6%	115,531	9,704	6,539	653	125,888	12,523	137,758
		500 本/ha以上 600 本/ha未満	500	156,544	2.60	2.60	6%	144,414	12,130	8,174	817	157,361	15,654	172,198
		600 本/ha以上 700 本/ha未満	600	187,853	3.12	3.12	6%	173,297	14,556	9,809	980	188,833	18,785	206,638
		700 本/ha以上 800 本/ha未満	700	219,163	3.64	3.64	6%	202,180	16,983	11,444	1,144	220,307	21,916	241,079
		800 本/ha以上 900 本/ha未満	800	250,472	4.16	4.16	6%	231,063	19,409	13,079	1,307	251,779	25,047	275,519
		900 本/ha以上 1,000 本/ha未満	900	281,780	4.68	4.68	6%	259,945	21,835	14,713	1,471	283,251	28,178	309,958
		1,000 本/ha以上 1,100 本/ha未満	1,000	313,089	5.20	5.20	6%	288,828	24,261	16,348	1,634	314,723	31,308	344,397
		1,100 本/ha以上 1,200 本/ha未満	1,100	344,398	5.72	5.72	6%	317,711	26,687	17,983	1,798	346,196	34,439	378,837
		1,200 本/ha以上 1,300 本/ha未満	1,200	375,707	6.24	6.24	6%	346,594	29,113	19,618	1,961	377,668	37,570	413,277
		1,300 本/ha以上 1,400 本/ha未満	1,300	407,017	6.76	6.76	6%	375,477	31,540	21,253	2,125	409,142	40,701	447,718
		1,400 本/ha以上 1,500 本/ha未満	1,400	438,326	7.28	7.28	6%	404,360	33,966	22,888	2,288	440,614	43,832	482,158
		1,500 本/ha以上 1,600 本/ha未満	1,500	469,635	7.80	7.80	6%	433,243	36,392	24,523	2,452	472,087	46,963	516,598
		1,600 本/ha以上 1,700 本/ha未満	1,600	500,944	8.32	8.32	6%	462,126	38,818	26,158	2,615	503,559	50,094	551,038
		1,700 本/ha以上 1,800 本/ha未満	1,700	532,252	8.84	8.84	6%	491,008	41,244	27,792	2,779	535,031	53,225	585,477
		1,800 本/ha以上 1,900 本/ha未満	1,800	563,561	9.36	9.36	6%	519,891	43,670	29,427	2,942	566,503	56,356	619,917
		1,900 本/ha以上 2,000 本/ha未満	1,900	594,871	9.88	9.88	6%	548,774	46,097	31,062	3,106	597,977	59,487	654,358
		2,000 本/ha以上 2,100 本/ha未満	2,000	626,180	10.40	10.40	6%	577,657	48,523	32,697	3,269	629,449	62,618	688,798
		2,100 本/ha以上 2,200 本/ha未満	2,100	657,489	10.92	10.92	6%	606,540	50,949	34,332	3,433	660,922	65,748	723,237
		2,200 本/ha以上 2,300 本/ha未満	2,200	688,798	11.44	11.44	6%	635,423	53,375	35,967	3,596	692,394	68,879	757,677
		2,300 本/ha以上 2,400 本/ha未満	2,300	720,107	11.96	11.96	6%	664,306	55,801	37,602	3,760	723,867	72,010	792,117
		2,400 本/ha以上 2,500 本/ha未満	2,400	751,416	12.48	12.48	6%	693,189	58,227	39,237	3,923	755,339	75,141	826,557
		2,500 本/ha以上	2,500	782,726	13.00	13.00	6%	722,072	60,654	40,872	4,087	786,813	78,272	860,998
	松林特殊地拵え（胸高直径28cm以上）	200 本/ha以上 300 本/ha未満	200	75,863	1.26	1.26	6%	69,985	5,878	3,961	396	76,259	7,586	83,449
		300 本/ha以上 400 本/ha未満	300	113,796	1.89	1.89	6%	104,978	8,818	5,942	594	114,390	11,379	125,175
		400 本/ha以上 500 本/ha未満	400	151,727	2.52	2.52	6%	139,970	11,757	7,922	792	152,519	15,172	166,899
		500 本/ha以上 600 本/ha未満	500	189,659	3.15	3.15	6%	174,963	14,696	9,903	990	190,649	18,965	208,624
		600 本/ha以上 700 本/ha未満	600	227,592	3.78	3.78	6%	209,956	17,636	11,884	1,188	228,780	22,759	250,351
		700 本/ha以上 800 本/ha未満	700	265,524	4.41	4.41	6%	244,949	20,575	13,865	1,386	266,910	26,552	292,076
		800 本/ha以上 900 本/ha未満	800	303,456	5.04	5.04	6%	279,941	23,515	15,845	1,584	305,040	30,345	333,801
		900 本/ha以上 1,000 本/ha未満	900	341,388	5.67	5.67	6%	314,934	26,454	17,826	1,782	343,170	34,138	375,526
		1,000 本/ha以上 1,100 本/ha未満	1,000	379,320	6.30	6.30	6%	349,927	29,393	19,807	1,980	381,300	37,932	417,252
		1,100 本/ha以上 1,200 本/ha未満	1,100	417,252	6.93	6.93	6%	384,919	32,333	21,787	2,178	419,430	41,725	458,977
		1,200 本/ha以上 1,300 本/ha未満	1,200	455,184	7.56	7.56	6%	419,912	35,272	23,768	2,376	457,560	45,518	500,702
		1,300 本/ha以上 1,400 本/ha未満	1,300	493,117	8.19	8.19	6%	454,905	38,212	25,749	2,574	495,691	49,311	542,428
		1,400 本/ha以上 1,500 本/ha未満	1,400	531,049	8.82	8.82	6%	489,898	41,151	27,730	2,773	533,822	53,104	584,153
		1,500 本/ha以上 1,600 本/ha未満	1,500	568,980	9.45	9.45	6%	524,890	44,090	29,710	2,971	571,951	56,898	625,878
		1,600 本/ha以上 1,700 本/ha未満	1,600	606,913	10.08	10.08	6%	559,883	47,030	31,691	3,169	610,082	60,691	667,604
		1,700 本/ha以上 1,800 本/ha未満	1,700	644,845	10.71	10.71	6%	594,876	49,969	33,672	3,367	648,212	64,484	709,329
		1,800 本/ha以上 1,900 本/ha未満	1,800	682,776	11.34	11.34	6%	629,868	52,908	35,652	3,565	686,341	68,277	751,053
		1,900 本/ha以上 2,000 本/ha未満	1,900	720,709	11.97	11.97	6%	664,861	55,848	37,633	3,763	724,472	72,070	792,779
		2,000 本/ha以上 2,100 本/ha未満	2,000	758,641	12.60	12.60	6%	699,854	58,787	39,614	3,961	762,602	75,864	834,505
		2,100 本/ha以上 2,200 本/ha未満	2,100	796,574	13.23	13.23	6%	734,847	61,727	41,595	4,159	800,733	79,657	876,231
		2,200 本/ha以上 2,300 本/ha未満	2,200	834,505	13.86	13.86	6%	769,839	64,666	43,575	4,357	838,862	83,450	917,955
		2,300 本/ha以上 2,400 本/ha未満	2,300	872,437	14.49	14.49	6%	804,832	67,605	45,556	4,555	876,992	87,243	959,680
		2,400 本/ha以上 2,500 本/ha未満	2,400	910,370	15.12	15.12	6%	839,825	70,545	47,537	4,753	915,123	91,037	1,001,407
		2,500 本/ha以上	2,500	948,302	15.75	15.75	6%	874,818	73,484	49,518	4,951	953,253	94,830	1,043,132

（円）

区分	種類	種別	標準本数等（ha、本/ha）	**標準単価（円）**	直接費										共通仮設費(8.4%)(円)	諸雑費計（円）	直営消費税額(円)	**税込標準単価（直営）（円）**	請負消費税額(円)	**税込標準単価（請負）（円）**
					刈り払いまたは枝打ち（払い）または片付け			かき起こし	グラップル運転			伐倒			直接費合計(円)					
					特殊作業員	普通作業員	諸雑費	普通作業員	特殊運転手	機械損料（h）	軽油（ℓ）	特殊作業員	普通作業員	諸雑費						
育成複層林共通	育成単層林及び地拵え	グラップル使用 （国費充当事業で購入等した機械を使用）	ha当たり	**264,486**					4.54	28.5	245.10				243,991	20,495	112,785	11,278	**275,764**	26,448	**290,934**
		グラップル使用	ha当たり	**281,786**					4.54	28.5	245.10				259,951	21,835	128,745	12,874	**294,660**	28,178	**309,964**

（円）

区分	種類	種別	標準本数等（ha、本/ha）	標準単価（円）	直接費												共通仮設費(8.4%)(円)	諸雑費計(円)	直営消費税額(円)	税込標準単価（直営）（円）	請負消費税額(円)	税込標準単価（請負）（円）
					刈り払いまたは枝打ち（払い）または片付け			かき起こし	グラップル運転			伐倒			直接費合計(円)							
					特殊作業員	普通作業員	諸雑費	普通作業員	特殊運転手	機械損料(h)	軽油(ℓ)	特殊作業員	普通作業員	諸雑費								
育成単層林及び育成複層林共通	地拵え	人力による片付けのみ	ha当たり	136,584		5.00									126,000	10,584	0	0	136,584	13,658	150,242
	地拵え（刈り払い）	草地 、灌木	ha当たり	428,738	7.40	7.40	2%								395,515	33,223	7,755	775	429,513	42,873	471,611
		ササ地 1m以下	ha当たり	396,871	6.85	6.85	2%								366,118	30,753	7,178	717	397,588	39,687	436,558
		ササ地 1m超	ha当たり	559,097	9.65	9.65	2%								515,773	43,324	10,113	1,011	560,108	55,909	615,006
	不用萌芽除去	不用萌芽除去(3,000本/ha以上)	3,000	143,413		5.00	5%								132,300	11,113	6,300	630	144,043	14,341	157,754
		不用萌芽除去(2,000本/ha以上 3,000本/ha未満)	2,000	95,512		3.33	5%								88,111	7,401	4,195	419	95,931	9,551	105,063
		不用萌芽除去(1,000本/ha以上 2,000本/ha未満)	1,000	47,899		1.67	5%								44,188	3,711	2,104	210	48,109	4,789	52,688
	下刈り	全刈り	ha当たり	202,958	6.1	0.70	2%								187,231	15,727	3,671	367	203,325	20,295	223,253
		全刈り(2回目)	ha当たり	174,608	5.25	0.60	2%								161,078	13,530	3,158	315	174,923	17,460	192,068
	下刈り	筋刈り	ha当たり	65,720	2	0.20	2%								60,628	5,092	1,188	118	65,838	6,572	72,292
		筋刈り(2回目)	ha当たり	56,464	1.72	0.17	2%								52,089	4,375	1,021	102	56,566	5,646	62,110
	除伐	刈り払い機使用	ha当たり	208,973	6.30	0.70	2%								192,780	16,193	3,780	378	209,351	20,897	229,870
	除伐（侵入竹除去）	500 本/ha以上 1,000 本/ha未満	500	138,482								2.30	2.30	6%	127,751	10,731	7,231	723	139,205	13,848	152,330
		1,000 本/ha以上 1,500 本/ha未満	1,000	276,964								4.60	4.60	6%	255,502	21,462	14,462	1,446	278,410	27,696	304,660
		1,500 本/ha以上 2,000 本/ha未満	1,500	415,446								6.90	6.90	6%	383,253	32,193	21,693	2,169	417,615	41,544	456,990
		2,000 本/ha以上 2,500 本/ha未満	2,000	553,928								9.20	9.20	6%	511,004	42,924	28,924	2,892	556,820	55,392	609,320
		2,500 本/ha以上 3,000 本/ha未満	2,500	692,411								11.50	11.50	6%	638,756	53,655	36,156	3,615	696,026	69,241	761,652
		3,000 本/ha以上 3,500 本/ha未満	3,000	830,893								13.80	13.80	6%	766,507	64,386	43,387	4,338	835,231	83,089	913,982
		3,500 本/ha以上 4,000 本/ha未満	3,500	969,375								16.10	16.10	6%	894,258	75,117	50,618	5,061	974,436	96,937	1,066,312
		4,000 本/ha以上	4,000	1,107,857								18.40	18.40	6%	1,022,009	85,848	57,849	5,784	1,113,641	110,785	1,218,642
	枝打ちⅠ	700 本/ha以上 800 本/ha未満	700	83,498	1.47	1.47									77,028	6,470	0	0	83,498	8,349	91,847
		800 本/ha以上 900 本/ha未満	800	95,426	1.68	1.68									88,032	7,394	0	0	95,426	9,542	104,968
		900 本/ha以上 1,000 本/ha未満	900	107,355	1.89	1.89									99,036	8,319	0	0	107,355	10,735	118,090
		1,000 本/ha以上 1,100 本/ha未満	1,000	119,283	2.10	2.10									110,040	9,243	0	0	119,283	11,928	131,211
		1,100 本/ha以上 1,200 本/ha未満	1,100	131,211	2.31	2.31									121,044	10,167	0	0	131,211	13,121	144,332
		1,200 本/ha以上 1,300 本/ha未満	1,200	143,140	2.52	2.52									132,048	11,092	0	0	143,140	14,314	157,454
		1,300 本/ha以上 1,400 本/ha未満	1,300	155,068	2.73	2.73									143,052	12,016	0	0	155,068	15,506	170,574
		1,400 本/ha以上 1,500 本/ha未満	1,400	166,996	2.94	2.94									154,056	12,940	0	0	166,996	16,699	183,695
		1,500 本/ha以上 1,600 本/ha未満	1,500	178,925	3.15	3.15									165,060	13,865	0	0	178,925	17,892	196,817
		1,600 本/ha以上 1,700 本/ha未満	1,600	190,853	3.36	3.36									176,064	14,789	0	0	190,853	19,085	209,938
		1,700 本/ha以上 1,800 本/ha未満	1,700	202,781	3.57	3.57									187,068	15,713	0	0	202,781	20,278	223,059
		1,800 本/ha以上 1,900 本/ha未満	1,800	214,710	3.78	3.78									198,072	16,638	0	0	214,710	21,471	236,181
		1,900 本/ha以上 2,000 本/ha未満	1,900	226,638	3.99	3.99									209,076	17,562	0	0	226,638	22,663	249,301
		2,000 本/ha以上 2,100 本/ha未満	2,000	238,566	4.20	4.20									220,080	18,486	0	0	238,566	23,856	262,422
		2,100 本/ha以上 2,200 本/ha未満	2,100	250,495	4.41	4.41									231,084	19,411	0	0	250,495	25,049	275,544
		2,200 本/ha以上 2,300 本/ha未満	2,200	262,423	4.62	4.62									242,088	20,335	0	0	262,423	26,242	288,665
		2,300 本/ha以上 2,400 本/ha未満	2,300	274,351	4.83	4.83									253,092	21,259	0	0	274,351	27,435	301,786
		2,400 本/ha以上	2,400	286,280	5.04	5.04									264,096	22,184	0	0	286,280	28,628	314,908
	枝打ちⅡ	700 本/ha以上 800 本/ha未満	700	210,733	3.71	3.71									194,404	16,329	0	0	210,733	21,073	231,806
		800 本/ha以上 900 本/ha未満	800	240,838	4.24	4.24									222,176	18,662	0	0	240,838	24,083	264,921
		900 本/ha以上 1,000 本/ha未満	900	270,943	4.77	4.77									249,948	20,995	0	0	270,943	27,094	298,037
		1,000 本/ha以上 1,100 本/ha未満	1,000	301,048	5.30	5.30									277,720	23,328	0	0	301,048	30,104	331,152
		1,100 本/ha以上 1,200 本/ha未満	1,100	331,153	5.83	5.83									305,492	25,661	0	0	331,153	33,115	364,268
		1,200 本/ha以上 1,300 本/ha未満	1,200	361,258	6.36	6.36									333,264	27,994	0	0	361,258	36,125	397,383
		1,300 本/ha以上 1,400 本/ha未満	1,300	391,363	6.89	6.89									361,036	30,327	0	0	391,363	39,136	430,499
		1,400 本/ha以上 1,500 本/ha未満	1,400	421,467	7.42	7.42									388,808	32,659	0	0	421,467	42,146	463,613
		1,500 本/ha以上 1,600 本/ha未満	1,500	451,572	7.95	7.95									416,580	34,992	0	0	451,572	45,157	496,729
		1,600 本/ha以上 1,700 本/ha未満	1,600	481,677	8.48	8.48									444,352	37,325	0	0	481,677	48,167	529,844
		1,700 本/ha以上 1,800 本/ha未満	1,700	511,782	9.01	9.01									472,124	39,658	0	0	511,782	51,178	562,960
		1,800 本/ha以上 1,900 本/ha未満	1,800	541,887	9.54	9.54									499,896	41,991	0	0	541,887	54,188	596,075
		1,900 本/ha以上 2,000 本/ha未満	1,900	571,992	10.07	10.07									527,668	44,324	0	0	571,992	57,199	629,191
		2,000 本/ha以上 2,100 本/ha未満	2,000	602,096	10.60	10.60									555,440	46,656	0	0	602,096	60,209	662,305
		2,100 本/ha以上 2,200 本/ha未満	2,100	632,201	11.13	11.13									583,212	48,989	0	0	632,201	63,220	695,421
		2,200 本/ha以上 2,300 本/ha未満	2,200	662,306	11.66	11.66									610,984	51,322	0	0	662,306	66,230	728,536
		2,300 本/ha以上 2,400 本/ha未満	2,300	692,411	12.19	12.19									638,756	53,655	0	0	692,411	69,241	761,652
		2,400 本/ha以上	2,400	722,516	12.72	12.72									666,528	55,988	0	0	722,516	72,251	794,767

区分	種類	種別	標準本数等（ha）	標準単価（円）	直接費												共通仮設費(8.4%)(円)	諸雑費計(円)	直営消費税額(円)	税込標準単価（直営）（円）	請負消費税額(円)	税込標準単価（請負）（円）
					刈り払いまたは枝払い			かき起こし	グラップル運転			伐倒			直接費合計(円)							
					特殊作業員	普通作業員	諸雑費	普通作業員	特殊運転手	機械損料(h)	軽油(ℓ)	特殊作業員	普通作業員	諸雑費								
単層林	樹下植栽等	地表かき起こし（上層木なし）	ha当たり	281,431		5.05	5%	5.00							259,623	21,808	6,363	636	282,067	28,143	309,574
複層林	樹下植栽等	地表かき起こし（上層木あり）	ha当たり	266,802		4.54	5%	5.00							246,128	20,674	5,720	572	267,374	26,680	293,482

（円）

区分	種類	種別		標準本数（本/ha）	標準単価（円）	直接費 設置 特殊作業員	普通作業員	諸雑費	資材費	資材費	資材費	直接費合計	共通仮設費（8.4%）	資材費	直営消費税額	税込標準単価（直営）	請負消費税額	税込標準単価（請負）
育成単層林及び育成複層林共通	雪起こし（根踏み・土寄せのみ）	800 本/ha以上	900 本/ha未満	800	43,706		1.60					40,320	3,386	0	0	43,706	4,370	48,076
		900 本/ha以上	1,000 本/ha未満	900	49,170		1.80					45,360	3,810	0	0	49,170	4,917	54,087
		1,000 本/ha以上	1,100 本/ha未満	1,000	54,633		2.00					50,400	4,233	0	0	54,633	5,463	60,096
		1,100 本/ha以上	1,200 本/ha未満	1,100	60,096		2.20					55,440	4,656	0	0	60,096	6,009	66,105
		1,200 本/ha以上	1,300 本/ha未満	1,200	65,560		2.40					60,480	5,080	0	0	65,560	6,556	72,116
		1,300 本/ha以上	1,400 本/ha未満	1,300	71,023		2.60					65,520	5,503	0	0	71,023	7,102	78,125
		1,400 本/ha以上	1,500 本/ha未満	1,400	76,487		2.80					70,560	5,927	0	0	76,487	7,648	84,135
		1,500 本/ha以上	1,600 本/ha未満	1,500	81,950		3.00					75,600	6,350	0	0	81,950	8,195	90,145
		1,600 本/ha以上	1,700 本/ha未満	1,600	87,413		3.20					80,640	6,773	0	0	87,413	8,741	96,154
		1,700 本/ha以上	1,800 本/ha未満	1,700	92,877		3.40					85,680	7,197	0	0	92,877	9,287	102,164
		1,800 本/ha以上	1,900 本/ha未満	1,800	98,340		3.60					90,720	7,620	0	0	98,340	9,834	108,174
		1,900 本/ha以上	2,000 本/ha未満	1,900	103,803		3.80					95,760	8,043	0	0	103,803	10,380	114,183
		2,000 本/ha以上	2,100 本/ha未満	2,000	109,267		4.00					100,800	8,467	0	0	109,267	10,926	120,193
		2,100 本/ha以上	2,200 本/ha未満	2,100	114,730		4.20					105,840	8,890	0	0	114,730	11,473	126,203
		2,200 本/ha以上	2,300 本/ha未満	2,200	120,193		4.40					110,880	9,313	0	0	120,193	12,019	132,212
		2,300 本/ha以上	2,400 本/ha未満	2,300	125,657		4.60					115,920	9,737	0	0	125,657	12,565	138,222
		2,400 本/ha以上	2,500 本/ha未満	2,400	131,120		4.80					120,960	10,160	0	0	131,120	13,112	144,232
		2,500 本/ha以上	2,600 本/ha未満	2,500	136,584		5.00					126,000	10,584	0	0	136,584	13,658	150,242
		2,600 本/ha以上	2,700 本/ha未満	2,600	142,047		5.20					131,040	11,007	0	0	142,047	14,204	156,251
		2,700 本/ha以上	2,800 本/ha未満	2,700	147,510		5.40					136,080	11,430	0	0	147,510	14,751	162,261
		2,800 本/ha以上	2,900 本/ha未満	2,800	152,974		5.60					141,120	11,854	0	0	152,974	15,297	168,271
		2,900 本/ha以上	3,000 本/ha未満	2,900	158,437		5.80					146,160	12,277	0	0	158,437	15,843	174,280
		3,000 本/ha以上		3,000	163,900		6.00					151,200	12,700	0	0	163,900	16,390	180,290
	雪起こし	800 本/ha以上	900 本/ha未満	800	138,847		4.80		7,128			128,088	10,759	7,128	712	139,559	13,884	152,731
		900 本/ha以上	1,000 本/ha未満	900	156,203		5.40		8,019			144,099	12,104	8,019	801	157,004	15,620	171,823
		1,000 本/ha以上	1,100 本/ha未満	1,000	173,559		6.00		8,910			160,110	13,449	8,910	891	174,450	17,355	190,914
		1,100 本/ha以上	1,200 本/ha未満	1,100	190,915		6.60		9,801			176,121	14,794	9,801	980	191,895	19,091	210,006
		1,200 本/ha以上	1,300 本/ha未満	1,200	208,271		7.20		10,692			192,132	16,139	10,692	1,069	209,340	20,827	229,098
		1,300 本/ha以上	1,400 本/ha未満	1,300	225,627		7.80		11,583			208,143	17,484	11,583	1,158	226,785	22,562	248,189
		1,400 本/ha以上	1,500 本/ha未満	1,400	242,982		8.40		12,474			224,154	18,828	12,474	1,247	244,229	24,298	267,280
		1,500 本/ha以上	1,600 本/ha未満	1,500	260,338		9.00		13,365			240,165	20,173	13,365	1,336	261,674	26,033	286,371
		1,600 本/ha以上	1,700 本/ha未満	1,600	277,694		9.60		14,256			256,176	21,518	14,256	1,425	279,119	27,769	305,463
		1,700 本/ha以上	1,800 本/ha未満	1,700	295,050		10.20		15,147			272,187	22,863	15,147	1,514	296,564	29,505	324,555
		1,800 本/ha以上	1,900 本/ha未満	1,800	312,406		10.80		16,038			288,198	24,208	16,038	1,603	314,009	31,240	343,646
		1,900 本/ha以上	2,000 本/ha未満	1,900	329,762		11.40		16,929			304,209	25,553	16,929	1,692	331,454	32,976	362,738
		2,000 本/ha以上	2,100 本/ha未満	2,000	347,118		12.00		17,820			320,220	26,898	17,820	1,782	348,900	34,711	381,829
		2,100 本/ha以上	2,200 本/ha未満	2,100	364,474		12.60		18,711			336,231	28,243	18,711	1,871	366,345	36,447	400,921
		2,200 本/ha以上	2,300 本/ha未満	2,200	381,830		13.20		19,602			352,242	29,588	19,602	1,960	383,790	38,183	420,013
		2,300 本/ha以上	2,400 本/ha未満	2,300	399,186		13.80		20,493			368,253	30,933	20,493	2,049	401,235	39,918	439,104
		2,400 本/ha以上	2,500 本/ha未満	2,400	416,542		14.40		21,384			384,264	32,278	21,384	2,138	418,680	41,654	458,196
		2,500 本/ha以上	2,600 本/ha未満	2,500	433,898		15.00		22,275			400,275	33,623	22,275	2,227	436,125	43,389	477,287
		2,600 本/ha以上	2,700 本/ha未満	2,600	451,254		15.60		23,166			416,286	34,968	23,166	2,316	453,570	45,125	496,379
		2,700 本/ha以上	2,800 本/ha未満	2,700	468,609		16.20		24,057			432,297	36,312	24,057	2,405	471,014	46,860	515,469
		2,800 本/ha以上	2,900 本/ha未満	2,800	485,965		16.80		24,948			448,308	37,657	24,948	2,494	488,459	48,596	534,561
		2,900 本/ha以上	3,000 本/ha未満	2,900	503,321		17.40		25,839			464,319	39,002	25,839	2,583	505,904	50,332	553,653
		3,000 本/ha以上		3,000	520,677		18.00		26,730			480,330	40,347	26,730	2,673	523,350	52,067	572,744

4. 間伐及び更新伐事業標準単価表

（円）

区分	種類	種別	伐倒本数（本/ha）	標準単価（円）	直接費 選木（伐倒と同時に行う場合は計上しない） 特殊作業員	普通作業員	諸雑費	伐倒 特殊作業員	普通作業員	諸雑費	枝払 特殊作業員	普通作業員	諸雑費	玉切 特殊作業員	普通作業員	諸雑費	集材 特殊運転手	普通作業員	諸雑費	直接費合計（円）	共通仮設費(8.4%)(円)	諸雑費計(円)	直営消費税額(円)	税込標準単価（直営）（円）	請負消費税額(円)	税込標準単価（請負）（円）
育成単層林及び育成複層林共通	保育間伐	（切捨て 間伐率30%未満 ）	496	142,399	0.79	0.79	4%	1.59	1.59	6%										131,365	11,034	6,653	665	143,064	14,239	156,638
		（切捨て 間伐率30%以上 ）	695	199,235	1.11	1.11	4%	2.22	2.22	6%										183,797	15,438	9,305	930	200,165	19,923	219,158
		（切捨て 間伐率30%未満 ）（チルホール使用）	496	728,175	0.79	0.79	4%	1.59	21.82	6%										671,749	56,426	37,241	3,724	731,899	72,817	800,992
		（切捨て 間伐率30%以上 ）（チルホール使用）	695	1,020,423	1.11	1.11	4%	2.22	30.58	6%										941,350	79,073	52,186	5,218	1,025,641	102,042	1,122,465
	保育間伐（高齢級）	（切捨て 間伐率30%未満 22cm未満）	338	117,396	0.54	0.54	4%	1.42	1.42	6%										108,299	9,097	5,595	559	117,955	11,739	129,135
		（切捨て 間伐率30%以上 22cm未満）	474	164,711	0.76	0.76	4%	1.99	1.99	6%										151,948	12,763	7,848	784	165,495	16,471	181,182
		（切捨て 間伐率30%未満 22cm以上28cm未満）	240	97,709	0.38	0.38	4%	1.25	1.25	6%										90,138	7,571	4,726	472	98,181	9,770	107,479
		（切捨て 間伐率30%以上 22cm以上28cm未満）	336	137,265	0.54	0.54	4%	1.75	1.75	6%										126,629	10,636	6,633	663	137,928	13,726	150,991
		（切捨て 間伐率30%未満 28cm以上）	167	79,168	0.27	0.27	4%	1.05	1.05	6%										73,034	6,134	3,866	386	79,554	7,916	87,084
		（切捨て 間伐率30%以上 28cm以上）	233	110,364	0.37	0.37	4%	1.47	1.47	6%										101,812	8,552	5,396	539	110,903	11,036	121,400
		（切捨て 間伐率30%未満 22cm未満）（チルホール使用）	338	516,696	0.54	0.54	4%	1.42	15.21	6%										476,657	40,039	26,445	2,644	519,340	51,669	568,365
		（切捨て 間伐率30%以上 22cm未満）（チルホール使用）	474	724,716	0.76	0.76	4%	1.99	21.33	6%										668,558	56,158	37,090	3,709	728,425	72,471	797,187
		（切捨て 間伐率30%未満 22cm以上28cm未満）（チルホール使用）	240	381,186	0.38	0.38	4%	1.25	11.04	6%										351,648	29,538	19,528	1,952	383,138	38,118	419,304
		（切捨て 間伐率30%以上 22cm以上28cm未満）（チルホール使用）	336	534,249	0.54	0.54	4%	1.75	15.46	6%										492,850	41,399	27,362	2,736	536,985	53,424	587,673
		（切捨て 間伐率30%未満 28cm以上）（チルホール使用）	167	276,647	0.27	0.27	4%	1.05	7.87	6%										255,210	21,437	14,178	1,417	278,064	27,664	304,311
		（切捨て 間伐率30%以上 28cm以上）（チルホール使用）	233	385,444	0.37	0.37	4%	1.47	10.97	6%										355,576	29,868	19,760	1,976	387,420	38,544	423,988
	間伐	（切捨て 間伐率30%未満 22cm未満）	338	117,396	0.54	0.54	4%	1.42	1.42	6%										108,299	9,097	5,595	559	117,955	11,739	129,135
		（切捨て 間伐率30%以上 22cm未満）	474	164,711	0.76	0.76	4%	1.99	1.99	6%										151,948	12,763	7,848	784	165,495	16,471	181,182
		（切捨て 間伐率30%未満 22cm以上28cm未満）	240	97,709	0.38	0.38	4%	1.25	1.25	6%										90,138	7,571	4,726	472	98,181	9,770	107,479
		（切捨て 間伐率30%以上 22cm以上28cm未満）	336	137,265	0.54	0.54	4%	1.75	1.75	6%										126,629	10,636	6,633	663	137,928	13,726	150,991
		（切捨て 間伐率30%未満 28cm以上）	167	79,168	0.27	0.27	4%	1.05	1.05	6%										73,034	6,134	3,866	386	79,554	7,916	87,084
		（切捨て 間伐率30%以上 28cm以上）	233	110,364	0.37	0.37	4%	1.47	1.47	6%										101,812	8,552	5,396	539	110,903	11,036	121,400
	列状保育間伐	（切捨て 間伐率30%未満 ）	496	116,407	0.35	0.35	4%	1.59	1.59	6%										107,387	9,020	5,731	573	116,980	11,640	128,047
		（切捨て 間伐率30%以上 ）	695	162,610	0.49	0.49	4%	2.22	2.22	6%										150,010	12,600	8,006	800	163,410	16,261	178,871
		（切捨て 間伐率30%未満）（チルホール使用）	496	702,183	0.35	0.35	4%	1.59	21.82	6%										647,771	54,412	36,319	3,631	705,814	70,218	772,401
		（切捨て 間伐率30%以上 ）（チルホール使用）	695	983,798	0.49	0.49	4%	2.22	30.58	6%										907,563	76,235	50,887	5,088	988,886	98,379	1,082,177
	列状保育間伐（高齢級）	（切捨て 間伐率30%未満 22cm未満）	338	99,674	0.24	0.24	4%	1.42	1.42	6%										91,951	7,723	4,967	496	100,170	9,967	109,641
		（切捨て 間伐率30%以上 22cm未満）	474	139,310	0.33	0.33	4%	1.99	1.99	6%										128,515	10,795	6,947	694	140,004	13,931	153,241
		（切捨て 間伐率30%未満 22cm以上28cm未満）	240	85,304	0.17	0.17	4%	1.25	1.25	6%										78,694	6,610	4,286	428	85,732	8,530	93,834
		（切捨て 間伐率30%以上 22cm以上28cm未満）	336	119,544	0.24	0.24	4%	1.75	1.75	6%										110,281	9,263	6,005	600	120,144	11,954	131,498
		（切捨て 間伐率30%未満 28cm以上）	167	70,308	0.12	0.12	4%	1.05	1.05	6%										64,860	5,448	3,552	355	70,663	7,030	77,338
		（切捨て 間伐率30%以上 28cm以上）	233	97,958	0.16	0.16	4%	1.47	1.47	6%										90,368	7,590	4,956	495	98,453	9,795	107,753
		（切捨て 間伐率30%未満 22cm未満）（チルホール使用）	338	498,974	0.24	0.24	4%	1.42	15.21	6%										460,309	38,665	25,817	2,581	501,555	49,897	548,871
		（切捨て 間伐率30%以上 22cm未満）（チルホール使用）	474	699,315	0.33	0.33	4%	1.99	21.33	6%										645,125	54,190	36,189	3,618	702,933	69,931	769,246
		（切捨て 間伐率30%未満 22cm以上28cm未満）（チルホール使用）	240	368,781	0.17	0.17	4%	1.25	11.04	6%										340,204	28,577	19,088	1,908	370,689	36,878	405,659
		（切捨て 間伐率30%以上 22cm以上28cm未満）（チルホール使用）	336	516,528	0.24	0.24	4%	1.75	15.46	6%										476,502	40,026	26,734	2,673	519,201	51,652	568,180
		（切捨て 間伐率30%未満 28cm以上）（チルホール使用）	167	267,787	0.12	0.12	4%	1.05	7.87	6%										247,036	20,751	13,864	1,386	269,173	26,778	294,565
		（切捨て 間伐率30%以上 28cm以上）（チルホール使用）	233	373,039	0.16	0.16	4%	1.47	10.97	6%										344,132	28,907	19,320	1,932	374,971	37,303	410,342
	列状間伐	（切捨て 間伐率30%未満 22cm未満）	338	99,674	0.24	0.24	4%	1.42	1.42	6%										91,951	7,723	4,967	496	100,170	9,967	109,641
		（切捨て 間伐率30%以上 22cm未満）	474	139,310	0.33	0.33	4%	1.99	1.99	6%										128,515	10,795	6,947	694	140,004	13,931	153,241
		（切捨て 間伐率30%未満 22cm以上28cm未満）	240	85,304	0.17	0.17	4%	1.25	1.25	6%										78,694	6,610	4,286	428	85,732	8,530	93,834
		（切捨て 間伐率30%以上 22cm以上28cm未満）	336	119,544	0.24	0.24	4%	1.75	1.75	6%										110,281	9,263	6,005	600	120,144	11,954	131,498
		（切捨て 間伐率30%未満 28cm以上）	167	70,308	0.12	0.12	4%	1.05	1.05	6%										64,860	5,448	3,552	355	70,663	7,030	77,338
		（切捨て 間伐率30%以上 28cm以上）	233	97,958	0.16	0.16	4%	1.47	1.47	6%										90,368	7,590	4,956	495	98,453	9,795	107,753
	保育間伐（過密）	（切捨て 間伐率30%以上 ）	870	249,494	1.39	1.39	4%	2.78	2.78	6%										230,161	19,333	11,653	1,165	250,659	24,949	274,443
		（切捨て 間伐率30%以上 ）（チルホール使用）	870	1,277,425	1.39	1.39	4%	2.78	38.28	6%										1,178,437	98,988	65,329	6,532	1,283,957	127,742	1,405,167
	保育間伐（過密）（高齢級）	（切捨て 間伐率30%以上 22cm未満）	591	205,439	0.95	0.95	4%	2.48	2.48	6%										189,520	15,919	9,788	978	206,417	20,543	225,982
		（切捨て 間伐率30%以上 22cm以上28cm未満）	444	181,025	0.71	0.71	4%	2.31	2.31	6%										166,998	14,027	8,750	875	181,900	18,102	199,127
		（切捨て 間伐率30%以上 28cm以上）	315	148,751	0.50	0.50	4%	1.98	1.98	6%										137,225	11,526	7,273	727	149,478	14,875	163,626
		（切捨て 間伐率30%以上 22cm未満）（チルホール使用）	591	903,853	0.95	0.95	4%	2.48	26.6	6%										833,813	70,040	46,257	4,625	908,478	90,385	994,238
		（切捨て 間伐率30%以上 22cm以上28cm未満）（チルホール使用）	444	705,415	0.71	0.71	4%	2.31	20.42	6%										650,752	54,663	36,132	3,613	709,028	70,541	775,956
		（切捨て 間伐率30%以上 28cm以上）（チルホール使用）	315	521,123	0.50	0.50	4%	1.98	14.84	6%										480,741	40,382	26,717	2,671	523,794	52,112	573,235
	間伐（過密）	（切捨て 間伐率30%以上 22cm未満）	591	205,439	0.95	0.95	4%	2.48	2.48	6%										189,520	15,919	9,788	978	206,417	20,543	225,982
		（切捨て 間伐率30%以上 22cm以上28cm未満）	444	181,025	0.71	0.71	4%	2.31	2.31	6%										166,998	14,027	8,750	875	181,900	18,102	199,127
		（切捨て 間伐率30%以上 28cm以上）	315	148,751	0.50	0.50	4%	1.98	1.98	6%										137,225	11,526	7,273	727	149,478	14,875	163,626

4. 間伐及び更新伐事業標準単価表

（円）

区分	種類	種別	伐倒本数（本/ha）	標準単価（円）	直接費 選木（伐倒と同時に行う場合は計上しない） 特殊作業員	普通作業員	諸雑費	伐倒 特殊作業員	普通作業員	諸雑費	枝払 特殊作業員	普通作業員	諸雑費	玉切 特殊作業員	普通作業員	諸雑費	集材 特殊運転手	普通作業員	諸雑費	直接費合計（円）	共通仮設費(8.4%)(円)	諸雑費計(円)	直営消費税額(円)	税込標準単価（直営）（円）	請負消費税額(円)	税込標準単価（請負）（円）
育成単層林及び育成複層林共通	列状保育間伐（過密）	（切捨て 間伐率30%以上 ）	870	203,416	0.61	0.61	4%	2.78	2.78	6%										187,654	15,762	10,018	1,001	204,417	20,341	223,757
		（切捨て 間伐率30%以上 ）（チルホール使用）	870	1,231,348	0.61	0.61	4%	2.78	38.28	6%										1,135,930	95,418	63,694	6,369	1,237,717	123,134	1,354,482
	列状保育間伐（過密）（高齢級）	（切捨て 間伐率30%以上 22cm未満）	591	173,539	0.41	0.41	4%	2.48	2.48	6%										160,092	13,447	8,656	865	174,404	17,353	190,892
		（切捨て 間伐率30%以上 22cm以上28cm未満）	444	157,395	0.31	0.31	4%	2.31	2.31	6%										145,199	12,196	7,911	791	158,186	15,739	173,134
		（切捨て 間伐率30%以上 28cm以上）	315	132,211	0.22	0.22	4%	1.98	1.98	6%										121,966	10,245	6,686	668	132,879	13,221	145,432
		（切捨て 間伐率30%以上 22cm未満）（チルホール使用）	591	871,953	0.41	0.41	4%	2.48	26.6	6%										804,385	67,568	45,125	4,512	876,465	87,195	959,148
		（切捨て 間伐率30%以上 22cm以上28cm未満）（チルホール使用）	444	681,785	0.31	0.31	4%	2.31	20.42	6%										628,953	52,832	35,293	3,529	685,314	68,178	749,963
		（切捨て 間伐率30%以上 28cm以上）（チルホール使用）	315	504,582	0.22	0.22	4%	1.98	14.84	6%										465,482	39,100	26,130	2,613	507,195	50,458	555,040
	列状間伐（過密）	（切捨て 間伐率30%以上 22cm未満）	591	173,539	0.41	0.41	4%	2.48	2.48	6%										160,092	13,447	8,656	865	174,404	17,353	190,892
		（切捨て 間伐率30%以上 22cm以上28cm未満）	444	157,395	0.31	0.31	4%	2.31	2.31	6%										145,199	12,196	7,911	791	158,186	15,739	173,134
		（切捨て 間伐率30%以上 28cm以上）	315	132,211	0.22	0.22	4%	1.98	1.98	6%										121,966	10,245	6,686	668	132,879	13,221	145,432
	更新伐	（切捨て 伐採率50%以内 22cm未満）	609	211,437	0.97	0.97	4%	2.56	2.56	6%										195,053	16,384	10,081	1,008	212,445	21,143	232,580
		（切捨て 伐採率50%以内 22cm以上28cm未満）	432	176,232	0.69	0.69	4%	2.25	2.25	6%										162,576	13,656	8,520	852	177,084	17,623	193,855
		（切捨て 伐採率50%以内 28cm以上）	300	142,151	0.48	0.48	4%	1.89	1.89	6%										131,136	11,015	6,948	694	142,845	14,215	156,366
		（切捨て 伐採率70%以内 22cm未満）	670	232,396	1.07	1.07	4%	2.81	2.81	6%										214,388	18,008	11,076	1,107	233,503	23,239	255,635
		（切捨て 伐採率70%以内 22cm以上28cm未満）	214	86,916	0.34	0.34	4%	1.11	1.11	6%										80,181	6,735	4,201	420	87,336	8,691	95,607
		（切捨て 伐採率70%以内 28cm以上）	166	79,168	0.27	0.27	4%	1.05	1.05	6%										73,034	6,134	3,866	386	79,554	7,916	87,084
	更新伐（チルホール使用）	（切捨て 伐採率50%以内 22cm未満）	609	930,989	0.97	0.97	4%	2.56	27.41	6%										858,846	72,143	47,654	4,765	935,754	93,098	1,024,087
		（切捨て 伐採率50%以内 22cm以上28cm未満）	432	686,433	0.69	0.69	4%	2.25	19.87	6%										633,241	53,192	35,161	3,516	689,949	68,643	755,076
		（切捨て 伐採率50%以内 28cm以上）	300	496,570	0.48	0.48	4%	1.89	14.13	6%										458,091	38,479	25,455	2,545	499,115	49,657	546,227
	更新伐（列状・帯状・群状）	（切捨て 伐採率50%以内 22cm未満）	609	179,537	0.43	0.43	4%	2.56	2.56	6%										165,625	13,912	8,949	894	180,431	17,953	197,490
		（切捨て 伐採率50%以内 22cm以上28cm未満）	432	153,193	0.30	0.30	4%	2.25	2.25	6%										141,322	11,871	7,702	770	153,963	15,319	168,512
		（切捨て 伐採率50%以内 28cm以上）	300	126,201	0.21	0.21	4%	1.89	1.89	6%										116,422	9,779	6,382	638	126,839	12,620	138,821
	更新伐（列状・帯状・群状）（チルホール使用）	（切捨て 伐採率50%以内 22cm未満）	609	899,089	0.43	0.43	4%	2.56	27.41	6%										829,418	69,671	46,522	4,652	903,741	89,908	988,997
		（切捨て 伐採率50%以内 22cm以上28cm未満）	432	663,393	0.30	0.30	4%	2.25	19.87	6%										611,987	51,406	34,343	3,434	666,827	66,339	729,732
		（切捨て 伐採率50%以内 28cm以上）	300	480,620	0.21	0.21	4%	1.89	14.13	6%										443,377	37,243	24,889	2,488	483,108	48,062	528,682
	保育間伐 搬出、車両系 機械補正あり	（間伐率30%未満 ）	496	345,640	0.79	0.79	4%	1.59	1.59	6%	1.19	1.19	8%	0.99	0.99	9%	0.48	0.97	66%	318,857	26,783	41,597	4,159	349,799	34,564	380,204
		（間伐率30%以上 ）	695	456,689	1.11	1.11	4%	2.22	2.22	6%	1.67	1.67	8%	1.39	1.39	9%	0.48	0.97	66%	421,300	35,389	48,148	4,814	461,503	45,668	502,357
		（間伐率30%未満 ）（チルホール使用）	496	931,417	0.79	0.79	4%	1.59	21.82	6%	1.19	1.19	8%	0.99	0.99	9%	0.48	0.97	66%	859,241	72,176	72,185	7,218	938,635	93,141	1,024,558
		（間伐率30%以上 ）（チルホール使用）	695	1,277,876	1.11	1.11	4%	2.22	30.58	6%	1.67	1.67	8%	1.39	1.39	9%	0.48	0.97	66%	1,178,853	99,023	91,029	9,102	1,286,978	127,787	1,405,663
	列状保育間伐 搬出、車両系 機械補正あり	（間伐率30%未満 ）	496	305,833	0.35	0.35	4%	1.59	1.59	6%	1.19	1.19	8%	0.99	0.99	9%	0.38	0.78	66%	282,134	23,699	35,608	3,560	309,393	30,583	336,416
		（間伐率30%以上）	695	406,248	0.49	0.49	4%	2.22	2.22	6%	1.67	1.67	8%	1.39	1.39	9%	0.38	0.78	66%	374,768	31,480	41,782	4,178	410,426	40,624	446,872
		（間伐率30%未満 ）（チルホール使用）	496	891,609	0.35	0.35	4%	1.59	21.82	6%	1.19	1.19	8%	0.99	0.99	9%	0.38	0.78	66%	822,518	69,091	66,196	6,619	898,228	89,160	980,769
		（間伐率30%以上 ）（チルホール使用）	695	1,227,435	0.49	0.49	4%	2.22	30.58	6%	1.67	1.67	8%	1.39	1.39	9%	0.38	0.78	66%	1,132,321	95,114	84,663	8,466	1,235,901	122,743	1,350,178
	保育間伐（過密） 搬出、車両系、機械補正あり	（間伐率30%以上 ）	870	554,382	1.39	1.39	4%	2.78	2.78	6%	2.09	2.09	8%	1.74	1.74	9%	0.48	0.97	66%	511,423	42,959	53,907	5,390	559,772	55,438	609,820
		（間伐率30%以上 ）（チルホール使用）	870	1,582,313	1.39	1.39	4%	2.78	38.28	6%	2.09	2.09	8%	1.74	1.74	9%	0.48	0.97	66%	1,459,699	122,614	107,583	10,758	1,593,071	158,231	1,740,544
	列状保育間伐（過密） 搬出、車両系、機械補正あり	（間伐率30%以上 ）	870	494,489	0.61	0.61	4%	2.78	2.78	6%	2.09	2.09	8%	1.74	1.74	9%	0.38	0.78	66%	456,171	38,318	47,205	4,720	499,209	49,448	543,937
		（間伐率30%以上 ）（チルホール使用）	870	1,522,420	0.61	0.61	4%	2.78	38.28	6%	2.09	2.09	8%	1.74	1.74	9%	0.38	0.78	66%	1,404,447	117,973	100,881	10,088	1,532,508	152,242	1,674,662
	保育間伐 搬出、架線系 機械補正あり	（間伐率30%未満 ）	496	385,304	0.79	0.79	4%	1.59	1.59	6%	1.19	1.19	8%	0.99	0.99	9%	0.58	1.73	66%	355,447	29,857	56,145	5,614	390,918	38,530	423,834
		（間伐率30%以上 ）	695	496,352	1.11	1.11	4%	2.22	2.22	6%	1.67	1.67	8%	1.39	1.39	9%	0.58	1.73	66%	457,890	38,462	62,696	6,269	502,621	49,635	545,987
		（間伐率30%未満 ）（チルホール使用）	496	971,080	0.79	0.79	4%	1.59	21.82	6%	1.19	1.19	8%	0.99	0.99	9%	0.58	1.73	66%	895,831	75,249	86,733	8,673	979,753	97,108	1,068,188
		（間伐率30%以上）（チルホール使用）	695	1,317,540	1.11	1.11	4%	2.22	30.58	6%	1.67	1.67	8%	1.39	1.39	9%	0.58	1.73	66%	1,215,443	102,097	105,577	10,557	1,328,097	131,754	1,449,294
	列状保育間伐 搬出、架線系 機械補正あり	（間伐率30%未満）	496	337,200	0.35	0.35	4%	1.59	1.59	6%	1.19	1.19	8%	0.99	0.99	9%	0.46	1.38	66%	311,071	26,129	47,113	4,711	341,911	33,720	370,920
		（間伐率30%以上 ）	695	437,616	0.49	0.49	4%	2.22	2.22	6%	1.67	1.67	8%	1.39	1.39	9%	0.46	1.38	66%	403,705	33,911	53,287	5,328	442,944	43,761	481,377
		（間伐率30%未満 ）（チルホール使用）	496	922,977	0.35	0.35	4%	1.59	21.82	6%	1.19	1.19	8%	0.99	0.99	9%	0.46	1.38	66%	851,455	71,522	77,701	7,770	930,747	92,297	1,015,274
		（間伐率30%以上）（チルホール使用）	695	1,258,803	0.49	0.49	4%	2.22	30.58	6%	1.67	1.67	8%	1.39	1.39	9%	0.46	1.38	66%	1,161,258	97,545	96,168	9,616	1,268,419	125,880	1,384,683
	保育間伐（過密） 搬出、架線系、機械補正あり	（間伐率30%以上 ）	870	594,046	1.39	1.39	4%	2.78	2.78	6%	2.09	2.09	8%	1.74	1.74	9%	0.58	1.73	66%	548,013	46,033	68,455	6,845	600,891	59,404	653,450
		（間伐率30%以上 ）（チルホール使用）	870	1,621,977	1.39	1.39	4%	2.78	38.28	6%	2.09	2.09	8%	1.74	1.74	9%	0.58	1.73	66%	1,496,289	125,688	122,131	12,213	1,634,190	162,197	1,784,174
	列状保育間伐（過密） 搬出、架線系、機械補正あり	（間伐率30%以上 ）	870	525,857	0.61	0.61	4%	2.78	2.78	6%	2.09	2.09	8%	1.74	1.74	9%	0.46	1.38	66%	485,108	40,749	58,710	5,871	531,728	52,585	578,442
		（間伐率30%以上）（チルホール使用）	870	1,553,788	0.61	0.61	4%	2.78	38.28	6%	2.09	2.09	8%	1.74	1.74	9%	0.46	1.38	66%	1,433,384	120,404	112,386	11,238	1,565,026	155,378	1,709,166

4. 間伐及び更新伐事業標準単価表

（円）

区分	種類	種別	伐倒本数（本/ha）	標準単価（円）	直接費																共通仮設費(8.4%)(円)	諸雑費計(円)	直営消費税額(円)	税込標準単価（直営）(円)	請負消費税額(円)	税込標準単価（請負）(円)
					選木（伐倒と同時に行う場合は計上しない）			伐倒			枝払			玉切			集材			直接費合計(円)						
					特殊作業員	普通作業員	諸雑費	特殊作業員	普通作業員	諸雑費	特殊作業員	普通作業員	諸雑費	特殊作業員	普通作業員	諸雑費	特殊運転手	普通作業員	諸雑費							
育成単層林及び育成複層林共通	保育間伐 搬出、車両系 機械補正なし	（間伐率30%未満）	496	**350,210**	0.79	0.79	4%	1.59	1.59	6%	1.19	1.19	8%	0.99	0.99	9%	0.48	0.97	77%	323,072	27,138	45,812	4,581	**354,791**	35,021	**385,231**
		（間伐率30%以上）	695	**461,258**	1.11	1.11	4%	2.22	2.22	6%	1.67	1.67	8%	1.39	1.39	9%	0.48	0.97	77%	425,515	35,743	52,363	5,236	**466,494**	46,125	**507,383**
		（間伐率30%未満）（チルホール使用）	496	**935,986**	0.79	0.79	4%	1.59	21.82	6%	1.19	1.19	8%	0.99	0.99	9%	0.48	0.97	77%	863,456	72,530	76,400	7,640	**943,626**	93,598	**1,029,584**
		（間伐率30%以上）（チルホール使用）	695	**1,282,445**	1.11	1.11	4%	2.22	30.58	6%	1.67	1.67	8%	1.39	1.39	9%	0.48	0.97	77%	1,183,068	99,377	95,244	9,524	**1,291,969**	128,244	**1,410,689**
	列状保育間伐 搬出、車両系 機械補正なし	（間伐率30%未満 ）	496	**309,486**	0.35	0.35	4%	1.59	1.59	6%	1.19	1.19	8%	0.99	0.99	9%	0.38	0.78	77%	285,504	23,982	38,978	3,897	**313,383**	30,948	**340,434**
		（間伐率30%以上）	695	**409,901**	0.49	0.49	4%	2.22	2.22	6%	1.67	1.67	8%	1.39	1.39	9%	0.38	0.78	77%	378,138	31,763	45,152	4,515	**414,416**	40,990	**450,891**
		（間伐率30%未満 ）（チルホール使用）	496	**895,262**	0.35	0.35	4%	1.59	21.82	6%	1.19	1.19	8%	0.99	0.99	9%	0.38	0.78	77%	825,888	69,374	69,566	6,956	**902,218**	89,526	**984,788**
		（間伐率30%以上 ）（チルホール使用）	695	**1,231,089**	0.49	0.49	4%	2.22	30.58	6%	1.67	1.67	8%	1.39	1.39	9%	0.38	0.78	77%	1,135,691	95,398	88,033	8,803	**1,239,892**	123,108	**1,354,197**
	保育間伐（過密） 搬出、車両系、機械補正なし	（間伐率30%以上）	870	**558,951**	1.39	1.39	4%	2.78	2.78	6%	2.09	2.09	8%	1.74	1.74	9%	0.48	0.97	77%	515,638	43,313	58,122	5,812	**564,763**	55,895	**614,846**
		（間伐率30%以上）（チルホール使用）	870	**1,586,882**	1.39	1.39	4%	2.78	38.28	6%	2.09	2.09	8%	1.74	1.74	9%	0.48	0.97	77%	1,463,914	122,968	111,798	11,179	**1,598,061**	158,688	**1,745,570**
	列状保育間伐（過密） 搬出、車両系、機械補正なし	（間伐率30%以上）	870	**498,142**	0.61	0.61	4%	2.78	2.78	6%	2.09	2.09	8%	1.74	1.74	9%	0.38	0.78	77%	459,541	38,601	50,575	5,057	**503,199**	49,814	**547,956**
		（間伐率30%以上）（チルホール使用）	870	**1,526,073**	0.61	0.61	4%	2.78	38.28	6%	2.09	2.09	8%	1.74	1.74	9%	0.38	0.78	77%	1,407,817	118,256	104,251	10,425	**1,536,498**	152,607	**1,678,680**
	保育間伐 搬出、架線系 機械補正なし	（間伐率30%未満 ）	496	**394,464**	0.79	0.79	4%	1.59	1.59	6%	1.19	1.19	8%	0.99	0.99	9%	0.58	1.73	80%	363,897	30,567	64,595	6,459	**400,923**	39,446	**433,910**
		（間伐率30%以上）	695	**505,512**	1.11	1.11	4%	2.22	2.22	6%	1.67	1.67	8%	1.39	1.39	9%	0.58	1.73	80%	466,340	39,172	71,146	7,114	**512,626**	50,551	**556,063**
		（間伐率30%未満 ）（チルホール使用）	496	**980,240**	0.79	0.79	4%	1.59	21.82	6%	1.19	1.19	8%	0.99	0.99	9%	0.58	1.73	80%	904,281	75,959	95,183	9,518	**989,758**	98,024	**1,078,264**
		（間伐率30%以上）（チルホール使用）	695	**1,326,700**	1.11	1.11	4%	2.22	30.58	6%	1.67	1.67	8%	1.39	1.39	9%	0.58	1.73	80%	1,223,893	102,807	114,027	11,402	**1,338,102**	132,670	**1,459,370**
	列状保育間伐 搬出、架線系 機械補正なし	（間伐率30%未満 ）	496	**344,496**	0.35	0.35	4%	1.59	1.59	6%	1.19	1.19	8%	0.99	0.99	9%	0.46	1.38	80%	317,801	26,695	53,843	5,384	**349,880**	34,449	**378,945**
		（間伐率30%以上）	695	**444,911**	0.49	0.49	4%	2.22	2.22	6%	1.67	1.67	8%	1.39	1.39	9%	0.46	1.38	80%	410,435	34,476	60,017	6,001	**450,912**	44,491	**489,402**
		（間伐率30%未満 ）（チルホール使用）	496	**930,272**	0.35	0.35	4%	1.59	21.82	6%	1.19	1.19	8%	0.99	0.99	9%	0.46	1.38	80%	858,185	72,087	84,431	8,443	**938,715**	93,027	**1,023,299**
		（間伐率30%以上）（チルホール使用）	695	**1,266,098**	0.49	0.49	4%	2.22	30.58	6%	1.67	1.67	8%	1.39	1.39	9%	0.46	1.38	80%	1,167,988	98,110	102,898	10,289	**1,276,387**	126,609	**1,392,707**
	保育間伐（過密） 搬出、架線系、機械補正なし	（間伐率30%以上）	870	**603,205**	1.39	1.39	4%	2.78	2.78	6%	2.09	2.09	8%	1.74	1.74	9%	0.58	1.73	80%	556,463	46,742	76,905	7,690	**610,895**	60,320	**663,525**
		（間伐率30%以上）（チルホール使用）	870	**1,631,137**	1.39	1.39	4%	2.78	38.28	6%	2.09	2.09	8%	1.74	1.74	9%	0.58	1.73	80%	1,504,739	126,398	130,581	13,058	**1,644,195**	163,113	**1,794,250**
	列状保育間伐（過密） 搬出、架線系、機械補正なし	（間伐率30%以上）	870	**533,152**	0.61	0.61	4%	2.78	2.78	6%	2.09	2.09	8%	1.74	1.74	9%	0.46	1.38	80%	491,838	41,314	65,440	6,544	**539,696**	53,315	**586,467**
		（間伐率30%以上）（チルホール使用）	870	**1,561,083**	0.61	0.61	4%	2.78	38.28	6%	2.09	2.09	8%	1.74	1.74	9%	0.46	1.38	80%	1,440,114	120,969	119,116	11,911	**1,572,994**	156,108	**1,717,191**

4-1-1. 間伐及び更新伐事業標準単価表（チェーンソー造材）（国費を充当した事業により購入等した機械を使用する場合）

（円）

区分	種類	種別	伐倒本数（本/ha）	標準単価（円）	直接費 選木（伐倒と同時に行う場合は計上しない） 特殊作業員	普通作業員	諸雑費	伐倒 特殊作業員	普通作業員	諸雑費	造材（チェーンソー） 特殊作業員	普通作業員	諸雑費	集材 特殊運転手	普通作業員	諸雑費	直接費合計（円）	共通仮設費(8.4%)(円)	諸雑費計(円)	直営消費税額(円)	税込標準単価（直営）(円)	請負消費税額(円)	税込標準単価（請負）(円)
育成単層林及び	間伐 車輌系 間伐率30%未満 22cm未満	搬出材積 10 m3/ha以上 20 m3/ha未満	338	265,361	0.54	0.54	4%	1.42	1.42	6%	0.95	0.95	4%	0.65	1.28	66%	244,798	20,563	41,273	4,127	269,488	26,536	291,897
		搬出材積 20 m3/ha以上 30 m3/ha未満	338	363,482	0.54	0.54	4%	1.42	1.42	6%	1.58	1.58	4%	1.08	2.13	66%	335,316	28,166	64,932	6,493	369,975	36,348	399,830
		搬出材積 30 m3/ha以上 40 m3/ha未満	338	461,605	0.54	0.54	4%	1.42	1.42	6%	2.21	2.21	4%	1.51	2.98	66%	425,835	35,770	88,592	8,859	470,464	46,160	507,765
		搬出材積 40 m3/ha以上 50 m3/ha未満	338	559,726	0.54	0.54	4%	1.42	1.42	6%	2.84	2.84	4%	1.94	3.83	66%	516,353	43,373	112,251	11,225	570,951	55,972	615,698
		搬出材積 50 m3/ha以上 60 m3/ha未満	338	657,849	0.54	0.54	4%	1.42	1.42	6%	3.47	3.47	4%	2.37	4.68	66%	606,872	50,977	135,911	13,591	671,440	65,784	723,633
		搬出材積 60 m3/ha以上 70 m3/ha未満	338	755,970	0.54	0.54	4%	1.42	1.42	6%	4.10	4.10	4%	2.80	5.53	66%	697,390	58,580	159,570	15,957	771,927	75,597	831,567
		搬出材積 70 m3/ha以上 80 m3/ha未満	338	854,093	0.54	0.54	4%	1.42	1.42	6%	4.73	4.73	4%	3.23	6.38	66%	787,909	66,184	183,230	18,323	872,416	85,409	939,502
		搬出材積 80 m3/ha以上	338	952,214	0.54	0.54	4%	1.42	1.42	6%	5.36	5.36	4%	3.66	7.23	66%	878,427	73,787	206,889	20,688	972,902	95,221	1,047,435
	保育間伐（高齢級） 車輌系 間伐率30%未満 22cm未満 チルホール使用	搬出材積 10 m3/ha以上 20 m3/ha未満	338	664,661	0.54	0.54	4%	1.42	15.21	6%	0.95	0.95	4%	0.65	1.28	66%	613,156	51,505	62,123	6,212	670,873	66,466	731,127
		搬出材積 20 m3/ha以上 30 m3/ha未満	338	762,782	0.54	0.54	4%	1.42	15.21	6%	1.58	1.58	4%	1.08	2.13	66%	703,674	59,108	85,782	8,578	771,360	76,278	839,060
		搬出材積 30 m3/ha以上 40 m3/ha未満	338	860,905	0.54	0.54	4%	1.42	15.21	6%	2.21	2.21	4%	1.51	2.98	66%	794,193	66,712	109,442	10,944	871,849	86,090	946,995
		搬出材積 40 m3/ha以上 50 m3/ha未満	338	959,026	0.54	0.54	4%	1.42	15.21	6%	2.84	2.84	4%	1.94	3.83	66%	884,711	74,315	133,101	13,310	972,336	95,902	1,054,928
		搬出材積 50 m3/ha以上 60 m3/ha未満	338	1,057,149	0.54	0.54	4%	1.42	15.21	6%	3.47	3.47	4%	2.37	4.68	66%	975,230	81,919	156,761	15,676	1,072,825	105,714	1,162,863
		搬出材積 60 m3/ha以上 70 m3/ha未満	338	1,155,270	0.54	0.54	4%	1.42	15.21	6%	4.10	4.10	4%	2.80	5.53	66%	1,065,748	89,522	180,420	18,042	1,173,312	115,527	1,270,797
		搬出材積 70 m3/ha以上 80 m3/ha未満	338	1,253,393	0.54	0.54	4%	1.42	15.21	6%	4.73	4.73	4%	3.23	6.38	66%	1,156,267	97,126	204,080	20,408	1,273,801	125,339	1,378,732
		搬出材積 80 m3/ha以上	338	1,351,514	0.54	0.54	4%	1.42	15.21	6%	5.36	5.36	4%	3.66	7.23	66%	1,246,785	104,729	227,739	22,773	1,374,287	135,151	1,486,665
	間伐 車輌系 間伐率30%以上 22cm未満	搬出材積 10 m3/ha以上 20 m3/ha未満	474	312,676	0.76	0.76	4%	1.99	1.99	6%	0.95	0.95	4%	0.65	1.28	66%	288,447	24,229	43,526	4,352	317,028	31,267	343,943
		搬出材積 20 m3/ha以上 30 m3/ha未満	474	410,798	0.76	0.76	4%	1.99	1.99	6%	1.58	1.58	4%	1.08	2.13	66%	378,965	31,833	67,185	6,718	417,516	41,079	451,877
		搬出材積 30 m3/ha以上 40 m3/ha未満	474	508,920	0.76	0.76	4%	1.99	1.99	6%	2.21	2.21	4%	1.51	2.98	66%	469,484	39,436	90,845	9,084	518,004	50,892	559,812
		搬出材積 40 m3/ha以上 50 m3/ha未満	474	607,042	0.76	0.76	4%	1.99	1.99	6%	2.84	2.84	4%	1.94	3.83	66%	560,002	47,040	114,504	11,450	618,492	60,704	667,746
		搬出材積 50 m3/ha以上 60 m3/ha未満	474	705,164	0.76	0.76	4%	1.99	1.99	6%	3.47	3.47	4%	2.37	4.68	66%	650,521	54,643	138,164	13,816	718,980	70,516	775,680
		搬出材積 60 m3/ha以上 70 m3/ha未満	474	803,286	0.76	0.76	4%	1.99	1.99	6%	4.10	4.10	4%	2.80	5.53	66%	741,039	62,247	161,823	16,182	819,468	80,328	883,614
		搬出材積 70 m3/ha以上 80 m3/ha未満	474	901,408	0.76	0.76	4%	1.99	1.99	6%	4.73	4.73	4%	3.23	6.38	66%	831,558	69,850	185,483	18,548	919,956	90,140	991,548
		搬出材積 80 m3/ha以上	474	999,530	0.76	0.76	4%	1.99	1.99	6%	5.36	5.36	4%	3.66	7.23	66%	922,076	77,454	209,142	20,914	1,020,444	99,953	1,099,483
	保育間伐（高齢級） 車輌系 間伐率30%以上 22cm未満 チルホール使用	搬出材積 10 m3/ha以上 20 m3/ha未満	474	872,681	0.76	0.76	4%	1.99	21.33	6%	0.95	0.95	4%	0.65	1.28	66%	805,057	67,624	72,768	7,276	879,957	87,268	959,949
		搬出材積 20 m3/ha以上 30 m3/ha未満	474	970,803	0.76	0.76	4%	1.99	21.33	6%	1.58	1.58	4%	1.08	2.13	66%	895,575	75,228	96,427	9,642	980,445	97,080	1,067,883
		搬出材積 30 m3/ha以上 40 m3/ha未満	474	1,068,925	0.76	0.76	4%	1.99	21.33	6%	2.21	2.21	4%	1.51	2.98	66%	986,094	82,831	120,087	12,008	1,080,933	106,892	1,175,817
		搬出材積 40 m3/ha以上 50 m3/ha未満	474	1,167,047	0.76	0.76	4%	1.99	21.33	6%	2.84	2.84	4%	1.94	3.83	66%	1,076,612	90,435	143,746	14,374	1,181,421	116,704	1,283,751
		搬出材積 50 m3/ha以上 60 m3/ha未満	474	1,265,170	0.76	0.76	4%	1.99	21.33	6%	3.47	3.47	4%	2.37	4.68	66%	1,167,131	98,039	167,406	16,740	1,281,910	126,517	1,391,687
		搬出材積 60 m3/ha以上 70 m3/ha未満	474	1,363,291	0.76	0.76	4%	1.99	21.33	6%	4.10	4.10	4%	2.80	5.53	66%	1,257,649	105,642	191,065	19,106	1,382,397	136,329	1,499,620
		搬出材積 70 m3/ha以上 80 m3/ha未満	474	1,461,414	0.76	0.76	4%	1.99	21.33	6%	4.73	4.73	4%	3.23	6.38	66%	1,348,168	113,246	214,725	21,472	1,482,886	146,141	1,607,555
		搬出材積 80 m3/ha以上	474	1,559,535	0.76	0.76	4%	1.99	21.33	6%	5.36	5.36	4%	3.66	7.23	66%	1,438,686	120,849	238,384	23,838	1,583,373	155,953	1,715,488
	間伐 車輌系 間伐率30%未満 22cm以上28cm未満	搬出材積 10 m3/ha以上 20 m3/ha未満	240	224,148	0.38	0.38	4%	1.25	1.25	6%	0.78	0.78	4%	0.56	1.13	66%	206,779	17,369	35,835	3,583	227,731	22,414	246,562
		搬出材積 20 m3/ha以上 30 m3/ha未満	240	308,117	0.38	0.38	4%	1.25	1.25	6%	1.30	1.30	4%	0.93	1.88	66%	284,241	23,876	56,456	5,645	313,762	30,811	338,928
		搬出材積 30 m3/ha以上 40 m3/ha未満	240	392,087	0.38	0.38	4%	1.25	1.25	6%	1.82	1.82	4%	1.30	2.63	66%	361,704	30,383	77,078	7,707	399,794	39,208	431,295
		搬出材積 40 m3/ha以上 50 m3/ha未満	240	476,055	0.38	0.38	4%	1.25	1.25	6%	2.34	2.34	4%	1.67	3.38	66%	439,166	36,889	97,699	9,769	485,824	47,605	523,660
		搬出材積 50 m3/ha以上 60 m3/ha未満	240	560,025	0.38	0.38	4%	1.25	1.25	6%	2.86	2.86	4%	2.04	4.13	66%	516,629	43,396	118,321	11,832	571,857	56,002	616,027
		搬出材積 60 m3/ha以上 70 m3/ha未満	240	643,994	0.38	0.38	4%	1.25	1.25	6%	3.38	3.38	4%	2.41	4.88	66%	594,091	49,903	138,942	13,894	657,888	64,399	708,393
		搬出材積 70 m3/ha以上 80 m3/ha未満	240	727,963	0.38	0.38	4%	1.25	1.25	6%	3.90	3.90	4%	2.78	5.63	66%	671,553	56,410	159,563	15,956	743,919	72,796	800,759
		搬出材積 80 m3/ha以上	240	811,933	0.38	0.38	4%	1.25	1.25	6%	4.42	4.42	4%	3.15	6.38	66%	749,016	62,917	180,185	18,018	829,951	81,193	893,126
	保育間伐（高齢級） 車輌系 間伐率30%未満 22cm以上28cm未満 チルホール使用	搬出材積 10 m3/ha以上 20 m3/ha未満	240	507,625	0.38	0.38	4%	1.25	11.04	6%	0.78	0.78	4%	0.56	1.13	66%	468,289	39,336	50,637	5,063	512,688	50,762	558,387
		搬出材積 20 m3/ha以上 30 m3/ha未満	240	591,594	0.38	0.38	4%	1.25	11.04	6%	1.30	1.30	4%	0.93	1.88	66%	545,751	45,843	71,258	7,125	598,719	59,159	650,753
		搬出材積 30 m3/ha以上 40 m3/ha未満	240	675,563	0.38	0.38	4%	1.25	11.04	6%	1.82	1.82	4%	1.30	2.63	66%	623,214	52,349	91,880	9,188	684,751	67,556	743,119
		搬出材積 40 m3/ha以上 50 m3/ha未満	240	759,532	0.38	0.38	4%	1.25	11.04	6%	2.34	2.34	4%	1.67	3.38	66%	700,676	58,856	112,501	11,250	770,782	75,953	835,485
		搬出材積 50 m3/ha以上 60 m3/ha未満	240	843,502	0.38	0.38	4%	1.25	11.04	6%	2.86	2.86	4%	2.04	4.13	66%	778,139	65,363	133,123	13,312	856,814	84,350	927,852
		搬出材積 60 m3/ha以上 70 m3/ha未満	240	927,471	0.38	0.38	4%	1.25	11.04	6%	3.38	3.38	4%	2.41	4.88	66%	855,601	71,870	153,744	15,374	942,845	92,747	1,020,218
		搬出材積 70 m3/ha以上 80 m3/ha未満	240	1,011,440	0.38	0.38	4%	1.25	11.04	6%	3.90	3.90	4%	2.78	5.63	66%	933,063	78,377	174,365	17,436	1,028,876	101,144	1,112,584
		搬出材積 80 m3/ha以上	240	1,095,410	0.38	0.38	4%	1.25	11.04	6%	4.42	4.42	4%	3.15	6.38	66%	1,010,526	84,884	194,987	19,498	1,114,908	109,541	1,204,951

4-1-1. 間伐及び更新伐事業標準単価表（チェーンソー造材）（国費を充当した事業により購入等した機械を使用する場合）

（円）

区分	種類	種別			伐倒本数（本/ha）	標準単価（円）	直接費 選木（伐倒と同時に行う場合は計上しない） 特殊作業員	普通作業員	諸雑費	伐倒 特殊作業員	普通作業員	諸雑費	造材（チェーンソー） 特殊作業員	普通作業員	諸雑費	集材 特殊運転手	普通作業員	諸雑費	直接費合計（円）	共通仮設費(8.4%)(円)	諸雑費計(円)	直営消費税額(円)	税込標準単価（直営）(円)	請負消費税額(円)	税込標準単価（請負）(円)
育成複層林共通	間伐 車輌系 間伐率30%以上 22cm以上28cm未満	搬出材積	10 m3/ha以上	20 m3/ha未満	336	263,704	0.54	0.54	4%	1.75	1.75	6%	0.78	0.78	4%	0.56	1.13	66%	243,270	20,434	37,742	3,774	267,478	26,370	290,074
		搬出材積	20 m3/ha以上	30 m3/ha未満	336	347,673	0.54	0.54	4%	1.75	1.75	6%	1.30	1.30	4%	0.93	1.88	66%	320,732	26,941	58,363	5,836	353,509	34,767	382,440
		搬出材積	30 m3/ha以上	40 m3/ha未満	336	431,643	0.54	0.54	4%	1.75	1.75	6%	1.82	1.82	4%	1.30	2.63	66%	398,195	33,448	78,985	7,898	439,541	43,164	474,807
		搬出材積	40 m3/ha以上	50 m3/ha未満	336	515,612	0.54	0.54	4%	1.75	1.75	6%	2.34	2.34	4%	1.67	3.38	66%	475,657	39,955	99,606	9,960	525,572	51,561	567,173
		搬出材積	50 m3/ha以上	60 m3/ha未満	336	599,582	0.54	0.54	4%	1.75	1.75	6%	2.86	2.86	4%	2.04	4.13	66%	553,120	46,462	120,228	12,022	611,604	59,958	659,540
		搬出材積	60 m3/ha以上	70 m3/ha未満	336	683,550	0.54	0.54	4%	1.75	1.75	6%	3.38	3.38	4%	2.41	4.88	66%	630,582	52,968	140,849	14,084	697,634	68,355	751,905
		搬出材積	70 m3/ha以上	80 m3/ha未満	336	767,519	0.54	0.54	4%	1.75	1.75	6%	3.90	3.90	4%	2.78	5.63	66%	708,044	59,475	161,470	16,147	783,666	76,751	844,270
		搬出材積	80 m3/ha以上		336	851,489	0.54	0.54	4%	1.75	1.75	6%	4.42	4.42	4%	3.15	6.38	66%	785,507	65,982	182,092	18,209	869,698	85,148	936,637
	保育間伐（高齢級） 車輌系 間伐率30%以上 22cm以上28cm未満 チルホール使用	搬出材積	10 m3/ha以上	20 m3/ha未満	336	660,688	0.54	0.54	4%	1.75	15.46	6%	0.78	0.78	4%	0.56	1.13	66%	609,491	51,197	58,471	5,847	666,535	66,068	726,756
		搬出材積	20 m3/ha以上	30 m3/ha未満	336	744,657	0.54	0.54	4%	1.75	15.46	6%	1.30	1.30	4%	0.93	1.88	66%	686,953	57,704	79,092	7,909	752,566	74,465	819,122
		搬出材積	30 m3/ha以上	40 m3/ha未満	336	828,626	0.54	0.54	4%	1.75	15.46	6%	1.82	1.82	4%	1.30	2.63	66%	764,416	64,210	99,714	9,971	838,597	82,862	911,488
		搬出材積	40 m3/ha以上	50 m3/ha未満	336	912,595	0.54	0.54	4%	1.75	15.46	6%	2.34	2.34	4%	1.67	3.38	66%	841,878	70,717	120,335	12,033	924,628	91,259	1,003,854
		搬出材積	50 m3/ha以上	60 m3/ha未満	336	996,565	0.54	0.54	4%	1.75	15.46	6%	2.86	2.86	4%	2.04	4.13	66%	919,341	77,224	140,957	14,095	1,010,660	99,656	1,096,221
		搬出材積	60 m3/ha以上	70 m3/ha未満	336	1,080,534	0.54	0.54	4%	1.75	15.46	6%	3.38	3.38	4%	2.41	4.88	66%	996,803	83,731	161,578	16,157	1,096,691	108,053	1,188,587
		搬出材積	70 m3/ha以上	80 m3/ha未満	336	1,164,503	0.54	0.54	4%	1.75	15.46	6%	3.90	3.90	4%	2.78	5.63	66%	1,074,265	90,238	182,199	18,219	1,182,722	116,450	1,280,953
		搬出材積	80 m3/ha以上		336	1,248,473	0.54	0.54	4%	1.75	15.46	6%	4.42	4.42	4%	3.15	6.38	66%	1,151,728	96,745	202,821	20,282	1,268,755	124,847	1,373,320
	間伐 車輌系 間伐率30%未満 28cm以上	搬出材積	10 m3/ha以上	20 m3/ha未満	167	192,283	0.27	0.27	4%	1.05	1.05	6%	0.74	0.74	4%	0.48	0.98	66%	177,383	14,900	30,871	3,087	195,370	19,228	211,511
		搬出材積	20 m3/ha以上	30 m3/ha未満	167	267,345	0.27	0.27	4%	1.05	1.05	6%	1.23	1.23	4%	0.80	1.63	66%	246,629	20,716	48,813	4,881	272,226	26,734	294,079
		搬出材積	30 m3/ha以上	40 m3/ha未満	167	342,407	0.27	0.27	4%	1.05	1.05	6%	1.72	1.72	4%	1.12	2.28	66%	315,874	26,533	66,754	6,675	349,082	34,240	376,647
		搬出材積	40 m3/ha以上	50 m3/ha未満	167	417,470	0.27	0.27	4%	1.05	1.05	6%	2.21	2.21	4%	1.44	2.93	66%	385,120	32,350	84,696	8,469	425,939	41,747	459,217
		搬出材積	50 m3/ha以上	60 m3/ha未満	167	492,531	0.27	0.27	4%	1.05	1.05	6%	2.70	2.70	4%	1.76	3.58	66%	454,365	38,166	102,637	10,263	502,794	49,253	541,784
		搬出材積	60 m3/ha以上	70 m3/ha未満	167	567,594	0.27	0.27	4%	1.05	1.05	6%	3.19	3.19	4%	2.08	4.23	66%	523,611	43,983	120,579	12,057	579,651	56,759	624,353
		搬出材積	70 m3/ha以上	80 m3/ha未満	167	642,655	0.27	0.27	4%	1.05	1.05	6%	3.68	3.68	4%	2.40	4.88	66%	592,856	49,799	138,520	13,852	656,507	64,265	706,920
		搬出材積	80 m3/ha以上		167	717,718	0.27	0.27	4%	1.05	1.05	6%	4.17	4.17	4%	2.72	5.53	66%	662,102	55,616	156,462	15,646	733,364	71,771	789,489
	保育間伐（高齢級） 車輌系 間伐率30%未満 28cm以上 チルホール使用	搬出材積	10 m3/ha以上	20 m3/ha未満	167	389,761	0.27	0.27	4%	1.05	7.87	6%	0.74	0.74	4%	0.48	0.98	66%	359,559	30,202	41,183	4,118	393,879	38,976	428,737
		搬出材積	20 m3/ha以上	30 m3/ha未満	167	464,824	0.27	0.27	4%	1.05	7.87	6%	1.23	1.23	4%	0.80	1.63	66%	428,805	36,019	59,125	5,912	470,736	46,482	511,306
		搬出材積	30 m3/ha以上	40 m3/ha未満	167	539,886	0.27	0.27	4%	1.05	7.87	6%	1.72	1.72	4%	1.12	2.28	66%	498,050	41,836	77,066	7,706	547,592	53,988	593,874
		搬出材積	40 m3/ha以上	50 m3/ha未満	167	614,948	0.27	0.27	4%	1.05	7.87	6%	2.21	2.21	4%	1.44	2.93	66%	567,296	47,652	95,008	9,500	624,448	61,494	676,442
		搬出材積	50 m3/ha以上	60 m3/ha未満	167	690,010	0.27	0.27	4%	1.05	7.87	6%	2.70	2.70	4%	1.76	3.58	66%	636,541	53,469	112,949	11,294	701,304	69,001	759,011
		搬出材積	60 m3/ha以上	70 m3/ha未満	167	765,073	0.27	0.27	4%	1.05	7.87	6%	3.19	3.19	4%	2.08	4.23	66%	705,787	59,286	130,891	13,089	778,162	76,507	841,580
		搬出材積	70 m3/ha以上	80 m3/ha未満	167	840,134	0.27	0.27	4%	1.05	7.87	6%	3.68	3.68	4%	2.40	4.88	66%	775,032	65,102	148,832	14,883	855,017	84,013	924,147
		搬出材積	80 m3/ha以上		167	915,197	0.27	0.27	4%	1.05	7.87	6%	4.17	4.17	4%	2.72	5.53	66%	844,278	70,919	166,774	16,677	931,874	91,519	1,006,716
	間伐 車輌系 間伐率30%以上 28cm以上	搬出材積	10 m3/ha以上	20 m3/ha未満	233	223,478	0.37	0.37	4%	1.47	1.47	6%	0.74	0.74	4%	0.48	0.98	66%	206,161	17,317	32,401	3,240	226,718	22,347	245,825
		搬出材積	20 m3/ha以上	30 m3/ha未満	233	298,541	0.37	0.37	4%	1.47	1.47	6%	1.23	1.23	4%	0.80	1.63	66%	275,407	23,134	50,343	5,034	303,575	29,854	328,395
		搬出材積	30 m3/ha以上	40 m3/ha未満	233	373,602	0.37	0.37	4%	1.47	1.47	6%	1.72	1.72	4%	1.12	2.28	66%	344,652	28,950	68,284	6,828	380,430	37,360	410,962
		搬出材積	40 m3/ha以上	50 m3/ha未満	233	448,665	0.37	0.37	4%	1.47	1.47	6%	2.21	2.21	4%	1.44	2.93	66%	413,898	34,767	86,226	8,622	457,287	44,866	493,531
		搬出材積	50 m3/ha以上	60 m3/ha未満	233	523,727	0.37	0.37	4%	1.47	1.47	6%	2.70	2.70	4%	1.76	3.58	66%	483,143	40,584	104,167	10,416	534,143	52,372	576,099
		搬出材積	60 m3/ha以上	70 m3/ha未満	233	598,789	0.37	0.37	4%	1.47	1.47	6%	3.19	3.19	4%	2.08	4.23	66%	552,389	46,400	122,109	12,210	610,999	59,878	658,667
		搬出材積	70 m3/ha以上	80 m3/ha未満	233	673,851	0.37	0.37	4%	1.47	1.47	6%	3.68	3.68	4%	2.40	4.88	66%	621,634	52,217	140,050	14,005	687,856	67,385	741,236
		搬出材積	80 m3/ha以上		233	748,913	0.37	0.37	4%	1.47	1.47	6%	4.17	4.17	4%	2.72	5.53	66%	690,880	58,033	157,992	15,799	764,712	74,891	823,804
	保育間伐（高齢級） 車輌系 間伐率30%以上 28cm以上 チルホール使用	搬出材積	10 m3/ha以上	20 m3/ha未満	233	498,558	0.37	0.37	4%	1.47	10.97	6%	0.74	0.74	4%	0.48	0.98	66%	459,925	38,633	46,765	4,676	503,234	49,855	548,413
		搬出材積	20 m3/ha以上	30 m3/ha未満	233	573,621	0.37	0.37	4%	1.47	10.97	6%	1.23	1.23	4%	0.80	1.63	66%	529,171	44,450	64,707	6,470	580,091	57,362	630,983
		搬出材積	30 m3/ha以上	40 m3/ha未満	233	648,682	0.37	0.37	4%	1.47	10.97	6%	1.72	1.72	4%	1.12	2.28	66%	598,416	50,266	82,648	8,264	656,946	64,868	713,550
		搬出材積	40 m3/ha以上	50 m3/ha未満	233	723,745	0.37	0.37	4%	1.47	10.97	6%	2.21	2.21	4%	1.44	2.93	66%	667,662	56,083	100,590	10,059	733,804	72,374	796,119
		搬出材積	50 m3/ha以上	60 m3/ha未満	233	798,807	0.37	0.37	4%	1.47	10.97	6%	2.70	2.70	4%	1.76	3.58	66%	736,907	61,900	118,531	11,853	810,660	79,880	878,687
		搬出材積	60 m3/ha以上	70 m3/ha未満	233	873,869	0.37	0.37	4%	1.47	10.97	6%	3.19	3.19	4%	2.08	4.23	66%	806,153	67,716	136,473	13,647	887,516	87,386	961,255
		搬出材積	70 m3/ha以上	80 m3/ha未満	233	948,931	0.37	0.37	4%	1.47	10.97	6%	3.68	3.68	4%	2.40	4.88	66%	875,398	73,533	154,414	15,441	964,372	94,893	1,043,824
		搬出材積	80 m3/ha以上		233	1,023,994	0.37	0.37	4%	1.47	10.97	6%	4.17	4.17	4%	2.72	5.53	66%	944,644	79,350	172,356	17,235	1,041,229	102,399	1,126,393

4-1-1. 間伐及び更新伐事業標準単価表（チェーンソー造材）（国費を充当した事業により購入等した機械を使用する場合）

（円）

区分	種類	種別			伐倒本数（本/ha）	標準単価（円）	直接費 選木（伐倒と同時に行う場合は計上しない） 特殊作業員	普通作業員	諸雑費	伐倒 特殊作業員	普通作業員	諸雑費	造材（チェーンソー） 特殊作業員	普通作業員	諸雑費	集材 特殊運転手	普通作業員	諸雑費	直接費合計（円）	共通仮設費(8.4%)(円)	諸雑費計(円)	直営消費税額(円)	税込標準単価（直営）(円)	請負消費税額(円)	税込標準単価（請負）(円)
	間伐 架線系 間伐率30%未満 22cm未満	搬出材積	10 m3/ha以上	20 m3/ha未満	338	302,809	0.54	0.54	4%	1.42	1.42	6%	0.95	0.95	4%	0.69	2.06	66%	279,345	23,464	55,008	5,500	308,309	30,280	333,089
		搬出材積	20 m3/ha以上	30 m3/ha未満	338	426,071	0.54	0.54	4%	1.42	1.42	6%	1.58	1.58	4%	1.15	3.43	66%	393,055	33,016	87,888	8,788	434,859	42,607	468,678
		搬出材積	30 m3/ha以上	40 m3/ha未満	338	549,334	0.54	0.54	4%	1.42	1.42	6%	2.21	2.21	4%	1.61	4.80	66%	506,766	42,568	120,769	12,076	561,410	54,933	604,267
		搬出材積	40 m3/ha以上	50 m3/ha未満	338	672,595	0.54	0.54	4%	1.42	1.42	6%	2.84	2.84	4%	2.07	6.17	66%	620,476	52,119	153,649	15,364	687,959	67,259	739,854
		搬出材積	50 m3/ha以上	60 m3/ha未満	338	795,858	0.54	0.54	4%	1.42	1.42	6%	3.47	3.47	4%	2.53	7.54	66%	734,187	61,671	186,530	18,653	814,511	79,585	875,443
		搬出材積	60 m3/ha以上	70 m3/ha未満	338	919,120	0.54	0.54	4%	1.42	1.42	6%	4.10	4.10	4%	2.99	8.91	66%	847,897	71,223	219,410	21,941	941,061	91,912	1,011,032
		搬出材積	70 m3/ha以上	80 m3/ha未満	338	1,042,383	0.54	0.54	4%	1.42	1.42	6%	4.73	4.73	4%	3.45	10.28	66%	961,608	80,775	252,291	25,229	1,067,612	104,238	1,146,621
		搬出材積	80 m3/ha以上		338	1,165,644	0.54	0.54	4%	1.42	1.42	6%	5.36	5.36	4%	3.91	11.65	66%	1,075,318	90,326	285,171	28,517	1,194,161	116,564	1,282,208
	間伐 架線系 間伐率30%以上 22cm未満	搬出材積	10 m3/ha以上	20 m3/ha未満	474	350,125	0.76	0.76	4%	1.99	1.99	6%	0.95	0.95	4%	0.69	2.06	66%	322,994	27,131	57,261	5,726	355,851	35,012	385,137
		搬出材積	20 m3/ha以上	30 m3/ha未満	474	473,387	0.76	0.76	4%	1.99	1.99	6%	1.58	1.58	4%	1.15	3.43	66%	436,704	36,683	90,141	9,014	482,401	47,338	520,725
		搬出材積	30 m3/ha以上	40 m3/ha未満	474	596,649	0.76	0.76	4%	1.99	1.99	6%	2.21	2.21	4%	1.61	4.80	66%	550,415	46,234	123,022	12,302	608,951	59,664	656,313
		搬出材積	40 m3/ha以上	50 m3/ha未満	474	719,911	0.76	0.76	4%	1.99	1.99	6%	2.84	2.84	4%	2.07	6.17	66%	664,125	55,786	155,902	15,590	735,501	71,991	791,902
		搬出材積	50 m3/ha以上	60 m3/ha未満	474	843,174	0.76	0.76	4%	1.99	1.99	6%	3.47	3.47	4%	2.53	7.54	66%	777,836	65,338	188,783	18,878	862,052	84,317	927,491
		搬出材積	60 m3/ha以上	70 m3/ha未満	474	966,435	0.76	0.76	4%	1.99	1.99	6%	4.10	4.10	4%	2.99	8.91	66%	891,546	74,889	221,663	22,166	988,601	96,643	1,063,078
		搬出材積	70 m3/ha以上	80 m3/ha未満	474	1,089,698	0.76	0.76	4%	1.99	1.99	6%	4.73	4.73	4%	3.45	10.28	66%	1,005,257	84,441	254,544	25,454	1,115,152	108,969	1,198,667
		搬出材積	80 m3/ha以上		474	1,212,960	0.76	0.76	4%	1.99	1.99	6%	5.36	5.36	4%	3.91	11.65	66%	1,118,967	93,993	287,424	28,742	1,241,702	121,296	1,334,256
	間伐 架線系 間伐率30%未満 22cm以上28cm未満	搬出材積	10 m3/ha以上	20 m3/ha未満	240	245,327	0.38	0.38	4%	1.25	1.25	6%	0.78	0.78	4%	0.54	1.62	66%	226,317	19,010	43,603	4,360	249,687	24,532	269,859
		搬出材積	20 m3/ha以上	30 m3/ha未満	240	343,741	0.38	0.38	4%	1.25	1.25	6%	1.30	1.30	4%	0.90	2.70	66%	317,105	26,636	69,523	6,952	350,693	34,374	378,115
		搬出材積	30 m3/ha以上	40 m3/ha未満	240	442,154	0.38	0.38	4%	1.25	1.25	6%	1.82	1.82	4%	1.26	3.78	66%	407,892	34,262	95,442	9,544	451,698	44,215	486,369
		搬出材積	40 m3/ha以上	50 m3/ha未満	240	540,568	0.38	0.38	4%	1.25	1.25	6%	2.34	2.34	4%	1.62	4.86	66%	498,679	41,889	121,361	12,136	552,704	54,056	594,624
		搬出材積	50 m3/ha以上	60 m3/ha未満	240	638,981	0.38	0.38	4%	1.25	1.25	6%	2.86	2.86	4%	1.98	5.94	66%	589,466	49,515	147,280	14,728	653,709	63,898	702,879
		搬出材積	60 m3/ha以上	70 m3/ha未満	240	737,394	0.38	0.38	4%	1.25	1.25	6%	3.38	3.38	4%	2.34	7.02	66%	680,253	57,141	173,199	17,319	754,713	73,739	811,133
		搬出材積	70 m3/ha以上	80 m3/ha未満	240	835,808	0.38	0.38	4%	1.25	1.25	6%	3.90	3.90	4%	2.70	8.10	66%	771,041	64,767	199,119	19,911	855,719	83,580	919,388
		搬出材積	80 m3/ha以上		240	934,221	0.38	0.38	4%	1.25	1.25	6%	4.42	4.42	4%	3.06	9.18	66%	861,828	72,393	225,038	22,503	956,724	93,422	1,027,643
	間伐 架線系 間伐率30%以上 22cm以上28cm未満	搬出材積	10 m3/ha以上	20 m3/ha未満	336	284,883	0.54	0.54	4%	1.75	1.75	6%	0.78	0.78	4%	0.54	1.62	66%	262,808	22,075	45,510	4,551	289,434	28,488	313,371
		搬出材積	20 m3/ha以上	30 m3/ha未満	336	383,298	0.54	0.54	4%	1.75	1.75	6%	1.30	1.30	4%	0.90	2.70	66%	353,596	29,702	71,430	7,143	390,441	38,329	421,627
		搬出材積	30 m3/ha以上	40 m3/ha未満	336	481,711	0.54	0.54	4%	1.75	1.75	6%	1.82	1.82	4%	1.26	3.78	66%	444,383	37,328	97,349	9,734	491,445	48,171	529,882
		搬出材積	40 m3/ha以上	50 m3/ha未満	336	580,124	0.54	0.54	4%	1.75	1.75	6%	2.34	2.34	4%	1.62	4.86	66%	535,170	44,954	123,268	12,326	592,450	58,012	638,136
		搬出材積	50 m3/ha以上	60 m3/ha未満	336	678,537	0.54	0.54	4%	1.75	1.75	6%	2.86	2.86	4%	1.98	5.94	66%	625,957	52,580	149,187	14,918	693,455	67,853	746,390
		搬出材積	60 m3/ha以上	70 m3/ha未満	336	776,950	0.54	0.54	4%	1.75	1.75	6%	3.38	3.38	4%	2.34	7.02	66%	716,744	60,206	175,106	17,510	794,460	77,695	854,645
		搬出材積	70 m3/ha以上	80 m3/ha未満	336	875,364	0.54	0.54	4%	1.75	1.75	6%	3.90	3.90	4%	2.70	8.10	66%	807,532	67,832	201,026	20,102	895,466	87,536	962,900
		搬出材積	80 m3/ha以上		336	973,777	0.54	0.54	4%	1.75	1.75	6%	4.42	4.42	4%	3.06	9.18	66%	898,319	75,458	226,945	22,694	996,471	97,377	1,071,154
	間伐 架線系 間伐率30%未満 28cm以上	搬出材積	10 m3/ha以上	20 m3/ha未満	167	207,048	0.27	0.27	4%	1.05	1.05	6%	0.74	0.74	4%	0.45	1.34	66%	191,004	16,044	36,287	3,628	210,676	20,704	227,752
		搬出材積	20 m3/ha以上	30 m3/ha未満	167	291,952	0.27	0.27	4%	1.05	1.05	6%	1.23	1.23	4%	0.75	2.23	66%	269,329	22,623	57,838	5,783	297,735	29,195	321,147
		搬出材積	30 m3/ha以上	40 m3/ha未満	167	376,858	0.27	0.27	4%	1.05	1.05	6%	1.72	1.72	4%	1.05	3.12	66%	347,655	29,203	79,390	7,939	384,797	37,685	414,543
		搬出材積	40 m3/ha以上	50 m3/ha未満	167	461,763	0.27	0.27	4%	1.05	1.05	6%	2.21	2.21	4%	1.35	4.01	66%	425,981	35,782	100,942	10,094	471,857	46,176	507,939
		搬出材積	50 m3/ha以上	60 m3/ha未満	167	546,667	0.27	0.27	4%	1.05	1.05	6%	2.70	2.70	4%	1.65	4.90	66%	504,306	42,361	122,493	12,249	558,916	54,666	601,333
		搬出材積	60 m3/ha以上	70 m3/ha未満	167	631,573	0.27	0.27	4%	1.05	1.05	6%	3.19	3.19	4%	1.95	5.79	66%	582,632	48,941	144,045	14,404	645,977	63,157	694,730
		搬出材積	70 m3/ha以上	80 m3/ha未満	167	716,478	0.27	0.27	4%	1.05	1.05	6%	3.68	3.68	4%	2.25	6.68	66%	660,958	55,520	165,597	16,559	733,037	71,647	788,125
		搬出材積	80 m3/ha以上		167	801,382	0.27	0.27	4%	1.05	1.05	6%	4.17	4.17	4%	2.55	7.57	66%	739,283	62,099	187,148	18,714	820,096	80,138	881,520
	間伐 架線系 間伐率30%以上 28cm以上	搬出材積	10 m3/ha以上	20 m3/ha未満	233	238,243	0.37	0.37	4%	1.47	1.47	6%	0.74	0.74	4%	0.45	1.34	66%	219,782	18,461	37,817	3,781	242,024	23,824	262,067
		搬出材積	20 m3/ha以上	30 m3/ha未満	233	323,147	0.37	0.37	4%	1.47	1.47	6%	1.23	1.23	4%	0.75	2.23	66%	298,107	25,040	59,368	5,936	329,083	32,314	355,461
		搬出材積	30 m3/ha以上	40 m3/ha未満	233	408,053	0.37	0.37	4%	1.47	1.47	6%	1.72	1.72	4%	1.05	3.12	66%	376,433	31,620	80,920	8,092	416,145	40,805	448,858
		搬出材積	40 m3/ha以上	50 m3/ha未満	233	492,958	0.37	0.37	4%	1.47	1.47	6%	2.21	2.21	4%	1.35	4.01	66%	454,759	38,199	102,472	10,247	503,205	49,295	542,253
		搬出材積	50 m3/ha以上	60 m3/ha未満	233	577,863	0.37	0.37	4%	1.47	1.47	6%	2.70	2.70	4%	1.65	4.90	66%	533,084	44,779	124,023	12,402	590,265	57,786	635,649
		搬出材積	60 m3/ha以上	70 m3/ha未満	233	662,768	0.37	0.37	4%	1.47	1.47	6%	3.19	3.19	4%	1.95	5.79	66%	611,410	51,358	145,575	14,557	677,325	66,276	729,044
		搬出材積	70 m3/ha以上	80 m3/ha未満	233	747,673	0.37	0.37	4%	1.47	1.47	6%	3.68	3.68	4%	2.25	6.68	66%	689,736	57,937	167,127	16,712	764,385	74,767	822,440
		搬出材積	80 m3/ha以上		233	832,578	0.37	0.37	4%	1.47	1.47	6%	4.17	4.17	4%	2.55	7.57	66%	768,061	64,517	188,678	18,867	851,445	83,257	915,835

4-1-1. 間伐及び更新伐事業標準単価表（ﾁｪｰﾝｿｰ造材）（国費を充当した事業により購入等した機械を使用する場合）

（円）

区分	種類	種別			伐倒本数（本/ha）	標準単価（円）	直接費													共通仮設費(8.4%)(円)	諸雑費計(円)	直営消費税額(円)	税込標準単価（直営）(円)	請負消費税額(円)	税込標準単価（請負）(円)
							選木（伐倒と同時に行う場合は計上しない）			伐倒			造材（チェーンソー）			集材			直接費合計(円)						
							特殊作業員	普通作業員	諸雑費	特殊作業員	普通作業員	諸雑費	特殊作業員	普通作業員	諸雑費	特殊運転手	普通作業員	諸雑費							
	列状間伐 車輌系 間伐率30%未満 22cm未満	搬出材積	10 m3/ha以上	20 m3/ha未満	338	**228,568**	0.24	0.24	4%	1.42	1.42	6%	0.95	0.95	4%	0.51	1.02	66%	210,857	17,711	33,650	3,365	231,933	22,856	251,424
		搬出材積	20 m3/ha以上	30 m3/ha未満	338	**314,301**	0.24	0.24	4%	1.42	1.42	6%	1.58	1.58	4%	0.85	1.70	66%	289,946	24,355	52,765	5,276	319,577	31,430	345,731
		搬出材積	30 m3/ha以上	40 m3/ha未満	338	**400,035**	0.24	0.24	4%	1.42	1.42	6%	2.21	2.21	4%	1.19	2.38	66%	369,036	30,999	71,881	7,188	407,223	40,003	440,038
		搬出材積	40 m3/ha以上	50 m3/ha未満	338	**485,767**	0.24	0.24	4%	1.42	1.42	6%	2.84	2.84	4%	1.53	3.06	66%	448,125	37,642	90,996	9,099	494,866	48,576	534,343
		搬出材積	50 m3/ha以上	60 m3/ha未満	338	**571,501**	0.24	0.24	4%	1.42	1.42	6%	3.47	3.47	4%	1.87	3.74	66%	527,215	44,286	110,112	11,011	582,512	57,150	628,651
		搬出材積	60 m3/ha以上	70 m3/ha未満	338	**657,232**	0.24	0.24	4%	1.42	1.42	6%	4.10	4.10	4%	2.21	4.42	66%	606,303	50,929	129,226	12,922	670,154	65,723	722,955
		搬出材積	70 m3/ha以上	80 m3/ha未満	338	**742,966**	0.24	0.24	4%	1.42	1.42	6%	4.73	4.73	4%	2.55	5.10	66%	685,393	57,573	148,342	14,834	757,800	74,296	817,262
		搬出材積	80 m3/ha以上		338	**828,698**	0.24	0.24	4%	1.42	1.42	6%	5.36	5.36	4%	2.89	5.78	66%	764,482	64,216	167,457	16,745	845,443	82,869	911,567

4-1-1. 間伐及び更新伐事業標準単価表（チェーンソー造材）（国費を充当した事業により購入等した機械を使用する場合）

（円）

区分	種類	種別	伐倒本数（本/ha）	標準単価（円）	直接費 選木（伐倒と同時に行う場合は計上しない） 特殊作業員	普通作業員	諸雑費	伐倒 特殊作業員	普通作業員	諸雑費	造材（チェーンソー） 特殊作業員	普通作業員	諸雑費	集材 特殊運転手	普通作業員	諸雑費	直接費合計（円）	共通仮設費(8.4%)(円)	諸雑費計(円)	直営消費税額(円)	税込標準単価（直営）(円)	請負消費税額(円)	税込標準単価（請負）(円)
育成単層林及び育成複層林	列状保育間伐（高齢級） 車輌系 間伐率30%未満 22cm未満 チルホール使用	搬出材積 10 m3/ha以上 20 m3/ha未満	338	**627,869**	0.24	0.24	4%	1.42	15.21	6%	0.95	0.95	4%	0.51	1.02	66%	579,215	48,654	54,500	5,450	633,319	62,786	690,655
		搬出材積 20 m3/ha以上 30 m3/ha未満	338	**713,601**	0.24	0.24	4%	1.42	15.21	6%	1.58	1.58	4%	0.85	1.70	66%	658,304	55,297	73,615	7,361	720,962	71,360	784,961
		搬出材積 30 m3/ha以上 40 m3/ha未満	338	**799,335**	0.24	0.24	4%	1.42	15.21	6%	2.21	2.21	4%	1.19	2.38	66%	737,394	61,941	92,731	9,273	808,608	79,933	879,268
		搬出材積 40 m3/ha以上 50 m3/ha未満	338	**885,067**	0.24	0.24	4%	1.42	15.21	6%	2.84	2.84	4%	1.53	3.06	66%	816,483	68,584	111,846	11,184	896,251	88,506	973,573
		搬出材積 50 m3/ha以上 60 m3/ha未満	338	**970,801**	0.24	0.24	4%	1.42	15.21	6%	3.47	3.47	4%	1.87	3.74	66%	895,573	75,228	130,962	13,096	983,897	97,080	1,067,881
		搬出材積 60 m3/ha以上 70 m3/ha未満	338	**1,056,532**	0.24	0.24	4%	1.42	15.21	6%	4.10	4.10	4%	2.21	4.42	66%	974,661	81,871	150,076	15,007	1,071,539	105,653	1,162,185
		搬出材積 70 m3/ha以上 80 m3/ha未満	338	**1,142,266**	0.24	0.24	4%	1.42	15.21	6%	4.73	4.73	4%	2.55	5.10	66%	1,053,751	88,515	169,192	16,919	1,159,185	114,226	1,256,492
		搬出材積 80 m3/ha以上	338	**1,227,998**	0.24	0.24	4%	1.42	15.21	6%	5.36	5.36	4%	2.89	5.78	66%	1,132,840	95,158	188,307	18,830	1,246,828	122,799	1,350,797
	列状間伐 車輌系 間伐率30%以上 22cm未満	搬出材積 10 m3/ha以上 20 m3/ha未満	474	**268,204**	0.33	0.33	4%	1.99	1.99	6%	0.95	0.95	4%	0.51	1.02	66%	247,421	20,783	35,630	3,563	271,767	26,820	295,024
		搬出材積 20 m3/ha以上 30 m3/ha未満	474	**353,936**	0.33	0.33	4%	1.99	1.99	6%	1.58	1.58	4%	0.85	1.70	66%	326,510	27,426	54,745	5,474	359,410	35,393	389,329
		搬出材積 30 m3/ha以上 40 m3/ha未満	474	**439,670**	0.33	0.33	4%	1.99	1.99	6%	2.21	2.21	4%	1.19	2.38	66%	405,600	34,070	73,861	7,386	447,056	43,967	483,637
		搬出材積 40 m3/ha以上 50 m3/ha未満	474	**525,402**	0.33	0.33	4%	1.99	1.99	6%	2.84	2.84	4%	1.53	3.06	66%	484,689	40,713	92,976	9,297	534,699	52,540	577,942
		搬出材積 50 m3/ha以上 60 m3/ha未満	474	**611,136**	0.33	0.33	4%	1.99	1.99	6%	3.47	3.47	4%	1.87	3.74	66%	563,779	47,357	112,092	11,209	622,345	61,113	672,249
		搬出材積 60 m3/ha以上 70 m3/ha未満	474	**696,867**	0.33	0.33	4%	1.99	1.99	6%	4.10	4.10	4%	2.21	4.42	66%	642,867	54,000	131,206	13,120	709,987	69,686	766,553
		搬出材積 70 m3/ha以上 80 m3/ha未満	474	**782,601**	0.33	0.33	4%	1.99	1.99	6%	4.73	4.73	4%	2.55	5.10	66%	721,957	60,644	150,322	15,032	797,633	78,260	860,861
		搬出材積 80 m3/ha以上	474	**868,333**	0.33	0.33	4%	1.99	1.99	6%	5.36	5.36	4%	2.89	5.78	66%	801,046	67,287	169,437	16,943	885,276	86,833	955,166
	列状保育間伐（高齢級） 車輌系 間伐率30%以上 22cm未満 チルホール使用	搬出材積 10 m3/ha以上 20 m3/ha未満	474	**828,209**	0.33	0.33	4%	1.99	21.33	6%	0.95	0.95	4%	0.51	1.02	66%	764,031	64,178	64,872	6,487	834,696	82,820	911,029
		搬出材積 20 m3/ha以上 30 m3/ha未満	474	**913,942**	0.33	0.33	4%	1.99	21.33	6%	1.58	1.58	4%	0.85	1.70	66%	843,120	70,822	83,987	8,398	922,340	91,394	1,005,336
		搬出材積 30 m3/ha以上 40 m3/ha未満	474	**999,675**	0.33	0.33	4%	1.99	21.33	6%	2.21	2.21	4%	1.19	2.38	66%	922,210	77,465	103,103	10,310	1,009,985	99,967	1,099,642
		搬出材積 40 m3/ha以上 50 m3/ha未満	474	**1,085,408**	0.33	0.33	4%	1.99	21.33	6%	2.84	2.84	4%	1.53	3.06	66%	1,001,299	84,109	122,218	12,221	1,097,629	108,540	1,193,948
		搬出材積 50 m3/ha以上 60 m3/ha未満	474	**1,171,141**	0.33	0.33	4%	1.99	21.33	6%	3.47	3.47	4%	1.87	3.74	66%	1,080,389	90,752	141,334	14,133	1,185,274	117,114	1,288,255
		搬出材積 60 m3/ha以上 70 m3/ha未満	474	**1,256,873**	0.33	0.33	4%	1.99	21.33	6%	4.10	4.10	4%	2.21	4.42	66%	1,159,477	97,396	160,448	16,044	1,272,917	125,687	1,382,560
		搬出材積 70 m3/ha以上 80 m3/ha未満	474	**1,342,606**	0.33	0.33	4%	1.99	21.33	6%	4.73	4.73	4%	2.55	5.10	66%	1,238,567	104,039	179,564	17,956	1,360,562	134,260	1,476,866
		搬出材積 80 m3/ha以上	474	**1,428,339**	0.33	0.33	4%	1.99	21.33	6%	5.36	5.36	4%	2.89	5.78	66%	1,317,656	110,683	198,679	19,867	1,448,206	142,833	1,571,172
	列状間伐 車輌系 間伐率30%未満 22cm以上28cm未満	搬出材積 10 m3/ha以上 20 m3/ha未満	240	**195,593**	0.17	0.17	4%	1.25	1.25	6%	0.78	0.78	4%	0.45	0.90	66%	180,437	15,156	29,472	2,947	198,540	19,559	215,152
		搬出材積 20 m3/ha以上 30 m3/ha未満	240	**269,120**	0.17	0.17	4%	1.25	1.25	6%	1.30	1.30	4%	0.75	1.50	66%	248,266	20,854	46,263	4,626	273,746	26,912	296,032
		搬出材積 30 m3/ha以上 40 m3/ha未満	240	**342,646**	0.17	0.17	4%	1.25	1.25	6%	1.82	1.82	4%	1.05	2.10	66%	316,095	26,551	63,054	6,305	348,951	34,264	376,910
		搬出材積 40 m3/ha以上 50 m3/ha未満	240	**416,174**	0.17	0.17	4%	1.25	1.25	6%	2.34	2.34	4%	1.35	2.70	66%	383,925	32,249	79,846	7,984	424,158	41,617	457,791
		搬出材積 50 m3/ha以上 60 m3/ha未満	240	**489,701**	0.17	0.17	4%	1.25	1.25	6%	2.86	2.86	4%	1.65	3.30	66%	451,754	37,947	96,637	9,663	499,364	48,970	538,671
		搬出材積 60 m3/ha以上 70 m3/ha未満	240	**563,229**	0.17	0.17	4%	1.25	1.25	6%	3.38	3.38	4%	1.95	3.90	66%	519,584	43,645	113,429	11,342	574,571	56,322	619,551
		搬出材積 70 m3/ha以上 80 m3/ha未満	240	**636,755**	0.17	0.17	4%	1.25	1.25	6%	3.90	3.90	4%	2.25	4.50	66%	587,413	49,342	130,220	13,022	649,777	63,675	700,430
		搬出材積 80 m3/ha以上	240	**710,282**	0.17	0.17	4%	1.25	1.25	6%	4.42	4.42	4%	2.55	5.10	66%	655,242	55,040	147,011	14,701	724,983	71,028	781,310
	列状保育間伐（高齢級） 車輌系 間伐率30%未満 22cm以上28cm未満 チルホール使用	搬出材積 10 m3/ha以上 20 m3/ha未満	240	**479,070**	0.17	0.17	4%	1.25	11.04	6%	0.78	0.78	4%	0.45	0.90	66%	441,947	37,123	44,274	4,427	483,497	47,907	526,977
		搬出材積 20 m3/ha以上 30 m3/ha未満	240	**552,597**	0.17	0.17	4%	1.25	11.04	6%	1.30	1.30	4%	0.75	1.50	66%	509,776	42,821	61,065	6,106	558,703	55,259	607,856
		搬出材積 30 m3/ha以上 40 m3/ha未満	240	**626,123**	0.17	0.17	4%	1.25	11.04	6%	1.82	1.82	4%	1.05	2.10	66%	577,605	48,518	77,856	7,785	633,908	62,612	688,735
		搬出材積 40 m3/ha以上 50 m3/ha未満	240	**699,651**	0.17	0.17	4%	1.25	11.04	6%	2.34	2.34	4%	1.35	2.70	66%	645,435	54,216	94,648	9,464	709,115	69,965	769,616
		搬出材積 50 m3/ha以上 60 m3/ha未満	240	**773,178**	0.17	0.17	4%	1.25	11.04	6%	2.86	2.86	4%	1.65	3.30	66%	713,264	59,914	111,439	11,143	784,321	77,317	850,495
		搬出材積 60 m3/ha以上 70 m3/ha未満	240	**846,705**	0.17	0.17	4%	1.25	11.04	6%	3.38	3.38	4%	1.95	3.90	66%	781,094	65,611	128,231	12,823	859,528	84,670	931,375
		搬出材積 70 m3/ha以上 80 m3/ha未満	240	**920,232**	0.17	0.17	4%	1.25	11.04	6%	3.90	3.90	4%	2.25	4.50	66%	848,923	71,309	145,022	14,502	934,734	92,023	1,012,255
		搬出材積 80 m3/ha以上	240	**993,759**	0.17	0.17	4%	1.25	11.04	6%	4.42	4.42	4%	2.55	5.10	66%	916,752	77,007	161,813	16,181	1,009,940	99,375	1,093,134
	列状間伐 車輌系 間伐率30%以上 22cm以上28cm未満	搬出材積 10 m3/ha以上 20 m3/ha未満	336	**229,834**	0.24	0.24	4%	1.75	1.75	6%	0.78	0.78	4%	0.45	0.90	66%	212,024	17,810	31,191	3,119	232,953	22,983	252,817
		搬出材積 20 m3/ha以上 30 m3/ha未満	336	**303,360**	0.24	0.24	4%	1.75	1.75	6%	1.30	1.30	4%	0.75	1.50	66%	279,853	23,507	47,982	4,798	308,158	30,336	333,696
		搬出材積 30 m3/ha以上 40 m3/ha未満	336	**376,887**	0.24	0.24	4%	1.75	1.75	6%	1.82	1.82	4%	1.05	2.10	66%	347,682	29,205	64,773	6,477	383,364	37,688	414,575
		搬出材積 40 m3/ha以上 50 m3/ha未満	336	**450,415**	0.24	0.24	4%	1.75	1.75	6%	2.34	2.34	4%	1.35	2.70	66%	415,512	34,903	81,565	8,156	458,571	45,041	495,456
		搬出材積 50 m3/ha以上 60 m3/ha未満	336	**523,941**	0.24	0.24	4%	1.75	1.75	6%	2.86	2.86	4%	1.65	3.30	66%	483,341	40,600	98,356	9,835	533,776	52,394	576,335
		搬出材積 60 m3/ha以上 70 m3/ha未満	336	**597,469**	0.24	0.24	4%	1.75	1.75	6%	3.38	3.38	4%	1.95	3.90	66%	551,171	46,298	115,148	11,514	608,983	59,746	657,215
		搬出材積 70 m3/ha以上 80 m3/ha未満	336	**670,996**	0.24	0.24	4%	1.75	1.75	6%	3.90	3.90	4%	2.25	4.50	66%	619,000	51,996	131,939	13,193	684,189	67,099	738,095
		搬出材積 80 m3/ha以上	336	**744,522**	0.24	0.24	4%	1.75	1.75	6%	4.42	4.42	4%	2.55	5.10	66%	686,829	57,693	148,730	14,873	759,395	74,452	818,974

4-1-1. 間伐及び更新伐事業標準単価表（チェーンソー造材）（国費を充当した事業により購入等した機械を使用する場合）

（円）

区分	種類	種別			伐倒本数（本/ha）	標準単価（円）	直接費 選木（伐倒と同時に行う場合は計上しない） 特殊作業員	普通作業員	諸雑費	伐倒 特殊作業員	普通作業員	諸雑費	造材（チェーンソー） 特殊作業員	普通作業員	諸雑費	集材 特殊運転手	普通作業員	諸雑費	直接費合計（円）	共通仮設費(8.4%)(円)	諸雑費計(円)	直営消費税額(円)	税込標準単価（直営）(円)	請負消費税額(円)	税込標準単価（請負）(円)
共通	列状保育間伐（高齢級） 車輌系 間伐率30%以上 22cm以上28cm未満 チルホール使用	搬出材積	10 m3/ha以上	20 m3/ha未満	336	**626,817**	0.24	0.24	4%	1.75	15.46	6%	0.78	0.78	4%	0.45	0.90	66%	578,245	48,572	51,920	5,192	632,009	62,681	689,498
		搬出材積	20 m3/ha以上	30 m3/ha未満	336	**700,344**	0.24	0.24	4%	1.75	15.46	6%	1.30	1.30	4%	0.75	1.50	66%	646,074	54,270	68,711	6,871	707,215	70,034	770,378
		搬出材積	30 m3/ha以上	40 m3/ha未満	336	**773,870**	0.24	0.24	4%	1.75	15.46	6%	1.82	1.82	4%	1.05	2.10	66%	713,903	59,967	85,502	8,550	782,420	77,387	851,257
		搬出材積	40 m3/ha以上	50 m3/ha未満	336	**847,398**	0.24	0.24	4%	1.75	15.46	6%	2.34	2.34	4%	1.35	2.70	66%	781,733	65,665	102,294	10,229	857,627	84,739	932,137
		搬出材積	50 m3/ha以上	60 m3/ha未満	336	**920,925**	0.24	0.24	4%	1.75	15.46	6%	2.86	2.86	4%	1.65	3.30	66%	849,562	71,363	119,085	11,908	932,833	92,092	1,013,017
		搬出材積	60 m3/ha以上	70 m3/ha未満	336	**994,452**	0.24	0.24	4%	1.75	15.46	6%	3.38	3.38	4%	1.95	3.90	66%	917,392	77,060	135,877	13,587	1,008,039	99,445	1,093,897
		搬出材積	70 m3/ha以上	80 m3/ha未満	336	**1,067,979**	0.24	0.24	4%	1.75	15.46	6%	3.90	3.90	4%	2.25	4.50	66%	985,221	82,758	152,668	15,266	1,083,245	106,797	1,174,776
		搬出材積	80 m3/ha以上		336	**1,141,506**	0.24	0.24	4%	1.75	15.46	6%	4.42	4.42	4%	2.55	5.10	66%	1,053,050	88,456	169,459	16,945	1,158,451	114,150	1,255,656
	列状間伐 車輌系 間伐率30%未満 28cm以上	搬出材積	10 m3/ha以上	20 m3/ha未満	167	**169,673**	0.12	0.12	4%	1.05	1.05	6%	0.74	0.74	4%	0.39	0.78	66%	156,525	13,148	25,514	2,551	172,224	16,967	186,640
		搬出材積	20 m3/ha以上	30 m3/ha未満	167	**235,720**	0.12	0.12	4%	1.05	1.05	6%	1.23	1.23	4%	0.65	1.30	66%	217,454	18,266	40,149	4,014	239,734	23,572	259,292
		搬出材積	30 m3/ha以上	40 m3/ha未満	167	**301,767**	0.12	0.12	4%	1.05	1.05	6%	1.72	1.72	4%	0.91	1.82	66%	278,383	23,384	54,784	5,478	307,245	30,176	331,943
		搬出材積	40 m3/ha以上	50 m3/ha未満	167	**367,814**	0.12	0.12	4%	1.05	1.05	6%	2.21	2.21	4%	1.17	2.34	66%	339,312	28,502	69,419	6,941	374,755	36,781	404,595
		搬出材積	50 m3/ha以上	60 m3/ha未満	167	**433,861**	0.12	0.12	4%	1.05	1.05	6%	2.70	2.70	4%	1.43	2.86	66%	400,241	33,620	84,054	8,405	442,266	43,386	477,247
		搬出材積	60 m3/ha以上	70 m3/ha未満	167	**499,908**	0.12	0.12	4%	1.05	1.05	6%	3.19	3.19	4%	1.69	3.38	66%	461,170	38,738	98,689	9,868	509,776	49,990	549,898
		搬出材積	70 m3/ha以上	80 m3/ha未満	167	**565,955**	0.12	0.12	4%	1.05	1.05	6%	3.68	3.68	4%	1.95	3.90	66%	522,099	43,856	113,324	11,332	577,287	56,595	622,550
		搬出材積	80 m3/ha以上		167	**632,001**	0.12	0.12	4%	1.05	1.05	6%	4.17	4.17	4%	2.21	4.42	66%	583,027	48,974	127,958	12,795	644,796	63,200	695,201
	列状保育間伐（高齢級） 車輌系 間伐率30%未満 28cm以上 チルホール使用	搬出材積	10 m3/ha以上	20 m3/ha未満	167	**367,151**	0.12	0.12	4%	1.05	7.87	6%	0.74	0.74	4%	0.39	0.78	66%	338,701	28,450	35,826	3,582	370,733	36,715	403,866
		搬出材積	20 m3/ha以上	30 m3/ha未満	167	**433,198**	0.12	0.12	4%	1.05	7.87	6%	1.23	1.23	4%	0.65	1.30	66%	399,630	33,568	50,461	5,046	438,244	43,319	476,517
		搬出材積	30 m3/ha以上	40 m3/ha未満	167	**499,245**	0.12	0.12	4%	1.05	7.87	6%	1.72	1.72	4%	0.91	1.82	66%	460,559	38,686	65,096	6,509	505,754	49,924	549,169
		搬出材積	40 m3/ha以上	50 m3/ha未満	167	**565,292**	0.12	0.12	4%	1.05	7.87	6%	2.21	2.21	4%	1.17	2.34	66%	521,488	43,804	79,731	7,973	573,265	56,529	621,821
		搬出材積	50 m3/ha以上	60 m3/ha未満	167	**631,340**	0.12	0.12	4%	1.05	7.87	6%	2.70	2.70	4%	1.43	2.86	66%	582,417	48,923	94,366	9,436	640,776	63,134	694,474
		搬出材積	60 m3/ha以上	70 m3/ha未満	167	**697,387**	0.12	0.12	4%	1.05	7.87	6%	3.19	3.19	4%	1.69	3.38	66%	643,346	54,041	109,001	10,900	708,287	69,738	767,125
		搬出材積	70 m3/ha以上	80 m3/ha未満	167	**763,434**	0.12	0.12	4%	1.05	7.87	6%	3.68	3.68	4%	1.95	3.90	66%	704,275	59,159	123,636	12,363	775,797	76,343	839,777
		搬出材積	80 m3/ha以上		167	**829,480**	0.12	0.12	4%	1.05	7.87	6%	4.17	4.17	4%	2.21	4.42	66%	765,203	64,277	138,270	13,827	843,307	82,948	912,428
	列状間伐 車輌系 間伐率30%以上 28cm以上	搬出材積	10 m3/ha以上	20 m3/ha未満	233	**197,323**	0.16	0.16	4%	1.47	1.47	6%	0.74	0.74	4%	0.39	0.78	66%	182,033	15,290	26,918	2,691	200,014	19,732	217,055
		搬出材積	20 m3/ha以上	30 m3/ha未満	233	**263,370**	0.16	0.16	4%	1.47	1.47	6%	1.23	1.23	4%	0.65	1.30	66%	242,962	20,408	41,553	4,155	267,525	26,337	289,707
		搬出材積	30 m3/ha以上	40 m3/ha未満	233	**329,417**	0.16	0.16	4%	1.47	1.47	6%	1.72	1.72	4%	0.91	1.82	66%	303,891	25,526	56,188	5,618	335,035	32,941	362,358
		搬出材積	40 m3/ha以上	50 m3/ha未満	233	**395,464**	0.16	0.16	4%	1.47	1.47	6%	2.21	2.21	4%	1.17	2.34	66%	364,820	30,644	70,823	7,082	402,546	39,546	435,010
		搬出材積	50 m3/ha以上	60 m3/ha未満	233	**461,511**	0.16	0.16	4%	1.47	1.47	6%	2.70	2.70	4%	1.43	2.86	66%	425,749	35,762	85,458	8,545	470,056	46,151	507,662
		搬出材積	60 m3/ha以上	70 m3/ha未満	233	**527,558**	0.16	0.16	4%	1.47	1.47	6%	3.19	3.19	4%	1.69	3.38	66%	486,678	40,880	100,093	10,009	537,567	52,755	580,313
		搬出材積	70 m3/ha以上	80 m3/ha未満	233	**593,605**	0.16	0.16	4%	1.47	1.47	6%	3.68	3.68	4%	1.95	3.90	66%	547,607	45,998	114,728	11,472	605,077	59,360	652,965
		搬出材積	80 m3/ha以上		233	**659,651**	0.16	0.16	4%	1.47	1.47	6%	4.17	4.17	4%	2.21	4.42	66%	608,535	51,116	129,362	12,936	672,587	65,965	725,616
	列状保育間伐（高齢級） 車輌系 間伐率30%以上 28cm以上 チルホール使用	搬出材積	10 m3/ha以上	20 m3/ha未満	233	**472,403**	0.16	0.16	4%	1.47	10.97	6%	0.74	0.74	4%	0.39	0.78	66%	435,797	36,606	41,282	4,128	476,531	47,240	519,643
		搬出材積	20 m3/ha以上	30 m3/ha未満	233	**538,450**	0.16	0.16	4%	1.47	10.97	6%	1.23	1.23	4%	0.65	1.30	66%	496,726	41,724	55,917	5,591	544,041	53,845	592,295
		搬出材積	30 m3/ha以上	40 m3/ha未満	233	**604,498**	0.16	0.16	4%	1.47	10.97	6%	1.72	1.72	4%	0.91	1.82	66%	557,655	46,843	70,552	7,055	611,553	60,449	664,947
		搬出材積	40 m3/ha以上	50 m3/ha未満	233	**670,545**	0.16	0.16	4%	1.47	10.97	6%	2.21	2.21	4%	1.17	2.34	66%	618,584	51,961	85,187	8,518	679,063	67,054	737,599
		搬出材積	50 m3/ha以上	60 m3/ha未満	233	**736,592**	0.16	0.16	4%	1.47	10.97	6%	2.70	2.70	4%	1.43	2.86	66%	679,513	57,079	99,822	9,982	746,574	73,659	810,251
		搬出材積	60 m3/ha以上	70 m3/ha未満	233	**802,639**	0.16	0.16	4%	1.47	10.97	6%	3.19	3.19	4%	1.69	3.38	66%	740,442	62,197	114,457	11,445	814,084	80,263	882,902
		搬出材積	70 m3/ha以上	80 m3/ha未満	233	**868,686**	0.16	0.16	4%	1.47	10.97	6%	3.68	3.68	4%	1.95	3.90	66%	801,371	67,315	129,092	12,909	881,595	86,868	955,554
		搬出材積	80 m3/ha以上		233	**934,732**	0.16	0.16	4%	1.47	10.97	6%	4.17	4.17	4%	2.21	4.42	66%	862,299	72,433	143,726	14,372	949,104	93,473	1,028,205

4-1-1. 間伐及び更新伐事業標準単価表（チェーンソー造材）（国費を充当した事業により購入等した機械を使用する場合）

（円）

区分	種類	種別	伐倒本数（本/ha）	標準単価（円）	直接費 選木（伐倒と同時に行う場合は計上しない） 特殊作業員	普通作業員	諸雑費	伐倒 特殊作業員	普通作業員	諸雑費	造材（チェーンソー） 特殊作業員	普通作業員	諸雑費	集材 特殊運転手	普通作業員	諸雑費	直接費合計（円）	共通仮設費(8.4%)(円)	諸雑費計(円)	直営消費税額(円)	税込標準単価（直営）(円)	請負消費税額(円)	税込標準単価（請負）(円)
育成単層林及び育成複層林共通	間伐（初回 7齢級以下）車輌系 間伐率30%未満 22cm未満	搬出材積 10 m3/ha以上 20 m3/ha未満	338	228,568	0.24	0.24	4%	1.42	1.42	6%	0.95	0.95	4%	0.51	1.02	66%	210,857	17,711	33,650	3,365	231,933	22,856	251,424
		搬出材積 20 m3/ha以上 30 m3/ha未満	338	314,301	0.24	0.24	4%	1.42	1.42	6%	1.58	1.58	4%	0.85	1.70	66%	289,946	24,355	52,765	5,276	319,577	31,430	345,731
		搬出材積 30 m3/ha以上 40 m3/ha未満	338	400,035	0.24	0.24	4%	1.42	1.42	6%	2.21	2.21	4%	1.19	2.38	66%	369,036	30,999	71,881	7,188	407,223	40,003	440,038
		搬出材積 40 m3/ha以上 50 m3/ha未満	338	485,767	0.24	0.24	4%	1.42	1.42	6%	2.84	2.84	4%	1.53	3.06	66%	448,125	37,642	90,996	9,099	494,866	48,576	534,343
		搬出材積 50 m3/ha以上 60 m3/ha未満	338	571,501	0.24	0.24	4%	1.42	1.42	6%	3.47	3.47	4%	1.87	3.74	66%	527,215	44,286	110,112	11,011	582,512	57,150	628,651
		搬出材積 60 m3/ha以上 70 m3/ha未満	338	657,232	0.24	0.24	4%	1.42	1.42	6%	4.10	4.10	4%	2.21	4.42	66%	606,303	50,929	129,226	12,922	670,154	65,723	722,955
		搬出材積 70 m3/ha以上 80 m3/ha未満	338	742,966	0.24	0.24	4%	1.42	1.42	6%	4.73	4.73	4%	2.55	5.10	66%	685,393	57,573	148,342	14,834	757,800	74,296	817,262
		搬出材積 80 m3/ha以上	338	828,698	0.24	0.24	4%	1.42	1.42	6%	5.36	5.36	4%	2.89	5.78	66%	764,482	64,216	167,457	16,745	845,443	82,869	911,567
	間伐（初回 7齢級以下）車輌系 間伐率30%以上 22cm未満	搬出材積 10 m3/ha以上 20 m3/ha未満	474	268,204	0.33	0.33	4%	1.99	1.99	6%	0.95	0.95	4%	0.51	1.02	66%	247,421	20,783	35,630	3,563	271,767	26,820	295,024
		搬出材積 20 m3/ha以上 30 m3/ha未満	474	353,936	0.33	0.33	4%	1.99	1.99	6%	1.58	1.58	4%	0.85	1.70	66%	326,510	27,426	54,745	5,474	359,410	35,393	389,329
		搬出材積 30 m3/ha以上 40 m3/ha未満	474	439,670	0.33	0.33	4%	1.99	1.99	6%	2.21	2.21	4%	1.19	2.38	66%	405,600	34,070	73,861	7,386	447,056	43,967	483,637
		搬出材積 40 m3/ha以上 50 m3/ha未満	474	525,402	0.33	0.33	4%	1.99	1.99	6%	2.84	2.84	4%	1.53	3.06	66%	484,689	40,713	92,976	9,297	534,699	52,540	577,942
		搬出材積 50 m3/ha以上 60 m3/ha未満	474	611,136	0.33	0.33	4%	1.99	1.99	6%	3.47	3.47	4%	1.87	3.74	66%	563,779	47,357	112,092	11,209	622,345	61,113	672,249
		搬出材積 60 m3/ha以上 70 m3/ha未満	474	696,867	0.33	0.33	4%	1.99	1.99	6%	4.10	4.10	4%	2.21	4.42	66%	642,867	54,000	131,206	13,120	709,987	69,686	766,553
		搬出材積 70 m3/ha以上 80 m3/ha未満	474	782,601	0.33	0.33	4%	1.99	1.99	6%	4.73	4.73	4%	2.55	5.10	66%	721,957	60,644	150,322	15,032	797,633	78,260	860,861
		搬出材積 80 m3/ha以上	474	868,333	0.33	0.33	4%	1.99	1.99	6%	5.36	5.36	4%	2.89	5.78	66%	801,046	67,287	169,437	16,943	885,276	86,833	955,166
	間伐（初回 7齢級以下）車輌系 間伐率30%未満 22cm以上28cm未満	搬出材積 10 m3/ha以上 20 m3/ha未満	240	195,593	0.17	0.17	4%	1.25	1.25	6%	0.78	0.78	4%	0.45	0.90	66%	180,437	15,156	29,472	2,947	198,540	19,559	215,152
		搬出材積 20 m3/ha以上 30 m3/ha未満	240	269,120	0.17	0.17	4%	1.25	1.25	6%	1.30	1.30	4%	0.75	1.50	66%	248,266	20,854	46,263	4,626	273,746	26,912	296,032
		搬出材積 30 m3/ha以上 40 m3/ha未満	240	342,646	0.17	0.17	4%	1.25	1.25	6%	1.82	1.82	4%	1.05	2.10	66%	316,095	26,551	63,054	6,305	348,951	34,264	376,910
		搬出材積 40 m3/ha以上 50 m3/ha未満	240	416,174	0.17	0.17	4%	1.25	1.25	6%	2.34	2.34	4%	1.35	2.70	66%	383,925	32,249	79,846	7,984	424,158	41,617	457,791
		搬出材積 50 m3/ha以上 60 m3/ha未満	240	489,701	0.17	0.17	4%	1.25	1.25	6%	2.86	2.86	4%	1.65	3.30	66%	451,754	37,947	96,637	9,663	499,364	48,970	538,671
		搬出材積 60 m3/ha以上 70 m3/ha未満	240	563,229	0.17	0.17	4%	1.25	1.25	6%	3.38	3.38	4%	1.95	3.90	66%	519,584	43,645	113,429	11,342	574,571	56,322	619,551
		搬出材積 70 m3/ha以上 80 m3/ha未満	240	636,755	0.17	0.17	4%	1.25	1.25	6%	3.90	3.90	4%	2.25	4.50	66%	587,413	49,342	130,220	13,022	649,777	63,675	700,430
		搬出材積 80 m3/ha以上	240	710,282	0.17	0.17	4%	1.25	1.25	6%	4.42	4.42	4%	2.55	5.10	66%	655,242	55,040	147,011	14,701	724,983	71,028	781,310
	間伐（初回 7齢級以下）車輌系 間伐率30%以上 22cm以上28cm未満	搬出材積 10 m3/ha以上 20 m3/ha未満	336	229,834	0.24	0.24	4%	1.75	1.75	6%	0.78	0.78	4%	0.45	0.90	66%	212,024	17,810	31,191	3,119	232,953	22,983	252,817
		搬出材積 20 m3/ha以上 30 m3/ha未満	336	303,360	0.24	0.24	4%	1.75	1.75	6%	1.30	1.30	4%	0.75	1.50	66%	279,853	23,507	47,982	4,798	308,158	30,336	333,696
		搬出材積 30 m3/ha以上 40 m3/ha未満	336	376,887	0.24	0.24	4%	1.75	1.75	6%	1.82	1.82	4%	1.05	2.10	66%	347,682	29,205	64,773	6,477	383,364	37,688	414,575
		搬出材積 40 m3/ha以上 50 m3/ha未満	336	450,415	0.24	0.24	4%	1.75	1.75	6%	2.34	2.34	4%	1.35	2.70	66%	415,512	34,903	81,565	8,156	458,571	45,041	495,456
		搬出材積 50 m3/ha以上 60 m3/ha未満	336	523,941	0.24	0.24	4%	1.75	1.75	6%	2.86	2.86	4%	1.65	3.30	66%	483,341	40,600	98,356	9,835	533,776	52,394	576,335
		搬出材積 60 m3/ha以上 70 m3/ha未満	336	597,469	0.24	0.24	4%	1.75	1.75	6%	3.38	3.38	4%	1.95	3.90	66%	551,171	46,298	115,148	11,514	608,983	59,746	657,215
		搬出材積 70 m3/ha以上 80 m3/ha未満	336	670,996	0.24	0.24	4%	1.75	1.75	6%	3.90	3.90	4%	2.25	4.50	66%	619,000	51,996	131,939	13,193	684,189	67,099	738,095
		搬出材積 80 m3/ha以上	336	744,522	0.24	0.24	4%	1.75	1.75	6%	4.42	4.42	4%	2.55	5.10	66%	686,829	57,693	148,730	14,873	759,395	74,452	818,974
	間伐（初回 7齢級以下）車輌系 間伐率30%未満 28cm以上	搬出材積 10 m3/ha以上 20 m3/ha未満	167	169,673	0.12	0.12	4%	1.05	1.05	6%	0.74	0.74	4%	0.39	0.78	66%	156,525	13,148	25,514	2,551	172,224	16,967	186,640
		搬出材積 20 m3/ha以上 30 m3/ha未満	167	235,720	0.12	0.12	4%	1.05	1.05	6%	1.23	1.23	4%	0.65	1.30	66%	217,454	18,266	40,149	4,014	239,734	23,572	259,292
		搬出材積 30 m3/ha以上 40 m3/ha未満	167	301,767	0.12	0.12	4%	1.05	1.05	6%	1.72	1.72	4%	0.91	1.82	66%	278,383	23,384	54,784	5,478	307,245	30,176	331,943
		搬出材積 40 m3/ha以上 50 m3/ha未満	167	367,814	0.12	0.12	4%	1.05	1.05	6%	2.21	2.21	4%	1.17	2.34	66%	339,312	28,502	69,419	6,941	374,755	36,781	404,595
		搬出材積 50 m3/ha以上 60 m3/ha未満	167	433,861	0.12	0.12	4%	1.05	1.05	6%	2.70	2.70	4%	1.43	2.86	66%	400,241	33,620	84,054	8,405	442,266	43,386	477,247
		搬出材積 60 m3/ha以上 70 m3/ha未満	167	499,908	0.12	0.12	4%	1.05	1.05	6%	3.19	3.19	4%	1.69	3.38	66%	461,170	38,738	98,689	9,868	509,776	49,990	549,898
		搬出材積 70 m3/ha以上 80 m3/ha未満	167	565,955	0.12	0.12	4%	1.05	1.05	6%	3.68	3.68	4%	1.95	3.90	66%	522,099	43,856	113,324	11,332	577,287	56,595	622,550
		搬出材積 80 m3/ha以上	167	632,001	0.12	0.12	4%	1.05	1.05	6%	4.17	4.17	4%	2.21	4.42	66%	583,027	48,974	127,958	12,795	644,796	63,200	695,201
	間伐（初回 7齢級以下）車輌系 間伐率30%以上 28cm以上	搬出材積 10 m3/ha以上 20 m3/ha未満	233	197,323	0.16	0.16	4%	1.47	1.47	6%	0.74	0.74	4%	0.39	0.78	66%	182,033	15,290	26,918	2,691	200,014	19,732	217,055
		搬出材積 20 m3/ha以上 30 m3/ha未満	233	263,370	0.16	0.16	4%	1.47	1.47	6%	1.23	1.23	4%	0.65	1.30	66%	242,962	20,408	41,553	4,155	267,525	26,337	289,707
		搬出材積 30 m3/ha以上 40 m3/ha未満	233	329,417	0.16	0.16	4%	1.47	1.47	6%	1.72	1.72	4%	0.91	1.82	66%	303,891	25,526	56,188	5,618	335,035	32,941	362,358
		搬出材積 40 m3/ha以上 50 m3/ha未満	233	395,464	0.16	0.16	4%	1.47	1.47	6%	2.21	2.21	4%	1.17	2.34	66%	364,820	30,644	70,823	7,082	402,546	39,546	435,010
		搬出材積 50 m3/ha以上 60 m3/ha未満	233	461,511	0.16	0.16	4%	1.47	1.47	6%	2.70	2.70	4%	1.43	2.86	66%	425,749	35,762	85,458	8,545	470,056	46,151	507,662
		搬出材積 60 m3/ha以上 70 m3/ha未満	233	527,558	0.16	0.16	4%	1.47	1.47	6%	3.19	3.19	4%	1.69	3.38	66%	486,678	40,880	100,093	10,009	537,567	52,755	580,313
		搬出材積 70 m3/ha以上 80 m3/ha未満	233	593,605	0.16	0.16	4%	1.47	1.47	6%	3.68	3.68	4%	1.95	3.90	66%	547,607	45,998	114,728	11,472	605,077	59,360	652,965
		搬出材積 80 m3/ha以上	233	659,651	0.16	0.16	4%	1.47	1.47	6%	4.17	4.17	4%	2.21	4.42	66%	608,535	51,116	129,362	12,936	672,587	65,965	725,616

4-1-1. 間伐及び更新伐事業標準単価表（チェーンソー造材）（国費を充当した事業により購入等した機械を使用する場合）

（円）

区分	種類	種別	伐倒本数（本/ha）	標準単価（円）	直接費 選木（伐倒と同時に行う場合は計上しない） 特殊作業員	普通作業員	諸雑費	伐倒 特殊作業員	普通作業員	諸雑費	造材（チェーンソー） 特殊作業員	普通作業員	諸雑費	集材 特殊運転手	普通作業員	諸雑費	直接費合計（円）	共通仮設費(8.4%)(円)	諸雑費計(円)	直営消費税額(円)	税込標準単価（直営）(円)	請負消費税額(円)	税込標準単価（請負）(円)
育成単層林及び育成複層林共通	列状間伐 架線系 間伐率30%未満 22cm未満	搬出材積 10 m3/ha以上 20 m3/ha未満	338	259,737	0.24	0.24	4%	1.42	1.42	6%	0.95	0.95	4%	0.56	1.65	66%	239,610	20,127	45,082	4,508	264,245	25,973	285,710
		搬出材積 20 m3/ha以上 30 m3/ha未満	338	366,074	0.24	0.24	4%	1.42	1.42	6%	1.58	1.58	4%	0.93	2.75	66%	337,707	28,367	71,754	7,175	373,249	36,607	402,681
		搬出材積 30 m3/ha以上 40 m3/ha未満	338	472,413	0.24	0.24	4%	1.42	1.42	6%	2.21	2.21	4%	1.30	3.85	66%	435,806	36,607	98,428	9,842	482,255	47,241	519,654
		搬出材積 40 m3/ha以上 50 m3/ha未満	338	578,750	0.24	0.24	4%	1.42	1.42	6%	2.84	2.84	4%	1.67	4.95	66%	533,903	44,847	125,100	12,510	591,260	57,875	636,625
		搬出材積 50 m3/ha以上 60 m3/ha未満	338	685,090	0.24	0.24	4%	1.42	1.42	6%	3.47	3.47	4%	2.04	6.05	66%	632,002	53,088	151,774	15,177	700,267	68,509	753,599
		搬出材積 60 m3/ha以上 70 m3/ha未満	338	791,428	0.24	0.24	4%	1.42	1.42	6%	4.10	4.10	4%	2.41	7.15	66%	730,100	61,328	178,447	17,844	809,272	79,142	870,570
		搬出材積 70 m3/ha以上 80 m3/ha未満	338	897,766	0.24	0.24	4%	1.42	1.42	6%	4.73	4.73	4%	2.78	8.25	66%	828,198	69,568	205,120	20,512	918,278	89,776	987,542
		搬出材積 80 m3/ha以上	338	1,004,104	0.24	0.24	4%	1.42	1.42	6%	5.36	5.36	4%	3.15	9.35	66%	926,296	77,808	231,793	23,179	1,027,283	100,410	1,104,514
	列状間伐 架線系 間伐率30%以上 22cm未満	搬出材積 10 m3/ha以上 20 m3/ha未満	474	299,372	0.33	0.33	4%	1.99	1.99	6%	0.95	0.95	4%	0.56	1.65	66%	276,174	23,198	47,062	4,706	304,078	29,937	329,309
		搬出材積 20 m3/ha以上 30 m3/ha未満	474	405,709	0.33	0.33	4%	1.99	1.99	6%	1.58	1.58	4%	0.93	2.75	66%	374,271	31,438	73,734	7,373	413,082	40,570	446,279
		搬出材積 30 m3/ha以上 40 m3/ha未満	474	512,049	0.33	0.33	4%	1.99	1.99	6%	2.21	2.21	4%	1.30	3.85	66%	472,370	39,679	100,408	10,040	522,089	51,204	563,253
		搬出材積 40 m3/ha以上 50 m3/ha未満	474	618,386	0.33	0.33	4%	1.99	1.99	6%	2.84	2.84	4%	1.67	4.95	66%	570,467	47,919	127,080	12,708	631,094	61,838	680,224
		搬出材積 50 m3/ha以上 60 m3/ha未満	474	724,725	0.33	0.33	4%	1.99	1.99	6%	3.47	3.47	4%	2.04	6.05	66%	668,566	56,159	153,754	15,375	740,100	72,472	797,197
		搬出材積 60 m3/ha以上 70 m3/ha未満	474	831,063	0.33	0.33	4%	1.99	1.99	6%	4.10	4.10	4%	2.41	7.15	66%	766,664	64,399	180,427	18,042	849,105	83,106	914,169
		搬出材積 70 m3/ha以上 80 m3/ha未満	474	937,402	0.33	0.33	4%	1.99	1.99	6%	4.73	4.73	4%	2.78	8.25	66%	864,762	72,640	207,100	20,710	958,112	93,740	1,031,142
		搬出材積 80 m3/ha以上	474	1,043,740	0.33	0.33	4%	1.99	1.99	6%	5.36	5.36	4%	3.15	9.35	66%	962,860	80,880	233,773	23,377	1,067,117	104,374	1,148,114
	列状間伐 架線系 間伐率30%未満 22cm以上28cm未満	搬出材積 10 m3/ha以上 20 m3/ha未満	240	212,757	0.17	0.17	4%	1.25	1.25	6%	0.78	0.78	4%	0.44	1.29	66%	196,271	16,486	35,767	3,576	216,333	21,275	234,032
		搬出材積 20 m3/ha以上 30 m3/ha未満	240	297,554	0.17	0.17	4%	1.25	1.25	6%	1.30	1.30	4%	0.73	2.15	66%	274,497	23,057	56,692	5,669	303,223	29,755	327,309
		搬出材積 30 m3/ha以上 40 m3/ha未満	240	382,351	0.17	0.17	4%	1.25	1.25	6%	1.82	1.82	4%	1.02	3.01	66%	352,723	29,628	77,617	7,761	390,112	38,235	420,586
		搬出材積 40 m3/ha以上 50 m3/ha未満	240	467,148	0.17	0.17	4%	1.25	1.25	6%	2.34	2.34	4%	1.31	3.87	66%	430,949	36,199	98,542	9,854	477,002	46,714	513,862
		搬出材積 50 m3/ha以上 60 m3/ha未満	240	551,945	0.17	0.17	4%	1.25	1.25	6%	2.86	2.86	4%	1.60	4.73	66%	509,175	42,770	119,467	11,946	563,891	55,194	607,139
		搬出材積 60 m3/ha以上 70 m3/ha未満	240	636,742	0.17	0.17	4%	1.25	1.25	6%	3.38	3.38	4%	1.89	5.59	66%	587,401	49,341	140,392	14,039	650,781	63,674	700,416
		搬出材積 70 m3/ha以上 80 m3/ha未満	240	721,539	0.17	0.17	4%	1.25	1.25	6%	3.90	3.90	4%	2.18	6.45	66%	665,627	55,912	161,317	16,131	737,670	72,153	793,692
		搬出材積 80 m3/ha以上	240	806,336	0.17	0.17	4%	1.25	1.25	6%	4.42	4.42	4%	2.47	7.31	66%	743,853	62,483	182,242	18,224	824,560	80,633	886,969
	列状間伐 架線系 間伐率30%以上 22cm以上28cm未満	搬出材積 10 m3/ha以上 20 m3/ha未満	336	246,998	0.24	0.24	4%	1.75	1.75	6%	0.78	0.78	4%	0.44	1.29	66%	227,858	19,140	37,486	3,748	250,746	24,699	271,697
		搬出材積 20 m3/ha以上 30 m3/ha未満	336	331,795	0.24	0.24	4%	1.75	1.75	6%	1.30	1.30	4%	0.73	2.15	66%	306,084	25,711	58,411	5,841	337,636	33,179	364,974
		搬出材積 30 m3/ha以上 40 m3/ha未満	336	416,592	0.24	0.24	4%	1.75	1.75	6%	1.82	1.82	4%	1.02	3.01	66%	384,310	32,282	79,336	7,933	424,525	41,659	458,251
		搬出材積 40 m3/ha以上 50 m3/ha未満	336	501,389	0.24	0.24	4%	1.75	1.75	6%	2.34	2.34	4%	1.31	3.87	66%	462,536	38,853	100,261	10,026	511,415	50,138	551,527
		搬出材積 50 m3/ha以上 60 m3/ha未満	336	586,186	0.24	0.24	4%	1.75	1.75	6%	2.86	2.86	4%	1.60	4.73	66%	540,762	45,424	121,186	12,118	598,304	58,618	644,804
		搬出材積 60 m3/ha以上 70 m3/ha未満	336	670,982	0.24	0.24	4%	1.75	1.75	6%	3.38	3.38	4%	1.89	5.59	66%	618,988	51,994	142,111	14,211	685,193	67,098	738,080
		搬出材積 70 m3/ha以上 80 m3/ha未満	336	755,779	0.24	0.24	4%	1.75	1.75	6%	3.90	3.90	4%	2.18	6.45	66%	697,214	58,565	163,036	16,303	772,082	75,577	831,356
		搬出材積 80 m3/ha以上	336	840,576	0.24	0.24	4%	1.75	1.75	6%	4.42	4.42	4%	2.47	7.31	66%	775,440	65,136	183,961	18,396	858,972	84,057	924,633
	列状間伐 架線系 間伐率30%未満 28cm以上	搬出材積 10 m3/ha以上 20 m3/ha未満	167	181,263	0.12	0.12	4%	1.05	1.05	6%	0.74	0.74	4%	0.36	1.07	66%	167,217	14,046	29,765	2,976	184,239	18,126	199,389
		搬出材積 20 m3/ha以上 30 m3/ha未満	167	254,886	0.12	0.12	4%	1.05	1.05	6%	1.23	1.23	4%	0.60	1.78	66%	235,135	19,751	47,179	4,717	259,603	25,488	280,374
		搬出材積 30 m3/ha以上 40 m3/ha未満	167	328,508	0.12	0.12	4%	1.05	1.05	6%	1.72	1.72	4%	0.84	2.49	66%	303,052	25,456	64,592	6,459	334,967	32,850	361,358
		搬出材積 40 m3/ha以上 50 m3/ha未満	167	402,131	0.12	0.12	4%	1.05	1.05	6%	2.21	2.21	4%	1.08	3.20	66%	370,970	31,161	82,006	8,200	410,331	40,213	442,344
		搬出材積 50 m3/ha以上 60 m3/ha未満	167	475,753	0.12	0.12	4%	1.05	1.05	6%	2.70	2.70	4%	1.32	3.91	66%	438,887	36,866	99,419	9,941	485,694	47,575	523,328
		搬出材積 60 m3/ha以上 70 m3/ha未満	167	549,376	0.12	0.12	4%	1.05	1.05	6%	3.19	3.19	4%	1.56	4.62	66%	506,805	42,571	116,833	11,683	561,059	54,937	604,313
		搬出材積 70 m3/ha以上 80 m3/ha未満	167	622,998	0.12	0.12	4%	1.05	1.05	6%	3.68	3.68	4%	1.80	5.33	66%	574,722	48,276	134,246	13,424	636,422	62,299	685,297
		搬出材積 80 m3/ha以上	167	696,621	0.12	0.12	4%	1.05	1.05	6%	4.17	4.17	4%	2.04	6.04	66%	642,640	53,981	151,660	15,166	711,787	69,662	766,283
	列状間伐 架線系 間伐率30%以上 28cm以上	搬出材積 10 m3/ha以上 20 m3/ha未満	233	208,913	0.16	0.16	4%	1.47	1.47	6%	0.74	0.74	4%	0.36	1.07	66%	192,725	16,188	31,169	3,116	212,029	20,891	229,804
		搬出材積 20 m3/ha以上 30 m3/ha未満	233	282,537	0.16	0.16	4%	1.47	1.47	6%	1.23	1.23	4%	0.60	1.78	66%	260,643	21,894	48,583	4,858	287,395	28,253	310,790
		搬出材積 30 m3/ha以上 40 m3/ha未満	233	356,159	0.16	0.16	4%	1.47	1.47	6%	1.72	1.72	4%	0.84	2.49	66%	328,560	27,599	65,996	6,599	362,758	35,615	391,774
		搬出材積 40 m3/ha以上 50 m3/ha未満	233	429,782	0.16	0.16	4%	1.47	1.47	6%	2.21	2.21	4%	1.08	3.20	66%	396,478	33,304	83,410	8,341	438,123	42,978	472,760
		搬出材積 50 m3/ha以上 60 m3/ha未満	233	503,404	0.16	0.16	4%	1.47	1.47	6%	2.70	2.70	4%	1.32	3.91	66%	464,395	39,009	100,823	10,082	513,486	50,340	553,744
		搬出材積 60 m3/ha以上 70 m3/ha未満	233	577,027	0.16	0.16	4%	1.47	1.47	6%	3.19	3.19	4%	1.56	4.62	66%	532,313	44,714	118,237	11,823	588,850	57,702	634,729
		搬出材積 70 m3/ha以上 80 m3/ha未満	233	650,649	0.16	0.16	4%	1.47	1.47	6%	3.68	3.68	4%	1.80	5.33	66%	600,230	50,419	135,650	13,565	664,214	65,064	715,713
		搬出材積 80 m3/ha以上	233	724,272	0.16	0.16	4%	1.47	1.47	6%	4.17	4.17	4%	2.04	6.04	66%	668,148	56,124	153,064	15,306	739,578	72,427	796,699

4-1-1. 間伐及び更新伐事業標準単価表（チェーンソー造材）（国費を充当した事業により購入等した機械を使用する場合）

（円）

区分	種類	種別			伐倒本数（本/ha）	標準単価（円）	直接費 選木（伐倒と同時に行う場合は計上しない） 特殊作業員	普通作業員	諸雑費	伐倒 特殊作業員	普通作業員	諸雑費	造材（チェーンソー） 特殊作業員	普通作業員	諸雑費	集材 特殊運転手	普通作業員	諸雑費	直接費合計（円）	共通仮設費(8.4%)(円)	諸雑費計(円)	直営消費税額(円)	税込標準単価（直営）(円)	請負消費税額(円)	税込標準単価（請負）(円)
育成単層林及び育成複層林共通	間伐（過密）車輌系 間伐率30%以上 22cm未満	搬出材積	10 m3/ha以上	20 m3/ha未満	591	353,404	0.95	0.95	4%	2.48	2.48	6%	0.95	0.95	4%	0.65	1.28	66%	326,019	27,385	45,466	4,546	357,950	35,340	388,744
		搬出材積	20 m3/ha以上	30 m3/ha未満	591	451,526	0.95	0.95	4%	2.48	2.48	6%	1.58	1.58	4%	1.08	2.13	66%	416,537	34,989	69,125	6,912	458,438	45,152	496,678
		搬出材積	30 m3/ha以上	40 m3/ha未満	591	549,648	0.95	0.95	4%	2.48	2.48	6%	2.21	2.21	4%	1.51	2.98	66%	507,056	42,592	92,785	9,278	558,926	54,964	604,612
		搬出材積	40 m3/ha以上	50 m3/ha未満	591	647,770	0.95	0.95	4%	2.48	2.48	6%	2.84	2.84	4%	1.94	3.83	66%	597,574	50,196	116,444	11,644	659,414	64,777	712,547
		搬出材積	50 m3/ha以上	60 m3/ha未満	591	745,892	0.95	0.95	4%	2.48	2.48	6%	3.47	3.47	4%	2.37	4.68	66%	688,093	57,799	140,104	14,010	759,902	74,589	820,481
		搬出材積	60 m3/ha以上	70 m3/ha未満	591	844,014	0.95	0.95	4%	2.48	2.48	6%	4.10	4.10	4%	2.80	5.53	66%	778,611	65,403	163,763	16,376	860,390	84,401	928,415
		搬出材積	70 m3/ha以上	80 m3/ha未満	591	942,136	0.95	0.95	4%	2.48	2.48	6%	4.73	4.73	4%	3.23	6.38	66%	869,130	73,006	187,423	18,742	960,878	94,213	1,036,349
		搬出材積	80 m3/ha以上		591	1,040,258	0.95	0.95	4%	2.48	2.48	6%	5.36	5.36	4%	3.66	7.23	66%	959,648	80,610	211,082	21,108	1,061,366	104,025	1,144,283
	間伐（過密）車輌系 間伐率30%以上 22cm以上28cm未満	搬出材積	10 m3/ha以上	20 m3/ha未満	444	307,464	0.71	0.71	4%	2.31	2.31	6%	0.78	0.78	4%	0.56	1.13	66%	283,639	23,825	39,859	3,985	311,449	30,746	338,210
		搬出材積	20 m3/ha以上	30 m3/ha未満	444	391,433	0.71	0.71	4%	2.31	2.31	6%	1.30	1.30	4%	0.93	1.88	66%	361,101	30,332	60,480	6,048	397,481	39,143	430,576
		搬出材積	30 m3/ha以上	40 m3/ha未満	444	475,403	0.71	0.71	4%	2.31	2.31	6%	1.82	1.82	4%	1.30	2.63	66%	438,564	36,839	81,102	8,110	483,513	47,540	522,943
		搬出材積	40 m3/ha以上	50 m3/ha未満	444	559,372	0.71	0.71	4%	2.31	2.31	6%	2.34	2.34	4%	1.67	3.38	66%	516,026	43,346	101,723	10,172	569,544	55,937	615,309
		搬出材積	50 m3/ha以上	60 m3/ha未満	444	643,342	0.71	0.71	4%	2.31	2.31	6%	2.86	2.86	4%	2.04	4.13	66%	593,489	49,853	122,345	12,234	655,576	64,334	707,676
		搬出材積	60 m3/ha以上	70 m3/ha未満	444	727,310	0.71	0.71	4%	2.31	2.31	6%	3.38	3.38	4%	2.41	4.88	66%	670,951	56,359	142,966	14,296	741,606	72,731	800,041
		搬出材積	70 m3/ha以上	80 m3/ha未満	444	811,279	0.71	0.71	4%	2.31	2.31	6%	3.90	3.90	4%	2.78	5.63	66%	748,413	62,866	163,587	16,358	827,637	81,127	892,406
		搬出材積	80 m3/ha以上		444	895,249	0.71	0.71	4%	2.31	2.31	6%	4.42	4.42	4%	3.15	6.38	66%	825,876	69,373	184,209	18,420	913,669	89,524	984,773
	間伐（過密）車輌系 間伐率30%以上 28cm以上	搬出材積	10 m3/ha以上	20 m3/ha未満	315	261,866	0.50	0.50	4%	1.98	1.98	6%	0.74	0.74	4%	0.48	0.98	66%	241,574	20,292	34,278	3,427	265,293	26,186	288,052
		搬出材積	20 m3/ha以上	30 m3/ha未満	315	336,928	0.50	0.50	4%	1.98	1.98	6%	1.23	1.23	4%	0.80	1.63	66%	310,820	26,108	52,220	5,222	342,150	33,692	370,620
		搬出材積	30 m3/ha以上	40 m3/ha未満	315	411,990	0.50	0.50	4%	1.98	1.98	6%	1.72	1.72	4%	1.12	2.28	66%	380,065	31,925	70,161	7,016	419,006	41,199	453,189
		搬出材積	40 m3/ha以上	50 m3/ha未満	315	487,053	0.50	0.50	4%	1.98	1.98	6%	2.21	2.21	4%	1.44	2.93	66%	449,311	37,742	88,103	8,810	495,863	48,705	535,758
		搬出材積	50 m3/ha以上	60 m3/ha未満	315	562,114	0.50	0.50	4%	1.98	1.98	6%	2.70	2.70	4%	1.76	3.58	66%	518,556	43,558	106,044	10,604	572,718	56,211	618,325
		搬出材積	60 m3/ha以上	70 m3/ha未満	315	637,177	0.50	0.50	4%	1.98	1.98	6%	3.19	3.19	4%	2.08	4.23	66%	587,802	49,375	123,986	12,398	649,575	63,717	700,894
		搬出材積	70 m3/ha以上	80 m3/ha未満	315	712,238	0.50	0.50	4%	1.98	1.98	6%	3.68	3.68	4%	2.40	4.88	66%	657,047	55,191	141,927	14,192	726,430	71,223	783,461
		搬出材積	80 m3/ha以上		315	787,301	0.50	0.50	4%	1.98	1.98	6%	4.17	4.17	4%	2.72	5.53	66%	726,293	61,008	159,869	15,986	803,287	78,730	866,031
	間伐（過密）架線系 間伐率30%以上 22cm未満	搬出材積	10 m3/ha以上	20 m3/ha未満	591	390,853	0.95	0.95	4%	2.48	2.48	6%	0.95	0.95	4%	0.69	2.06	66%	360,566	30,287	59,201	5,920	396,773	39,085	429,938
		搬出材積	20 m3/ha以上	30 m3/ha未満	591	514,115	0.95	0.95	4%	2.48	2.48	6%	1.58	1.58	4%	1.15	3.43	66%	474,276	39,839	92,081	9,208	523,323	51,411	565,526
		搬出材積	30 m3/ha以上	40 m3/ha未満	591	637,377	0.95	0.95	4%	2.48	2.48	6%	2.21	2.21	4%	1.61	4.80	66%	587,987	49,390	124,962	12,496	649,873	63,737	701,114
		搬出材積	40 m3/ha以上	50 m3/ha未満	591	760,639	0.95	0.95	4%	2.48	2.48	6%	2.84	2.84	4%	2.07	6.17	66%	701,697	58,942	157,842	15,784	776,423	76,063	836,702
		搬出材積	50 m3/ha以上	60 m3/ha未満	591	883,902	0.95	0.95	4%	2.48	2.48	6%	3.47	3.47	4%	2.53	7.54	66%	815,408	68,494	190,723	19,072	902,974	88,390	972,292
		搬出材積	60 m3/ha以上	70 m3/ha未満	591	1,007,163	0.95	0.95	4%	2.48	2.48	6%	4.10	4.10	4%	2.99	8.91	66%	929,118	78,045	223,603	22,360	1,029,523	100,716	1,107,879
		搬出材積	70 m3/ha以上	80 m3/ha未満	591	1,130,426	0.95	0.95	4%	2.48	2.48	6%	4.73	4.73	4%	3.45	10.28	66%	1,042,829	87,597	256,484	25,648	1,156,074	113,042	1,243,468
		搬出材積	80 m3/ha以上		591	1,253,688	0.95	0.95	4%	2.48	2.48	6%	5.36	5.36	4%	3.91	11.65	66%	1,156,539	97,149	289,364	28,936	1,282,624	125,368	1,379,056
	間伐（過密）架線系 間伐率30%以上 22cm以上28cm未満	搬出材積	10 m3/ha以上	20 m3/ha未満	444	328,643	0.71	0.71	4%	2.31	2.31	6%	0.78	0.78	4%	0.54	1.62	66%	303,177	25,466	47,627	4,762	333,405	32,864	361,507
		搬出材積	20 m3/ha以上	30 m3/ha未満	444	427,058	0.71	0.71	4%	2.31	2.31	6%	1.30	1.30	4%	0.90	2.70	66%	393,965	33,093	73,547	7,354	434,412	42,705	469,763
		搬出材積	30 m3/ha以上	40 m3/ha未満	444	525,471	0.71	0.71	4%	2.31	2.31	6%	1.82	1.82	4%	1.26	3.78	66%	484,752	40,719	99,466	9,946	535,417	52,547	578,018
		搬出材積	40 m3/ha以上	50 m3/ha未満	444	623,884	0.71	0.71	4%	2.31	2.31	6%	2.34	2.34	4%	1.62	4.86	66%	575,539	48,345	125,385	12,538	636,422	62,388	686,272
		搬出材積	50 m3/ha以上	60 m3/ha未満	444	722,297	0.71	0.71	4%	2.31	2.31	6%	2.86	2.86	4%	1.98	5.94	66%	666,326	55,971	151,304	15,130	737,427	72,229	794,526
		搬出材積	60 m3/ha以上	70 m3/ha未満	444	820,710	0.71	0.71	4%	2.31	2.31	6%	3.38	3.38	4%	2.34	7.02	66%	757,113	63,597	177,223	17,722	838,432	82,071	902,781
		搬出材積	70 m3/ha以上	80 m3/ha未満	444	919,124	0.71	0.71	4%	2.31	2.31	6%	3.90	3.90	4%	2.70	8.10	66%	847,901	71,223	203,143	20,314	939,438	91,912	1,011,036
		搬出材積	80 m3/ha以上		444	1,017,537	0.71	0.71	4%	2.31	2.31	6%	4.42	4.42	4%	3.06	9.18	66%	938,688	78,849	229,062	22,906	1,040,443	101,753	1,119,290
	間伐（過密）架線系 間伐率30%以上 28cm以上	搬出材積	10 m3/ha以上	20 m3/ha未満	315	276,631	0.50	0.50	4%	1.98	1.98	6%	0.74	0.74	4%	0.45	1.34	66%	255,195	21,436	39,694	3,969	280,600	27,663	304,294
		搬出材積	20 m3/ha以上	30 m3/ha未満	315	361,535	0.50	0.50	4%	1.98	1.98	6%	1.23	1.23	4%	0.75	2.23	66%	333,520	28,015	61,245	6,124	367,659	36,153	397,688
		搬出材積	30 m3/ha以上	40 m3/ha未満	315	446,441	0.50	0.50	4%	1.98	1.98	6%	1.72	1.72	4%	1.05	3.12	66%	411,846	34,595	82,797	8,279	454,720	44,644	491,085
		搬出材積	40 m3/ha以上	50 m3/ha未満	315	531,346	0.50	0.50	4%	1.98	1.98	6%	2.21	2.21	4%	1.35	4.01	66%	490,172	41,174	104,349	10,434	541,780	53,134	584,480
		搬出材積	50 m3/ha以上	60 m3/ha未満	315	616,250	0.50	0.50	4%	1.98	1.98	6%	2.70	2.70	4%	1.65	4.90	66%	568,497	47,753	125,900	12,590	628,840	61,625	677,875
		搬出材積	60 m3/ha以上	70 m3/ha未満	315	701,156	0.50	0.50	4%	1.98	1.98	6%	3.19	3.19	4%	1.95	5.79	66%	646,823	54,333	147,452	14,745	715,901	70,115	771,271
		搬出材積	70 m3/ha以上	80 m3/ha未満	315	786,061	0.50	0.50	4%	1.98	1.98	6%	3.68	3.68	4%	2.25	6.68	66%	725,149	60,912	169,004	16,900	802,961	78,606	864,667
		搬出材積	80 m3/ha以上		315	870,965	0.50	0.50	4%	1.98	1.98	6%	4.17	4.17	4%	2.55	7.57	66%	803,474	67,491	190,555	19,055	890,020	87,096	958,061

4-1-1. 間伐及び更新伐事業標準単価表（チェーンソー造材）（国費を充当した事業により購入等した機械を使用する場合）

（円）

区分	種類	種別			伐倒本数（本/ha）	標準単価（円）	直接費 選木（伐倒と同時に行う場合は計上しない） 特殊作業員	普通作業員	諸雑費	伐倒 特殊作業員	普通作業員	諸雑費	造材（チェーンソー） 特殊作業員	普通作業員	諸雑費	集材 特殊運転手	普通作業員	諸雑費	直接費合計（円）	共通仮設費(8.4%)(円)	諸雑費計(円)	直営消費税額(円)	税込標準単価（直営）(円)	請負消費税額(円)	税込標準単価（請負）(円)
育成単層林及び育成複層林共通	列状間伐（過密）車輌系 間伐率30%以上 22cm未満	搬出材積	10 m3/ha以上	20 m3/ha未満	591	302,433	0.41	0.41	4%	2.48	2.48	6%	0.95	0.95	4%	0.51	1.02	66%	278,998	23,435	37,339	3,733	306,166	30,243	332,676
		搬出材積	20 m3/ha以上	30 m3/ha未満	591	388,166	0.41	0.41	4%	2.48	2.48	6%	1.58	1.58	4%	0.85	1.70	66%	358,087	30,079	56,454	5,645	393,811	38,816	426,982
		搬出材積	30 m3/ha以上	40 m3/ha未満	591	473,899	0.41	0.41	4%	2.48	2.48	6%	2.21	2.21	4%	1.19	2.38	66%	437,177	36,722	75,570	7,557	481,456	47,389	521,288
		搬出材積	40 m3/ha以上	50 m3/ha未満	591	559,632	0.41	0.41	4%	2.48	2.48	6%	2.84	2.84	4%	1.53	3.06	66%	516,266	43,366	94,685	9,468	569,100	55,963	615,595
		搬出材積	50 m3/ha以上	60 m3/ha未満	591	645,365	0.41	0.41	4%	2.48	2.48	6%	3.47	3.47	4%	1.87	3.74	66%	595,356	50,009	113,801	11,380	656,745	64,536	709,901
		搬出材積	60 m3/ha以上	70 m3/ha未満	591	731,097	0.41	0.41	4%	2.48	2.48	6%	4.10	4.10	4%	2.21	4.42	66%	674,444	56,653	132,915	13,291	744,388	73,109	804,206
		搬出材積	70 m3/ha以上	80 m3/ha未満	591	816,830	0.41	0.41	4%	2.48	2.48	6%	4.73	4.73	4%	2.55	5.10	66%	753,534	63,296	152,031	15,203	832,033	81,683	898,513
		搬出材積	80 m3/ha以上		591	902,563	0.41	0.41	4%	2.48	2.48	6%	5.36	5.36	4%	2.89	5.78	66%	832,623	69,940	171,146	17,114	919,677	90,256	992,819
	列状間伐（過密）車輌系 間伐率30%以上 22cm以上28cm未満	搬出材積	10 m3/ha以上	20 m3/ha未満	444	267,685	0.31	0.31	4%	2.31	2.31	6%	0.78	0.78	4%	0.45	0.90	66%	246,942	20,743	33,097	3,309	270,994	26,768	294,453
		搬出材積	20 m3/ha以上	30 m3/ha未満	444	341,211	0.31	0.31	4%	2.31	2.31	6%	1.30	1.30	4%	0.75	1.50	66%	314,771	26,440	49,888	4,988	346,199	34,121	375,332
		搬出材積	30 m3/ha以上	40 m3/ha未満	444	414,738	0.31	0.31	4%	2.31	2.31	6%	1.82	1.82	4%	1.05	2.10	66%	382,600	32,138	66,679	6,667	421,405	41,473	456,211
		搬出材積	40 m3/ha以上	50 m3/ha未満	444	488,266	0.31	0.31	4%	2.31	2.31	6%	2.34	2.34	4%	1.35	2.70	66%	450,430	37,836	83,471	8,347	496,613	48,826	537,092
		搬出材積	50 m3/ha以上	60 m3/ha未満	444	561,792	0.31	0.31	4%	2.31	2.31	6%	2.86	2.86	4%	1.65	3.30	66%	518,259	43,533	100,262	10,026	571,818	56,179	617,971
		搬出材積	60 m3/ha以上	70 m3/ha未満	444	635,320	0.31	0.31	4%	2.31	2.31	6%	3.38	3.38	4%	1.95	3.90	66%	586,089	49,231	117,054	11,705	647,025	63,532	698,852
		搬出材積	70 m3/ha以上	80 m3/ha未満	444	708,847	0.31	0.31	4%	2.31	2.31	6%	3.90	3.90	4%	2.25	4.50	66%	653,918	54,929	133,845	13,384	722,231	70,884	779,731
		搬出材積	80 m3/ha以上		444	782,373	0.31	0.31	4%	2.31	2.31	6%	4.42	4.42	4%	2.55	5.10	66%	721,747	60,626	150,636	15,063	797,436	78,237	860,610
	列状間伐（過密）車輌系 間伐率30%以上 28cm以上	搬出材積	10 m3/ha以上	20 m3/ha未満	315	231,576	0.22	0.22	4%	1.98	1.98	6%	0.74	0.74	4%	0.39	0.78	66%	213,631	17,945	28,648	2,864	234,440	23,157	254,733
		搬出材積	20 m3/ha以上	30 m3/ha未満	315	297,623	0.22	0.22	4%	1.98	1.98	6%	1.23	1.23	4%	0.65	1.30	66%	274,560	23,063	43,283	4,328	301,951	29,762	327,385
		搬出材積	30 m3/ha以上	40 m3/ha未満	315	363,670	0.22	0.22	4%	1.98	1.98	6%	1.72	1.72	4%	0.91	1.82	66%	335,489	28,181	57,918	5,791	369,461	36,367	400,037
		搬出材積	40 m3/ha以上	50 m3/ha未満	315	429,717	0.22	0.22	4%	1.98	1.98	6%	2.21	2.21	4%	1.17	2.34	66%	396,418	33,299	72,553	7,255	436,972	42,971	472,688
		搬出材積	50 m3/ha以上	60 m3/ha未満	315	495,764	0.22	0.22	4%	1.98	1.98	6%	2.70	2.70	4%	1.43	2.86	66%	457,347	38,417	87,188	8,718	504,482	49,576	545,340
		搬出材積	60 m3/ha以上	70 m3/ha未満	315	561,811	0.22	0.22	4%	1.98	1.98	6%	3.19	3.19	4%	1.69	3.38	66%	518,276	43,535	101,823	10,182	571,993	56,181	617,992
		搬出材積	70 m3/ha以上	80 m3/ha未満	315	627,858	0.22	0.22	4%	1.98	1.98	6%	3.68	3.68	4%	1.95	3.90	66%	579,205	48,653	116,458	11,645	639,503	62,785	690,643
		搬出材積	80 m3/ha以上		315	693,904	0.22	0.22	4%	1.98	1.98	6%	4.17	4.17	4%	2.21	4.42	66%	640,133	53,771	131,092	13,109	707,013	69,390	763,294
	間伐（過密）（初回　7齢級以下）車輌系 間伐率30%以上 22cm未満	搬出材積	10 m3/ha以上	20 m3/ha未満	591	302,433	0.41	0.41	4%	2.48	2.48	6%	0.95	0.95	4%	0.51	1.02	66%	278,998	23,435	37,339	3,733	306,166	30,243	332,676
		搬出材積	20 m3/ha以上	30 m3/ha未満	591	388,166	0.41	0.41	4%	2.48	2.48	6%	1.58	1.58	4%	0.85	1.70	66%	358,087	30,079	56,454	5,645	393,811	38,816	426,982
		搬出材積	30 m3/ha以上	40 m3/ha未満	591	473,899	0.41	0.41	4%	2.48	2.48	6%	2.21	2.21	4%	1.19	2.38	66%	437,177	36,722	75,570	7,557	481,456	47,389	521,288
		搬出材積	40 m3/ha以上	50 m3/ha未満	591	559,632	0.41	0.41	4%	2.48	2.48	6%	2.84	2.84	4%	1.53	3.06	66%	516,266	43,366	94,685	9,468	569,100	55,963	615,595
		搬出材積	50 m3/ha以上	60 m3/ha未満	591	645,365	0.41	0.41	4%	2.48	2.48	6%	3.47	3.47	4%	1.87	3.74	66%	595,356	50,009	113,801	11,380	656,745	64,536	709,901
		搬出材積	60 m3/ha以上	70 m3/ha未満	591	731,097	0.41	0.41	4%	2.48	2.48	6%	4.10	4.10	4%	2.21	4.42	66%	674,444	56,653	132,915	13,291	744,388	73,109	804,206
		搬出材積	70 m3/ha以上	80 m3/ha未満	591	816,830	0.41	0.41	4%	2.48	2.48	6%	4.73	4.73	4%	2.55	5.10	66%	753,534	63,296	152,031	15,203	832,033	81,683	898,513
		搬出材積	80 m3/ha以上		591	902,563	0.41	0.41	4%	2.48	2.48	6%	5.36	5.36	4%	2.89	5.78	66%	832,623	69,940	171,146	17,114	919,677	90,256	992,819
	間伐（過密）（初回　7齢級以下）車輌系 間伐率30%以上 22cm以上28cm未満	搬出材積	10 m3/ha以上	20 m3/ha未満	444	267,685	0.31	0.31	4%	2.31	2.31	6%	0.78	0.78	4%	0.45	0.90	66%	246,942	20,743	33,097	3,309	270,994	26,768	294,453
		搬出材積	20 m3/ha以上	30 m3/ha未満	444	341,211	0.31	0.31	4%	2.31	2.31	6%	1.30	1.30	4%	0.75	1.50	66%	314,771	26,440	49,888	4,988	346,199	34,121	375,332
		搬出材積	30 m3/ha以上	40 m3/ha未満	444	414,738	0.31	0.31	4%	2.31	2.31	6%	1.82	1.82	4%	1.05	2.10	66%	382,600	32,138	66,679	6,667	421,405	41,473	456,211
		搬出材積	40 m3/ha以上	50 m3/ha未満	444	488,266	0.31	0.31	4%	2.31	2.31	6%	2.34	2.34	4%	1.35	2.70	66%	450,430	37,836	83,471	8,347	496,613	48,826	537,092
		搬出材積	50 m3/ha以上	60 m3/ha未満	444	561,792	0.31	0.31	4%	2.31	2.31	6%	2.86	2.86	4%	1.65	3.30	66%	518,259	43,533	100,262	10,026	571,818	56,179	617,971
		搬出材積	60 m3/ha以上	70 m3/ha未満	444	635,320	0.31	0.31	4%	2.31	2.31	6%	3.38	3.38	4%	1.95	3.90	66%	586,089	49,231	117,054	11,705	647,025	63,532	698,852
		搬出材積	70 m3/ha以上	80 m3/ha未満	444	708,847	0.31	0.31	4%	2.31	2.31	6%	3.90	3.90	4%	2.25	4.50	66%	653,918	54,929	133,845	13,384	722,231	70,884	779,731
		搬出材積	80 m3/ha以上		444	782,373	0.31	0.31	4%	2.31	2.31	6%	4.42	4.42	4%	2.55	5.10	66%	721,747	60,626	150,636	15,063	797,436	78,237	860,610
	間伐（過密）（初回　7齢級以下）車輌系 間伐率30%以上 28cm以上	搬出材積	10 m3/ha以上	20 m3/ha未満	315	231,576	0.22	0.22	4%	1.98	1.98	6%	0.74	0.74	4%	0.39	0.78	66%	213,631	17,945	28,648	2,864	234,440	23,157	254,733
		搬出材積	20 m3/ha以上	30 m3/ha未満	315	297,623	0.22	0.22	4%	1.98	1.98	6%	1.23	1.23	4%	0.65	1.30	66%	274,560	23,063	43,283	4,328	301,951	29,762	327,385
		搬出材積	30 m3/ha以上	40 m3/ha未満	315	363,670	0.22	0.22	4%	1.98	1.98	6%	1.72	1.72	4%	0.91	1.82	66%	335,489	28,181	57,918	5,791	369,461	36,367	400,037
		搬出材積	40 m3/ha以上	50 m3/ha未満	315	429,717	0.22	0.22	4%	1.98	1.98	6%	2.21	2.21	4%	1.17	2.34	66%	396,418	33,299	72,553	7,255	436,972	42,971	472,688
		搬出材積	50 m3/ha以上	60 m3/ha未満	315	495,764	0.22	0.22	4%	1.98	1.98	6%	2.70	2.70	4%	1.43	2.86	66%	457,347	38,417	87,188	8,718	504,482	49,576	545,340
		搬出材積	60 m3/ha以上	70 m3/ha未満	315	561,811	0.22	0.22	4%	1.98	1.98	6%	3.19	3.19	4%	1.69	3.38	66%	518,276	43,535	101,823	10,182	571,993	56,181	617,992
		搬出材積	70 m3/ha以上	80 m3/ha未満	315	627,858	0.22	0.22	4%	1.98	1.98	6%	3.68	3.68	4%	1.95	3.90	66%	579,205	48,653	116,458	11,645	639,503	62,785	690,643
		搬出材積	80 m3/ha以上		315	693,904	0.22	0.22	4%	1.98	1.98	6%	4.17	4.17	4%	2.21	4.42	66%	640,133	53,771	131,092	13,109	707,013	69,390	763,294

4-1-1. 間伐及び更新伐事業標準単価表（ﾁｪｰﾝｿｰ造材）（国費を充当した事業により購入等した機械を使用する場合）

（円）

区分	種類	種別			伐倒本数（本/ha）	標準単価（円）	直接費 選木（伐倒と同時に行う場合は計上しない） 特殊作業員	普通作業員	諸雑費	伐倒 特殊作業員	普通作業員	諸雑費	造材（チェーンソー） 特殊作業員	普通作業員	諸雑費	集材 特殊運転手	普通作業員	諸雑費	直接費合計（円）	共通仮設費(8.4%)(円)	諸雑費計(円)	直営消費税額(円)	税込標準単価（直営）(円)	請負消費税額(円)	税込標準単価（請負）(円)
育成単層林及び育成複層林共通	列状間伐（過密）架線系 間伐率30%以上 22cm未満	搬出材積	10 m3/ha以上	20 m3/ha未満	591	333,602	0.41	0.41	4%	2.48	2.48	6%	0.95	0.95	4%	0.56	1.65	66%	307,751	25,851	48,771	4,877	338,479	33,360	366,962
		搬出材積	20 m3/ha以上	30 m3/ha未満	591	439,939	0.41	0.41	4%	2.48	2.48	6%	1.58	1.58	4%	0.93	2.75	66%	405,848	34,091	75,443	7,544	447,483	43,993	483,932
		搬出材積	30 m3/ha以上	40 m3/ha未満	591	546,278	0.41	0.41	4%	2.48	2.48	6%	2.21	2.21	4%	1.30	3.85	66%	503,947	42,331	102,117	10,211	556,489	54,627	600,905
		搬出材積	40 m3/ha以上	50 m3/ha未満	591	652,615	0.41	0.41	4%	2.48	2.48	6%	2.84	2.84	4%	1.67	4.95	66%	602,044	50,571	128,789	12,878	665,493	65,261	717,876
		搬出材積	50 m3/ha以上	60 m3/ha未満	591	758,955	0.41	0.41	4%	2.48	2.48	6%	3.47	3.47	4%	2.04	6.05	66%	700,143	58,812	155,463	15,546	774,501	75,895	834,850
		搬出材積	60 m3/ha以上	70 m3/ha未満	591	865,293	0.41	0.41	4%	2.48	2.48	6%	4.10	4.10	4%	2.41	7.15	66%	798,241	67,052	182,136	18,213	883,506	86,529	951,822
		搬出材積	70 m3/ha以上	80 m3/ha未満	591	971,631	0.41	0.41	4%	2.48	2.48	6%	4.73	4.73	4%	2.78	8.25	66%	896,339	75,292	208,809	20,880	992,511	97,163	1,068,794
		搬出材積	80 m3/ha以上		591	1,077,969	0.41	0.41	4%	2.48	2.48	6%	5.36	5.36	4%	3.15	9.35	66%	994,437	83,532	235,482	23,548	1,101,517	107,796	1,185,765
	列状間伐（過密）架線系 間伐率30%以上 22cm以上28cm未満	搬出材積	10 m3/ha以上	20 m3/ha未満	444	284,849	0.31	0.31	4%	2.31	2.31	6%	0.78	0.78	4%	0.44	1.29	66%	262,776	22,073	39,392	3,939	288,788	28,484	313,333
		搬出材積	20 m3/ha以上	30 m3/ha未満	444	369,646	0.31	0.31	4%	2.31	2.31	6%	1.30	1.30	4%	0.73	2.15	66%	341,002	28,644	60,317	6,031	375,677	36,964	406,610
		搬出材積	30 m3/ha以上	40 m3/ha未満	444	454,443	0.31	0.31	4%	2.31	2.31	6%	1.82	1.82	4%	1.02	3.01	66%	419,228	35,215	81,242	8,124	462,567	45,444	499,887
		搬出材積	40 m3/ha以上	50 m3/ha未満	444	539,240	0.31	0.31	4%	2.31	2.31	6%	2.34	2.34	4%	1.31	3.87	66%	497,454	41,786	102,167	10,216	549,456	53,924	593,164
		搬出材積	50 m3/ha以上	60 m3/ha未満	444	624,037	0.31	0.31	4%	2.31	2.31	6%	2.86	2.86	4%	1.60	4.73	66%	575,680	48,357	123,092	12,309	636,346	62,403	686,440
		搬出材積	60 m3/ha以上	70 m3/ha未満	444	708,834	0.31	0.31	4%	2.31	2.31	6%	3.38	3.38	4%	1.89	5.59	66%	653,906	54,928	144,017	14,401	723,235	70,883	779,717
		搬出材積	70 m3/ha以上	80 m3/ha未満	444	793,631	0.31	0.31	4%	2.31	2.31	6%	3.90	3.90	4%	2.18	6.45	66%	732,132	61,499	164,942	16,494	810,125	79,363	872,994
		搬出材積	80 m3/ha以上		444	878,428	0.31	0.31	4%	2.31	2.31	6%	4.42	4.42	4%	2.47	7.31	66%	810,358	68,070	185,867	18,586	897,014	87,842	966,270
	列状間伐（過密）架線系 間伐率30%以上 28cm以上	搬出材積	10 m3/ha以上	20 m3/ha未満	315	243,166	0.22	0.22	4%	1.98	1.98	6%	0.74	0.74	4%	0.36	1.07	66%	224,323	18,843	32,899	3,289	246,455	24,316	267,482
		搬出材積	20 m3/ha以上	30 m3/ha未満	315	316,789	0.22	0.22	4%	1.98	1.98	6%	1.23	1.23	4%	0.60	1.78	66%	292,241	24,548	50,313	5,031	321,820	31,678	348,467
		搬出材積	30 m3/ha以上	40 m3/ha未満	315	390,411	0.22	0.22	4%	1.98	1.98	6%	1.72	1.72	4%	0.84	2.49	66%	360,158	30,253	67,726	6,772	397,183	39,041	429,452
		搬出材積	40 m3/ha以上	50 m3/ha未満	315	464,034	0.22	0.22	4%	1.98	1.98	6%	2.21	2.21	4%	1.08	3.20	66%	428,076	35,958	85,140	8,514	472,548	46,403	510,437
		搬出材積	50 m3/ha以上	60 m3/ha未満	315	537,656	0.22	0.22	4%	1.98	1.98	6%	2.70	2.70	4%	1.32	3.91	66%	495,993	41,663	102,553	10,255	547,911	53,765	591,421
		搬出材積	60 m3/ha以上	70 m3/ha未満	315	611,279	0.22	0.22	4%	1.98	1.98	6%	3.19	3.19	4%	1.56	4.62	66%	563,911	47,368	119,967	11,996	623,275	61,127	672,406
		搬出材積	70 m3/ha以上	80 m3/ha未満	315	684,901	0.22	0.22	4%	1.98	1.98	6%	3.68	3.68	4%	1.80	5.33	66%	631,828	53,073	137,380	13,738	698,639	68,490	753,391
		搬出材積	80 m3/ha以上		315	758,524	0.22	0.22	4%	1.98	1.98	6%	4.17	4.17	4%	2.04	6.04	66%	699,746	58,778	154,794	15,479	774,003	75,852	834,376

4-1-1. 間伐及び更新伐事業標準単価表（チェーンソー造材）（国費を充当した事業により購入等した機械を使用する場合）

（円）

区分	種類	種別	伐倒本数（本/ha）	標準単価（円）	直接費 選木（伐倒と同時に行う場合は計上しない） 特殊作業員	普通作業員	諸雑費	伐倒 特殊作業員	普通作業員	諸雑費	造材（チェーンソー） 特殊作業員	普通作業員	諸雑費	集材 特殊運転手	普通作業員	諸雑費	直接費合計（円）	共通仮設費(8.4%)(円)	諸雑費計(円)	直営消費税額(円)	税込標準単価（直営）(円)	請負消費税額(円)	税込標準単価（請負）(円)
育成単層林及び育成複層林共通	更新伐 車輌系 伐採率50%以内 22cm未満	搬出材積 10 m3/ha以上 20 m3/ha未満	609	359,402	0.97	0.97	4%	2.56	2.56	6%	0.95	0.95	4%	0.65	1.28	66%	331,552	27,850	45,759	4,575	363,977	35,940	395,342
		搬出材積 20 m3/ha以上 30 m3/ha未満	609	457,523	0.97	0.97	4%	2.56	2.56	6%	1.58	1.58	4%	1.08	2.13	66%	422,070	35,453	69,418	6,941	464,464	45,752	503,275
		搬出材積 30 m3/ha以上 40 m3/ha未満	609	555,646	0.97	0.97	4%	2.56	2.56	6%	2.21	2.21	4%	1.51	2.98	66%	512,589	43,057	93,078	9,307	564,953	55,564	611,210
		搬出材積 40 m3/ha以上 50 m3/ha未満	609	653,767	0.97	0.97	4%	2.56	2.56	6%	2.84	2.84	4%	1.94	3.83	66%	603,107	50,660	116,737	11,673	665,440	65,376	719,143
		搬出材積 50 m3/ha以上 60 m3/ha未満	609	751,890	0.97	0.97	4%	2.56	2.56	6%	3.47	3.47	4%	2.37	4.68	66%	693,626	58,264	140,397	14,039	765,929	75,189	827,079
		搬出材積 60 m3/ha以上 70 m3/ha未満	609	850,012	0.97	0.97	4%	2.56	2.56	6%	4.10	4.10	4%	2.80	5.53	66%	784,144	65,868	164,056	16,405	866,417	85,001	935,013
		搬出材積 70 m3/ha以上 80 m3/ha未満	609	948,134	0.97	0.97	4%	2.56	2.56	6%	4.73	4.73	4%	3.23	6.38	66%	874,663	73,471	187,716	18,771	966,905	94,813	1,042,947
		搬出材積 80 m3/ha以上	609	1,046,256	0.97	0.97	4%	2.56	2.56	6%	5.36	5.36	4%	3.66	7.23	66%	965,181	81,075	211,375	21,137	1,067,393	104,625	1,150,881
	更新伐 車輌系 伐採率50%以内 22cm以上28cm未満	搬出材積 10 m3/ha以上 20 m3/ha未満	432	302,671	0.69	0.69	4%	2.25	2.25	6%	0.78	0.78	4%	0.56	1.13	66%	279,217	23,454	39,629	3,962	306,633	30,267	332,938
		搬出材積 20 m3/ha以上 30 m3/ha未満	432	386,640	0.69	0.69	4%	2.25	2.25	6%	1.30	1.30	4%	0.93	1.88	66%	356,679	29,961	60,250	6,025	392,665	38,664	425,304
		搬出材積 30 m3/ha以上 40 m3/ha未満	432	470,609	0.69	0.69	4%	2.25	2.25	6%	1.82	1.82	4%	1.30	2.63	66%	434,142	36,467	80,872	8,087	478,696	47,060	517,669
		搬出材積 40 m3/ha以上 50 m3/ha未満	432	554,578	0.69	0.69	4%	2.25	2.25	6%	2.34	2.34	4%	1.67	3.38	66%	511,604	42,974	101,493	10,149	564,727	55,457	610,035
		搬出材積 50 m3/ha以上 60 m3/ha未満	432	638,548	0.69	0.69	4%	2.25	2.25	6%	2.86	2.86	4%	2.04	4.13	66%	589,067	49,481	122,115	12,211	650,759	63,854	702,402
		搬出材積 60 m3/ha以上 70 m3/ha未満	432	722,517	0.69	0.69	4%	2.25	2.25	6%	3.38	3.38	4%	2.41	4.88	66%	666,529	55,988	142,736	14,273	736,790	72,251	794,768
		搬出材積 70 m3/ha以上 80 m3/ha未満	432	806,486	0.69	0.69	4%	2.25	2.25	6%	3.90	3.90	4%	2.78	5.63	66%	743,991	62,495	163,357	16,335	822,821	80,648	887,134
		搬出材積 80 m3/ha以上	432	890,456	0.69	0.69	4%	2.25	2.25	6%	4.42	4.42	4%	3.15	6.38	66%	821,454	69,002	183,979	18,397	908,853	89,045	979,501
	更新伐 車輌系 伐採率50%以内 28cm以上	搬出材積 10 m3/ha以上 20 m3/ha未満	300	255,265	0.48	0.48	4%	1.89	1.89	6%	0.74	0.74	4%	0.48	0.98	66%	235,485	19,780	33,953	3,395	258,660	25,526	280,791
		搬出材積 20 m3/ha以上 30 m3/ha未満	300	330,328	0.48	0.48	4%	1.89	1.89	6%	1.23	1.23	4%	0.80	1.63	66%	304,731	25,597	51,895	5,189	335,517	33,032	363,360
		搬出材積 30 m3/ha以上 40 m3/ha未満	300	405,389	0.48	0.48	4%	1.89	1.89	6%	1.72	1.72	4%	1.12	2.28	66%	373,976	31,413	69,836	6,983	412,372	40,538	445,927
		搬出材積 40 m3/ha以上 50 m3/ha未満	300	480,452	0.48	0.48	4%	1.89	1.89	6%	2.21	2.21	4%	1.44	2.93	66%	443,222	37,230	87,778	8,777	489,229	48,045	528,497
		搬出材積 50 m3/ha以上 60 m3/ha未満	300	555,514	0.48	0.48	4%	1.89	1.89	6%	2.70	2.70	4%	1.76	3.58	66%	512,467	43,047	105,719	10,571	566,085	55,551	611,065
		搬出材積 60 m3/ha以上 70 m3/ha未満	300	630,576	0.48	0.48	4%	1.89	1.89	6%	3.19	3.19	4%	2.08	4.23	66%	581,713	48,863	123,661	12,366	642,942	63,057	693,633
		搬出材積 70 m3/ha以上 80 m3/ha未満	300	705,638	0.48	0.48	4%	1.89	1.89	6%	3.68	3.68	4%	2.40	4.88	66%	650,958	54,680	141,602	14,160	719,798	70,563	776,201
		搬出材積 80 m3/ha以上	300	780,701	0.48	0.48	4%	1.89	1.89	6%	4.17	4.17	4%	2.72	5.53	66%	720,204	60,497	159,544	15,954	796,655	78,070	858,771
	更新伐 車輌系 伐採率70%以内 22cm未満	搬出材積 10 m3/ha以上 30 m3/ha未満	670	428,639	1.07	1.07	4%	2.81	2.81	6%	1.26	1.26	4%	0.86	1.70	66%	395,424	33,215	58,394	5,839	434,478	42,863	471,502
		搬出材積 30 m3/ha以上 50 m3/ha未満	670	624,883	1.07	1.07	4%	2.81	2.81	6%	2.52	2.52	4%	1.72	3.40	66%	576,461	48,422	105,713	10,571	635,454	62,488	687,371
		搬出材積 50 m3/ha以上 70 m3/ha未満	670	821,127	1.07	1.07	4%	2.81	2.81	6%	3.78	3.78	4%	2.58	5.10	66%	757,498	63,629	153,032	15,303	836,430	82,112	903,239
		搬出材積 70 m3/ha以上 90 m3/ha未満	670	1,017,371	1.07	1.07	4%	2.81	2.81	6%	5.04	5.04	4%	3.44	6.80	66%	938,535	78,836	200,351	20,035	1,037,406	101,737	1,119,108
		搬出材積 90 m3/ha以上	670	1,165,337	1.07	1.07	4%	2.81	2.81	6%	5.99	5.99	4%	4.09	8.08	66%	1,075,035	90,302	236,030	23,603	1,188,940	116,533	1,281,870
	更新伐 車輌系 伐採率70%以内 22cm以上28cm未満	搬出材積 10 m3/ha以上 30 m3/ha未満	214	254,852	0.34	0.34	4%	1.11	1.11	6%	1.04	1.04	4%	0.74	1.50	66%	235,104	19,748	45,442	4,544	259,396	25,485	280,337
		搬出材積 30 m3/ha以上 50 m3/ha未満	214	422,791	0.34	0.34	4%	1.11	1.11	6%	2.08	2.08	4%	1.48	3.00	66%	390,029	32,762	86,685	8,668	431,459	42,279	465,070
		搬出材積 50 m3/ha以上 70 m3/ha未満	214	590,730	0.34	0.34	4%	1.11	1.11	6%	3.12	3.12	4%	2.22	4.50	66%	544,954	45,776	127,928	12,792	603,522	59,073	649,803
		搬出材積 70 m3/ha以上 90 m3/ha未満	214	758,668	0.34	0.34	4%	1.11	1.11	6%	4.16	4.16	4%	2.96	6.00	66%	699,879	58,789	169,171	16,917	775,585	75,866	834,534
		搬出材積 90 m3/ha以上	214	885,108	0.34	0.34	4%	1.11	1.11	6%	4.94	4.94	4%	3.52	7.13	66%	816,521	68,587	200,281	20,028	905,136	88,510	973,618
	更新伐 車輌系 伐採率70%以内 28cm以上	搬出材積 10 m3/ha以上 30 m3/ha未満	166	229,292	0.27	0.27	4%	1.05	1.05	6%	0.98	0.98	4%	0.64	1.30	66%	211,524	17,768	39,748	3,974	233,266	22,929	252,221
		搬出材積 30 m3/ha以上 50 m3/ha未満	166	379,416	0.27	0.27	4%	1.05	1.05	6%	1.96	1.96	4%	1.28	2.60	66%	350,015	29,401	75,631	7,563	386,979	37,941	417,357
		搬出材積 50 m3/ha以上 70 m3/ha未満	166	529,540	0.27	0.27	4%	1.05	1.05	6%	2.94	2.94	4%	1.92	3.90	66%	488,506	41,034	111,514	11,151	540,691	52,954	582,494
		搬出材積 70 m3/ha以上 90 m3/ha未満	166	679,664	0.27	0.27	4%	1.05	1.05	6%	3.92	3.92	4%	2.56	5.20	66%	626,997	52,667	147,397	14,739	694,403	67,966	747,630
		搬出材積 90 m3/ha以上	166	792,780	0.27	0.27	4%	1.05	1.05	6%	4.66	4.66	4%	3.04	6.18	66%	731,347	61,433	174,403	17,440	810,220	79,278	872,058

4-1-1. 間伐及び更新伐事業標準単価表（チェーンソー造材）（国費を充当した事業により購入等した機械を使用する場合）

（円）

区分	種類	種別	伐倒本数（本/ha）	標準単価（円）	直接費 選木（伐倒と同時に行う場合は計上しない） 特殊作業員	普通作業員	諸雑費	伐倒 特殊作業員	普通作業員	諸雑費	造材（チェーンソー） 特殊作業員	普通作業員	諸雑費	集材 特殊運転手	普通作業員	諸雑費	直接費合計（円）	共通仮設費(8.4%)(円)	諸雑費計(円)	直営消費税額(円)	税込標準単価（直営）(円)	請負消費税額(円)	税込標準単価（請負）(円)
育成単層林及び育成複層林共通	更新伐 架線系 伐採率50%以内 22cm未満	搬出材積 10 m3/ha以上 20 m3/ha未満	609	396,851	0.97	0.97	4%	2.56	2.56	6%	0.95	0.95	4%	0.69	2.06	66%	366,099	30,752	59,494	5,949	402,800	39,685	436,536
		搬出材積 20 m3/ha以上 30 m3/ha未満	609	520,112	0.97	0.97	4%	2.56	2.56	6%	1.58	1.58	4%	1.15	3.43	66%	479,809	40,303	92,374	9,237	529,349	52,011	572,123
		搬出材積 30 m3/ha以上 40 m3/ha未満	609	643,375	0.97	0.97	4%	2.56	2.56	6%	2.21	2.21	4%	1.61	4.80	66%	593,520	49,855	125,255	12,525	655,900	64,337	707,712
		搬出材積 40 m3/ha以上 50 m3/ha未満	609	766,637	0.97	0.97	4%	2.56	2.56	6%	2.84	2.84	4%	2.07	6.17	66%	707,230	59,407	158,135	15,813	782,450	76,663	843,300
		搬出材積 50 m3/ha以上 60 m3/ha未満	609	889,900	0.97	0.97	4%	2.56	2.56	6%	3.47	3.47	4%	2.53	7.54	66%	820,941	68,959	191,016	19,101	909,001	88,990	978,890
		搬出材積 60 m3/ha以上 70 m3/ha未満	609	1,013,161	0.97	0.97	4%	2.56	2.56	6%	4.10	4.10	4%	2.99	8.91	66%	934,651	78,510	223,896	22,389	1,035,550	101,316	1,114,477
		搬出材積 70 m3/ha以上 80 m3/ha未満	609	1,136,424	0.97	0.97	4%	2.56	2.56	6%	4.73	4.73	4%	3.45	10.28	66%	1,048,362	88,062	256,777	25,677	1,162,101	113,642	1,250,066
		搬出材積 80 m3/ha以上	609	1,259,686	0.97	0.97	4%	2.56	2.56	6%	5.36	5.36	4%	3.91	11.65	66%	1,162,072	97,614	289,657	28,965	1,288,651	125,968	1,385,654
	更新伐 架線系 伐採率50%以内 22cm以上28cm未満	搬出材積 10 m3/ha以上 20 m3/ha未満	432	323,850	0.69	0.69	4%	2.25	2.25	6%	0.78	0.78	4%	0.54	1.62	66%	298,755	25,095	47,397	4,739	328,589	32,385	356,235
		搬出材積 20 m3/ha以上 30 m3/ha未満	432	422,264	0.69	0.69	4%	2.25	2.25	6%	1.30	1.30	4%	0.90	2.70	66%	389,543	32,721	73,317	7,331	429,595	42,226	464,490
		搬出材積 30 m3/ha以上 40 m3/ha未満	432	520,677	0.69	0.69	4%	2.25	2.25	6%	1.82	1.82	4%	1.26	3.78	66%	480,330	40,347	99,236	9,923	530,600	52,067	572,744
		搬出材積 40 m3/ha以上 50 m3/ha未満	432	619,090	0.69	0.69	4%	2.25	2.25	6%	2.34	2.34	4%	1.62	4.86	66%	571,117	47,973	125,155	12,515	631,605	61,909	680,999
		搬出材積 50 m3/ha以上 60 m3/ha未満	432	717,503	0.69	0.69	4%	2.25	2.25	6%	2.86	2.86	4%	1.98	5.94	66%	661,904	55,599	151,074	15,107	732,610	71,750	789,253
		搬出材積 60 m3/ha以上 70 m3/ha未満	432	815,917	0.69	0.69	4%	2.25	2.25	6%	3.38	3.38	4%	2.34	7.02	66%	752,691	63,226	176,993	17,699	833,616	81,591	897,508
		搬出材積 70 m3/ha以上 80 m3/ha未満	432	914,331	0.69	0.69	4%	2.25	2.25	6%	3.90	3.90	4%	2.70	8.10	66%	843,479	70,852	202,913	20,291	934,622	91,433	1,005,764
		搬出材積 80 m3/ha以上	432	1,012,744	0.69	0.69	4%	2.25	2.25	6%	4.42	4.42	4%	3.06	9.18	66%	934,266	78,478	228,832	22,883	1,035,627	101,274	1,114,018
	更新伐 架線系 伐採率50%以内 28cm以上	搬出材積 10 m3/ha以上 20 m3/ha未満	300	270,030	0.48	0.48	4%	1.89	1.89	6%	0.74	0.74	4%	0.45	1.34	66%	249,106	20,924	39,369	3,936	273,966	27,003	297,033
		搬出材積 20 m3/ha以上 30 m3/ha未満	300	354,935	0.48	0.48	4%	1.89	1.89	6%	1.23	1.23	4%	0.75	2.23	66%	327,431	27,504	60,920	6,092	361,027	35,493	390,428
		搬出材積 30 m3/ha以上 40 m3/ha未満	300	439,840	0.48	0.48	4%	1.89	1.89	6%	1.72	1.72	4%	1.05	3.12	66%	405,757	34,083	82,472	8,247	448,087	43,984	483,824
		搬出材積 40 m3/ha以上 50 m3/ha未満	300	524,745	0.48	0.48	4%	1.89	1.89	6%	2.21	2.21	4%	1.35	4.01	66%	484,083	40,662	104,024	10,402	535,147	52,474	577,219
		搬出材積 50 m3/ha以上 60 m3/ha未満	300	609,650	0.48	0.48	4%	1.89	1.89	6%	2.70	2.70	4%	1.65	4.90	66%	562,408	47,242	125,575	12,557	622,207	60,965	670,615
		搬出材積 60 m3/ha以上 70 m3/ha未満	300	694,555	0.48	0.48	4%	1.89	1.89	6%	3.19	3.19	4%	1.95	5.79	66%	640,734	53,821	147,127	14,712	709,267	69,455	764,010
		搬出材積 70 m3/ha以上 80 m3/ha未満	300	779,461	0.48	0.48	4%	1.89	1.89	6%	3.68	3.68	4%	2.25	6.68	66%	719,060	60,401	168,679	16,867	796,328	77,946	857,407
		搬出材積 80 m3/ha以上	300	864,365	0.48	0.48	4%	1.89	1.89	6%	4.17	4.17	4%	2.55	7.57	66%	797,385	66,980	190,230	19,023	883,388	86,436	950,801
	更新伐（列状・帯状・群状）車輌系 伐採率50%以内 22cm未満	搬出材積 10 m3/ha以上 20 m3/ha未満	609	308,431	0.43	0.43	4%	2.56	2.56	6%	0.95	0.95	4%	0.51	1.02	66%	284,531	23,900	37,632	3,763	312,194	30,843	339,274
		搬出材積 20 m3/ha以上 30 m3/ha未満	609	394,164	0.43	0.43	4%	2.56	2.56	6%	1.58	1.58	4%	0.85	1.70	66%	363,620	30,544	56,747	5,674	399,838	39,416	433,580
		搬出材積 30 m3/ha以上 40 m3/ha未満	609	479,897	0.43	0.43	4%	2.56	2.56	6%	2.21	2.21	4%	1.19	2.38	66%	442,710	37,187	75,863	7,586	487,483	47,989	527,886
		搬出材積 40 m3/ha以上 50 m3/ha未満	609	565,630	0.43	0.43	4%	2.56	2.56	6%	2.84	2.84	4%	1.53	3.06	66%	521,799	43,831	94,978	9,497	575,127	56,563	622,193
		搬出材積 50 m3/ha以上 60 m3/ha未満	609	651,363	0.43	0.43	4%	2.56	2.56	6%	3.47	3.47	4%	1.87	3.74	66%	600,889	50,474	114,094	11,409	662,772	65,136	716,499
		搬出材積 60 m3/ha以上 70 m3/ha未満	609	737,095	0.43	0.43	4%	2.56	2.56	6%	4.10	4.10	4%	2.21	4.42	66%	679,977	57,118	133,208	13,320	750,415	73,709	810,804
		搬出材積 70 m3/ha以上 80 m3/ha未満	609	822,828	0.43	0.43	4%	2.56	2.56	6%	4.73	4.73	4%	2.55	5.10	66%	759,067	63,761	152,324	15,232	838,060	82,282	905,110
		搬出材積 80 m3/ha以上	609	908,561	0.43	0.43	4%	2.56	2.56	6%	5.36	5.36	4%	2.89	5.78	66%	838,156	70,405	171,439	17,143	925,704	90,856	999,417
	更新伐（列状・帯状・群状）車輌系 伐採率50%以内 22cm以上28cm未満	搬出材積 10 m3/ha以上 20 m3/ha未満	432	263,482	0.30	0.30	4%	2.25	2.25	6%	0.78	0.78	4%	0.45	0.90	66%	243,065	20,417	32,888	3,288	266,770	26,348	289,830
		搬出材積 20 m3/ha以上 30 m3/ha未満	432	337,009	0.30	0.30	4%	2.25	2.25	6%	1.30	1.30	4%	0.75	1.50	66%	310,894	26,115	49,679	4,967	341,976	33,700	370,709
		搬出材積 30 m3/ha以上 40 m3/ha未満	432	410,535	0.30	0.30	4%	2.25	2.25	6%	1.82	1.82	4%	1.05	2.10	66%	378,723	31,812	66,470	6,647	417,182	41,053	451,588
		搬出材積 40 m3/ha以上 50 m3/ha未満	432	484,063	0.30	0.30	4%	2.25	2.25	6%	2.34	2.34	4%	1.35	2.70	66%	446,553	37,510	83,262	8,326	492,389	48,406	532,469
		搬出材積 50 m3/ha以上 60 m3/ha未満	432	557,590	0.30	0.30	4%	2.25	2.25	6%	2.86	2.86	4%	1.65	3.30	66%	514,382	43,208	100,053	10,005	567,595	55,759	613,349
		搬出材積 60 m3/ha以上 70 m3/ha未満	432	631,117	0.30	0.30	4%	2.25	2.25	6%	3.38	3.38	4%	1.95	3.90	66%	582,212	48,905	116,845	11,684	642,801	63,111	694,228
		搬出材積 70 m3/ha以上 80 m3/ha未満	432	704,644	0.30	0.30	4%	2.25	2.25	6%	3.90	3.90	4%	2.25	4.50	66%	650,041	54,603	133,636	13,363	718,007	70,464	775,108
		搬出材積 80 m3/ha以上	432	778,171	0.30	0.30	4%	2.25	2.25	6%	4.42	4.42	4%	2.55	5.10	66%	717,870	60,301	150,427	15,042	793,213	77,817	855,988
	更新伐（列状・帯状・群状）車輌系 伐採率50%以内 28cm以上	搬出材積 10 m3/ha以上 20 m3/ha未満	300	225,566	0.21	0.21	4%	1.89	1.89	6%	0.74	0.74	4%	0.39	0.78	66%	208,087	17,479	28,344	2,834	228,400	22,556	248,122
		搬出材積 20 m3/ha以上 30 m3/ha未満	300	291,613	0.21	0.21	4%	1.89	1.89	6%	1.23	1.23	4%	0.65	1.30	66%	269,016	22,597	42,979	4,297	295,910	29,161	320,774
		搬出材積 30 m3/ha以上 40 m3/ha未満	300	357,660	0.21	0.21	4%	1.89	1.89	6%	1.72	1.72	4%	0.91	1.82	66%	329,945	27,715	57,614	5,761	363,421	35,766	393,426
		搬出材積 40 m3/ha以上 50 m3/ha未満	300	423,707	0.21	0.21	4%	1.89	1.89	6%	2.21	2.21	4%	1.17	2.34	66%	390,874	32,833	72,249	7,224	430,931	42,370	466,077
		搬出材積 50 m3/ha以上 60 m3/ha未満	300	489,754	0.21	0.21	4%	1.89	1.89	6%	2.70	2.70	4%	1.43	2.86	66%	451,803	37,951	86,884	8,688	498,442	48,975	538,729
		搬出材積 60 m3/ha以上 70 m3/ha未満	300	555,801	0.21	0.21	4%	1.89	1.89	6%	3.19	3.19	4%	1.69	3.38	66%	512,732	43,069	101,519	10,151	565,952	55,580	611,381
		搬出材積 70 m3/ha以上 80 m3/ha未満	300	621,848	0.21	0.21	4%	1.89	1.89	6%	3.68	3.68	4%	1.95	3.90	66%	573,661	48,187	116,154	11,615	633,463	62,184	684,032
		搬出材積 80 m3/ha以上	300	687,894	0.21	0.21	4%	1.89	1.89	6%	4.17	4.17	4%	2.21	4.42	66%	634,589	53,305	130,788	13,078	700,972	68,789	756,683

4-1-1. 間伐及び更新伐事業標準単価表（チェーンソー造材）（国費を充当した事業により購入等した機械を使用する場合）

（円）

区分	種類	種別	伐倒本数（本/ha）	標準単価（円）	直接費 選木（伐倒と同時に行う場合は計上しない） 特殊作業員	普通作業員	諸雑費	伐倒 特殊作業員	普通作業員	諸雑費	造材（チェーンソー） 特殊作業員	普通作業員	諸雑費	集材 特殊運転手	普通作業員	諸雑費	直接費合計（円）	共通仮設費(8.4%)(円)	諸雑費計(円)	直営消費税額(円)	税込標準単価（直営）(円)	請負消費税額(円)	税込標準単価（請負）(円)
育成単層林及び育成複層林共通	更新伐（列状・帯状・群状）架線系 伐採率50%以内 22cm未満	搬出材積 10 m3/ha以上 20 m3/ha未満	609	339,599	0.43	0.43	4%	2.56	2.56	6%	0.95	0.95	4%	0.56	1.65	66%	313,284	26,315	49,064	4,906	344,505	33,959	373,558
		搬出材積 20 m3/ha以上 30 m3/ha未満	609	445,937	0.43	0.43	4%	2.56	2.56	6%	1.58	1.58	4%	0.93	2.75	66%	411,381	34,556	75,736	7,573	453,510	44,593	490,530
		搬出材積 30 m3/ha以上 40 m3/ha未満	609	552,276	0.43	0.43	4%	2.56	2.56	6%	2.21	2.21	4%	1.30	3.85	66%	509,480	42,796	102,410	10,241	562,517	55,227	607,503
		搬出材積 40 m3/ha以上 50 m3/ha未満	609	658,613	0.43	0.43	4%	2.56	2.56	6%	2.84	2.84	4%	1.67	4.95	66%	607,577	51,036	129,082	12,908	671,521	65,861	724,474
		搬出材積 50 m3/ha以上 60 m3/ha未満	609	764,952	0.43	0.43	4%	2.56	2.56	6%	3.47	3.47	4%	2.04	6.05	66%	705,676	59,276	155,756	15,575	780,527	76,495	841,447
		搬出材積 60 m3/ha以上 70 m3/ha未満	609	871,291	0.43	0.43	4%	2.56	2.56	6%	4.10	4.10	4%	2.41	7.15	66%	803,774	67,517	182,429	18,242	889,533	87,129	958,420
		搬出材積 70 m3/ha以上 80 m3/ha未満	609	977,629	0.43	0.43	4%	2.56	2.56	6%	4.73	4.73	4%	2.78	8.25	66%	901,872	75,757	209,102	20,910	998,539	97,762	1,075,391
		搬出材積 80 m3/ha以上	609	1,083,967	0.43	0.43	4%	2.56	2.56	6%	5.36	5.36	4%	3.15	9.35	66%	999,970	83,997	235,775	23,577	1,107,544	108,396	1,192,363
	更新伐（列状・帯状・群状）架線系 伐採率50%以内 22cm以上28cm未満	搬出材積 10 m3/ha以上 20 m3/ha未満	432	280,646	0.30	0.30	4%	2.25	2.25	6%	0.78	0.78	4%	0.44	1.29	66%	258,899	21,747	39,183	3,918	284,564	28,064	308,710
		搬出材積 20 m3/ha以上 30 m3/ha未満	432	365,443	0.30	0.30	4%	2.25	2.25	6%	1.30	1.30	4%	0.73	2.15	66%	337,125	28,318	60,108	6,010	371,453	36,544	401,987
		搬出材積 30 m3/ha以上 40 m3/ha未満	432	450,240	0.30	0.30	4%	2.25	2.25	6%	1.82	1.82	4%	1.02	3.01	66%	415,351	34,889	81,033	8,103	458,343	45,024	495,264
		搬出材積 40 m3/ha以上 50 m3/ha未満	432	535,037	0.30	0.30	4%	2.25	2.25	6%	2.34	2.34	4%	1.31	3.87	66%	493,577	41,460	101,958	10,195	545,232	53,503	588,540
		搬出材積 50 m3/ha以上 60 m3/ha未満	432	619,834	0.30	0.30	4%	2.25	2.25	6%	2.86	2.86	4%	1.60	4.73	66%	571,803	48,031	122,883	12,288	632,122	61,983	681,817
		搬出材積 60 m3/ha以上 70 m3/ha未満	432	704,631	0.30	0.30	4%	2.25	2.25	6%	3.38	3.38	4%	1.89	5.59	66%	650,029	54,602	143,808	14,380	719,011	70,463	775,094
		搬出材積 70 m3/ha以上 80 m3/ha未満	432	789,428	0.30	0.30	4%	2.25	2.25	6%	3.90	3.90	4%	2.18	6.45	66%	728,255	61,173	164,733	16,473	805,901	78,942	868,370
		搬出材積 80 m3/ha以上	432	874,225	0.30	0.30	4%	2.25	2.25	6%	4.42	4.42	4%	2.47	7.31	66%	806,481	67,744	185,658	18,565	892,790	87,422	961,647
	更新伐（列状・帯状・群状）架線系 伐採率50%以内 28cm以上	搬出材積 10 m3/ha以上 20 m3/ha未満	300	237,156	0.21	0.21	4%	1.89	1.89	6%	0.74	0.74	4%	0.36	1.07	66%	218,779	18,377	32,595	3,259	240,415	23,715	260,871
		搬出材積 20 m3/ha以上 30 m3/ha未満	300	310,779	0.21	0.21	4%	1.89	1.89	6%	1.23	1.23	4%	0.60	1.78	66%	286,697	24,082	50,009	5,000	315,779	31,077	341,856
		搬出材積 30 m3/ha以上 40 m3/ha未満	300	384,401	0.21	0.21	4%	1.89	1.89	6%	1.72	1.72	4%	0.84	2.49	66%	354,614	29,787	67,422	6,742	391,143	38,440	422,841
		搬出材積 40 m3/ha以上 50 m3/ha未満	300	458,024	0.21	0.21	4%	1.89	1.89	6%	2.21	2.21	4%	1.08	3.20	66%	422,532	35,492	84,836	8,483	466,507	45,802	503,826
		搬出材積 50 m3/ha以上 60 m3/ha未満	300	531,646	0.21	0.21	4%	1.89	1.89	6%	2.70	2.70	4%	1.32	3.91	66%	490,449	41,197	102,249	10,224	541,870	53,164	584,810
		搬出材積 60 m3/ha以上 70 m3/ha未満	300	605,269	0.21	0.21	4%	1.89	1.89	6%	3.19	3.19	4%	1.56	4.62	66%	558,367	46,902	119,663	11,966	617,235	60,526	665,795
		搬出材積 70 m3/ha以上 80 m3/ha未満	300	678,891	0.21	0.21	4%	1.89	1.89	6%	3.68	3.68	4%	1.80	5.33	66%	626,284	52,607	137,076	13,707	692,598	67,889	746,780
		搬出材積 80 m3/ha以上	300	752,514	0.21	0.21	4%	1.89	1.89	6%	4.17	4.17	4%	2.04	6.04	66%	694,202	58,312	154,490	15,449	767,963	75,251	827,765
	更新伐 車輌系 伐採率50%以内 22cm未満 チルホール使用	搬出材積 10 m3/ha以上 20 m3/ha未満	609	1,078,953	0.97	0.97	4%	2.56	27.41	6%	0.95	0.95	4%	0.65	1.28	66%	995,345	83,608	83,332	8,333	1,087,286	107,895	1,186,848
		搬出材積 20 m3/ha以上 30 m3/ha未満	609	1,177,075	0.97	0.97	4%	2.56	27.41	6%	1.58	1.58	4%	1.08	2.13	66%	1,085,863	91,212	106,991	10,699	1,187,774	117,707	1,294,782
		搬出材積 30 m3/ha以上 40 m3/ha未満	609	1,275,198	0.97	0.97	4%	2.56	27.41	6%	2.21	2.21	4%	1.51	2.98	66%	1,176,382	98,816	130,651	13,065	1,288,263	127,519	1,402,717
		搬出材積 40 m3/ha以上 50 m3/ha未満	609	1,373,319	0.97	0.97	4%	2.56	27.41	6%	2.84	2.84	4%	1.94	3.83	66%	1,266,900	106,419	154,310	15,431	1,388,750	137,331	1,510,650
		搬出材積 50 m3/ha以上 60 m3/ha未満	609	1,471,442	0.97	0.97	4%	2.56	27.41	6%	3.47	3.47	4%	2.37	4.68	66%	1,357,419	114,023	177,970	17,797	1,489,239	147,144	1,618,586
		搬出材積 60 m3/ha以上 70 m3/ha未満	609	1,569,563	0.97	0.97	4%	2.56	27.41	6%	4.10	4.10	4%	2.80	5.53	66%	1,447,937	121,626	201,629	20,162	1,589,725	156,956	1,726,519
		搬出材積 70 m3/ha以上 80 m3/ha未満	609	1,667,686	0.97	0.97	4%	2.56	27.41	6%	4.73	4.73	4%	3.23	6.38	66%	1,538,456	129,230	225,289	22,528	1,690,214	166,768	1,834,454
		搬出材積 80 m3/ha以上	609	1,765,807	0.97	0.97	4%	2.56	27.41	6%	5.36	5.36	4%	3.66	7.23	66%	1,628,974	136,833	248,948	24,894	1,790,701	176,580	1,942,387
	更新伐 車輌系 伐採率50%以内 22cm以上28cm未満 チルホール使用	搬出材積 10 m3/ha以上 20 m3/ha未満	432	812,872	0.69	0.69	4%	2.25	19.87	6%	0.78	0.78	4%	0.56	1.13	66%	749,882	62,990	66,270	6,627	819,499	81,287	894,159
		搬出材積 20 m3/ha以上 30 m3/ha未満	432	896,840	0.69	0.69	4%	2.25	19.87	6%	1.30	1.30	4%	0.93	1.88	66%	827,344	69,496	86,891	8,689	905,529	89,684	986,524
		搬出材積 30 m3/ha以上 40 m3/ha未満	432	980,810	0.69	0.69	4%	2.25	19.87	6%	1.82	1.82	4%	1.30	2.63	66%	904,807	76,003	107,513	10,751	991,561	98,081	1,078,891
		搬出材積 40 m3/ha以上 50 m3/ha未満	432	1,064,779	0.69	0.69	4%	2.25	19.87	6%	2.34	2.34	4%	1.67	3.38	66%	982,269	82,510	128,134	12,813	1,077,592	106,477	1,171,256
		搬出材積 50 m3/ha以上 60 m3/ha未満	432	1,148,749	0.69	0.69	4%	2.25	19.87	6%	2.86	2.86	4%	2.04	4.13	66%	1,059,732	89,017	148,756	14,875	1,163,624	114,874	1,263,623
		搬出材積 60 m3/ha以上 70 m3/ha未満	432	1,232,718	0.69	0.69	4%	2.25	19.87	6%	3.38	3.38	4%	2.41	4.88	66%	1,137,194	95,524	169,377	16,937	1,249,655	123,271	1,355,989
		搬出材積 70 m3/ha以上 80 m3/ha未満	432	1,316,687	0.69	0.69	4%	2.25	19.87	6%	3.90	3.90	4%	2.78	5.63	66%	1,214,656	102,031	189,998	18,999	1,335,686	131,668	1,448,355
		搬出材積 80 m3/ha以上	432	1,400,656	0.69	0.69	4%	2.25	19.87	6%	4.42	4.42	4%	3.15	6.38	66%	1,292,119	108,537	210,620	21,062	1,421,718	140,065	1,540,721
	更新伐 車輌系 伐採率50%以内 28cm以上 チルホール使用	搬出材積 10 m3/ha以上 20 m3/ha未満	300	609,684	0.48	0.48	4%	1.89	14.13	6%	0.74	0.74	4%	0.48	0.98	66%	562,440	47,244	52,460	5,246	614,930	60,968	670,652
		搬出材積 20 m3/ha以上 30 m3/ha未満	300	684,747	0.48	0.48	4%	1.89	14.13	6%	1.23	1.23	4%	0.80	1.63	66%	631,686	53,061	70,402	7,040	691,787	68,474	753,221
		搬出材積 30 m3/ha以上 40 m3/ha未満	300	759,809	0.48	0.48	4%	1.89	14.13	6%	1.72	1.72	4%	1.12	2.28	66%	700,931	58,878	88,343	8,834	768,643	75,980	835,789
		搬出材積 40 m3/ha以上 50 m3/ha未満	300	834,871	0.48	0.48	4%	1.89	14.13	6%	2.21	2.21	4%	1.44	2.93	66%	770,177	64,694	106,285	10,628	845,499	83,487	918,358
		搬出材積 50 m3/ha以上 60 m3/ha未満	300	909,933	0.48	0.48	4%	1.89	14.13	6%	2.70	2.70	4%	1.76	3.58	66%	839,422	70,511	124,226	12,422	922,355	90,993	1,000,926
		搬出材積 60 m3/ha以上 70 m3/ha未満	300	984,996	0.48	0.48	4%	1.89	14.13	6%	3.19	3.19	4%	2.08	4.23	66%	908,668	76,328	142,168	14,216	999,212	98,499	1,083,495
		搬出材積 70 m3/ha以上 80 m3/ha未満	300	1,060,057	0.48	0.48	4%	1.89	14.13	6%	3.68	3.68	4%	2.40	4.88	66%	977,913	82,144	160,109	16,010	1,076,067	106,005	1,166,062
		搬出材積 80 m3/ha以上	300	1,135,120	0.48	0.48	4%	1.89	14.13	6%	4.17	4.17	4%	2.72	5.53	66%	1,047,159	87,961	178,051	17,805	1,152,925	113,512	1,248,632

4-1-1. 間伐及び更新伐事業標準単価表（チェーンソー造材）（国費を充当した事業により購入等した機械を使用する場合）

（円）

区分	種類	種別			伐倒本数（本/ha）	標準単価（円）	直接費 選木（伐倒と同時に行う場合は計上しない） 特殊作業員	普通作業員	諸雑費	伐倒 特殊作業員	普通作業員	諸雑費	造材（チェーンソー） 特殊作業員	普通作業員	諸雑費	集材 特殊運転手	普通作業員	諸雑費	直接費合計（円）	共通仮設費(8.4%)(円)	諸雑費計(円)	直営消費税額(円)	税込標準単価（直営）(円)	請負消費税額(円)	税込標準単価（請負）(円)
育成単層林及び育成複層林共通	更新伐 架線系 伐採率50%以内 22cm未満 チルホール使用	搬出材積	10 m3/ha以上	20 m3/ha未満	609	1,116,402	0.97	0.97	4%	2.56	27.41	6%	0.95	0.95	4%	0.69	2.06	66%	1,029,892	86,510	97,067	9,706	1,126,108	111,640	1,228,042
		搬出材積	20 m3/ha以上	30 m3/ha未満	609	1,239,664	0.97	0.97	4%	2.56	27.41	6%	1.58	1.58	4%	1.15	3.43	66%	1,143,602	96,062	129,947	12,994	1,252,658	123,966	1,363,630
		搬出材積	30 m3/ha以上	40 m3/ha未満	609	1,362,927	0.97	0.97	4%	2.56	27.41	6%	2.21	2.21	4%	1.61	4.80	66%	1,257,313	105,614	162,828	16,282	1,379,209	136,292	1,499,219
		搬出材積	40 m3/ha以上	50 m3/ha未満	609	1,486,188	0.97	0.97	4%	2.56	27.41	6%	2.84	2.84	4%	2.07	6.17	66%	1,371,023	115,165	195,708	19,570	1,505,758	148,618	1,634,806
		搬出材積	50 m3/ha以上	60 m3/ha未満	609	1,609,451	0.97	0.97	4%	2.56	27.41	6%	3.47	3.47	4%	2.53	7.54	66%	1,484,734	124,717	228,589	22,858	1,632,309	160,945	1,770,396
		搬出材積	60 m3/ha以上	70 m3/ha未満	609	1,732,713	0.97	0.97	4%	2.56	27.41	6%	4.10	4.10	4%	2.99	8.91	66%	1,598,444	134,269	261,469	26,146	1,758,859	173,271	1,905,984
		搬出材積	70 m3/ha以上	80 m3/ha未満	609	1,855,976	0.97	0.97	4%	2.56	27.41	6%	4.73	4.73	4%	3.45	10.28	66%	1,712,155	143,821	294,350	29,435	1,885,411	185,597	2,041,573
		搬出材積	80 m3/ha以上		609	1,979,237	0.97	0.97	4%	2.56	27.41	6%	5.36	5.36	4%	3.91	11.65	66%	1,825,865	153,372	327,230	32,723	2,011,960	197,923	2,177,160
	更新伐 架線系 伐採率50%以内 22cm以上28cm未満 チルホール使用	搬出材積	10 m3/ha以上	20 m3/ha未満	432	834,051	0.69	0.69	4%	2.25	19.87	6%	0.78	0.78	4%	0.54	1.62	66%	769,420	64,631	74,038	7,403	841,454	83,405	917,456
		搬出材積	20 m3/ha以上	30 m3/ha未満	432	932,465	0.69	0.69	4%	2.25	19.87	6%	1.30	1.30	4%	0.90	2.70	66%	860,208	72,257	99,958	9,995	942,460	93,246	1,025,711
		搬出材積	30 m3/ha以上	40 m3/ha未満	432	1,030,878	0.69	0.69	4%	2.25	19.87	6%	1.82	1.82	4%	1.26	3.78	66%	950,995	79,883	125,877	12,587	1,043,465	103,087	1,133,965
		搬出材積	40 m3/ha以上	50 m3/ha未満	432	1,129,291	0.69	0.69	4%	2.25	19.87	6%	2.34	2.34	4%	1.62	4.86	66%	1,041,782	87,509	151,796	15,179	1,144,470	112,929	1,242,220
		搬出材積	50 m3/ha以上	60 m3/ha未満	432	1,227,704	0.69	0.69	4%	2.25	19.87	6%	2.86	2.86	4%	1.98	5.94	66%	1,132,569	95,135	177,715	17,771	1,245,475	122,770	1,350,474
		搬出材積	60 m3/ha以上	70 m3/ha未満	432	1,326,117	0.69	0.69	4%	2.25	19.87	6%	3.38	3.38	4%	2.34	7.02	66%	1,223,356	102,761	203,634	20,363	1,346,480	132,611	1,458,728
		搬出材積	70 m3/ha以上	80 m3/ha未満	432	1,424,532	0.69	0.69	4%	2.25	19.87	6%	3.90	3.90	4%	2.70	8.10	66%	1,314,144	110,388	229,554	22,955	1,447,487	142,453	1,566,985
		搬出材積	80 m3/ha以上		432	1,522,945	0.69	0.69	4%	2.25	19.87	6%	4.42	4.42	4%	3.06	9.18	66%	1,404,931	118,014	255,473	25,547	1,548,492	152,294	1,675,239
	更新伐 架線系 伐採率50%以内 28cm以上 チルホール使用	搬出材積	10 m3/ha以上	20 m3/ha未満	300	624,450	0.48	0.48	4%	1.89	14.13	6%	0.74	0.74	4%	0.45	1.34	66%	576,061	48,389	57,876	5,787	630,237	62,445	686,895
		搬出材積	20 m3/ha以上	30 m3/ha未満	300	709,354	0.48	0.48	4%	1.89	14.13	6%	1.23	1.23	4%	0.75	2.23	66%	654,386	54,968	79,427	7,942	717,296	70,935	780,289
		搬出材積	30 m3/ha以上	40 m3/ha未満	300	794,259	0.48	0.48	4%	1.89	14.13	6%	1.72	1.72	4%	1.05	3.12	66%	732,712	61,547	100,979	10,097	804,356	79,425	873,684
		搬出材積	40 m3/ha以上	50 m3/ha未満	300	879,165	0.48	0.48	4%	1.89	14.13	6%	2.21	2.21	4%	1.35	4.01	66%	811,038	68,127	122,531	12,253	891,418	87,916	967,081
		搬出材積	50 m3/ha以上	60 m3/ha未満	300	964,069	0.48	0.48	4%	1.89	14.13	6%	2.70	2.70	4%	1.65	4.90	66%	889,363	74,706	144,082	14,408	978,477	96,406	1,060,475
		搬出材積	60 m3/ha以上	70 m3/ha未満	300	1,048,974	0.48	0.48	4%	1.89	14.13	6%	3.19	3.19	4%	1.95	5.79	66%	967,689	81,285	165,634	16,563	1,065,537	104,897	1,153,871
		搬出材積	70 m3/ha以上	80 m3/ha未満	300	1,133,880	0.48	0.48	4%	1.89	14.13	6%	3.68	3.68	4%	2.25	6.68	66%	1,046,015	87,865	187,186	18,718	1,152,598	113,388	1,247,268
		搬出材積	80 m3/ha以上		300	1,218,784	0.48	0.48	4%	1.89	14.13	6%	4.17	4.17	4%	2.55	7.57	66%	1,124,340	94,444	208,737	20,873	1,239,657	121,878	1,340,662
	更新伐（列状・帯状・群状）車輌系 伐採率50%以内 22cm未満 チルホール使用	搬出材積	10 m3/ha以上	20 m3/ha未満	609	1,027,983	0.43	0.43	4%	2.56	27.41	6%	0.95	0.95	4%	0.51	1.02	66%	948,324	79,659	75,205	7,520	1,035,503	102,798	1,130,781
		搬出材積	20 m3/ha以上	30 m3/ha未満	609	1,113,715	0.43	0.43	4%	2.56	27.41	6%	1.58	1.58	4%	0.85	1.70	66%	1,027,413	86,302	94,320	9,432	1,123,147	111,371	1,225,086
		搬出材積	30 m3/ha以上	40 m3/ha未満	609	1,199,449	0.43	0.43	4%	2.56	27.41	6%	2.21	2.21	4%	1.19	2.38	66%	1,106,503	92,946	113,436	11,343	1,210,792	119,944	1,319,393
		搬出材積	40 m3/ha以上	50 m3/ha未満	609	1,285,181	0.43	0.43	4%	2.56	27.41	6%	2.84	2.84	4%	1.53	3.06	66%	1,185,592	99,589	132,551	13,255	1,298,436	128,518	1,413,699
		搬出材積	50 m3/ha以上	60 m3/ha未満	609	1,370,915	0.43	0.43	4%	2.56	27.41	6%	3.47	3.47	4%	1.87	3.74	66%	1,264,682	106,233	151,667	15,166	1,386,081	137,091	1,508,006
		搬出材積	60 m3/ha以上	70 m3/ha未満	609	1,456,646	0.43	0.43	4%	2.56	27.41	6%	4.10	4.10	4%	2.21	4.42	66%	1,343,770	112,876	170,781	17,078	1,473,724	145,664	1,602,310
		搬出材積	70 m3/ha以上	80 m3/ha未満	609	1,542,380	0.43	0.43	4%	2.56	27.41	6%	4.73	4.73	4%	2.55	5.10	66%	1,422,860	119,520	189,897	18,989	1,561,369	154,238	1,696,618
		搬出材積	80 m3/ha以上		609	1,628,112	0.43	0.43	4%	2.56	27.41	6%	5.36	5.36	4%	2.89	5.78	66%	1,501,949	126,163	209,012	20,901	1,649,013	162,811	1,790,923
	更新伐（列状・帯状・群状）車輌系 伐採率50%以内 22cm以上28cm未満 チルホール使用	搬出材積	10 m3/ha以上	20 m3/ha未満	432	773,683	0.30	0.30	4%	2.25	19.87	6%	0.78	0.78	4%	0.45	0.90	66%	713,730	59,953	59,529	5,952	779,635	77,368	851,051
		搬出材積	20 m3/ha以上	30 m3/ha未満	432	847,209	0.30	0.30	4%	2.25	19.87	6%	1.30	1.30	4%	0.75	1.50	66%	781,559	65,650	76,320	7,632	854,841	84,720	931,929
		搬出材積	30 m3/ha以上	40 m3/ha未満	432	920,736	0.30	0.30	4%	2.25	19.87	6%	1.82	1.82	4%	1.05	2.10	66%	849,388	71,348	93,111	9,311	930,047	92,073	1,012,809
		搬出材積	40 m3/ha以上	50 m3/ha未満	432	994,264	0.30	0.30	4%	2.25	19.87	6%	2.34	2.34	4%	1.35	2.70	66%	917,218	77,046	109,903	10,990	1,005,254	99,426	1,093,690
		搬出材積	50 m3/ha以上	60 m3/ha未満	432	1,067,790	0.30	0.30	4%	2.25	19.87	6%	2.86	2.86	4%	1.65	3.30	66%	985,047	82,743	126,694	12,669	1,080,459	106,779	1,174,569
		搬出材積	60 m3/ha以上	70 m3/ha未満	432	1,141,318	0.30	0.30	4%	2.25	19.87	6%	3.38	3.38	4%	1.95	3.90	66%	1,052,877	88,441	143,486	14,348	1,155,666	114,131	1,255,449
		搬出材積	70 m3/ha以上	80 m3/ha未満	432	1,214,845	0.30	0.30	4%	2.25	19.87	6%	3.90	3.90	4%	2.25	4.50	66%	1,120,706	94,139	160,277	16,027	1,230,872	121,484	1,336,329
		搬出材積	80 m3/ha以上		432	1,288,371	0.30	0.30	4%	2.25	19.87	6%	4.42	4.42	4%	2.55	5.10	66%	1,188,535	99,836	177,068	17,706	1,306,077	128,837	1,417,208
	更新伐（列状・帯状・群状）車輌系 伐採率50%以内 28cm以上 チルホール使用	搬出材積	10 m3/ha以上	20 m3/ha未満	300	579,985	0.21	0.21	4%	1.89	14.13	6%	0.74	0.74	4%	0.39	0.78	66%	535,042	44,943	46,851	4,685	584,670	57,998	637,983
		搬出材積	20 m3/ha以上	30 m3/ha未満	300	646,032	0.21	0.21	4%	1.89	14.13	6%	1.23	1.23	4%	0.65	1.30	66%	595,971	50,061	61,486	6,148	652,180	64,603	710,635
		搬出材積	30 m3/ha以上	40 m3/ha未満	300	712,079	0.21	0.21	4%	1.89	14.13	6%	1.72	1.72	4%	0.91	1.82	66%	656,900	55,179	76,121	7,612	719,691	71,207	783,286
		搬出材積	40 m3/ha以上	50 m3/ha未満	300	778,126	0.21	0.21	4%	1.89	14.13	6%	2.21	2.21	4%	1.17	2.34	66%	717,829	60,297	90,756	9,075	787,201	77,812	855,938
		搬出材積	50 m3/ha以上	60 m3/ha未満	300	844,173	0.21	0.21	4%	1.89	14.13	6%	2.70	2.70	4%	1.43	2.86	66%	778,758	65,415	105,391	10,539	854,712	84,417	928,590
		搬出材積	60 m3/ha以上	70 m3/ha未満	300	910,220	0.21	0.21	4%	1.89	14.13	6%	3.19	3.19	4%	1.69	3.38	66%	839,687	70,533	120,026	12,002	922,222	91,022	1,001,242
		搬出材積	70 m3/ha以上	80 m3/ha未満	300	976,267	0.21	0.21	4%	1.89	14.13	6%	3.68	3.68	4%	1.95	3.90	66%	900,616	75,651	134,661	13,466	989,733	97,626	1,073,893
		搬出材積	80 m3/ha以上		300	1,042,313	0.21	0.21	4%	1.89	14.13	6%	4.17	4.17	4%	2.21	4.42	66%	961,544	80,769	149,295	14,929	1,057,242	104,231	1,146,544

4-1-1. 間伐及び更新伐事業標準単価表（ﾁｪｰﾝｿｰ造材）（国費を充当した事業により購入等した機械を使用する場合）

（円）

区分	種類	種別			伐倒本数（本/ha）	標準単価（円）	直接費 選木（伐倒と同時に行う場合は計上しない） 特殊作業員	普通作業員	諸雑費	伐倒 特殊作業員	普通作業員	諸雑費	造材（チェーンソー） 特殊作業員	普通作業員	諸雑費	集材 特殊運転手	普通作業員	諸雑費	直接費合計（円）	共通仮設費(8.4%)(円)	諸雑費計(円)	直営消費税額(円)	税込標準単価（直営）(円)	請負消費税額(円)	税込標準単価（請負）(円)
育成単層林及び育成複層林共通	更新伐（列状・帯状・群状）架線系 伐採率50%以内 22cm未満 チルホール使用	搬出材積	10 m3/ha以上	20 m3/ha未満	609	1,059,151	0.43	0.43	4%	2.56	27.41	6%	0.95	0.95	4%	0.56	1.65	66%	977,077	82,074	86,637	8,663	1,067,814	105,915	1,165,066
		搬出材積	20 m3/ha以上	30 m3/ha未満	609	1,165,488	0.43	0.43	4%	2.56	27.41	6%	1.58	1.58	4%	0.93	2.75	66%	1,075,174	90,314	113,309	11,330	1,176,818	116,548	1,282,036
		搬出材積	30 m3/ha以上	40 m3/ha未満	609	1,271,827	0.43	0.43	4%	2.56	27.41	6%	2.21	2.21	4%	1.30	3.85	66%	1,173,273	98,554	139,983	13,998	1,285,825	127,182	1,399,009
		搬出材積	40 m3/ha以上	50 m3/ha未満	609	1,378,165	0.43	0.43	4%	2.56	27.41	6%	2.84	2.84	4%	1.67	4.95	66%	1,271,370	106,795	166,655	16,665	1,394,830	137,816	1,515,981
		搬出材積	50 m3/ha以上	60 m3/ha未満	609	1,484,504	0.43	0.43	4%	2.56	27.41	6%	3.47	3.47	4%	2.04	6.05	66%	1,369,469	115,035	193,329	19,332	1,503,836	148,450	1,632,954
		搬出材積	60 m3/ha以上	70 m3/ha未満	609	1,590,842	0.43	0.43	4%	2.56	27.41	6%	4.10	4.10	4%	2.41	7.15	66%	1,467,567	123,275	220,002	22,000	1,612,842	159,084	1,749,926
		搬出材積	70 m3/ha以上	80 m3/ha未満	609	1,697,180	0.43	0.43	4%	2.56	27.41	6%	4.73	4.73	4%	2.78	8.25	66%	1,565,665	131,515	246,675	24,667	1,721,847	169,718	1,866,898
		搬出材積	80 m3/ha以上		609	1,803,519	0.43	0.43	4%	2.56	27.41	6%	5.36	5.36	4%	3.15	9.35	66%	1,663,763	139,756	273,348	27,334	1,830,853	180,351	1,983,870
	更新伐（列状・帯状・群状）架線系 伐採率50%以内 22cm以上28cm未満 チルホール使用	搬出材積	10 m3/ha以上	20 m3/ha未満	432	790,847	0.30	0.30	4%	2.25	19.87	6%	0.78	0.78	4%	0.44	1.29	66%	729,564	61,283	65,824	6,582	797,429	79,084	869,931
		搬出材積	20 m3/ha以上	30 m3/ha未満	432	875,644	0.30	0.30	4%	2.25	19.87	6%	1.30	1.30	4%	0.73	2.15	66%	807,790	67,854	86,749	8,674	884,318	87,564	963,208
		搬出材積	30 m3/ha以上	40 m3/ha未満	432	960,441	0.30	0.30	4%	2.25	19.87	6%	1.82	1.82	4%	1.02	3.01	66%	886,016	74,425	107,674	10,767	971,208	96,044	1,056,485
		搬出材積	40 m3/ha以上	50 m3/ha未満	432	1,045,238	0.30	0.30	4%	2.25	19.87	6%	2.34	2.34	4%	1.31	3.87	66%	964,242	80,996	128,599	12,859	1,058,097	104,523	1,149,761
		搬出材積	50 m3/ha以上	60 m3/ha未満	432	1,130,035	0.30	0.30	4%	2.25	19.87	6%	2.86	2.86	4%	1.60	4.73	66%	1,042,468	87,567	149,524	14,952	1,144,987	113,003	1,243,038
		搬出材積	60 m3/ha以上	70 m3/ha未満	432	1,214,832	0.30	0.30	4%	2.25	19.87	6%	3.38	3.38	4%	1.89	5.59	66%	1,120,694	94,138	170,449	17,044	1,231,876	121,483	1,336,315
		搬出材積	70 m3/ha以上	80 m3/ha未満	432	1,299,629	0.30	0.30	4%	2.25	19.87	6%	3.90	3.90	4%	2.18	6.45	66%	1,198,920	100,709	191,374	19,137	1,318,766	129,962	1,429,591
		搬出材積	80 m3/ha以上		432	1,384,426	0.30	0.30	4%	2.25	19.87	6%	4.42	4.42	4%	2.47	7.31	66%	1,277,146	107,280	212,299	21,229	1,405,655	138,442	1,522,868
	更新伐（列状・帯状・群状）架線系 伐採率50%以内 28cm以上 チルホール使用	搬出材積	10 m3/ha以上	20 m3/ha未満	300	591,575	0.21	0.21	4%	1.89	14.13	6%	0.74	0.74	4%	0.36	1.07	66%	545,734	45,841	51,102	5,110	596,685	59,157	650,732
		搬出材積	20 m3/ha以上	30 m3/ha未満	300	665,198	0.21	0.21	4%	1.89	14.13	6%	1.23	1.23	4%	0.60	1.78	66%	613,652	51,546	68,516	6,851	672,049	66,519	731,717
		搬出材積	30 m3/ha以上	40 m3/ha未満	300	738,820	0.21	0.21	4%	1.89	14.13	6%	1.72	1.72	4%	0.84	2.49	66%	681,569	57,251	85,929	8,592	747,412	73,882	812,702
		搬出材積	40 m3/ha以上	50 m3/ha未満	300	812,443	0.21	0.21	4%	1.89	14.13	6%	2.21	2.21	4%	1.08	3.20	66%	749,487	62,956	103,343	10,334	822,777	81,244	893,687
		搬出材積	50 m3/ha以上	60 m3/ha未満	300	886,065	0.21	0.21	4%	1.89	14.13	6%	2.70	2.70	4%	1.32	3.91	66%	817,404	68,661	120,756	12,075	898,140	88,606	974,671
		搬出材積	60 m3/ha以上	70 m3/ha未満	300	959,689	0.21	0.21	4%	1.89	14.13	6%	3.19	3.19	4%	1.56	4.62	66%	885,322	74,367	138,170	13,817	973,506	95,968	1,055,657
		搬出材積	70 m3/ha以上	80 m3/ha未満	300	1,033,311	0.21	0.21	4%	1.89	14.13	6%	3.68	3.68	4%	1.80	5.33	66%	953,239	80,072	155,583	15,558	1,048,869	103,331	1,136,642
		搬出材積	80 m3/ha以上		300	1,106,934	0.21	0.21	4%	1.89	14.13	6%	4.17	4.17	4%	2.04	6.04	66%	1,021,157	85,777	172,997	17,299	1,124,233	110,693	1,217,627

4-1-2. 間伐及び更新伐事業標準単価表（チェーンソー造材）（4-1-1以外の場合）

（円）

区分	種類	種別	伐倒本数（本/ha）	標準単価（円）	直接費 選木（伐倒と同時に行う場合は計上しない） 特殊作業員	普通作業員	諸雑費	伐倒 特殊作業員	普通作業員	諸雑費	造材（チェーンソー） 特殊作業員	普通作業員	諸雑費	集材 特殊運転手	普通作業員	諸雑費	直接費合計（円）	共通仮設費(8.4%)(円)	諸雑費計(円)	直営消費税額(円)	税込標準単価（直営）（円）	請負消費税額(円)	税込標準単価（請負）（円）
育成	間伐 車輌系 間伐率30%未満 22cm未満	搬出材積 10 m3/ha以上 20 m3/ha未満	338	271,446	0.54	0.54	4%	1.42	1.42	6%	0.95	0.95	4%	0.65	1.28	77%	250,412	21,034	46,887	4,688	276,134	27,144	298,590
		搬出材積 20 m3/ha以上 30 m3/ha未満	338	373,603	0.54	0.54	4%	1.42	1.42	6%	1.58	1.58	4%	1.08	2.13	77%	344,653	28,950	74,269	7,426	381,029	37,360	410,963
		搬出材積 30 m3/ha以上 40 m3/ha未満	338	475,762	0.54	0.54	4%	1.42	1.42	6%	2.21	2.21	4%	1.51	2.98	77%	438,895	36,867	101,652	10,165	485,927	47,576	523,338
		搬出材積 40 m3/ha以上 50 m3/ha未満	338	577,920	0.54	0.54	4%	1.42	1.42	6%	2.84	2.84	4%	1.94	3.83	77%	533,137	44,783	129,035	12,903	590,823	57,792	635,712
		搬出材積 50 m3/ha以上 60 m3/ha未満	338	680,078	0.54	0.54	4%	1.42	1.42	6%	3.47	3.47	4%	2.37	4.68	77%	627,379	52,699	156,418	15,641	695,719	68,007	748,085
		搬出材積 60 m3/ha以上 70 m3/ha未満	338	782,236	0.54	0.54	4%	1.42	1.42	6%	4.10	4.10	4%	2.80	5.53	77%	721,620	60,616	183,800	18,380	800,616	78,223	860,459
		搬出材積 70 m3/ha以上 80 m3/ha未満	338	884,394	0.54	0.54	4%	1.42	1.42	6%	4.73	4.73	4%	3.23	6.38	77%	815,862	68,532	211,183	21,118	905,512	88,439	972,833
		搬出材積 80 m3/ha以上	338	986,551	0.54	0.54	4%	1.42	1.42	6%	5.36	5.36	4%	3.66	7.23	77%	910,103	76,448	238,565	23,856	1,010,407	98,655	1,085,206
	保育間伐（高齢級） 車輌系 間伐率30%未満 22cm未満 チルホール使用	搬出材積 10 m3/ha以上 20 m3/ha未満	338	670,746	0.54	0.54	4%	1.42	15.21	6%	0.95	0.95	4%	0.65	1.28	77%	618,770	51,976	67,737	6,773	677,519	67,074	737,820
		搬出材積 20 m3/ha以上 30 m3/ha未満	338	772,903	0.54	0.54	4%	1.42	15.21	6%	1.58	1.58	4%	1.08	2.13	77%	713,011	59,892	95,119	9,511	782,414	77,290	850,193
		搬出材積 30 m3/ha以上 40 m3/ha未満	338	875,062	0.54	0.54	4%	1.42	15.21	6%	2.21	2.21	4%	1.51	2.98	77%	807,253	67,809	122,502	12,250	887,312	87,506	962,568
		搬出材積 40 m3/ha以上 50 m3/ha未満	338	977,220	0.54	0.54	4%	1.42	15.21	6%	2.84	2.84	4%	1.94	3.83	77%	901,495	75,725	149,885	14,988	992,208	97,722	1,074,942
		搬出材積 50 m3/ha以上 60 m3/ha未満	338	1,079,378	0.54	0.54	4%	1.42	15.21	6%	3.47	3.47	4%	2.37	4.68	77%	995,737	83,641	177,268	17,726	1,097,104	107,937	1,187,315
		搬出材積 60 m3/ha以上 70 m3/ha未満	338	1,181,536	0.54	0.54	4%	1.42	15.21	6%	4.10	4.10	4%	2.80	5.53	77%	1,089,978	91,558	204,650	20,465	1,202,001	118,153	1,299,689
		搬出材積 70 m3/ha以上 80 m3/ha未満	338	1,283,694	0.54	0.54	4%	1.42	15.21	6%	4.73	4.73	4%	3.23	6.38	77%	1,184,220	99,474	232,033	23,203	1,306,897	128,369	1,412,063
		搬出材積 80 m3/ha以上	338	1,385,851	0.54	0.54	4%	1.42	15.21	6%	5.36	5.36	4%	3.66	7.23	77%	1,278,461	107,390	259,415	25,941	1,411,792	138,585	1,524,436
	間伐 車輌系 間伐率30%以上 22cm未満	搬出材積 10 m3/ha以上 20 m3/ha未満	474	318,762	0.76	0.76	4%	1.99	1.99	6%	0.95	0.95	4%	0.65	1.28	77%	294,061	24,701	49,140	4,914	323,676	31,876	350,638
		搬出材積 20 m3/ha以上 30 m3/ha未満	474	420,919	0.76	0.76	4%	1.99	1.99	6%	1.58	1.58	4%	1.08	2.13	77%	388,302	32,617	76,522	7,652	428,571	42,091	463,010
		搬出材積 30 m3/ha以上 40 m3/ha未満	474	523,077	0.76	0.76	4%	1.99	1.99	6%	2.21	2.21	4%	1.51	2.98	77%	482,544	40,533	103,905	10,390	533,467	52,307	575,384
		搬出材積 40 m3/ha以上 50 m3/ha未満	474	625,236	0.76	0.76	4%	1.99	1.99	6%	2.84	2.84	4%	1.94	3.83	77%	576,786	48,450	131,288	13,128	638,364	62,523	687,759
		搬出材積 50 m3/ha以上 60 m3/ha未満	474	727,394	0.76	0.76	4%	1.99	1.99	6%	3.47	3.47	4%	2.37	4.68	77%	671,028	56,366	158,671	15,867	743,261	72,739	800,133
		搬出材積 60 m3/ha以上 70 m3/ha未満	474	829,551	0.76	0.76	4%	1.99	1.99	6%	4.10	4.10	4%	2.80	5.53	77%	765,269	64,282	186,053	18,605	848,156	82,955	912,506
		搬出材積 70 m3/ha以上 80 m3/ha未満	474	931,709	0.76	0.76	4%	1.99	1.99	6%	4.73	4.73	4%	3.23	6.38	77%	859,511	72,198	213,436	21,343	953,052	93,170	1,024,879
		搬出材積 80 m3/ha以上	474	1,033,867	0.76	0.76	4%	1.99	1.99	6%	5.36	5.36	4%	3.66	7.23	77%	953,752	80,115	240,818	24,081	1,057,948	103,386	1,137,253
	保育間伐（高齢級） 車輌系 間伐率30%以上 22cm未満 チルホール使用	搬出材積 10 m3/ha以上 20 m3/ha未満	474	878,767	0.76	0.76	4%	1.99	21.33	6%	0.95	0.95	4%	0.65	1.28	77%	810,671	68,096	78,382	7,838	886,605	87,876	966,643
		搬出材積 20 m3/ha以上 30 m3/ha未満	474	980,924	0.76	0.76	4%	1.99	21.33	6%	1.58	1.58	4%	1.08	2.13	77%	904,912	76,012	105,764	10,576	991,500	98,092	1,079,016
		搬出材積 30 m3/ha以上 40 m3/ha未満	474	1,083,082	0.76	0.76	4%	1.99	21.33	6%	2.21	2.21	4%	1.51	2.98	77%	999,154	83,928	133,147	13,314	1,096,396	108,308	1,191,390
		搬出材積 40 m3/ha以上 50 m3/ha未満	474	1,185,241	0.76	0.76	4%	1.99	21.33	6%	2.84	2.84	4%	1.94	3.83	77%	1,093,396	91,845	160,530	16,053	1,201,294	118,524	1,303,765
		搬出材積 50 m3/ha以上 60 m3/ha未満	474	1,287,399	0.76	0.76	4%	1.99	21.33	6%	3.47	3.47	4%	2.37	4.68	77%	1,187,638	99,761	187,913	18,791	1,306,190	128,739	1,416,138
		搬出材積 60 m3/ha以上 70 m3/ha未満	474	1,389,556	0.76	0.76	4%	1.99	21.33	6%	4.10	4.10	4%	2.80	5.53	77%	1,281,879	107,677	215,295	21,529	1,411,085	138,955	1,528,511
		搬出材積 70 m3/ha以上 80 m3/ha未満	474	1,491,715	0.76	0.76	4%	1.99	21.33	6%	4.73	4.73	4%	3.23	6.38	77%	1,376,121	115,594	242,678	24,267	1,515,982	149,171	1,640,886
		搬出材積 80 m3/ha以上	474	1,593,872	0.76	0.76	4%	1.99	21.33	6%	5.36	5.36	4%	3.66	7.23	77%	1,470,362	123,510	270,060	27,006	1,620,878	159,387	1,753,259
	間伐 車輌系 間伐率30%未満 22cm以上28cm未満	搬出材積 10 m3/ha以上 20 m3/ha未満	240	229,474	0.38	0.38	4%	1.25	1.25	6%	0.78	0.78	4%	0.56	1.13	77%	211,692	17,782	40,748	4,074	233,548	22,947	252,421
		搬出材積 20 m3/ha以上 30 m3/ha未満	240	316,971	0.38	0.38	4%	1.25	1.25	6%	1.30	1.30	4%	0.93	1.88	77%	292,409	24,562	64,624	6,462	323,433	31,697	348,668
		搬出材積 30 m3/ha以上 40 m3/ha未満	240	404,469	0.38	0.38	4%	1.25	1.25	6%	1.82	1.82	4%	1.30	2.63	77%	373,127	31,342	88,501	8,850	413,319	40,446	444,915
		搬出材積 40 m3/ha以上 50 m3/ha未満	240	491,967	0.38	0.38	4%	1.25	1.25	6%	2.34	2.34	4%	1.67	3.38	77%	453,845	38,122	112,378	11,237	503,204	49,196	541,163
		搬出材積 50 m3/ha以上 60 m3/ha未満	240	579,465	0.38	0.38	4%	1.25	1.25	6%	2.86	2.86	4%	2.04	4.13	77%	534,562	44,903	136,254	13,625	593,090	57,946	637,411
		搬出材積 60 m3/ha以上 70 m3/ha未満	240	666,963	0.38	0.38	4%	1.25	1.25	6%	3.38	3.38	4%	2.41	4.88	77%	615,280	51,683	160,131	16,013	682,976	66,696	733,659
		搬出材積 70 m3/ha以上 80 m3/ha未満	240	754,460	0.38	0.38	4%	1.25	1.25	6%	3.90	3.90	4%	2.78	5.63	77%	695,997	58,463	184,007	18,400	772,860	75,446	829,906
		搬出材積 80 m3/ha以上	240	841,959	0.38	0.38	4%	1.25	1.25	6%	4.42	4.42	4%	3.15	6.38	77%	776,715	65,244	207,884	20,788	862,747	84,195	926,154
	保育間伐（高齢級） 車輌系 間伐率30%未満 22cm以上28cm未満 チルホール使用	搬出材積 10 m3/ha以上 20 m3/ha未満	240	512,950	0.38	0.38	4%	1.25	11.04	6%	0.78	0.78	4%	0.56	1.13	77%	473,202	39,748	55,550	5,555	518,505	51,295	564,245
		搬出材積 20 m3/ha以上 30 m3/ha未満	240	600,448	0.38	0.38	4%	1.25	11.04	6%	1.30	1.30	4%	0.93	1.88	77%	553,919	46,529	79,426	7,942	608,390	60,044	660,492
		搬出材積 30 m3/ha以上 40 m3/ha未満	240	687,946	0.38	0.38	4%	1.25	11.04	6%	1.82	1.82	4%	1.30	2.63	77%	634,637	53,309	103,303	10,330	698,276	68,794	756,740
		搬出材積 40 m3/ha以上 50 m3/ha未満	240	775,444	0.38	0.38	4%	1.25	11.04	6%	2.34	2.34	4%	1.67	3.38	77%	715,355	60,089	127,180	12,718	788,162	77,544	852,988
		搬出材積 50 m3/ha以上 60 m3/ha未満	240	862,942	0.38	0.38	4%	1.25	11.04	6%	2.86	2.86	4%	2.04	4.13	77%	796,072	66,870	151,056	15,105	878,047	86,294	949,236
		搬出材積 60 m3/ha以上 70 m3/ha未満	240	950,440	0.38	0.38	4%	1.25	11.04	6%	3.38	3.38	4%	2.41	4.88	77%	876,790	73,650	174,933	17,493	967,933	95,044	1,045,484
		搬出材積 70 m3/ha以上 80 m3/ha未満	240	1,037,937	0.38	0.38	4%	1.25	11.04	6%	3.90	3.90	4%	2.78	5.63	77%	957,507	80,430	198,809	19,880	1,057,817	103,793	1,141,730
		搬出材積 80 m3/ha以上	240	1,125,435	0.38	0.38	4%	1.25	11.04	6%	4.42	4.42	4%	3.15	6.38	77%	1,038,225	87,210	222,686	22,268	1,147,703	112,543	1,237,978

4-1-2. 間伐及び更新伐事業標準単価表（チェーンソー造材）（4-1-1以外の場合）

（円）

区分	種類	種別			伐倒本数（本/ha）	標準単価（円）	直接費 選木（伐倒と同時に行う場合は計上しない） 特殊作業員	普通作業員	諸雑費	伐倒 特殊作業員	普通作業員	諸雑費	造材（チェーンソー） 特殊作業員	普通作業員	諸雑費	集材 特殊運転手	普通作業員	諸雑費	直接費合計（円）	共通仮設費(8.4%)(円)	諸雑費計(円)	直営消費税額(円)	税込標準単価（直営）（円）	請負消費税額(円)	税込標準単価（請負）（円）
単層林及び育成複層林共通	間伐 車輌系 間伐率30%以上 22cm以上28cm未満	搬出材積	10 m3/ha以上	20 m3/ha未満	336	269,030	0.54	0.54	4%	1.75	1.75	6%	0.78	0.78	4%	0.56	1.13	77%	248,183	20,847	42,655	4,265	273,295	26,903	295,933
		搬出材積	20 m3/ha以上	30 m3/ha未満	336	356,527	0.54	0.54	4%	1.75	1.75	6%	1.30	1.30	4%	0.93	1.88	77%	328,900	27,627	66,531	6,653	363,180	35,652	392,179
		搬出材積	30 m3/ha以上	40 m3/ha未満	336	444,025	0.54	0.54	4%	1.75	1.75	6%	1.82	1.82	4%	1.30	2.63	77%	409,618	34,407	90,408	9,040	453,065	44,402	488,427
		搬出材積	40 m3/ha以上	50 m3/ha未満	336	531,524	0.54	0.54	4%	1.75	1.75	6%	2.34	2.34	4%	1.67	3.38	77%	490,336	41,188	114,285	11,428	542,952	53,152	584,676
		搬出材積	50 m3/ha以上	60 m3/ha未満	336	619,021	0.54	0.54	4%	1.75	1.75	6%	2.86	2.86	4%	2.04	4.13	77%	571,053	47,968	138,161	13,816	632,837	61,902	680,923
		搬出材積	60 m3/ha以上	70 m3/ha未満	336	706,519	0.54	0.54	4%	1.75	1.75	6%	3.38	3.38	4%	2.41	4.88	77%	651,771	54,748	162,038	16,203	722,722	70,651	777,170
		搬出材積	70 m3/ha以上	80 m3/ha未満	336	794,016	0.54	0.54	4%	1.75	1.75	6%	3.90	3.90	4%	2.78	5.63	77%	732,488	61,528	185,914	18,591	812,607	79,401	873,417
		搬出材積	80 m3/ha以上		336	881,515	0.54	0.54	4%	1.75	1.75	6%	4.42	4.42	4%	3.15	6.38	77%	813,206	68,309	209,791	20,979	902,494	88,151	969,666
	保育間伐（高齢級） 車輌系 間伐率30%以上 22cm以上28cm未満 チルホール使用	搬出材積	10 m3/ha以上	20 m3/ha未満	336	666,013	0.54	0.54	4%	1.75	15.46	6%	0.78	0.78	4%	0.56	1.13	77%	614,404	51,609	63,384	6,338	672,351	66,601	732,614
		搬出材積	20 m3/ha以上	30 m3/ha未満	336	753,511	0.54	0.54	4%	1.75	15.46	6%	1.30	1.30	4%	0.93	1.88	77%	695,121	58,390	87,260	8,726	762,237	75,351	828,862
		搬出材積	30 m3/ha以上	40 m3/ha未満	336	841,009	0.54	0.54	4%	1.75	15.46	6%	1.82	1.82	4%	1.30	2.63	77%	775,839	65,170	111,137	11,113	852,122	84,100	925,109
		搬出材積	40 m3/ha以上	50 m3/ha未満	336	928,507	0.54	0.54	4%	1.75	15.46	6%	2.34	2.34	4%	1.67	3.38	77%	856,557	71,950	135,014	13,501	942,008	92,850	1,021,357
		搬出材積	50 m3/ha以上	60 m3/ha未満	336	1,016,005	0.54	0.54	4%	1.75	15.46	6%	2.86	2.86	4%	2.04	4.13	77%	937,274	78,731	158,890	15,889	1,031,894	101,600	1,117,605
		搬出材積	60 m3/ha以上	70 m3/ha未満	336	1,103,503	0.54	0.54	4%	1.75	15.46	6%	3.38	3.38	4%	2.41	4.88	77%	1,017,992	85,511	182,767	18,276	1,121,779	110,350	1,213,853
		搬出材積	70 m3/ha以上	80 m3/ha未満	336	1,191,000	0.54	0.54	4%	1.75	15.46	6%	3.90	3.90	4%	2.78	5.63	77%	1,098,709	92,291	206,643	20,664	1,211,664	119,100	1,310,100
		搬出材積	80 m3/ha以上		336	1,278,498	0.54	0.54	4%	1.75	15.46	6%	4.42	4.42	4%	3.15	6.38	77%	1,179,427	99,071	230,520	23,052	1,301,550	127,849	1,406,347
	間伐 車輌系 間伐率30%未満 28cm以上	搬出材積	10 m3/ha以上	20 m3/ha未満	167	196,882	0.27	0.27	4%	1.05	1.05	6%	0.74	0.74	4%	0.48	0.98	77%	181,626	15,256	35,114	3,511	200,393	19,688	216,570
		搬出材積	20 m3/ha以上	30 m3/ha未満	167	274,999	0.27	0.27	4%	1.05	1.05	6%	1.23	1.23	4%	0.80	1.63	77%	253,690	21,309	55,874	5,587	280,586	27,499	302,498
		搬出材積	30 m3/ha以上	40 m3/ha未満	167	353,118	0.27	0.27	4%	1.05	1.05	6%	1.72	1.72	4%	1.12	2.28	77%	325,755	27,363	76,635	7,663	360,781	35,311	388,429
		搬出材積	40 m3/ha以上	50 m3/ha未満	167	431,236	0.27	0.27	4%	1.05	1.05	6%	2.21	2.21	4%	1.44	2.93	77%	397,820	33,416	97,396	9,739	440,975	43,123	474,359
		搬出材積	50 m3/ha以上	60 m3/ha未満	167	509,354	0.27	0.27	4%	1.05	1.05	6%	2.70	2.70	4%	1.76	3.58	77%	469,884	39,470	118,156	11,815	521,169	50,935	560,289
		搬出材積	60 m3/ha以上	70 m3/ha未満	167	587,472	0.27	0.27	4%	1.05	1.05	6%	3.19	3.19	4%	2.08	4.23	77%	541,949	45,523	138,917	13,891	601,363	58,747	646,219
		搬出材積	70 m3/ha以上	80 m3/ha未満	167	665,590	0.27	0.27	4%	1.05	1.05	6%	3.68	3.68	4%	2.40	4.88	77%	614,013	51,577	159,677	15,967	681,557	66,559	732,149
		搬出材積	80 m3/ha以上		167	743,708	0.27	0.27	4%	1.05	1.05	6%	4.17	4.17	4%	2.72	5.53	77%	686,078	57,630	180,438	18,043	761,751	74,370	818,078
	保育間伐（高齢級） 車輌系 間伐率30%未満 28cm以上 チルホール使用	搬出材積	10 m3/ha以上	20 m3/ha未満	167	394,361	0.27	0.27	4%	1.05	7.87	6%	0.74	0.74	4%	0.48	0.98	77%	363,802	30,559	45,426	4,542	398,903	39,436	433,797
		搬出材積	20 m3/ha以上	30 m3/ha未満	167	472,478	0.27	0.27	4%	1.05	7.87	6%	1.23	1.23	4%	0.80	1.63	77%	435,866	36,612	66,186	6,618	479,096	47,247	519,725
		搬出材積	30 m3/ha以上	40 m3/ha未満	167	550,597	0.27	0.27	4%	1.05	7.87	6%	1.72	1.72	4%	1.12	2.28	77%	507,931	42,666	86,947	8,694	559,291	55,059	605,656
		搬出材積	40 m3/ha以上	50 m3/ha未満	167	628,715	0.27	0.27	4%	1.05	7.87	6%	2.21	2.21	4%	1.44	2.93	77%	579,996	48,719	107,708	10,770	639,485	62,871	691,586
		搬出材積	50 m3/ha以上	60 m3/ha未満	167	706,833	0.27	0.27	4%	1.05	7.87	6%	2.70	2.70	4%	1.76	3.58	77%	652,060	54,773	128,468	12,846	719,679	70,683	777,516
		搬出材積	60 m3/ha以上	70 m3/ha未満	167	784,951	0.27	0.27	4%	1.05	7.87	6%	3.19	3.19	4%	2.08	4.23	77%	724,125	60,826	149,229	14,922	799,873	78,495	863,446
		搬出材積	70 m3/ha以上	80 m3/ha未満	167	863,068	0.27	0.27	4%	1.05	7.87	6%	3.68	3.68	4%	2.40	4.88	77%	796,189	66,879	169,989	16,998	880,066	86,306	949,374
		搬出材積	80 m3/ha以上		167	941,187	0.27	0.27	4%	1.05	7.87	6%	4.17	4.17	4%	2.72	5.53	77%	868,254	72,933	190,750	19,075	960,262	94,118	1,035,305
	間伐 車輌系 間伐率30%以上 28cm以上	搬出材積	10 m3/ha以上	20 m3/ha未満	233	228,077	0.37	0.37	4%	1.47	1.47	6%	0.74	0.74	4%	0.48	0.98	77%	210,404	17,673	36,644	3,664	231,741	22,807	250,884
		搬出材積	20 m3/ha以上	30 m3/ha未満	233	306,195	0.37	0.37	4%	1.47	1.47	6%	1.23	1.23	4%	0.80	1.63	77%	282,468	23,727	57,404	5,740	311,935	30,619	336,814
		搬出材積	30 m3/ha以上	40 m3/ha未満	233	384,313	0.37	0.37	4%	1.47	1.47	6%	1.72	1.72	4%	1.12	2.28	77%	354,533	29,780	78,165	7,816	392,129	38,431	422,744
		搬出材積	40 m3/ha以上	50 m3/ha未満	233	462,432	0.37	0.37	4%	1.47	1.47	6%	2.21	2.21	4%	1.44	2.93	77%	426,598	35,834	98,926	9,892	472,324	46,243	508,675
		搬出材積	50 m3/ha以上	60 m3/ha未満	233	540,549	0.37	0.37	4%	1.47	1.47	6%	2.70	2.70	4%	1.76	3.58	77%	498,662	41,887	119,686	11,968	552,517	54,054	594,603
		搬出材積	60 m3/ha以上	70 m3/ha未満	233	618,668	0.37	0.37	4%	1.47	1.47	6%	3.19	3.19	4%	2.08	4.23	77%	570,727	47,941	140,447	14,044	632,712	61,866	680,534
		搬出材積	70 m3/ha以上	80 m3/ha未満	233	696,785	0.37	0.37	4%	1.47	1.47	6%	3.68	3.68	4%	2.40	4.88	77%	642,791	53,994	161,207	16,120	712,905	69,678	766,463
		搬出材積	80 m3/ha以上		233	774,903	0.37	0.37	4%	1.47	1.47	6%	4.17	4.17	4%	2.72	5.53	77%	714,856	60,047	181,968	18,196	793,099	77,490	852,393
	保育間伐（高齢級） 車輌系 間伐率30%以上 28cm以上 チルホール使用	搬出材積	10 m3/ha以上	20 m3/ha未満	233	503,158	0.37	0.37	4%	1.47	10.97	6%	0.74	0.74	4%	0.48	0.98	77%	464,168	38,990	51,008	5,100	508,258	50,315	553,473
		搬出材積	20 m3/ha以上	30 m3/ha未満	233	581,275	0.37	0.37	4%	1.47	10.97	6%	1.23	1.23	4%	0.80	1.63	77%	536,232	45,043	71,768	7,176	588,451	58,127	639,402
		搬出材積	30 m3/ha以上	40 m3/ha未満	233	659,393	0.37	0.37	4%	1.47	10.97	6%	1.72	1.72	4%	1.12	2.28	77%	608,297	51,096	92,529	9,252	668,645	65,939	725,332
		搬出材積	40 m3/ha以上	50 m3/ha未満	233	737,512	0.37	0.37	4%	1.47	10.97	6%	2.21	2.21	4%	1.44	2.93	77%	680,362	57,150	113,290	11,329	748,841	73,751	811,263
		搬出材積	50 m3/ha以上	60 m3/ha未満	233	815,629	0.37	0.37	4%	1.47	10.97	6%	2.70	2.70	4%	1.76	3.58	77%	752,426	63,203	134,050	13,405	829,034	81,562	897,191
		搬出材積	60 m3/ha以上	70 m3/ha未満	233	893,748	0.37	0.37	4%	1.47	10.97	6%	3.19	3.19	4%	2.08	4.23	77%	824,491	69,257	154,811	15,481	909,229	89,374	983,122
		搬出材積	70 m3/ha以上	80 m3/ha未満	233	971,865	0.37	0.37	4%	1.47	10.97	6%	3.68	3.68	4%	2.40	4.88	77%	896,555	75,310	175,571	17,557	989,422	97,186	1,069,051
		搬出材積	80 m3/ha以上		233	1,049,984	0.37	0.37	4%	1.47	10.97	6%	4.17	4.17	4%	2.72	5.53	77%	968,620	81,364	196,332	19,633	1,069,617	104,998	1,154,982

4-1-2. 間伐及び更新伐事業標準単価表（チェーンソー造材）（4-1-1以外の場合）

（円）

区分	種類	種別	伐倒本数（本/ha）	標準単価（円）	直接費 選木（伐倒と同時に行う場合は計上しない） 特殊作業員	普通作業員	諸雑費	伐倒 特殊作業員	普通作業員	諸雑費	造材（チェーンソー） 特殊作業員	普通作業員	諸雑費	集材 特殊運転手	普通作業員	諸雑費	直接費合計（円）	共通仮設費(8.4%)(円)	諸雑費計(円)	直営消費税額(円)	税込標準単価（直営）（円）	請負消費税額(円)	税込標準単価（請負）（円）
育成単層林及び育成複層林共通	間伐 架線系 間伐率30%未満 22cm未満	搬出材積 10 m3/ha以上 20 m3/ha未満	338	313,715	0.54	0.54	4%	1.42	1.42	6%	0.95	0.95	4%	0.69	2.06	80%	289,405	24,310	65,068	6,506	320,221	31,371	345,086
		搬出材積 20 m3/ha以上 30 m3/ha未満	338	444,232	0.54	0.54	4%	1.42	1.42	6%	1.58	1.58	4%	1.15	3.43	80%	409,809	34,423	104,642	10,464	454,696	44,423	488,655
		搬出材積 30 m3/ha以上 40 m3/ha未満	338	574,753	0.54	0.54	4%	1.42	1.42	6%	2.21	2.21	4%	1.61	4.80	80%	530,215	44,538	144,218	14,421	589,174	57,475	632,228
		搬出材積 40 m3/ha以上 50 m3/ha未満	338	705,270	0.54	0.54	4%	1.42	1.42	6%	2.84	2.84	4%	2.07	6.17	80%	650,619	54,651	183,792	18,379	723,649	70,527	775,797
		搬出材積 50 m3/ha以上 60 m3/ha未満	338	835,791	0.54	0.54	4%	1.42	1.42	6%	3.47	3.47	4%	2.53	7.54	80%	771,025	64,766	223,368	22,336	858,127	83,579	919,370
		搬出材積 60 m3/ha以上 70 m3/ha未満	338	966,309	0.54	0.54	4%	1.42	1.42	6%	4.10	4.10	4%	2.99	8.91	80%	891,429	74,880	262,942	26,294	992,603	96,630	1,062,939
		搬出材積 70 m3/ha以上 80 m3/ha未満	338	1,096,828	0.54	0.54	4%	1.42	1.42	6%	4.73	4.73	4%	3.45	10.28	80%	1,011,834	84,994	302,517	30,251	1,127,079	109,682	1,206,510
		搬出材積 80 m3/ha以上	338	1,227,347	0.54	0.54	4%	1.42	1.42	6%	5.36	5.36	4%	3.91	11.65	80%	1,132,239	95,108	342,092	34,209	1,261,556	122,734	1,350,081
	間伐 架線系 間伐率30%以上 22cm未満	搬出材積 10 m3/ha以上 20 m3/ha未満	474	361,030	0.76	0.76	4%	1.99	1.99	6%	0.95	0.95	4%	0.69	2.06	80%	333,054	27,976	67,321	6,732	367,762	36,103	397,133
		搬出材積 20 m3/ha以上 30 m3/ha未満	474	491,548	0.76	0.76	4%	1.99	1.99	6%	1.58	1.58	4%	1.15	3.43	80%	453,458	38,090	106,895	10,689	502,237	49,154	540,702
		搬出材積 30 m3/ha以上 40 m3/ha未満	474	622,068	0.76	0.76	4%	1.99	1.99	6%	2.21	2.21	4%	1.61	4.80	80%	573,864	48,204	146,471	14,647	636,715	62,206	684,274
		搬出材積 40 m3/ha以上 50 m3/ha未満	474	752,586	0.76	0.76	4%	1.99	1.99	6%	2.84	2.84	4%	2.07	6.17	80%	694,268	58,318	186,045	18,604	771,190	75,258	827,844
		搬出材積 50 m3/ha以上 60 m3/ha未満	474	883,106	0.76	0.76	4%	1.99	1.99	6%	3.47	3.47	4%	2.53	7.54	80%	814,674	68,432	225,621	22,562	905,668	88,310	971,416
		搬出材積 60 m3/ha以上 70 m3/ha未満	474	1,013,624	0.76	0.76	4%	1.99	1.99	6%	4.10	4.10	4%	2.99	8.91	80%	935,078	78,546	265,195	26,519	1,040,143	101,362	1,114,986
		搬出材積 70 m3/ha以上 80 m3/ha未満	474	1,144,143	0.76	0.76	4%	1.99	1.99	6%	4.73	4.73	4%	3.45	10.28	80%	1,055,483	88,660	304,770	30,477	1,174,620	114,414	1,258,557
		搬出材積 80 m3/ha以上	474	1,274,662	0.76	0.76	4%	1.99	1.99	6%	5.36	5.36	4%	3.91	11.65	80%	1,175,888	98,774	344,345	34,434	1,309,096	127,466	1,402,128
	間伐 架線系 間伐率30%未満 22cm以上28cm未満	搬出材積 10 m3/ha以上 20 m3/ha未満	240	253,892	0.38	0.38	4%	1.25	1.25	6%	0.78	0.78	4%	0.54	1.62	80%	234,218	19,674	51,504	5,150	259,042	25,389	279,281
		搬出材積 20 m3/ha以上 30 m3/ha未満	240	358,014	0.38	0.38	4%	1.25	1.25	6%	1.30	1.30	4%	0.90	2.70	80%	330,272	27,742	82,690	8,269	366,283	35,801	393,815
		搬出材積 30 m3/ha以上 40 m3/ha未満	240	462,137	0.38	0.38	4%	1.25	1.25	6%	1.82	1.82	4%	1.26	3.78	80%	426,326	35,811	113,876	11,387	473,524	46,213	508,350
		搬出材積 40 m3/ha以上 50 m3/ha未満	240	566,259	0.38	0.38	4%	1.25	1.25	6%	2.34	2.34	4%	1.62	4.86	80%	522,380	43,879	145,062	14,506	580,765	56,625	622,884
		搬出材積 50 m3/ha以上 60 m3/ha未満	240	670,382	0.38	0.38	4%	1.25	1.25	6%	2.86	2.86	4%	1.98	5.94	80%	618,434	51,948	176,248	17,624	688,006	67,038	737,420
		搬出材積 60 m3/ha以上 70 m3/ha未満	240	774,504	0.38	0.38	4%	1.25	1.25	6%	3.38	3.38	4%	2.34	7.02	80%	714,488	60,016	207,434	20,743	795,247	77,450	851,954
		搬出材積 70 m3/ha以上 80 m3/ha未満	240	878,627	0.38	0.38	4%	1.25	1.25	6%	3.90	3.90	4%	2.70	8.10	80%	810,542	68,085	238,620	23,862	902,489	87,862	966,489
		搬出材積 80 m3/ha以上	240	982,750	0.38	0.38	4%	1.25	1.25	6%	4.42	4.42	4%	3.06	9.18	80%	906,596	76,154	269,806	26,980	1,009,730	98,275	1,081,025
	間伐 架線系 間伐率30%以上 22cm以上28cm未満	搬出材積 10 m3/ha以上 20 m3/ha未満	336	293,448	0.54	0.54	4%	1.75	1.75	6%	0.78	0.78	4%	0.54	1.62	80%	270,709	22,739	53,411	5,341	298,789	29,344	322,792
		搬出材積 20 m3/ha以上 30 m3/ha未満	336	397,571	0.54	0.54	4%	1.75	1.75	6%	1.30	1.30	4%	0.90	2.70	80%	366,763	30,808	84,597	8,459	406,030	39,757	437,328
		搬出材積 30 m3/ha以上 40 m3/ha未満	336	501,693	0.54	0.54	4%	1.75	1.75	6%	1.82	1.82	4%	1.26	3.78	80%	462,817	38,876	115,783	11,578	513,271	50,169	551,862
		搬出材積 40 m3/ha以上 50 m3/ha未満	336	605,816	0.54	0.54	4%	1.75	1.75	6%	2.34	2.34	4%	1.62	4.86	80%	558,871	46,945	146,969	14,696	620,512	60,581	666,397
		搬出材積 50 m3/ha以上 60 m3/ha未満	336	709,938	0.54	0.54	4%	1.75	1.75	6%	2.86	2.86	4%	1.98	5.94	80%	654,925	55,013	178,155	17,815	727,753	70,993	780,931
		搬出材積 60 m3/ha以上 70 m3/ha未満	336	814,061	0.54	0.54	4%	1.75	1.75	6%	3.38	3.38	4%	2.34	7.02	80%	750,979	63,082	209,341	20,934	834,995	81,406	895,467
		搬出材積 70 m3/ha以上 80 m3/ha未満	336	918,183	0.54	0.54	4%	1.75	1.75	6%	3.90	3.90	4%	2.70	8.10	80%	847,033	71,150	240,527	24,052	942,235	91,818	1,010,001
		搬出材積 80 m3/ha以上	336	1,022,306	0.54	0.54	4%	1.75	1.75	6%	4.42	4.42	4%	3.06	9.18	80%	943,087	79,219	271,713	27,171	1,049,477	102,230	1,124,536
	間伐 架線系 間伐率30%未満 28cm以上	搬出材積 10 m3/ha以上 20 m3/ha未満	167	214,146	0.27	0.27	4%	1.05	1.05	6%	0.74	0.74	4%	0.45	1.34	80%	197,552	16,594	42,835	4,283	218,429	21,414	235,560
		搬出材積 20 m3/ha以上 30 m3/ha未満	167	303,770	0.27	0.27	4%	1.05	1.05	6%	1.23	1.23	4%	0.75	2.23	80%	280,231	23,539	68,740	6,874	310,644	30,377	334,147
		搬出材積 30 m3/ha以上 40 m3/ha未満	167	393,395	0.27	0.27	4%	1.05	1.05	6%	1.72	1.72	4%	1.05	3.12	80%	362,911	30,484	94,646	9,464	402,859	39,339	432,734
		搬出材積 40 m3/ha以上 50 m3/ha未満	167	483,019	0.27	0.27	4%	1.05	1.05	6%	2.21	2.21	4%	1.35	4.01	80%	445,590	37,429	120,551	12,055	495,074	48,301	531,320
		搬出材積 50 m3/ha以上 60 m3/ha未満	167	572,644	0.27	0.27	4%	1.05	1.05	6%	2.70	2.70	4%	1.65	4.90	80%	528,270	44,374	146,457	14,645	587,289	57,264	629,908
		搬出材積 60 m3/ha以上 70 m3/ha未満	167	662,268	0.27	0.27	4%	1.05	1.05	6%	3.19	3.19	4%	1.95	5.79	80%	610,949	51,319	172,362	17,236	679,504	66,226	728,494
		搬出材積 70 m3/ha以上 80 m3/ha未満	167	751,892	0.27	0.27	4%	1.05	1.05	6%	3.68	3.68	4%	2.25	6.68	80%	693,628	58,264	198,267	19,826	771,718	75,189	827,081
		搬出材積 80 m3/ha以上	167	841,517	0.27	0.27	4%	1.05	1.05	6%	4.17	4.17	4%	2.55	7.57	80%	776,308	65,209	224,173	22,417	863,934	84,151	925,668
	間伐 架線系 間伐率30%以上 28cm以上	搬出材積 10 m3/ha以上 20 m3/ha未満	233	245,341	0.37	0.37	4%	1.47	1.47	6%	0.74	0.74	4%	0.45	1.34	80%	226,330	19,011	44,365	4,436	249,777	24,534	269,875
		搬出材積 20 m3/ha以上 30 m3/ha未満	233	334,965	0.37	0.37	4%	1.47	1.47	6%	1.23	1.23	4%	0.75	2.23	80%	309,009	25,956	70,270	7,027	341,992	33,496	368,461
		搬出材積 30 m3/ha以上 40 m3/ha未満	233	424,590	0.37	0.37	4%	1.47	1.47	6%	1.72	1.72	4%	1.05	3.12	80%	391,689	32,901	96,176	9,617	434,207	42,459	467,049
		搬出材積 40 m3/ha以上 50 m3/ha未満	233	514,214	0.37	0.37	4%	1.47	1.47	6%	2.21	2.21	4%	1.35	4.01	80%	474,368	39,846	122,081	12,208	526,422	51,421	565,635
		搬出材積 50 m3/ha以上 60 m3/ha未満	233	603,840	0.37	0.37	4%	1.47	1.47	6%	2.70	2.70	4%	1.65	4.90	80%	557,048	46,792	147,987	14,798	618,638	60,384	664,224
		搬出材積 60 m3/ha以上 70 m3/ha未満	233	693,464	0.37	0.37	4%	1.47	1.47	6%	3.19	3.19	4%	1.95	5.79	80%	639,727	53,737	173,892	17,389	710,853	69,346	762,810
		搬出材積 70 m3/ha以上 80 m3/ha未満	233	783,088	0.37	0.37	4%	1.47	1.47	6%	3.68	3.68	4%	2.25	6.68	80%	722,406	60,682	199,797	19,979	803,067	78,308	861,396
		搬出材積 80 m3/ha以上	233	872,713	0.37	0.37	4%	1.47	1.47	6%	4.17	4.17	4%	2.55	7.57	80%	805,086	67,627	225,703	22,570	895,283	87,271	959,984

4-1-2. 間伐及び更新伐事業標準単価表（ﾁｪｰﾝｿｰ造材）（4-1-1以外の場合）

（円）

区分	種類	種別			伐倒本数（本/ha）	標準単価（円）	直接費													共通仮設費(8.4%)(円)	諸雑費計(円)	直営消費税額(円)	税込標準単価（直営）（円）	請負消費税額(円)	税込標準単価（請負）（円）
							選木（伐倒と同時に行う場合は計上しない）			伐倒			造材（チェーンソー）			集材			直接費合計(円)						
							特殊作業員	普通作業員	諸雑費	特殊作業員	普通作業員	諸雑費	特殊作業員	普通作業員	諸雑費	特殊運転手	普通作業員	諸雑費							
	列状間伐 車輌系 間伐率30%未満 22cm未満	搬出材積	10 m3/ha以上	20 m3/ha未満	338	**233,391**	0.24	0.24	4%	1.42	1.42	6%	0.95	0.95	4%	0.51	1.02	77%	215,306	18,085	38,099	3,809	**237,200**	23,339	**256,730**
		搬出材積	20 m3/ha以上	30 m3/ha未満	338	**322,338**	0.24	0.24	4%	1.42	1.42	6%	1.58	1.58	4%	0.85	1.70	77%	297,360	24,978	60,179	6,017	**328,355**	32,233	**354,571**
		搬出材積	30 m3/ha以上	40 m3/ha未満	338	**411,286**	0.24	0.24	4%	1.42	1.42	6%	2.21	2.21	4%	1.19	2.38	77%	379,416	31,870	82,261	8,226	**419,512**	41,128	**452,414**
		搬出材積	40 m3/ha以上	50 m3/ha未満	338	**500,234**	0.24	0.24	4%	1.42	1.42	6%	2.84	2.84	4%	1.53	3.06	77%	461,471	38,763	104,342	10,434	**510,668**	50,023	**550,257**
		搬出材積	50 m3/ha以上	60 m3/ha未満	338	**589,183**	0.24	0.24	4%	1.42	1.42	6%	3.47	3.47	4%	1.87	3.74	77%	543,527	45,656	126,424	12,642	**601,825**	58,918	**648,101**
		搬出材積	60 m3/ha以上	70 m3/ha未満	338	**678,129**	0.24	0.24	4%	1.42	1.42	6%	4.10	4.10	4%	2.21	4.42	77%	625,581	52,548	148,504	14,850	**692,979**	67,812	**745,941**
		搬出材積	70 m3/ha以上	80 m3/ha未満	338	**767,078**	0.24	0.24	4%	1.42	1.42	6%	4.73	4.73	4%	2.55	5.10	77%	707,637	59,441	170,586	17,058	**784,136**	76,707	**843,785**
		搬出材積	80 m3/ha以上		338	**856,026**	0.24	0.24	4%	1.42	1.42	6%	5.36	5.36	4%	2.89	5.78	77%	789,692	66,334	192,667	19,266	**875,292**	85,602	**941,628**

4-1-2. 間伐及び更新伐事業標準単価表（チェーンソー造材）（4-1-1以外の場合）

（円）

区分	種類	種別	伐倒本数（本/ha）	標準単価（円）	直接費 選木（伐倒と同時に行う場合は計上しない） 特殊作業員	普通作業員	諸雑費	伐倒 特殊作業員	普通作業員	諸雑費	造材（チェーンソー） 特殊作業員	普通作業員	諸雑費	集材 特殊運転手	普通作業員	諸雑費	直接費合計（円）	共通仮設費(8.4%)(円)	諸雑費計(円)	直営消費税額(円)	税込標準単価（直営）（円）	請負消費税額(円)	税込標準単価（請負）（円）
育成単層林及び育成複層林	列状保育間伐（高齢級） 車輌系 間伐率30%未満 22cm未満 チルホール使用	搬出材積 10 m3/ha以上 20 m3/ha未満	338	632,691	0.24	0.24	4%	1.42	15.21	6%	0.95	0.95	4%	0.51	1.02	77%	583,664	49,027	58,949	5,894	638,585	63,269	695,960
		搬出材積 20 m3/ha以上 30 m3/ha未満	338	721,638	0.24	0.24	4%	1.42	15.21	6%	1.58	1.58	4%	0.85	1.70	77%	665,718	55,920	81,029	8,102	729,740	72,163	793,801
		搬出材積 30 m3/ha以上 40 m3/ha未満	338	810,587	0.24	0.24	4%	1.42	15.21	6%	2.21	2.21	4%	1.19	2.38	77%	747,774	62,813	103,111	10,311	820,898	81,058	891,645
		搬出材積 40 m3/ha以上 50 m3/ha未満	338	899,534	0.24	0.24	4%	1.42	15.21	6%	2.84	2.84	4%	1.53	3.06	77%	829,829	69,705	125,192	12,519	912,053	89,953	989,487
		搬出材積 50 m3/ha以上 60 m3/ha未満	338	988,483	0.24	0.24	4%	1.42	15.21	6%	3.47	3.47	4%	1.87	3.74	77%	911,885	76,598	147,274	14,727	1,003,210	98,848	1,087,331
		搬出材積 60 m3/ha以上 70 m3/ha未満	338	1,077,429	0.24	0.24	4%	1.42	15.21	6%	4.10	4.10	4%	2.21	4.42	77%	993,939	83,490	169,354	16,935	1,094,364	107,742	1,185,171
		搬出材積 70 m3/ha以上 80 m3/ha未満	338	1,166,378	0.24	0.24	4%	1.42	15.21	6%	4.73	4.73	4%	2.55	5.10	77%	1,075,995	90,383	191,436	19,143	1,185,521	116,637	1,283,015
		搬出材積 80 m3/ha以上	338	1,255,326	0.24	0.24	4%	1.42	15.21	6%	5.36	5.36	4%	2.89	5.78	77%	1,158,050	97,276	213,517	21,351	1,276,677	125,532	1,380,858
	列状間伐 車輌系 間伐率30%以上 22cm未満	搬出材積 10 m3/ha以上 20 m3/ha未満	474	273,027	0.33	0.33	4%	1.99	1.99	6%	0.95	0.95	4%	0.51	1.02	77%	251,870	21,157	40,079	4,007	277,034	27,302	300,329
		搬出材積 20 m3/ha以上 30 m3/ha未満	474	361,973	0.33	0.33	4%	1.99	1.99	6%	1.58	1.58	4%	0.85	1.70	77%	333,924	28,049	62,159	6,215	368,188	36,197	398,170
		搬出材積 30 m3/ha以上 40 m3/ha未満	474	450,922	0.33	0.33	4%	1.99	1.99	6%	2.21	2.21	4%	1.19	2.38	77%	415,980	34,942	84,241	8,424	459,346	45,092	496,014
		搬出材積 40 m3/ha以上 50 m3/ha未満	474	539,869	0.33	0.33	4%	1.99	1.99	6%	2.84	2.84	4%	1.53	3.06	77%	498,035	41,834	106,322	10,632	550,501	53,986	593,855
		搬出材積 50 m3/ha以上 60 m3/ha未満	474	628,818	0.33	0.33	4%	1.99	1.99	6%	3.47	3.47	4%	1.87	3.74	77%	580,091	48,727	128,404	12,840	641,658	62,881	691,699
		搬出材積 60 m3/ha以上 70 m3/ha未満	474	717,765	0.33	0.33	4%	1.99	1.99	6%	4.10	4.10	4%	2.21	4.42	77%	662,145	55,620	150,484	15,048	732,813	71,776	789,541
		搬出材積 70 m3/ha以上 80 m3/ha未満	474	806,713	0.33	0.33	4%	1.99	1.99	6%	4.73	4.73	4%	2.55	5.10	77%	744,201	62,512	172,566	17,256	823,969	80,671	887,384
		搬出材積 80 m3/ha以上	474	895,661	0.33	0.33	4%	1.99	1.99	6%	5.36	5.36	4%	2.89	5.78	77%	826,256	69,405	194,647	19,464	915,125	89,566	985,227
	列状保育間伐（高齢級） 車輌系 間伐率30%以上 22cm未満 チルホール使用	搬出材積 10 m3/ha以上 20 m3/ha未満	474	833,032	0.33	0.33	4%	1.99	21.33	6%	0.95	0.95	4%	0.51	1.02	77%	768,480	64,552	69,321	6,932	839,964	83,303	916,335
		搬出材積 20 m3/ha以上 30 m3/ha未満	474	921,978	0.33	0.33	4%	1.99	21.33	6%	1.58	1.58	4%	0.85	1.70	77%	850,534	71,444	91,401	9,140	931,118	92,197	1,014,175
		搬出材積 30 m3/ha以上 40 m3/ha未満	474	1,010,927	0.33	0.33	4%	1.99	21.33	6%	2.21	2.21	4%	1.19	2.38	77%	932,590	78,337	113,483	11,348	1,022,275	101,092	1,112,019
		搬出材積 40 m3/ha以上 50 m3/ha未満	474	1,099,875	0.33	0.33	4%	1.99	21.33	6%	2.84	2.84	4%	1.53	3.06	77%	1,014,645	85,230	135,564	13,556	1,113,431	109,987	1,209,862
		搬出材積 50 m3/ha以上 60 m3/ha未満	474	1,188,823	0.33	0.33	4%	1.99	21.33	6%	3.47	3.47	4%	1.87	3.74	77%	1,096,701	92,122	157,646	15,764	1,204,587	118,882	1,307,705
		搬出材積 60 m3/ha以上 70 m3/ha未満	474	1,277,770	0.33	0.33	4%	1.99	21.33	6%	4.10	4.10	4%	2.21	4.42	77%	1,178,755	99,015	179,726	17,972	1,295,742	127,777	1,405,547
		搬出材積 70 m3/ha以上 80 m3/ha未満	474	1,366,719	0.33	0.33	4%	1.99	21.33	6%	4.73	4.73	4%	2.55	5.10	77%	1,260,811	105,908	201,808	20,180	1,386,899	136,671	1,503,390
		搬出材積 80 m3/ha以上	474	1,455,666	0.33	0.33	4%	1.99	21.33	6%	5.36	5.36	4%	2.89	5.78	77%	1,342,866	112,800	223,889	22,388	1,478,054	145,566	1,601,232
	列状間伐 車輌系 間伐率30%未満 22cm以上28cm未満	搬出材積 10 m3/ha以上 20 m3/ha未満	240	199,848	0.17	0.17	4%	1.25	1.25	6%	0.78	0.78	4%	0.45	0.90	77%	184,362	15,486	33,397	3,339	203,187	19,984	219,832
		搬出材積 20 m3/ha以上 30 m3/ha未満	240	276,211	0.17	0.17	4%	1.25	1.25	6%	1.30	1.30	4%	0.75	1.50	77%	254,808	21,403	52,805	5,280	281,491	27,621	303,832
		搬出材積 30 m3/ha以上 40 m3/ha未満	240	352,576	0.17	0.17	4%	1.25	1.25	6%	1.82	1.82	4%	1.05	2.10	77%	325,255	27,321	72,214	7,221	359,797	35,257	387,833
		搬出材積 40 m3/ha以上 50 m3/ha未満	240	428,939	0.17	0.17	4%	1.25	1.25	6%	2.34	2.34	4%	1.35	2.70	77%	395,701	33,238	91,622	9,162	438,101	42,893	471,832
		搬出材積 50 m3/ha以上 60 m3/ha未満	240	505,303	0.17	0.17	4%	1.25	1.25	6%	2.86	2.86	4%	1.65	3.30	77%	466,147	39,156	111,030	11,103	516,406	50,530	555,833
		搬出材積 60 m3/ha以上 70 m3/ha未満	240	581,666	0.17	0.17	4%	1.25	1.25	6%	3.38	3.38	4%	1.95	3.90	77%	536,593	45,073	130,438	13,043	594,709	58,166	639,832
		搬出材積 70 m3/ha以上 80 m3/ha未満	240	658,031	0.17	0.17	4%	1.25	1.25	6%	3.90	3.90	4%	2.25	4.50	77%	607,040	50,991	149,847	14,984	673,015	65,803	723,834
		搬出材積 80 m3/ha以上	240	734,394	0.17	0.17	4%	1.25	1.25	6%	4.42	4.42	4%	2.55	5.10	77%	677,486	56,908	169,255	16,925	751,319	73,439	807,833
	列状保育間伐（高齢級） 車輌系 間伐率30%未満 22cm以上28cm未満 チルホール使用	搬出材積 10 m3/ha以上 20 m3/ha未満	240	483,325	0.17	0.17	4%	1.25	11.04	6%	0.78	0.78	4%	0.45	0.90	77%	445,872	37,453	48,199	4,819	488,144	48,332	531,657
		搬出材積 20 m3/ha以上 30 m3/ha未満	240	559,688	0.17	0.17	4%	1.25	11.04	6%	1.30	1.30	4%	0.75	1.50	77%	516,318	43,370	67,607	6,760	566,448	55,968	615,656
		搬出材積 30 m3/ha以上 40 m3/ha未満	240	636,053	0.17	0.17	4%	1.25	11.04	6%	1.82	1.82	4%	1.05	2.10	77%	586,765	49,288	87,016	8,701	644,754	63,605	699,658
		搬出材積 40 m3/ha以上 50 m3/ha未満	240	712,416	0.17	0.17	4%	1.25	11.04	6%	2.34	2.34	4%	1.35	2.70	77%	657,211	55,205	106,424	10,642	723,058	71,241	783,657
		搬出材積 50 m3/ha以上 60 m3/ha未満	240	788,780	0.17	0.17	4%	1.25	11.04	6%	2.86	2.86	4%	1.65	3.30	77%	727,657	61,123	125,832	12,583	801,363	78,878	867,658
		搬出材積 60 m3/ha以上 70 m3/ha未満	240	865,143	0.17	0.17	4%	1.25	11.04	6%	3.38	3.38	4%	1.95	3.90	77%	798,103	67,040	145,240	14,524	879,667	86,514	951,657
		搬出材積 70 m3/ha以上 80 m3/ha未満	240	941,508	0.17	0.17	4%	1.25	11.04	6%	3.90	3.90	4%	2.25	4.50	77%	868,550	72,958	164,649	16,464	957,972	94,150	1,035,658
		搬出材積 80 m3/ha以上	240	1,017,871	0.17	0.17	4%	1.25	11.04	6%	4.42	4.42	4%	2.55	5.10	77%	938,996	78,875	184,057	18,405	1,036,276	101,787	1,119,658
	列状間伐 車輌系 間伐率30%以上 22cm以上28cm未満	搬出材積 10 m3/ha以上 20 m3/ha未満	336	234,088	0.24	0.24	4%	1.75	1.75	6%	0.78	0.78	4%	0.45	0.90	77%	215,949	18,139	35,116	3,511	237,599	23,408	257,496
		搬出材積 20 m3/ha以上 30 m3/ha未満	336	310,452	0.24	0.24	4%	1.75	1.75	6%	1.30	1.30	4%	0.75	1.50	77%	286,395	24,057	54,524	5,452	315,904	31,045	341,497
		搬出材積 30 m3/ha以上 40 m3/ha未満	336	386,816	0.24	0.24	4%	1.75	1.75	6%	1.82	1.82	4%	1.05	2.10	77%	356,842	29,974	73,933	7,393	394,209	38,681	425,497
		搬出材積 40 m3/ha以上 50 m3/ha未満	336	463,180	0.24	0.24	4%	1.75	1.75	6%	2.34	2.34	4%	1.35	2.70	77%	427,288	35,892	93,341	9,334	472,514	46,318	509,498
		搬出材積 50 m3/ha以上 60 m3/ha未満	336	539,543	0.24	0.24	4%	1.75	1.75	6%	2.86	2.86	4%	1.65	3.30	77%	497,734	41,809	112,749	11,274	550,817	53,954	593,497
		搬出材積 60 m3/ha以上 70 m3/ha未満	336	615,907	0.24	0.24	4%	1.75	1.75	6%	3.38	3.38	4%	1.95	3.90	77%	568,180	47,727	132,157	13,215	629,122	61,590	677,497
		搬出材積 70 m3/ha以上 80 m3/ha未満	336	692,271	0.24	0.24	4%	1.75	1.75	6%	3.90	3.90	4%	2.25	4.50	77%	638,627	53,644	151,566	15,156	707,427	69,227	761,498
		搬出材積 80 m3/ha以上	336	768,635	0.24	0.24	4%	1.75	1.75	6%	4.42	4.42	4%	2.55	5.10	77%	709,073	59,562	170,974	17,097	785,732	76,863	845,498

4-1-2. 間伐及び更新伐事業標準単価表（チェーンソー造材）（4-1-1以外の場合）

（円）

区分	種類	種別			伐倒本数（本/ha）	標準単価（円）	直接費 選木（伐倒と同時に行う場合は計上しない） 特殊作業員	普通作業員	諸雑費	伐倒 特殊作業員	普通作業員	諸雑費	造材（チェーンソー） 特殊作業員	普通作業員	諸雑費	集材 特殊運転手	普通作業員	諸雑費	直接費合計（円）	共通仮設費(8.4%)(円)	諸雑費計(円)	直営消費税額(円)	税込標準単価（直営）（円）	請負消費税額(円)	税込標準単価（請負）（円）
共通	列状保育間伐（高齢級） 車輌系 間伐率30%以上 22cm以上28cm未満 チルホール使用	搬出材積	10 m3/ha以上	20 m3/ha未満	336	631,072	0.24	0.24	4%	1.75	15.46	6%	0.78	0.78	4%	0.45	0.90	77%	582,170	48,902	55,845	5,584	636,656	63,107	694,179
		搬出材積	20 m3/ha以上	30 m3/ha未満	336	707,435	0.24	0.24	4%	1.75	15.46	6%	1.30	1.30	4%	0.75	1.50	77%	652,616	54,819	75,253	7,525	714,960	70,743	778,178
		搬出材積	30 m3/ha以上	40 m3/ha未満	336	783,800	0.24	0.24	4%	1.75	15.46	6%	1.82	1.82	4%	1.05	2.10	77%	723,063	60,737	94,662	9,466	793,266	78,380	862,180
		搬出材積	40 m3/ha以上	50 m3/ha未満	336	860,163	0.24	0.24	4%	1.75	15.46	6%	2.34	2.34	4%	1.35	2.70	77%	793,509	66,654	114,070	11,407	871,570	86,016	946,179
		搬出材積	50 m3/ha以上	60 m3/ha未満	336	936,527	0.24	0.24	4%	1.75	15.46	6%	2.86	2.86	4%	1.65	3.30	77%	863,955	72,572	133,478	13,347	949,874	93,652	1,030,179
		搬出材積	60 m3/ha以上	70 m3/ha未満	336	1,012,890	0.24	0.24	4%	1.75	15.46	6%	3.38	3.38	4%	1.95	3.90	77%	934,401	78,489	152,886	15,288	1,028,178	101,289	1,114,179
		搬出材積	70 m3/ha以上	80 m3/ha未満	336	1,089,255	0.24	0.24	4%	1.75	15.46	6%	3.90	3.90	4%	2.25	4.50	77%	1,004,848	84,407	172,295	17,229	1,106,484	108,925	1,198,180
		搬出材積	80 m3/ha以上		336	1,165,618	0.24	0.24	4%	1.75	15.46	6%	4.42	4.42	4%	2.55	5.10	77%	1,075,294	90,324	191,703	19,170	1,184,788	116,561	1,282,179
	列状間伐 車輌系 間伐率30%未満 28cm以上	搬出材積	10 m3/ha以上	20 m3/ha未満	167	173,360	0.12	0.12	4%	1.05	1.05	6%	0.74	0.74	4%	0.39	0.78	77%	159,927	13,433	28,916	2,891	176,251	17,336	190,696
		搬出材積	20 m3/ha以上	30 m3/ha未満	167	241,866	0.12	0.12	4%	1.05	1.05	6%	1.23	1.23	4%	0.65	1.30	77%	223,124	18,742	45,819	4,581	246,447	24,186	266,052
		搬出材積	30 m3/ha以上	40 m3/ha未満	167	310,371	0.12	0.12	4%	1.05	1.05	6%	1.72	1.72	4%	0.91	1.82	77%	286,321	24,050	62,722	6,272	316,643	31,037	341,408
		搬出材積	40 m3/ha以上	50 m3/ha未満	167	378,877	0.12	0.12	4%	1.05	1.05	6%	2.21	2.21	4%	1.17	2.34	77%	349,518	29,359	79,625	7,962	386,839	37,887	416,764
		搬出材積	50 m3/ha以上	60 m3/ha未満	167	447,383	0.12	0.12	4%	1.05	1.05	6%	2.70	2.70	4%	1.43	2.86	77%	412,715	34,668	96,528	9,652	457,035	44,738	492,121
		搬出材積	60 m3/ha以上	70 m3/ha未満	167	515,888	0.12	0.12	4%	1.05	1.05	6%	3.19	3.19	4%	1.69	3.38	77%	475,912	39,976	113,431	11,343	527,231	51,588	567,476
		搬出材積	70 m3/ha以上	80 m3/ha未満	167	584,393	0.12	0.12	4%	1.05	1.05	6%	3.68	3.68	4%	1.95	3.90	77%	539,108	45,285	130,333	13,033	597,426	58,439	642,832
		搬出材積	80 m3/ha以上		167	652,898	0.12	0.12	4%	1.05	1.05	6%	4.17	4.17	4%	2.21	4.42	77%	602,305	50,593	147,236	14,723	667,621	65,289	718,187
	列状保育間伐（高齢級） 車輌系 間伐率30%未満 28cm以上 チルホール使用	搬出材積	10 m3/ha以上	20 m3/ha未満	167	370,839	0.12	0.12	4%	1.05	7.87	6%	0.74	0.74	4%	0.39	0.78	77%	342,103	28,736	39,228	3,922	374,761	37,083	407,922
		搬出材積	20 m3/ha以上	30 m3/ha未満	167	439,345	0.12	0.12	4%	1.05	7.87	6%	1.23	1.23	4%	0.65	1.30	77%	405,300	34,045	56,131	5,613	444,958	43,934	483,279
		搬出材積	30 m3/ha以上	40 m3/ha未満	167	507,850	0.12	0.12	4%	1.05	7.87	6%	1.72	1.72	4%	0.91	1.82	77%	468,497	39,353	73,034	7,303	515,153	50,785	558,635
		搬出材積	40 m3/ha以上	50 m3/ha未満	167	576,356	0.12	0.12	4%	1.05	7.87	6%	2.21	2.21	4%	1.17	2.34	77%	531,694	44,662	89,937	8,993	585,349	57,635	633,991
		搬出材積	50 m3/ha以上	60 m3/ha未満	167	644,861	0.12	0.12	4%	1.05	7.87	6%	2.70	2.70	4%	1.43	2.86	77%	594,891	49,970	106,840	10,684	655,545	64,486	709,347
		搬出材積	60 m3/ha以上	70 m3/ha未満	167	713,367	0.12	0.12	4%	1.05	7.87	6%	3.19	3.19	4%	1.69	3.38	77%	658,088	55,279	123,743	12,374	725,741	71,336	784,703
		搬出材積	70 m3/ha以上	80 m3/ha未満	167	781,871	0.12	0.12	4%	1.05	7.87	6%	3.68	3.68	4%	1.95	3.90	77%	721,284	60,587	140,645	14,064	795,935	78,187	860,058
		搬出材積	80 m3/ha以上		167	850,377	0.12	0.12	4%	1.05	7.87	6%	4.17	4.17	4%	2.21	4.42	77%	784,481	65,896	157,548	15,754	866,131	85,037	935,414
	列状間伐 車輌系 間伐率30%以上 28cm以上	搬出材積	10 m3/ha以上	20 m3/ha未満	233	201,011	0.16	0.16	4%	1.47	1.47	6%	0.74	0.74	4%	0.39	0.78	77%	185,435	15,576	30,320	3,032	204,043	20,101	221,112
		搬出材積	20 m3/ha以上	30 m3/ha未満	233	269,517	0.16	0.16	4%	1.47	1.47	6%	1.23	1.23	4%	0.65	1.30	77%	248,632	20,885	47,223	4,722	274,239	26,951	296,468
		搬出材積	30 m3/ha以上	40 m3/ha未満	233	338,022	0.16	0.16	4%	1.47	1.47	6%	1.72	1.72	4%	0.91	1.82	77%	311,829	26,193	64,126	6,412	344,434	33,802	371,824
		搬出材積	40 m3/ha以上	50 m3/ha未満	233	406,528	0.16	0.16	4%	1.47	1.47	6%	2.21	2.21	4%	1.17	2.34	77%	375,026	31,502	81,029	8,102	414,630	40,652	447,180
		搬出材積	50 m3/ha以上	60 m3/ha未満	233	475,033	0.16	0.16	4%	1.47	1.47	6%	2.70	2.70	4%	1.43	2.86	77%	438,223	36,810	97,932	9,793	484,826	47,503	522,536
		搬出材積	60 m3/ha以上	70 m3/ha未満	233	543,539	0.16	0.16	4%	1.47	1.47	6%	3.19	3.19	4%	1.69	3.38	77%	501,420	42,119	114,835	11,483	555,022	54,353	597,892
		搬出材積	70 m3/ha以上	80 m3/ha未満	233	612,043	0.16	0.16	4%	1.47	1.47	6%	3.68	3.68	4%	1.95	3.90	77%	564,616	47,427	131,737	13,173	625,216	61,204	673,247
		搬出材積	80 m3/ha以上		233	680,549	0.16	0.16	4%	1.47	1.47	6%	4.17	4.17	4%	2.21	4.42	77%	627,813	52,736	148,640	14,864	695,413	68,054	748,603
	列状保育間伐（高齢級） 車輌系 間伐率30%以上 28cm以上 チルホール使用	搬出材積	10 m3/ha以上	20 m3/ha未満	233	476,091	0.16	0.16	4%	1.47	10.97	6%	0.74	0.74	4%	0.39	0.78	77%	439,199	36,892	44,684	4,468	480,559	47,609	523,700
		搬出材積	20 m3/ha以上	30 m3/ha未満	233	544,597	0.16	0.16	4%	1.47	10.97	6%	1.23	1.23	4%	0.65	1.30	77%	502,396	42,201	61,587	6,158	550,755	54,459	599,056
		搬出材積	30 m3/ha以上	40 m3/ha未満	233	613,102	0.16	0.16	4%	1.47	10.97	6%	1.72	1.72	4%	0.91	1.82	77%	565,593	47,509	78,490	7,849	620,951	61,310	674,412
		搬出材積	40 m3/ha以上	50 m3/ha未満	233	681,608	0.16	0.16	4%	1.47	10.97	6%	2.21	2.21	4%	1.17	2.34	77%	628,790	52,818	95,393	9,539	691,147	68,160	749,768
		搬出材積	50 m3/ha以上	60 m3/ha未満	233	750,113	0.16	0.16	4%	1.47	10.97	6%	2.70	2.70	4%	1.43	2.86	77%	691,987	58,126	112,296	11,229	761,342	75,011	825,124
		搬出材積	60 m3/ha以上	70 m3/ha未満	233	818,619	0.16	0.16	4%	1.47	10.97	6%	3.19	3.19	4%	1.69	3.38	77%	755,184	63,435	129,199	12,919	831,538	81,861	900,480
		搬出材積	70 m3/ha以上	80 m3/ha未満	233	887,123	0.16	0.16	4%	1.47	10.97	6%	3.68	3.68	4%	1.95	3.90	77%	818,380	68,743	146,101	14,610	901,733	88,712	975,835
		搬出材積	80 m3/ha以上		233	955,629	0.16	0.16	4%	1.47	10.97	6%	4.17	4.17	4%	2.21	4.42	77%	881,577	74,052	163,004	16,300	971,929	95,562	1,051,191

4-1-2. 間伐及び更新伐事業標準単価表（チェーンソー造材）（4-1-1以外の場合）

（円）

区分	種類	種別	伐倒本数（本/ha）	標準単価（円）	直接費 選木（伐倒と同時に行う場合は計上しない） 特殊作業員	普通作業員	諸雑費	伐倒 特殊作業員	普通作業員	諸雑費	造材（チェーンソー） 特殊作業員	普通作業員	諸雑費	集材 特殊運転手	普通作業員	諸雑費	直接費合計（円）	共通仮設費(8.4%)(円)	諸雑費計(円)	直営消費税額(円)	税込標準単価（直営）（円）	請負消費税額(円)	税込標準単価（請負）（円）
育成単層林及び育成複層林共通	間伐（初回 7齢級以下）車輌系 間伐率30%未満 22cm未満	搬出材積 10 m3/ha以上 20 m3/ha未満	338	233,391	0.24	0.24	4%	1.42	1.42	6%	0.95	0.95	4%	0.51	1.02	77%	215,306	18,085	38,099	3,809	237,200	23,339	256,730
		搬出材積 20 m3/ha以上 30 m3/ha未満	338	322,338	0.24	0.24	4%	1.42	1.42	6%	1.58	1.58	4%	0.85	1.70	77%	297,360	24,978	60,179	6,017	328,355	32,233	354,571
		搬出材積 30 m3/ha以上 40 m3/ha未満	338	411,286	0.24	0.24	4%	1.42	1.42	6%	2.21	2.21	4%	1.19	2.38	77%	379,416	31,870	82,261	8,226	419,512	41,128	452,414
		搬出材積 40 m3/ha以上 50 m3/ha未満	338	500,234	0.24	0.24	4%	1.42	1.42	6%	2.84	2.84	4%	1.53	3.06	77%	461,471	38,763	104,342	10,434	510,668	50,023	550,257
		搬出材積 50 m3/ha以上 60 m3/ha未満	338	589,183	0.24	0.24	4%	1.42	1.42	6%	3.47	3.47	4%	1.87	3.74	77%	543,527	45,656	126,424	12,642	601,825	58,918	648,101
		搬出材積 60 m3/ha以上 70 m3/ha未満	338	678,129	0.24	0.24	4%	1.42	1.42	6%	4.10	4.10	4%	2.21	4.42	77%	625,581	52,548	148,504	14,850	692,979	67,812	745,941
		搬出材積 70 m3/ha以上 80 m3/ha未満	338	767,078	0.24	0.24	4%	1.42	1.42	6%	4.73	4.73	4%	2.55	5.10	77%	707,637	59,441	170,586	17,058	784,136	76,707	843,785
		搬出材積 80 m3/ha以上	338	856,026	0.24	0.24	4%	1.42	1.42	6%	5.36	5.36	4%	2.89	5.78	77%	789,692	66,334	192,667	19,266	875,292	85,602	941,628
	間伐（初回 7齢級以下）車輌系 間伐率30%以上 22cm未満	搬出材積 10 m3/ha以上 20 m3/ha未満	474	273,027	0.33	0.33	4%	1.99	1.99	6%	0.95	0.95	4%	0.51	1.02	77%	251,870	21,157	40,079	4,007	277,034	27,302	300,329
		搬出材積 20 m3/ha以上 30 m3/ha未満	474	361,973	0.33	0.33	4%	1.99	1.99	6%	1.58	1.58	4%	0.85	1.70	77%	333,924	28,049	62,159	6,215	368,188	36,197	398,170
		搬出材積 30 m3/ha以上 40 m3/ha未満	474	450,922	0.33	0.33	4%	1.99	1.99	6%	2.21	2.21	4%	1.19	2.38	77%	415,980	34,942	84,241	8,424	459,346	45,092	496,014
		搬出材積 40 m3/ha以上 50 m3/ha未満	474	539,869	0.33	0.33	4%	1.99	1.99	6%	2.84	2.84	4%	1.53	3.06	77%	498,035	41,834	106,322	10,632	550,501	53,986	593,855
		搬出材積 50 m3/ha以上 60 m3/ha未満	474	628,818	0.33	0.33	4%	1.99	1.99	6%	3.47	3.47	4%	1.87	3.74	77%	580,091	48,727	128,404	12,840	641,658	62,881	691,699
		搬出材積 60 m3/ha以上 70 m3/ha未満	474	717,765	0.33	0.33	4%	1.99	1.99	6%	4.10	4.10	4%	2.21	4.42	77%	662,145	55,620	150,484	15,048	732,813	71,776	789,541
		搬出材積 70 m3/ha以上 80 m3/ha未満	474	806,713	0.33	0.33	4%	1.99	1.99	6%	4.73	4.73	4%	2.55	5.10	77%	744,201	62,512	172,566	17,256	823,969	80,671	887,384
		搬出材積 80 m3/ha以上	474	895,661	0.33	0.33	4%	1.99	1.99	6%	5.36	5.36	4%	2.89	5.78	77%	826,256	69,405	194,647	19,464	915,125	89,566	985,227
	間伐（初回 7齢級以下）車輌系 間伐率30%未満 22cm以上28cm未満	搬出材積 10 m3/ha以上 20 m3/ha未満	240	199,848	0.17	0.17	4%	1.25	1.25	6%	0.78	0.78	4%	0.45	0.90	77%	184,362	15,486	33,397	3,339	203,187	19,984	219,832
		搬出材積 20 m3/ha以上 30 m3/ha未満	240	276,211	0.17	0.17	4%	1.25	1.25	6%	1.30	1.30	4%	0.75	1.50	77%	254,808	21,403	52,805	5,280	281,491	27,621	303,832
		搬出材積 30 m3/ha以上 40 m3/ha未満	240	352,576	0.17	0.17	4%	1.25	1.25	6%	1.82	1.82	4%	1.05	2.10	77%	325,255	27,321	72,214	7,221	359,797	35,257	387,833
		搬出材積 40 m3/ha以上 50 m3/ha未満	240	428,939	0.17	0.17	4%	1.25	1.25	6%	2.34	2.34	4%	1.35	2.70	77%	395,701	33,238	91,622	9,162	438,101	42,893	471,832
		搬出材積 50 m3/ha以上 60 m3/ha未満	240	505,303	0.17	0.17	4%	1.25	1.25	6%	2.86	2.86	4%	1.65	3.30	77%	466,147	39,156	111,030	11,103	516,406	50,530	555,833
		搬出材積 60 m3/ha以上 70 m3/ha未満	240	581,666	0.17	0.17	4%	1.25	1.25	6%	3.38	3.38	4%	1.95	3.90	77%	536,593	45,073	130,438	13,043	594,709	58,166	639,832
		搬出材積 70 m3/ha以上 80 m3/ha未満	240	658,031	0.17	0.17	4%	1.25	1.25	6%	3.90	3.90	4%	2.25	4.50	77%	607,040	50,991	149,847	14,984	673,015	65,803	723,834
		搬出材積 80 m3/ha以上	240	734,394	0.17	0.17	4%	1.25	1.25	6%	4.42	4.42	4%	2.55	5.10	77%	677,486	56,908	169,255	16,925	751,319	73,439	807,833
	間伐（初回 7齢級以下）車輌系 間伐率30%以上 22cm以上28cm未満	搬出材積 10 m3/ha以上 20 m3/ha未満	336	234,088	0.24	0.24	4%	1.75	1.75	6%	0.78	0.78	4%	0.45	0.90	77%	215,949	18,139	35,116	3,511	237,599	23,408	257,496
		搬出材積 20 m3/ha以上 30 m3/ha未満	336	310,452	0.24	0.24	4%	1.75	1.75	6%	1.30	1.30	4%	0.75	1.50	77%	286,395	24,057	54,524	5,452	315,904	31,045	341,497
		搬出材積 30 m3/ha以上 40 m3/ha未満	336	386,816	0.24	0.24	4%	1.75	1.75	6%	1.82	1.82	4%	1.05	2.10	77%	356,842	29,974	73,933	7,393	394,209	38,681	425,497
		搬出材積 40 m3/ha以上 50 m3/ha未満	336	463,180	0.24	0.24	4%	1.75	1.75	6%	2.34	2.34	4%	1.35	2.70	77%	427,288	35,892	93,341	9,334	472,514	46,318	509,498
		搬出材積 50 m3/ha以上 60 m3/ha未満	336	539,543	0.24	0.24	4%	1.75	1.75	6%	2.86	2.86	4%	1.65	3.30	77%	497,734	41,809	112,749	11,274	550,817	53,954	593,497
		搬出材積 60 m3/ha以上 70 m3/ha未満	336	615,907	0.24	0.24	4%	1.75	1.75	6%	3.38	3.38	4%	1.95	3.90	77%	568,180	47,727	132,157	13,215	629,122	61,590	677,497
		搬出材積 70 m3/ha以上 80 m3/ha未満	336	692,271	0.24	0.24	4%	1.75	1.75	6%	3.90	3.90	4%	2.25	4.50	77%	638,627	53,644	151,566	15,156	707,427	69,227	761,498
		搬出材積 80 m3/ha以上	336	768,635	0.24	0.24	4%	1.75	1.75	6%	4.42	4.42	4%	2.55	5.10	77%	709,073	59,562	170,974	17,097	785,732	76,863	845,498
	間伐（初回 7齢級以下）車輌系 間伐率30%未満 28cm以上	搬出材積 10 m3/ha以上 20 m3/ha未満	167	173,360	0.12	0.12	4%	1.05	1.05	6%	0.74	0.74	4%	0.39	0.78	77%	159,927	13,433	28,916	2,891	176,251	17,336	190,696
		搬出材積 20 m3/ha以上 30 m3/ha未満	167	241,866	0.12	0.12	4%	1.05	1.05	6%	1.23	1.23	4%	0.65	1.30	77%	223,124	18,742	45,819	4,581	246,447	24,186	266,052
		搬出材積 30 m3/ha以上 40 m3/ha未満	167	310,371	0.12	0.12	4%	1.05	1.05	6%	1.72	1.72	4%	0.91	1.82	77%	286,321	24,050	62,722	6,272	316,643	31,037	341,408
		搬出材積 40 m3/ha以上 50 m3/ha未満	167	378,877	0.12	0.12	4%	1.05	1.05	6%	2.21	2.21	4%	1.17	2.34	77%	349,518	29,359	79,625	7,962	386,839	37,887	416,764
		搬出材積 50 m3/ha以上 60 m3/ha未満	167	447,383	0.12	0.12	4%	1.05	1.05	6%	2.70	2.70	4%	1.43	2.86	77%	412,715	34,668	96,528	9,652	457,035	44,738	492,121
		搬出材積 60 m3/ha以上 70 m3/ha未満	167	515,888	0.12	0.12	4%	1.05	1.05	6%	3.19	3.19	4%	1.69	3.38	77%	475,912	39,976	113,431	11,343	527,231	51,588	567,476
		搬出材積 70 m3/ha以上 80 m3/ha未満	167	584,393	0.12	0.12	4%	1.05	1.05	6%	3.68	3.68	4%	1.95	3.90	77%	539,108	45,285	130,333	13,033	597,426	58,439	642,832
		搬出材積 80 m3/ha以上	167	652,898	0.12	0.12	4%	1.05	1.05	6%	4.17	4.17	4%	2.21	4.42	77%	602,305	50,593	147,236	14,723	667,621	65,289	718,187
	間伐（初回 7齢級以下）車輌系 間伐率30%以上 28cm以上	搬出材積 10 m3/ha以上 20 m3/ha未満	233	201,011	0.16	0.16	4%	1.47	1.47	6%	0.74	0.74	4%	0.39	0.78	77%	185,435	15,576	30,320	3,032	204,043	20,101	221,112
		搬出材積 20 m3/ha以上 30 m3/ha未満	233	269,517	0.16	0.16	4%	1.47	1.47	6%	1.23	1.23	4%	0.65	1.30	77%	248,632	20,885	47,223	4,722	274,239	26,951	296,468
		搬出材積 30 m3/ha以上 40 m3/ha未満	233	338,022	0.16	0.16	4%	1.47	1.47	6%	1.72	1.72	4%	0.91	1.82	77%	311,829	26,193	64,126	6,412	344,434	33,802	371,824
		搬出材積 40 m3/ha以上 50 m3/ha未満	233	406,528	0.16	0.16	4%	1.47	1.47	6%	2.21	2.21	4%	1.17	2.34	77%	375,026	31,502	81,029	8,102	414,630	40,652	447,180
		搬出材積 50 m3/ha以上 60 m3/ha未満	233	475,033	0.16	0.16	4%	1.47	1.47	6%	2.70	2.70	4%	1.43	2.86	77%	438,223	36,810	97,932	9,793	484,826	47,503	522,536
		搬出材積 60 m3/ha以上 70 m3/ha未満	233	543,539	0.16	0.16	4%	1.47	1.47	6%	3.19	3.19	4%	1.69	3.38	77%	501,420	42,119	114,835	11,483	555,022	54,353	597,892
		搬出材積 70 m3/ha以上 80 m3/ha未満	233	612,043	0.16	0.16	4%	1.47	1.47	6%	3.68	3.68	4%	1.95	3.90	77%	564,616	47,427	131,737	13,173	625,216	61,204	673,247
		搬出材積 80 m3/ha以上	233	680,549	0.16	0.16	4%	1.47	1.47	6%	4.17	4.17	4%	2.21	4.42	77%	627,813	52,736	148,640	14,864	695,413	68,054	748,603

4-1-2. 間伐及び更新伐事業標準単価表（チェーンソー造材）（4-1-1以外の場合）

（円）

区分	種類	種別	伐倒本数（本/ha）	標準単価（円）	直接費 選木（伐倒と同時に行う場合は計上しない） 特殊作業員	普通作業員	諸雑費	伐倒 特殊作業員	普通作業員	諸雑費	造材（チェーンソー） 特殊作業員	普通作業員	諸雑費	集材 特殊運転手	普通作業員	諸雑費	直接費合計（円）	共通仮設費(8.4%)(円)	諸雑費計(円)	直営消費税額(円)	税込標準単価（直営）（円）	請負消費税額(円)	税込標準単価（請負）（円）
育成単層林及び育成複層林共通	列状間伐 架線系 間伐率30%未満 22cm未満	搬出材積 10 m3/ha以上 20 m3/ha未満	338	268,503	0.24	0.24	4%	1.42	1.42	6%	0.95	0.95	4%	0.56	1.65	80%	247,697	20,806	53,169	5,316	273,819	26,850	295,353
		搬出材積 20 m3/ha以上 30 m3/ha未満	338	380,670	0.24	0.24	4%	1.42	1.42	6%	1.58	1.58	4%	0.93	2.75	80%	351,172	29,498	85,219	8,521	389,191	38,067	418,737
		搬出材積 30 m3/ha以上 40 m3/ha未満	338	492,839	0.24	0.24	4%	1.42	1.42	6%	2.21	2.21	4%	1.30	3.85	80%	454,649	38,190	117,271	11,727	504,566	49,283	542,122
		搬出材積 40 m3/ha以上 50 m3/ha未満	338	605,006	0.24	0.24	4%	1.42	1.42	6%	2.84	2.84	4%	1.67	4.95	80%	558,124	46,882	149,321	14,932	619,938	60,500	665,506
		搬出材積 50 m3/ha以上 60 m3/ha未満	338	717,174	0.24	0.24	4%	1.42	1.42	6%	3.47	3.47	4%	2.04	6.05	80%	661,600	55,574	181,372	18,137	735,311	71,717	788,891
		搬出材積 60 m3/ha以上 70 m3/ha未満	338	829,342	0.24	0.24	4%	1.42	1.42	6%	4.10	4.10	4%	2.41	7.15	80%	765,076	64,266	213,423	21,342	850,684	82,934	912,276
		搬出材積 70 m3/ha以上 80 m3/ha未満	338	941,510	0.24	0.24	4%	1.42	1.42	6%	4.73	4.73	4%	2.78	8.25	80%	868,552	72,958	245,474	24,547	966,057	94,151	1,035,661
		搬出材積 80 m3/ha以上	338	1,053,678	0.24	0.24	4%	1.42	1.42	6%	5.36	5.36	4%	3.15	9.35	80%	972,028	81,650	277,525	27,752	1,081,430	105,367	1,159,045
	列状間伐 架線系 間伐率30%以上 22cm未満	搬出材積 10 m3/ha以上 20 m3/ha未満	474	308,138	0.33	0.33	4%	1.99	1.99	6%	0.95	0.95	4%	0.56	1.65	80%	284,261	23,877	55,149	5,514	313,652	30,813	338,951
		搬出材積 20 m3/ha以上 30 m3/ha未満	474	420,305	0.33	0.33	4%	1.99	1.99	6%	1.58	1.58	4%	0.93	2.75	80%	387,736	32,569	87,199	8,719	429,024	42,030	462,335
		搬出材積 30 m3/ha以上 40 m3/ha未満	474	532,474	0.33	0.33	4%	1.99	1.99	6%	2.21	2.21	4%	1.30	3.85	80%	491,213	41,261	119,251	11,925	544,399	53,247	585,721
		搬出材積 40 m3/ha以上 50 m3/ha未満	474	644,641	0.33	0.33	4%	1.99	1.99	6%	2.84	2.84	4%	1.67	4.95	80%	594,688	49,953	151,301	15,130	659,771	64,464	709,105
		搬出材積 50 m3/ha以上 60 m3/ha未満	474	756,809	0.33	0.33	4%	1.99	1.99	6%	3.47	3.47	4%	2.04	6.05	80%	698,164	58,645	183,352	18,335	775,144	75,680	832,489
		搬出材積 60 m3/ha以上 70 m3/ha未満	474	868,977	0.33	0.33	4%	1.99	1.99	6%	4.10	4.10	4%	2.41	7.15	80%	801,640	67,337	215,403	21,540	890,517	86,897	955,874
		搬出材積 70 m3/ha以上 80 m3/ha未満	474	981,145	0.33	0.33	4%	1.99	1.99	6%	4.73	4.73	4%	2.78	8.25	80%	905,116	76,029	247,454	24,745	1,005,890	98,114	1,079,259
		搬出材積 80 m3/ha以上	474	1,093,313	0.33	0.33	4%	1.99	1.99	6%	5.36	5.36	4%	3.15	9.35	80%	1,008,592	84,721	279,505	27,950	1,121,263	109,331	1,202,644
	列状間伐 架線系 間伐率30%未満 22cm以上28cm未満	搬出材積 10 m3/ha以上 20 m3/ha未満	240	219,621	0.17	0.17	4%	1.25	1.25	6%	0.78	0.78	4%	0.44	1.29	80%	202,603	17,018	42,099	4,209	223,830	21,962	241,583
		搬出材積 20 m3/ha以上 30 m3/ha未満	240	308,979	0.17	0.17	4%	1.25	1.25	6%	1.30	1.30	4%	0.73	2.15	80%	285,036	23,943	67,231	6,723	315,702	30,897	339,876
		搬出材積 30 m3/ha以上 40 m3/ha未満	240	398,337	0.17	0.17	4%	1.25	1.25	6%	1.82	1.82	4%	1.02	3.01	80%	367,470	30,867	92,364	9,236	407,573	39,833	438,170
		搬出材積 40 m3/ha以上 50 m3/ha未満	240	487,694	0.17	0.17	4%	1.25	1.25	6%	2.34	2.34	4%	1.31	3.87	80%	449,903	37,791	117,496	11,749	499,443	48,769	536,463
		搬出材積 50 m3/ha以上 60 m3/ha未満	240	577,052	0.17	0.17	4%	1.25	1.25	6%	2.86	2.86	4%	1.60	4.73	80%	532,336	44,716	142,628	14,262	591,314	57,705	634,757
		搬出材積 60 m3/ha以上 70 m3/ha未満	240	666,410	0.17	0.17	4%	1.25	1.25	6%	3.38	3.38	4%	1.89	5.59	80%	614,770	51,640	167,761	16,776	683,186	66,641	733,051
		搬出材積 70 m3/ha以上 80 m3/ha未満	240	755,768	0.17	0.17	4%	1.25	1.25	6%	3.90	3.90	4%	2.18	6.45	80%	697,203	58,565	192,893	19,289	775,057	75,576	831,344
		搬出材積 80 m3/ha以上	240	845,126	0.17	0.17	4%	1.25	1.25	6%	4.42	4.42	4%	2.47	7.31	80%	779,637	65,489	218,026	21,802	866,928	84,512	929,638
	列状間伐 架線系 間伐率30%以上 22cm以上28cm未満	搬出材積 10 m3/ha以上 20 m3/ha未満	336	253,861	0.24	0.24	4%	1.75	1.75	6%	0.78	0.78	4%	0.44	1.29	80%	234,190	19,671	43,818	4,381	258,242	25,386	279,247
		搬出材積 20 m3/ha以上 30 m3/ha未満	336	343,219	0.24	0.24	4%	1.75	1.75	6%	1.30	1.30	4%	0.73	2.15	80%	316,623	26,596	68,950	6,895	350,114	34,321	377,540
		搬出材積 30 m3/ha以上 40 m3/ha未満	336	432,577	0.24	0.24	4%	1.75	1.75	6%	1.82	1.82	4%	1.02	3.01	80%	399,057	33,520	94,083	9,408	441,985	43,257	475,834
		搬出材積 40 m3/ha以上 50 m3/ha未満	336	521,935	0.24	0.24	4%	1.75	1.75	6%	2.34	2.34	4%	1.31	3.87	80%	481,490	40,445	119,215	11,921	533,856	52,193	574,128
		搬出材積 50 m3/ha以上 60 m3/ha未満	336	611,292	0.24	0.24	4%	1.75	1.75	6%	2.86	2.86	4%	1.60	4.73	80%	563,923	47,369	144,347	14,434	625,726	61,129	672,421
		搬出材積 60 m3/ha以上 70 m3/ha未満	336	700,650	0.24	0.24	4%	1.75	1.75	6%	3.38	3.38	4%	1.89	5.59	80%	646,357	54,293	169,480	16,948	717,598	70,065	770,715
		搬出材積 70 m3/ha以上 80 m3/ha未満	336	790,008	0.24	0.24	4%	1.75	1.75	6%	3.90	3.90	4%	2.18	6.45	80%	728,790	61,218	194,612	19,461	809,469	79,000	869,008
		搬出材積 80 m3/ha以上	336	879,366	0.24	0.24	4%	1.75	1.75	6%	4.42	4.42	4%	2.47	7.31	80%	811,224	68,142	219,745	21,974	901,340	87,936	967,302
	列状間伐 架線系 間伐率30%未満 28cm以上	搬出材積 10 m3/ha以上 20 m3/ha未満	167	186,934	0.12	0.12	4%	1.05	1.05	6%	0.74	0.74	4%	0.36	1.07	80%	172,449	14,485	34,997	3,499	190,433	18,693	205,627
		搬出材積 20 m3/ha以上 30 m3/ha未満	167	264,324	0.12	0.12	4%	1.05	1.05	6%	1.23	1.23	4%	0.60	1.78	80%	243,842	20,482	55,886	5,588	269,912	26,432	290,756
		搬出材積 30 m3/ha以上 40 m3/ha未満	167	341,715	0.12	0.12	4%	1.05	1.05	6%	1.72	1.72	4%	0.84	2.49	80%	315,236	26,479	76,776	7,677	349,392	34,171	375,886
		搬出材積 40 m3/ha以上 50 m3/ha未満	167	419,105	0.12	0.12	4%	1.05	1.05	6%	2.21	2.21	4%	1.08	3.20	80%	386,629	32,476	97,665	9,766	428,871	41,910	461,015
		搬出材積 50 m3/ha以上 60 m3/ha未満	167	496,496	0.12	0.12	4%	1.05	1.05	6%	2.70	2.70	4%	1.32	3.91	80%	458,023	38,473	118,555	11,855	508,351	49,649	546,145
		搬出材積 60 m3/ha以上 70 m3/ha未満	167	573,886	0.12	0.12	4%	1.05	1.05	6%	3.19	3.19	4%	1.56	4.62	80%	529,416	44,470	139,444	13,944	587,830	57,388	631,274
		搬出材積 70 m3/ha以上 80 m3/ha未満	167	651,276	0.12	0.12	4%	1.05	1.05	6%	3.68	3.68	4%	1.80	5.33	80%	600,809	50,467	160,333	16,033	667,309	65,127	716,403
		搬出材積 80 m3/ha以上	167	728,668	0.12	0.12	4%	1.05	1.05	6%	4.17	4.17	4%	2.04	6.04	80%	672,203	56,465	181,223	18,122	746,790	72,866	801,534
	列状間伐 架線系 間伐率30%以上 28cm以上	搬出材積 10 m3/ha以上 20 m3/ha未満	233	214,585	0.16	0.16	4%	1.47	1.47	6%	0.74	0.74	4%	0.36	1.07	80%	197,957	16,628	36,401	3,640	218,225	21,458	236,043
		搬出材積 20 m3/ha以上 30 m3/ha未満	233	291,975	0.16	0.16	4%	1.47	1.47	6%	1.23	1.23	4%	0.60	1.78	80%	269,350	22,625	57,290	5,729	297,704	29,197	321,172
		搬出材積 30 m3/ha以上 40 m3/ha未満	233	369,366	0.16	0.16	4%	1.47	1.47	6%	1.72	1.72	4%	0.84	2.49	80%	340,744	28,622	78,180	7,818	377,184	36,936	406,302
		搬出材積 40 m3/ha以上 50 m3/ha未満	233	446,756	0.16	0.16	4%	1.47	1.47	6%	2.21	2.21	4%	1.08	3.20	80%	412,137	34,619	99,069	9,906	456,662	44,675	491,431
		搬出材積 50 m3/ha以上 60 m3/ha未満	233	524,147	0.16	0.16	4%	1.47	1.47	6%	2.70	2.70	4%	1.32	3.91	80%	483,531	40,616	119,959	11,995	536,142	52,414	576,561
		搬出材積 60 m3/ha以上 70 m3/ha未満	233	601,537	0.16	0.16	4%	1.47	1.47	6%	3.19	3.19	4%	1.56	4.62	80%	554,924	46,613	140,848	14,084	615,621	60,153	661,690
		搬出材積 70 m3/ha以上 80 m3/ha未満	233	678,927	0.16	0.16	4%	1.47	1.47	6%	3.68	3.68	4%	1.80	5.33	80%	626,317	52,610	161,737	16,173	695,100	67,892	746,819
		搬出材積 80 m3/ha以上	233	756,318	0.16	0.16	4%	1.47	1.47	6%	4.17	4.17	4%	2.04	6.04	80%	697,711	58,607	182,627	18,262	774,580	75,631	831,949

4-1-2. 間伐及び更新伐事業標準単価表（チェーンソー造材）（4-1-1以外の場合）

（円）

区分	種類	種別	伐倒本数（本/ha）	標準単価（円）	直接費 選木（伐倒と同時に行う場合は計上しない） 特殊作業員	普通作業員	諸雑費	伐倒 特殊作業員	普通作業員	諸雑費	造材（チェーンソー） 特殊作業員	普通作業員	諸雑費	集材 特殊運転手	普通作業員	諸雑費	直接費合計（円）	共通仮設費(8.4%)(円)	諸雑費計(円)	直営消費税額(円)	税込標準単価（直営）（円）	請負消費税額(円)	税込標準単価（請負）（円）
	間伐（過密）車輌系 間伐率30%以上 22cm未満	搬出材積 10 m3/ha以上 20 m3/ha未満	591	359,490	0.95	0.95	4%	2.48	2.48	6%	0.95	0.95	4%	0.65	1.28	77%	331,633	27,857	51,080	5,108	364,598	35,949	395,439
		搬出材積 20 m3/ha以上 30 m3/ha未満	591	461,647	0.95	0.95	4%	2.48	2.48	6%	1.58	1.58	4%	1.08	2.13	77%	425,874	35,773	78,462	7,846	469,493	46,164	507,811
		搬出材積 30 m3/ha以上 40 m3/ha未満	591	563,805	0.95	0.95	4%	2.48	2.48	6%	2.21	2.21	4%	1.51	2.98	77%	520,116	43,689	105,845	10,584	574,389	56,380	620,185
		搬出材積 40 m3/ha以上 50 m3/ha未満	591	665,964	0.95	0.95	4%	2.48	2.48	6%	2.84	2.84	4%	1.94	3.83	77%	614,358	51,606	133,228	13,322	679,286	66,596	732,560
		搬出材積 50 m3/ha以上 60 m3/ha未満	591	768,122	0.95	0.95	4%	2.48	2.48	6%	3.47	3.47	4%	2.37	4.68	77%	708,600	59,522	160,611	16,061	784,183	76,812	844,934
		搬出材積 60 m3/ha以上 70 m3/ha未満	591	870,279	0.95	0.95	4%	2.48	2.48	6%	4.10	4.10	4%	2.80	5.53	77%	802,841	67,438	187,993	18,799	889,078	87,027	957,306
		搬出材積 70 m3/ha以上 80 m3/ha未満	591	972,437	0.95	0.95	4%	2.48	2.48	6%	4.73	4.73	4%	3.23	6.38	77%	897,083	75,354	215,376	21,537	993,974	97,243	1,069,680
		搬出材積 80 m3/ha以上	591	1,074,595	0.95	0.95	4%	2.48	2.48	6%	5.36	5.36	4%	3.66	7.23	77%	991,324	83,271	242,758	24,275	1,098,870	107,459	1,182,054
	間伐（過密）車輌系 間伐率30%以上 22cm以上28cm未満	搬出材積 10 m3/ha以上 20 m3/ha未満	444	312,790	0.71	0.71	4%	2.31	2.31	6%	0.78	0.78	4%	0.56	1.13	77%	288,552	24,238	44,772	4,477	317,267	31,279	344,069
		搬出材積 20 m3/ha以上 30 m3/ha未満	444	400,287	0.71	0.71	4%	2.31	2.31	6%	1.30	1.30	4%	0.93	1.88	77%	369,269	31,018	68,648	6,864	407,151	40,028	440,315
		搬出材積 30 m3/ha以上 40 m3/ha未満	444	487,785	0.71	0.71	4%	2.31	2.31	6%	1.82	1.82	4%	1.30	2.63	77%	449,987	37,798	92,525	9,252	497,037	48,778	536,563
		搬出材積 40 m3/ha以上 50 m3/ha未満	444	575,284	0.71	0.71	4%	2.31	2.31	6%	2.34	2.34	4%	1.67	3.38	77%	530,705	44,579	116,402	11,640	586,924	57,528	632,812
		搬出材積 50 m3/ha以上 60 m3/ha未満	444	662,781	0.71	0.71	4%	2.31	2.31	6%	2.86	2.86	4%	2.04	4.13	77%	611,422	51,359	140,278	14,027	676,808	66,278	729,059
		搬出材積 60 m3/ha以上 70 m3/ha未満	444	750,279	0.71	0.71	4%	2.31	2.31	6%	3.38	3.38	4%	2.41	4.88	77%	692,140	58,139	164,155	16,415	766,694	75,027	825,306
		搬出材積 70 m3/ha以上 80 m3/ha未満	444	837,776	0.71	0.71	4%	2.31	2.31	6%	3.90	3.90	4%	2.78	5.63	77%	772,857	64,919	188,031	18,803	856,579	83,777	921,553
		搬出材積 80 m3/ha以上	444	925,275	0.71	0.71	4%	2.31	2.31	6%	4.42	4.42	4%	3.15	6.38	77%	853,575	71,700	211,908	21,190	946,465	92,527	1,017,802
	間伐（過密）車輌系 間伐率30%以上 28cm以上	搬出材積 10 m3/ha以上 20 m3/ha未満	315	266,465	0.50	0.50	4%	1.98	1.98	6%	0.74	0.74	4%	0.48	0.98	77%	245,817	20,648	38,521	3,852	270,317	26,646	293,111
		搬出材積 20 m3/ha以上 30 m3/ha未満	315	344,583	0.50	0.50	4%	1.98	1.98	6%	1.23	1.23	4%	0.80	1.63	77%	317,881	26,702	59,281	5,928	350,511	34,458	379,041
		搬出材積 30 m3/ha以上 40 m3/ha未満	315	422,701	0.50	0.50	4%	1.98	1.98	6%	1.72	1.72	4%	1.12	2.28	77%	389,946	32,755	80,042	8,004	430,705	42,270	464,971
		搬出材積 40 m3/ha以上 50 m3/ha未満	315	500,819	0.50	0.50	4%	1.98	1.98	6%	2.21	2.21	4%	1.44	2.93	77%	462,011	38,808	100,803	10,080	510,899	50,081	550,900
		搬出材積 50 m3/ha以上 60 m3/ha未満	315	578,937	0.50	0.50	4%	1.98	1.98	6%	2.70	2.70	4%	1.76	3.58	77%	534,075	44,862	121,563	12,156	591,093	57,893	636,830
		搬出材積 60 m3/ha以上 70 m3/ha未満	315	657,055	0.50	0.50	4%	1.98	1.98	6%	3.19	3.19	4%	2.08	4.23	77%	606,140	50,915	142,324	14,232	671,287	65,705	722,760
		搬出材積 70 m3/ha以上 80 m3/ha未満	315	735,173	0.50	0.50	4%	1.98	1.98	6%	3.68	3.68	4%	2.40	4.88	77%	678,204	56,969	163,084	16,308	751,481	73,517	808,690
		搬出材積 80 m3/ha以上	315	813,291	0.50	0.50	4%	1.98	1.98	6%	4.17	4.17	4%	2.72	5.53	77%	750,269	63,022	183,845	18,384	831,675	81,329	894,620
	間伐（過密）架線系 間伐率30%以上 22cm未満	搬出材積 10 m3/ha以上 20 m3/ha未満	591	401,758	0.95	0.95	4%	2.48	2.48	6%	0.95	0.95	4%	0.69	2.06	80%	370,626	31,132	69,261	6,926	408,684	40,175	441,933
		搬出材積 20 m3/ha以上 30 m3/ha未満	591	532,276	0.95	0.95	4%	2.48	2.48	6%	1.58	1.58	4%	1.15	3.43	80%	491,030	41,246	108,835	10,883	543,159	53,227	585,503
		搬出材積 30 m3/ha以上 40 m3/ha未満	591	662,796	0.95	0.95	4%	2.48	2.48	6%	2.21	2.21	4%	1.61	4.80	80%	611,436	51,360	148,411	14,841	677,637	66,279	729,075
		搬出材積 40 m3/ha以上 50 m3/ha未満	591	793,314	0.95	0.95	4%	2.48	2.48	6%	2.84	2.84	4%	2.07	6.17	80%	731,840	61,474	187,985	18,798	812,112	79,331	872,645
		搬出材積 50 m3/ha以上 60 m3/ha未満	591	923,834	0.95	0.95	4%	2.48	2.48	6%	3.47	3.47	4%	2.53	7.54	80%	852,246	71,588	227,561	22,756	946,590	92,383	1,016,217
		搬出材積 60 m3/ha以上 70 m3/ha未満	591	1,054,352	0.95	0.95	4%	2.48	2.48	6%	4.10	4.10	4%	2.99	8.91	80%	972,650	81,702	267,135	26,713	1,081,065	105,435	1,159,787
		搬出材積 70 m3/ha以上 80 m3/ha未満	591	1,184,871	0.95	0.95	4%	2.48	2.48	6%	4.73	4.73	4%	3.45	10.28	80%	1,093,055	91,816	306,710	30,671	1,215,542	118,487	1,303,358
		搬出材積 80 m3/ha以上	591	1,315,390	0.95	0.95	4%	2.48	2.48	6%	5.36	5.36	4%	3.91	11.65	80%	1,213,460	101,930	346,285	34,628	1,350,018	131,539	1,446,929
	間伐（過密）架線系 間伐率30%以上 22cm以上28cm未満	搬出材積 10 m3/ha以上 20 m3/ha未満	444	337,208	0.71	0.71	4%	2.31	2.31	6%	0.78	0.78	4%	0.54	1.62	80%	311,078	26,130	55,528	5,552	342,760	33,720	370,928
		搬出材積 20 m3/ha以上 30 m3/ha未満	444	441,331	0.71	0.71	4%	2.31	2.31	6%	1.30	1.30	4%	0.90	2.70	80%	407,132	34,199	86,714	8,671	450,002	44,133	485,464
		搬出材積 30 m3/ha以上 40 m3/ha未満	444	545,453	0.71	0.71	4%	2.31	2.31	6%	1.82	1.82	4%	1.26	3.78	80%	503,186	42,267	117,900	11,790	557,243	54,545	599,998
		搬出材積 40 m3/ha以上 50 m3/ha未満	444	649,576	0.71	0.71	4%	2.31	2.31	6%	2.34	2.34	4%	1.62	4.86	80%	599,240	50,336	149,086	14,908	664,484	64,957	714,533
		搬出材積 50 m3/ha以上 60 m3/ha未満	444	753,698	0.71	0.71	4%	2.31	2.31	6%	2.86	2.86	4%	1.98	5.94	80%	695,294	58,404	180,272	18,027	771,725	75,369	829,067
		搬出材積 60 m3/ha以上 70 m3/ha未満	444	857,821	0.71	0.71	4%	2.31	2.31	6%	3.38	3.38	4%	2.34	7.02	80%	791,348	66,473	211,458	21,145	878,966	85,782	943,603
		搬出材積 70 m3/ha以上 80 m3/ha未満	444	961,943	0.71	0.71	4%	2.31	2.31	6%	3.90	3.90	4%	2.70	8.10	80%	887,402	74,541	242,644	24,264	986,207	96,194	1,058,137
		搬出材積 80 m3/ha以上	444	1,066,066	0.71	0.71	4%	2.31	2.31	6%	4.42	4.42	4%	3.06	9.18	80%	983,456	82,610	273,830	27,383	1,093,449	106,606	1,172,672
	間伐（過密）架線系 間伐率30%以上 28cm以上	搬出材積 10 m3/ha以上 20 m3/ha未満	315	283,729	0.50	0.50	4%	1.98	1.98	6%	0.74	0.74	4%	0.45	1.34	80%	261,743	21,986	46,242	4,624	288,353	28,372	312,101
		搬出材積 20 m3/ha以上 30 m3/ha未満	315	373,353	0.50	0.50	4%	1.98	1.98	6%	1.23	1.23	4%	0.75	2.23	80%	344,422	28,931	72,147	7,214	380,567	37,335	410,688
		搬出材積 30 m3/ha以上 40 m3/ha未満	315	462,978	0.50	0.50	4%	1.98	1.98	6%	1.72	1.72	4%	1.05	3.12	80%	427,102	35,876	98,053	9,805	472,783	46,297	509,275
		搬出材積 40 m3/ha以上 50 m3/ha未満	315	552,602	0.50	0.50	4%	1.98	1.98	6%	2.21	2.21	4%	1.35	4.01	80%	509,781	42,821	123,958	12,395	564,997	55,260	607,862
		搬出材積 50 m3/ha以上 60 m3/ha未満	315	642,227	0.50	0.50	4%	1.98	1.98	6%	2.70	2.70	4%	1.65	4.90	80%	592,461	49,766	149,864	14,986	657,213	64,222	706,449
		搬出材積 60 m3/ha以上 70 m3/ha未満	315	731,851	0.50	0.50	4%	1.98	1.98	6%	3.19	3.19	4%	1.95	5.79	80%	675,140	56,711	175,769	17,576	749,427	73,185	805,036
		搬出材積 70 m3/ha以上 80 m3/ha未満	315	821,475	0.50	0.50	4%	1.98	1.98	6%	3.68	3.68	4%	2.25	6.68	80%	757,819	63,656	201,674	20,167	841,642	82,147	903,622
		搬出材積 80 m3/ha以上	315	911,100	0.50	0.50	4%	1.98	1.98	6%	4.17	4.17	4%	2.55	7.57	80%	840,499	70,601	227,580	22,758	933,858	91,110	1,002,210

4-1-2. 間伐及び更新伐事業標準単価表（チェーンソー造材）（4-1-1以外の場合）

（円）

区分	種類	種別	伐倒本数（本/ha）	標準単価（円）	直接費 選木（伐倒と同時に行う場合は計上しない） 特殊作業員	普通作業員	諸雑費	伐倒 特殊作業員	普通作業員	諸雑費	造材（チェーンソー） 特殊作業員	普通作業員	諸雑費	集材 特殊運転手	普通作業員	諸雑費	直接費合計（円）	共通仮設費(8.4%)(円)	諸雑費計(円)	直営消費税額(円)	税込標準単価（直営）（円）	請負消費税額(円)	税込標準単価（請負）（円）
育成単層林及び育成複層林共通	列状間伐（過密） 車輌系 間伐率30%以上 22cm未満	搬出材積 10 m3/ha以上 20 m3/ha未満	591	307,256	0.41	0.41	4%	2.48	2.48	6%	0.95	0.95	4%	0.51	1.02	77%	283,447	23,809	41,788	4,178	311,434	30,725	337,981
		搬出材積 20 m3/ha以上 30 m3/ha未満	591	396,203	0.41	0.41	4%	2.48	2.48	6%	1.58	1.58	4%	0.85	1.70	77%	365,501	30,702	63,868	6,386	402,589	39,620	435,823
		搬出材積 30 m3/ha以上 40 m3/ha未満	591	485,151	0.41	0.41	4%	2.48	2.48	6%	2.21	2.21	4%	1.19	2.38	77%	447,557	37,594	85,950	8,595	493,746	48,515	533,666
		搬出材積 40 m3/ha以上 50 m3/ha未満	591	574,099	0.41	0.41	4%	2.48	2.48	6%	2.84	2.84	4%	1.53	3.06	77%	529,612	44,487	108,031	10,803	584,902	57,409	631,508
		搬出材積 50 m3/ha以上 60 m3/ha未満	591	663,048	0.41	0.41	4%	2.48	2.48	6%	3.47	3.47	4%	1.87	3.74	77%	611,668	51,380	130,113	13,011	676,059	66,304	729,352
		搬出材積 60 m3/ha以上 70 m3/ha未満	591	751,994	0.41	0.41	4%	2.48	2.48	6%	4.10	4.10	4%	2.21	4.42	77%	693,722	58,272	152,193	15,219	767,213	75,199	827,193
		搬出材積 70 m3/ha以上 80 m3/ha未満	591	840,943	0.41	0.41	4%	2.48	2.48	6%	4.73	4.73	4%	2.55	5.10	77%	775,778	65,165	174,275	17,427	858,370	84,094	925,037
		搬出材積 80 m3/ha以上	591	929,890	0.41	0.41	4%	2.48	2.48	6%	5.36	5.36	4%	2.89	5.78	77%	857,833	72,057	196,356	19,635	949,525	92,989	1,022,879
	列状間伐（過密） 車輌系 間伐率30%以上 22cm以上28cm未満	搬出材積 10 m3/ha以上 20 m3/ha未満	444	271,939	0.31	0.31	4%	2.31	2.31	6%	0.78	0.78	4%	0.45	0.90	77%	250,867	21,072	37,022	3,702	275,641	27,193	299,132
		搬出材積 20 m3/ha以上 30 m3/ha未満	444	348,303	0.31	0.31	4%	2.31	2.31	6%	1.30	1.30	4%	0.75	1.50	77%	321,313	26,990	56,430	5,643	353,946	34,830	383,133
		搬出材積 30 m3/ha以上 40 m3/ha未満	444	424,667	0.31	0.31	4%	2.31	2.31	6%	1.82	1.82	4%	1.05	2.10	77%	391,760	32,907	75,839	7,583	432,250	42,466	467,133
		搬出材積 40 m3/ha以上 50 m3/ha未満	444	501,031	0.31	0.31	4%	2.31	2.31	6%	2.34	2.34	4%	1.35	2.70	77%	462,206	38,825	95,247	9,524	510,555	50,103	551,134
		搬出材積 50 m3/ha以上 60 m3/ha未満	444	577,394	0.31	0.31	4%	2.31	2.31	6%	2.86	2.86	4%	1.65	3.30	77%	532,652	44,742	114,655	11,465	588,859	57,739	635,133
		搬出材積 60 m3/ha以上 70 m3/ha未満	444	653,758	0.31	0.31	4%	2.31	2.31	6%	3.38	3.38	4%	1.95	3.90	77%	603,098	50,660	134,063	13,406	667,164	65,375	719,133
		搬出材積 70 m3/ha以上 80 m3/ha未満	444	730,122	0.31	0.31	4%	2.31	2.31	6%	3.90	3.90	4%	2.25	4.50	77%	673,545	56,577	153,472	15,347	745,469	73,012	803,134
		搬出材積 80 m3/ha以上	444	806,486	0.31	0.31	4%	2.31	2.31	6%	4.42	4.42	4%	2.55	5.10	77%	743,991	62,495	172,880	17,288	823,774	80,648	887,134
	列状間伐（過密） 車輌系 間伐率30%以上 28cm以上	搬出材積 10 m3/ha以上 20 m3/ha未満	315	235,263	0.22	0.22	4%	1.98	1.98	6%	0.74	0.74	4%	0.39	0.78	77%	217,033	18,230	32,050	3,205	238,468	23,526	258,789
		搬出材積 20 m3/ha以上 30 m3/ha未満	315	303,769	0.22	0.22	4%	1.98	1.98	6%	1.23	1.23	4%	0.65	1.30	77%	280,230	23,539	48,953	4,895	308,664	30,376	334,145
		搬出材積 30 m3/ha以上 40 m3/ha未満	315	372,274	0.22	0.22	4%	1.98	1.98	6%	1.72	1.72	4%	0.91	1.82	77%	343,427	28,847	65,856	6,585	378,859	37,227	409,501
		搬出材積 40 m3/ha以上 50 m3/ha未満	315	440,780	0.22	0.22	4%	1.98	1.98	6%	2.21	2.21	4%	1.17	2.34	77%	406,624	34,156	82,759	8,275	449,055	44,078	484,858
		搬出材積 50 m3/ha以上 60 m3/ha未満	315	509,285	0.22	0.22	4%	1.98	1.98	6%	2.70	2.70	4%	1.43	2.86	77%	469,821	39,464	99,662	9,966	519,251	50,928	560,213
		搬出材積 60 m3/ha以上 70 m3/ha未満	315	577,791	0.22	0.22	4%	1.98	1.98	6%	3.19	3.19	4%	1.69	3.38	77%	533,018	44,773	116,565	11,656	589,447	57,779	635,570
		搬出材積 70 m3/ha以上 80 m3/ha未満	315	646,295	0.22	0.22	4%	1.98	1.98	6%	3.68	3.68	4%	1.95	3.90	77%	596,214	50,081	133,467	13,346	659,641	64,629	710,924
		搬出材積 80 m3/ha以上	315	714,801	0.22	0.22	4%	1.98	1.98	6%	4.17	4.17	4%	2.21	4.42	77%	659,411	55,390	150,370	15,037	729,838	71,480	786,281
	間伐（過密） （初回　7齢級以下） 車輌系 間伐率30%以上 22cm未満	搬出材積 10 m3/ha以上 20 m3/ha未満	591	307,256	0.41	0.41	4%	2.48	2.48	6%	0.95	0.95	4%	0.51	1.02	77%	283,447	23,809	41,788	4,178	311,434	30,725	337,981
		搬出材積 20 m3/ha以上 30 m3/ha未満	591	396,203	0.41	0.41	4%	2.48	2.48	6%	1.58	1.58	4%	0.85	1.70	77%	365,501	30,702	63,868	6,386	402,589	39,620	435,823
		搬出材積 30 m3/ha以上 40 m3/ha未満	591	485,151	0.41	0.41	4%	2.48	2.48	6%	2.21	2.21	4%	1.19	2.38	77%	447,557	37,594	85,950	8,595	493,746	48,515	533,666
		搬出材積 40 m3/ha以上 50 m3/ha未満	591	574,099	0.41	0.41	4%	2.48	2.48	6%	2.84	2.84	4%	1.53	3.06	77%	529,612	44,487	108,031	10,803	584,902	57,409	631,508
		搬出材積 50 m3/ha以上 60 m3/ha未満	591	663,048	0.41	0.41	4%	2.48	2.48	6%	3.47	3.47	4%	1.87	3.74	77%	611,668	51,380	130,113	13,011	676,059	66,304	729,352
		搬出材積 60 m3/ha以上 70 m3/ha未満	591	751,994	0.41	0.41	4%	2.48	2.48	6%	4.10	4.10	4%	2.21	4.42	77%	693,722	58,272	152,193	15,219	767,213	75,199	827,193
		搬出材積 70 m3/ha以上 80 m3/ha未満	591	840,943	0.41	0.41	4%	2.48	2.48	6%	4.73	4.73	4%	2.55	5.10	77%	775,778	65,165	174,275	17,427	858,370	84,094	925,037
		搬出材積 80 m3/ha以上	591	929,890	0.41	0.41	4%	2.48	2.48	6%	5.36	5.36	4%	2.89	5.78	77%	857,833	72,057	196,356	19,635	949,525	92,989	1,022,879
	間伐（過密） （初回　7齢級以下） 車輌系 間伐率30%以上 22cm以上28cm未満	搬出材積 10 m3/ha以上 20 m3/ha未満	444	271,939	0.31	0.31	4%	2.31	2.31	6%	0.78	0.78	4%	0.45	0.90	77%	250,867	21,072	37,022	3,702	275,641	27,193	299,132
		搬出材積 20 m3/ha以上 30 m3/ha未満	444	348,303	0.31	0.31	4%	2.31	2.31	6%	1.30	1.30	4%	0.75	1.50	77%	321,313	26,990	56,430	5,643	353,946	34,830	383,133
		搬出材積 30 m3/ha以上 40 m3/ha未満	444	424,667	0.31	0.31	4%	2.31	2.31	6%	1.82	1.82	4%	1.05	2.10	77%	391,760	32,907	75,839	7,583	432,250	42,466	467,133
		搬出材積 40 m3/ha以上 50 m3/ha未満	444	501,031	0.31	0.31	4%	2.31	2.31	6%	2.34	2.34	4%	1.35	2.70	77%	462,206	38,825	95,247	9,524	510,555	50,103	551,134
		搬出材積 50 m3/ha以上 60 m3/ha未満	444	577,394	0.31	0.31	4%	2.31	2.31	6%	2.86	2.86	4%	1.65	3.30	77%	532,652	44,742	114,655	11,465	588,859	57,739	635,133
		搬出材積 60 m3/ha以上 70 m3/ha未満	444	653,758	0.31	0.31	4%	2.31	2.31	6%	3.38	3.38	4%	1.95	3.90	77%	603,098	50,660	134,063	13,406	667,164	65,375	719,133
		搬出材積 70 m3/ha以上 80 m3/ha未満	444	730,122	0.31	0.31	4%	2.31	2.31	6%	3.90	3.90	4%	2.25	4.50	77%	673,545	56,577	153,472	15,347	745,469	73,012	803,134
		搬出材積 80 m3/ha以上	444	806,486	0.31	0.31	4%	2.31	2.31	6%	4.42	4.42	4%	2.55	5.10	77%	743,991	62,495	172,880	17,288	823,774	80,648	887,134
	間伐（過密） （初回　7齢級以下） 車輌系 間伐率30%以上 28cm以上	搬出材積 10 m3/ha以上 20 m3/ha未満	315	235,263	0.22	0.22	4%	1.98	1.98	6%	0.74	0.74	4%	0.39	0.78	77%	217,033	18,230	32,050	3,205	238,468	23,526	258,789
		搬出材積 20 m3/ha以上 30 m3/ha未満	315	303,769	0.22	0.22	4%	1.98	1.98	6%	1.23	1.23	4%	0.65	1.30	77%	280,230	23,539	48,953	4,895	308,664	30,376	334,145
		搬出材積 30 m3/ha以上 40 m3/ha未満	315	372,274	0.22	0.22	4%	1.98	1.98	6%	1.72	1.72	4%	0.91	1.82	77%	343,427	28,847	65,856	6,585	378,859	37,227	409,501
		搬出材積 40 m3/ha以上 50 m3/ha未満	315	440,780	0.22	0.22	4%	1.98	1.98	6%	2.21	2.21	4%	1.17	2.34	77%	406,624	34,156	82,759	8,275	449,055	44,078	484,858
		搬出材積 50 m3/ha以上 60 m3/ha未満	315	509,285	0.22	0.22	4%	1.98	1.98	6%	2.70	2.70	4%	1.43	2.86	77%	469,821	39,464	99,662	9,966	519,251	50,928	560,213
		搬出材積 60 m3/ha以上 70 m3/ha未満	315	577,791	0.22	0.22	4%	1.98	1.98	6%	3.19	3.19	4%	1.69	3.38	77%	533,018	44,773	116,565	11,656	589,447	57,779	635,570
		搬出材積 70 m3/ha以上 80 m3/ha未満	315	646,295	0.22	0.22	4%	1.98	1.98	6%	3.68	3.68	4%	1.95	3.90	77%	596,214	50,081	133,467	13,346	659,641	64,629	710,924
		搬出材積 80 m3/ha以上	315	714,801	0.22	0.22	4%	1.98	1.98	6%	4.17	4.17	4%	2.21	4.42	77%	659,411	55,390	150,370	15,037	729,838	71,480	786,281

4-1-2. 間伐及び更新伐事業標準単価表（ﾁｪｰﾝｿｰ造材）（4-1-1以外の場合）

（円）

区分	種類	種別			伐倒本数（本/ha）	標準単価（円）	直接費 選木（伐倒と同時に行う場合は計上しない） 特殊作業員	普通作業員	諸雑費	伐倒 特殊作業員	普通作業員	諸雑費	造材（チェーンソー） 特殊作業員	普通作業員	諸雑費	集材 特殊運転手	普通作業員	諸雑費	直接費合計（円）	共通仮設費(8.4%)(円)	諸雑費計(円)	直営消費税額(円)	税込標準単価（直営）（円）	請負消費税額(円)	税込標準単価（請負）（円）
育成単層林及び育成複層林共通	列状間伐（過密）架線系 間伐率30%以上 22cm未満	搬出材積	10 m3/ha以上	20 m3/ha未満	591	342,368	0.41	0.41	4%	2.48	2.48	6%	0.95	0.95	4%	0.56	1.65	80%	315,838	26,530	56,858	5,685	348,053	34,236	376,604
		搬出材積	20 m3/ha以上	30 m3/ha未満	591	454,535	0.41	0.41	4%	2.48	2.48	6%	1.58	1.58	4%	0.93	2.75	80%	419,313	35,222	88,908	8,890	463,425	45,453	499,988
		搬出材積	30 m3/ha以上	40 m3/ha未満	591	566,704	0.41	0.41	4%	2.48	2.48	6%	2.21	2.21	4%	1.30	3.85	80%	522,790	43,914	120,960	12,096	578,800	56,670	623,374
		搬出材積	40 m3/ha以上	50 m3/ha未満	591	678,871	0.41	0.41	4%	2.48	2.48	6%	2.84	2.84	4%	1.67	4.95	80%	626,265	52,606	153,010	15,301	694,172	67,887	746,758
		搬出材積	50 m3/ha以上	60 m3/ha未満	591	791,039	0.41	0.41	4%	2.48	2.48	6%	3.47	3.47	4%	2.04	6.05	80%	729,741	61,298	185,061	18,506	809,545	79,103	870,142
		搬出材積	60 m3/ha以上	70 m3/ha未満	591	903,207	0.41	0.41	4%	2.48	2.48	6%	4.10	4.10	4%	2.41	7.15	80%	833,217	69,990	217,112	21,711	924,918	90,320	993,527
		搬出材積	70 m3/ha以上	80 m3/ha未満	591	1,015,375	0.41	0.41	4%	2.48	2.48	6%	4.73	4.73	4%	2.78	8.25	80%	936,693	78,682	249,163	24,916	1,040,291	101,537	1,116,912
		搬出材積	80 m3/ha以上		591	1,127,543	0.41	0.41	4%	2.48	2.48	6%	5.36	5.36	4%	3.15	9.35	80%	1,040,169	87,374	281,214	28,121	1,155,664	112,754	1,240,297
	列状間伐（過密）架線系 間伐率30%以上 22cm以上28cm未満	搬出材積	10 m3/ha以上	20 m3/ha未満	444	291,713	0.31	0.31	4%	2.31	2.31	6%	0.78	0.78	4%	0.44	1.29	80%	269,108	22,605	45,724	4,572	296,285	29,171	320,884
		搬出材積	20 m3/ha以上	30 m3/ha未満	444	381,070	0.31	0.31	4%	2.31	2.31	6%	1.30	1.30	4%	0.73	2.15	80%	351,541	29,529	70,856	7,085	388,155	38,107	419,177
		搬出材積	30 m3/ha以上	40 m3/ha未満	444	470,428	0.31	0.31	4%	2.31	2.31	6%	1.82	1.82	4%	1.02	3.01	80%	433,975	36,453	95,989	9,598	480,026	47,042	517,470
		搬出材積	40 m3/ha以上	50 m3/ha未満	444	559,786	0.31	0.31	4%	2.31	2.31	6%	2.34	2.34	4%	1.31	3.87	80%	516,408	43,378	121,121	12,112	571,898	55,978	615,764
		搬出材積	50 m3/ha以上	60 m3/ha未満	444	649,143	0.31	0.31	4%	2.31	2.31	6%	2.86	2.86	4%	1.60	4.73	80%	598,841	50,302	146,253	14,625	663,768	64,914	714,057
		搬出材積	60 m3/ha以上	70 m3/ha未満	444	738,502	0.31	0.31	4%	2.31	2.31	6%	3.38	3.38	4%	1.89	5.59	80%	681,275	57,227	171,386	17,138	755,640	73,850	812,352
		搬出材積	70 m3/ha以上	80 m3/ha未満	444	827,859	0.31	0.31	4%	2.31	2.31	6%	3.90	3.90	4%	2.18	6.45	80%	763,708	64,151	196,518	19,651	847,510	82,785	910,644
		搬出材積	80 m3/ha以上		444	917,217	0.31	0.31	4%	2.31	2.31	6%	4.42	4.42	4%	2.47	7.31	80%	846,142	71,075	221,651	22,165	939,382	91,721	1,008,938
	列状間伐（過密）架線系 間伐率30%以上 28cm以上	搬出材積	10 m3/ha以上	20 m3/ha未満	315	248,837	0.22	0.22	4%	1.98	1.98	6%	0.74	0.74	4%	0.36	1.07	80%	229,555	19,282	38,131	3,813	252,650	24,883	273,720
		搬出材積	20 m3/ha以上	30 m3/ha未満	315	326,227	0.22	0.22	4%	1.98	1.98	6%	1.23	1.23	4%	0.60	1.78	80%	300,948	25,279	59,020	5,902	332,129	32,622	358,849
		搬出材積	30 m3/ha以上	40 m3/ha未満	315	403,618	0.22	0.22	4%	1.98	1.98	6%	1.72	1.72	4%	0.84	2.49	80%	372,342	31,276	79,910	7,991	411,609	40,361	443,979
		搬出材積	40 m3/ha以上	50 m3/ha未満	315	481,008	0.22	0.22	4%	1.98	1.98	6%	2.21	2.21	4%	1.08	3.20	80%	443,735	37,273	100,799	10,079	491,087	48,100	529,108
		搬出材積	50 m3/ha以上	60 m3/ha未満	315	558,399	0.22	0.22	4%	1.98	1.98	6%	2.70	2.70	4%	1.32	3.91	80%	515,129	43,270	121,689	12,168	570,567	55,839	614,238
		搬出材積	60 m3/ha以上	70 m3/ha未満	315	635,789	0.22	0.22	4%	1.98	1.98	6%	3.19	3.19	4%	1.56	4.62	80%	586,522	49,267	142,578	14,257	650,046	63,578	699,367
		搬出材積	70 m3/ha以上	80 m3/ha未満	315	713,179	0.22	0.22	4%	1.98	1.98	6%	3.68	3.68	4%	1.80	5.33	80%	657,915	55,264	163,467	16,346	729,525	71,317	784,496
		搬出材積	80 m3/ha以上		315	790,570	0.22	0.22	4%	1.98	1.98	6%	4.17	4.17	4%	2.04	6.04	80%	729,309	61,261	184,357	18,435	809,005	79,057	869,627

4-1-2. 間伐及び更新伐事業標準単価表（チェーンソー造材）（4-1-1以外の場合）

（円）

区分	種類	種別			伐倒本数（本/ha）	標準単価（円）	直接費 選木（伐倒と同時に行う場合は計上しない） 特殊作業員	普通作業員	諸雑費	伐倒 特殊作業員	普通作業員	諸雑費	造材（チェーンソー） 特殊作業員	普通作業員	諸雑費	集材 特殊運転手	普通作業員	諸雑費	直接費合計（円）	共通仮設費(8.4%)(円)	諸雑費計(円)	直営消費税額(円)	税込標準単価（直営）（円）	請負消費税額(円)	税込標準単価（請負）（円）
育成単層林及び育成複層林共通	更新伐 車輌系 伐採率50%以内 22cm未満	搬出材積	10 m3/ha以上	20 m3/ha未満	609	365,487	0.97	0.97	4%	2.56	2.56	6%	0.95	0.95	4%	0.65	1.28	77%	337,166	28,321	51,373	5,137	370,624	36,548	402,035
		搬出材積	20 m3/ha以上	30 m3/ha未満	609	467,645	0.97	0.97	4%	2.56	2.56	6%	1.58	1.58	4%	1.08	2.13	77%	431,407	36,238	78,755	7,875	475,520	46,764	514,409
		搬出材積	30 m3/ha以上	40 m3/ha未満	609	569,803	0.97	0.97	4%	2.56	2.56	6%	2.21	2.21	4%	1.51	2.98	77%	525,649	44,154	106,138	10,613	580,416	56,980	626,783
		搬出材積	40 m3/ha以上	50 m3/ha未満	609	671,961	0.97	0.97	4%	2.56	2.56	6%	2.84	2.84	4%	1.94	3.83	77%	619,891	52,070	133,521	13,352	685,313	67,196	739,157
		搬出材積	50 m3/ha以上	60 m3/ha未満	609	774,120	0.97	0.97	4%	2.56	2.56	6%	3.47	3.47	4%	2.37	4.68	77%	714,133	59,987	160,904	16,090	790,210	77,412	851,532
		搬出材積	60 m3/ha以上	70 m3/ha未満	609	876,277	0.97	0.97	4%	2.56	2.56	6%	4.10	4.10	4%	2.80	5.53	77%	808,374	67,903	188,286	18,828	895,105	87,627	963,904
		搬出材積	70 m3/ha以上	80 m3/ha未満	609	978,435	0.97	0.97	4%	2.56	2.56	6%	4.73	4.73	4%	3.23	6.38	77%	902,616	75,819	215,669	21,566	1,000,001	97,843	1,076,278
		搬出材積	80 m3/ha以上		609	1,080,592	0.97	0.97	4%	2.56	2.56	6%	5.36	5.36	4%	3.66	7.23	77%	996,857	83,735	243,051	24,305	1,104,897	108,059	1,188,651
	更新伐 車輌系 伐採率50%以内 22cm以上28cm未満	搬出材積	10 m3/ha以上	20 m3/ha未満	432	307,996	0.69	0.69	4%	2.25	2.25	6%	0.78	0.78	4%	0.56	1.13	77%	284,130	23,866	44,542	4,454	312,450	30,799	338,795
		搬出材積	20 m3/ha以上	30 m3/ha未満	432	395,494	0.69	0.69	4%	2.25	2.25	6%	1.30	1.30	4%	0.93	1.88	77%	364,847	30,647	68,418	6,841	402,335	39,549	435,043
		搬出材積	30 m3/ha以上	40 m3/ha未満	432	482,992	0.69	0.69	4%	2.25	2.25	6%	1.82	1.82	4%	1.30	2.63	77%	445,565	37,427	92,295	9,229	492,221	48,299	531,291
		搬出材積	40 m3/ha以上	50 m3/ha未満	432	570,490	0.69	0.69	4%	2.25	2.25	6%	2.34	2.34	4%	1.67	3.38	77%	526,283	44,207	116,172	11,617	582,107	57,049	627,539
		搬出材積	50 m3/ha以上	60 m3/ha未満	432	657,988	0.69	0.69	4%	2.25	2.25	6%	2.86	2.86	4%	2.04	4.13	77%	607,000	50,988	140,048	14,004	671,992	65,798	723,786
		搬出材積	60 m3/ha以上	70 m3/ha未満	432	745,486	0.69	0.69	4%	2.25	2.25	6%	3.38	3.38	4%	2.41	4.88	77%	687,718	57,768	163,925	16,392	761,878	74,548	820,034
		搬出材積	70 m3/ha以上	80 m3/ha未満	432	832,983	0.69	0.69	4%	2.25	2.25	6%	3.90	3.90	4%	2.78	5.63	77%	768,435	64,548	187,801	18,780	851,763	83,298	916,281
		搬出材積	80 m3/ha以上		432	920,481	0.69	0.69	4%	2.25	2.25	6%	4.42	4.42	4%	3.15	6.38	77%	849,153	71,328	211,678	21,167	941,648	92,048	1,012,529
	更新伐 車輌系 伐採率50%以内 28cm以上	搬出材積	10 m3/ha以上	20 m3/ha未満	300	259,865	0.48	0.48	4%	1.89	1.89	6%	0.74	0.74	4%	0.48	0.98	77%	239,728	20,137	38,196	3,819	263,684	25,986	285,851
		搬出材積	20 m3/ha以上	30 m3/ha未満	300	337,982	0.48	0.48	4%	1.89	1.89	6%	1.23	1.23	4%	0.80	1.63	77%	311,792	26,190	58,956	5,895	343,877	33,798	371,780
		搬出材積	30 m3/ha以上	40 m3/ha未満	300	416,100	0.48	0.48	4%	1.89	1.89	6%	1.72	1.72	4%	1.12	2.28	77%	383,857	32,243	79,717	7,971	424,071	41,610	457,710
		搬出材積	40 m3/ha以上	50 m3/ha未満	300	494,219	0.48	0.48	4%	1.89	1.89	6%	2.21	2.21	4%	1.44	2.93	77%	455,922	38,297	100,478	10,047	504,266	49,421	543,640
		搬出材積	50 m3/ha以上	60 m3/ha未満	300	572,336	0.48	0.48	4%	1.89	1.89	6%	2.70	2.70	4%	1.76	3.58	77%	527,986	44,350	121,238	12,123	584,459	57,233	629,569
		搬出材積	60 m3/ha以上	70 m3/ha未満	300	650,455	0.48	0.48	4%	1.89	1.89	6%	3.19	3.19	4%	2.08	4.23	77%	600,051	50,404	141,999	14,199	664,654	65,045	715,500
		搬出材積	70 m3/ha以上	80 m3/ha未満	300	728,572	0.48	0.48	4%	1.89	1.89	6%	3.68	3.68	4%	2.40	4.88	77%	672,115	56,457	162,759	16,275	744,847	72,857	801,429
		搬出材積	80 m3/ha以上		300	806,691	0.48	0.48	4%	1.89	1.89	6%	4.17	4.17	4%	2.72	5.53	77%	744,180	62,511	183,520	18,352	825,043	80,669	887,360
	更新伐 車輌系 伐採率70%以内 22cm未満	搬出材積	10 m3/ha以上	30 m3/ha未満	670	436,711	1.07	1.07	4%	2.81	2.81	6%	1.26	1.26	4%	0.86	1.70	77%	402,870	33,841	65,840	6,584	443,295	43,671	480,382
		搬出材積	30 m3/ha以上	50 m3/ha未満	670	641,026	1.07	1.07	4%	2.81	2.81	6%	2.52	2.52	4%	1.72	3.40	77%	591,353	49,673	120,605	12,060	653,086	64,102	705,128
		搬出材積	50 m3/ha以上	70 m3/ha未満	670	845,343	1.07	1.07	4%	2.81	2.81	6%	3.78	3.78	4%	2.58	5.10	77%	779,837	65,506	175,371	17,537	862,880	84,534	929,877
		搬出材積	70 m3/ha以上	90 m3/ha未満	670	1,049,658	1.07	1.07	4%	2.81	2.81	6%	5.04	5.04	4%	3.44	6.80	77%	968,320	81,338	230,136	23,013	1,072,671	104,965	1,154,623
		搬出材積	90 m3/ha以上		670	1,203,711	1.07	1.07	4%	2.81	2.81	6%	5.99	5.99	4%	4.09	8.08	77%	1,110,435	93,276	271,430	27,143	1,230,854	120,371	1,324,082
	更新伐 車輌系 伐採率70%以内 22cm以上28cm未満	搬出材積	10 m3/ha以上	30 m3/ha未満	214	261,910	0.34	0.34	4%	1.11	1.11	6%	1.04	1.04	4%	0.74	1.50	77%	241,615	20,295	51,953	5,195	267,105	26,191	288,101
		搬出材積	30 m3/ha以上	50 m3/ha未満	214	436,906	0.34	0.34	4%	1.11	1.11	6%	2.08	2.08	4%	1.48	3.00	77%	403,050	33,856	99,706	9,970	446,876	43,690	480,596
		搬出材積	50 m3/ha以上	70 m3/ha未満	214	611,901	0.34	0.34	4%	1.11	1.11	6%	3.12	3.12	4%	2.22	4.50	77%	564,485	47,416	147,459	14,745	626,646	61,190	673,091
		搬出材積	70 m3/ha以上	90 m3/ha未満	214	786,897	0.34	0.34	4%	1.11	1.11	6%	4.16	4.16	4%	2.96	6.00	77%	725,920	60,977	195,212	19,521	806,418	78,689	885,586
		搬出材積	90 m3/ha以上		214	918,663	0.34	0.34	4%	1.11	1.11	6%	4.94	4.94	4%	3.52	7.13	77%	847,476	71,187	231,236	23,123	941,786	91,866	1,010,529
	更新伐 車輌系 伐採率70%以内 28cm以上	搬出材積	10 m3/ha以上	30 m3/ha未満	166	235,404	0.27	0.27	4%	1.05	1.05	6%	0.98	0.98	4%	0.64	1.30	77%	217,163	18,241	45,387	4,538	239,942	23,540	258,944
		搬出材積	30 m3/ha以上	50 m3/ha未満	166	391,640	0.27	0.27	4%	1.05	1.05	6%	1.96	1.96	4%	1.28	2.60	77%	361,292	30,348	86,908	8,690	400,330	39,164	430,804
		搬出材積	50 m3/ha以上	70 m3/ha未満	166	547,876	0.27	0.27	4%	1.05	1.05	6%	2.94	2.94	4%	1.92	3.90	77%	505,421	42,455	128,429	12,842	560,718	54,787	602,663
		搬出材積	70 m3/ha以上	90 m3/ha未満	166	704,112	0.27	0.27	4%	1.05	1.05	6%	3.92	3.92	4%	2.56	5.20	77%	649,550	54,562	169,950	16,995	721,107	70,411	774,523
		搬出材積	90 m3/ha以上		166	821,825	0.27	0.27	4%	1.05	1.05	6%	4.66	4.66	4%	3.04	6.18	77%	758,142	63,683	201,198	20,119	841,944	82,182	904,007

4-1-2. 間伐及び更新伐事業標準単価表（チェーンソー造材）（4-1-1以外の場合）

（円）

区分	種類	種別	伐倒本数（本/ha）	標準単価（円）	直接費 選木（伐倒と同時に行う場合は計上しない） 特殊作業員	普通作業員	諸雑費	伐倒 特殊作業員	普通作業員	諸雑費	造材（チェーンソー） 特殊作業員	普通作業員	諸雑費	集材 特殊運転手	普通作業員	諸雑費	直接費合計（円）	共通仮設費(8.4%)(円)	諸雑費計(円)	直営消費税額(円)	税込標準単価（直営）（円）	請負消費税額(円)	税込標準単価（請負）（円）
育成単層林及び育成複層林共通	更新伐 架線系 伐採率50%以内 22cm未満	搬出材積 10 m3/ha以上 20 m3/ha未満	609	407,756	0.97	0.97	4%	2.56	2.56	6%	0.95	0.95	4%	0.69	2.06	80%	376,159	31,597	69,554	6,955	414,711	40,775	448,531
		搬出材積 20 m3/ha以上 30 m3/ha未満	609	538,274	0.97	0.97	4%	2.56	2.56	6%	1.58	1.58	4%	1.15	3.43	80%	496,563	41,711	109,128	10,912	549,186	53,827	592,101
		搬出材積 30 m3/ha以上 40 m3/ha未満	609	668,794	0.97	0.97	4%	2.56	2.56	6%	2.21	2.21	4%	1.61	4.80	80%	616,969	51,825	148,704	14,870	683,664	66,879	735,673
		搬出材積 40 m3/ha以上 50 m3/ha未満	609	799,312	0.97	0.97	4%	2.56	2.56	6%	2.84	2.84	4%	2.07	6.17	80%	737,373	61,939	188,278	18,827	818,139	79,931	879,243
		搬出材積 50 m3/ha以上 60 m3/ha未満	609	929,832	0.97	0.97	4%	2.56	2.56	6%	3.47	3.47	4%	2.53	7.54	80%	857,779	72,053	227,854	22,785	952,617	92,983	1,022,815
		搬出材積 60 m3/ha以上 70 m3/ha未満	609	1,060,350	0.97	0.97	4%	2.56	2.56	6%	4.10	4.10	4%	2.99	8.91	80%	978,183	82,167	267,428	26,742	1,087,092	106,035	1,166,385
		搬出材積 70 m3/ha以上 80 m3/ha未満	609	1,190,869	0.97	0.97	4%	2.56	2.56	6%	4.73	4.73	4%	3.45	10.28	80%	1,098,588	92,281	307,003	30,700	1,221,569	119,086	1,309,955
		搬出材積 80 m3/ha以上	609	1,321,388	0.97	0.97	4%	2.56	2.56	6%	5.36	5.36	4%	3.91	11.65	80%	1,218,993	102,395	346,578	34,657	1,356,045	132,138	1,453,526
	更新伐 架線系 伐採率50%以内 22cm以上28cm未満	搬出材積 10 m3/ha以上 20 m3/ha未満	432	332,415	0.69	0.69	4%	2.25	2.25	6%	0.78	0.78	4%	0.54	1.62	80%	306,656	25,759	55,298	5,529	337,944	33,241	365,656
		搬出材積 20 m3/ha以上 30 m3/ha未満	432	436,537	0.69	0.69	4%	2.25	2.25	6%	1.30	1.30	4%	0.90	2.70	80%	402,710	33,827	86,484	8,648	445,185	43,653	480,190
		搬出材積 30 m3/ha以上 40 m3/ha未満	432	540,660	0.69	0.69	4%	2.25	2.25	6%	1.82	1.82	4%	1.26	3.78	80%	498,764	41,896	117,670	11,767	552,427	54,066	594,726
		搬出材積 40 m3/ha以上 50 m3/ha未満	432	644,782	0.69	0.69	4%	2.25	2.25	6%	2.34	2.34	4%	1.62	4.86	80%	594,818	49,964	148,856	14,885	659,667	64,478	709,260
		搬出材積 50 m3/ha以上 60 m3/ha未満	432	748,905	0.69	0.69	4%	2.25	2.25	6%	2.86	2.86	4%	1.98	5.94	80%	690,872	58,033	180,042	18,004	766,909	74,890	823,795
		搬出材積 60 m3/ha以上 70 m3/ha未満	432	853,027	0.69	0.69	4%	2.25	2.25	6%	3.38	3.38	4%	2.34	7.02	80%	786,926	66,101	211,228	21,122	874,149	85,302	938,329
		搬出材積 70 m3/ha以上 80 m3/ha未満	432	957,150	0.69	0.69	4%	2.25	2.25	6%	3.90	3.90	4%	2.70	8.10	80%	882,980	74,170	242,414	24,241	981,391	95,715	1,052,865
		搬出材積 80 m3/ha以上	432	1,061,272	0.69	0.69	4%	2.25	2.25	6%	4.42	4.42	4%	3.06	9.18	80%	979,034	82,238	273,600	27,360	1,088,632	106,127	1,167,399
	更新伐 架線系 伐採率50%以内 28cm以上	搬出材積 10 m3/ha以上 20 m3/ha未満	300	277,128	0.48	0.48	4%	1.89	1.89	6%	0.74	0.74	4%	0.45	1.34	80%	255,654	21,474	45,917	4,591	281,719	27,712	304,840
		搬出材積 20 m3/ha以上 30 m3/ha未満	300	366,752	0.48	0.48	4%	1.89	1.89	6%	1.23	1.23	4%	0.75	2.23	80%	338,333	28,419	71,822	7,182	373,934	36,675	403,427
		搬出材積 30 m3/ha以上 40 m3/ha未満	300	456,378	0.48	0.48	4%	1.89	1.89	6%	1.72	1.72	4%	1.05	3.12	80%	421,013	35,365	97,728	9,772	466,150	45,637	502,015
		搬出材積 40 m3/ha以上 50 m3/ha未満	300	546,002	0.48	0.48	4%	1.89	1.89	6%	2.21	2.21	4%	1.35	4.01	80%	503,692	42,310	123,633	12,363	558,365	54,600	600,602
		搬出材積 50 m3/ha以上 60 m3/ha未満	300	635,627	0.48	0.48	4%	1.89	1.89	6%	2.70	2.70	4%	1.65	4.90	80%	586,372	49,255	149,539	14,953	650,580	63,562	699,189
		搬出材積 60 m3/ha以上 70 m3/ha未満	300	725,251	0.48	0.48	4%	1.89	1.89	6%	3.19	3.19	4%	1.95	5.79	80%	669,051	56,200	175,444	17,544	742,795	72,525	797,776
		搬出材積 70 m3/ha以上 80 m3/ha未満	300	814,875	0.48	0.48	4%	1.89	1.89	6%	3.68	3.68	4%	2.25	6.68	80%	751,730	63,145	201,349	20,134	835,009	81,487	896,362
		搬出材積 80 m3/ha以上	300	904,500	0.48	0.48	4%	1.89	1.89	6%	4.17	4.17	4%	2.55	7.57	80%	834,410	70,090	227,255	22,725	927,225	90,450	994,950
	更新伐（列状・帯状・群状）車輌系 伐採率50%以内 22cm未満	搬出材積 10 m3/ha以上 20 m3/ha未満	609	313,254	0.43	0.43	4%	2.56	2.56	6%	0.95	0.95	4%	0.51	1.02	77%	288,980	24,274	42,081	4,208	317,462	31,325	344,579
		搬出材積 20 m3/ha以上 30 m3/ha未満	609	402,200	0.43	0.43	4%	2.56	2.56	6%	1.58	1.58	4%	0.85	1.70	77%	371,034	31,166	64,161	6,416	408,616	40,220	442,420
		搬出材積 30 m3/ha以上 40 m3/ha未満	609	491,149	0.43	0.43	4%	2.56	2.56	6%	2.21	2.21	4%	1.19	2.38	77%	453,090	38,059	86,243	8,624	499,773	49,114	540,263
		搬出材積 40 m3/ha以上 50 m3/ha未満	609	580,097	0.43	0.43	4%	2.56	2.56	6%	2.84	2.84	4%	1.53	3.06	77%	535,145	44,952	108,324	10,832	590,929	58,009	638,106
		搬出材積 50 m3/ha以上 60 m3/ha未満	609	669,045	0.43	0.43	4%	2.56	2.56	6%	3.47	3.47	4%	1.87	3.74	77%	617,201	51,844	130,406	13,040	682,085	66,904	735,949
		搬出材積 60 m3/ha以上 70 m3/ha未満	609	757,992	0.43	0.43	4%	2.56	2.56	6%	4.10	4.10	4%	2.21	4.42	77%	699,255	58,737	152,486	15,248	773,240	75,799	833,791
		搬出材積 70 m3/ha以上 80 m3/ha未満	609	846,941	0.43	0.43	4%	2.56	2.56	6%	4.73	4.73	4%	2.55	5.10	77%	781,311	65,630	174,568	17,456	864,397	84,694	931,635
		搬出材積 80 m3/ha以上	609	935,888	0.43	0.43	4%	2.56	2.56	6%	5.36	5.36	4%	2.89	5.78	77%	863,366	72,522	196,649	19,664	955,552	93,588	1,029,476
	更新伐（列状・帯状・群状）車輌系 伐採率50%以内 22cm以上28cm未満	搬出材積 10 m3/ha以上 20 m3/ha未満	432	267,737	0.30	0.30	4%	2.25	2.25	6%	0.78	0.78	4%	0.45	0.90	77%	246,990	20,747	36,813	3,681	271,418	26,773	294,510
		搬出材積 20 m3/ha以上 30 m3/ha未満	432	344,100	0.30	0.30	4%	2.25	2.25	6%	1.30	1.30	4%	0.75	1.50	77%	317,436	26,664	56,221	5,622	349,722	34,410	378,510
		搬出材積 30 m3/ha以上 40 m3/ha未満	432	420,465	0.30	0.30	4%	2.25	2.25	6%	1.82	1.82	4%	1.05	2.10	77%	387,883	32,582	75,630	7,563	428,028	42,046	462,511
		搬出材積 40 m3/ha以上 50 m3/ha未満	432	496,828	0.30	0.30	4%	2.25	2.25	6%	2.34	2.34	4%	1.35	2.70	77%	458,329	38,499	95,038	9,503	506,331	49,682	546,510
		搬出材積 50 m3/ha以上 60 m3/ha未満	432	573,192	0.30	0.30	4%	2.25	2.25	6%	2.86	2.86	4%	1.65	3.30	77%	528,775	44,417	114,446	11,444	584,636	57,319	630,511
		搬出材積 60 m3/ha以上 70 m3/ha未満	432	649,555	0.30	0.30	4%	2.25	2.25	6%	3.38	3.38	4%	1.95	3.90	77%	599,221	50,334	133,854	13,385	662,940	64,955	714,510
		搬出材積 70 m3/ha以上 80 m3/ha未満	432	725,920	0.30	0.30	4%	2.25	2.25	6%	3.90	3.90	4%	2.25	4.50	77%	669,668	56,252	153,263	15,326	741,246	72,592	798,512
		搬出材積 80 m3/ha以上	432	802,283	0.30	0.30	4%	2.25	2.25	6%	4.42	4.42	4%	2.55	5.10	77%	740,114	62,169	172,671	17,267	819,550	80,228	882,511
	更新伐（列状・帯状・群状）車輌系 伐採率50%以内 28cm以上	搬出材積 10 m3/ha以上 20 m3/ha未満	300	229,254	0.21	0.21	4%	1.89	1.89	6%	0.74	0.74	4%	0.39	0.78	77%	211,489	17,765	31,746	3,174	232,428	22,925	252,179
		搬出材積 20 m3/ha以上 30 m3/ha未満	300	297,759	0.21	0.21	4%	1.89	1.89	6%	1.23	1.23	4%	0.65	1.30	77%	274,686	23,073	48,649	4,864	302,623	29,775	327,534
		搬出材積 30 m3/ha以上 40 m3/ha未満	300	366,265	0.21	0.21	4%	1.89	1.89	6%	1.72	1.72	4%	0.91	1.82	77%	337,883	28,382	65,552	6,555	372,820	36,626	402,891
		搬出材積 40 m3/ha以上 50 m3/ha未満	300	434,770	0.21	0.21	4%	1.89	1.89	6%	2.21	2.21	4%	1.17	2.34	77%	401,080	33,690	82,455	8,245	443,015	43,477	478,247
		搬出材積 50 m3/ha以上 60 m3/ha未満	300	503,276	0.21	0.21	4%	1.89	1.89	6%	2.70	2.70	4%	1.43	2.86	77%	464,277	38,999	99,358	9,935	513,211	50,327	553,603
		搬出材積 60 m3/ha以上 70 m3/ha未満	300	571,781	0.21	0.21	4%	1.89	1.89	6%	3.19	3.19	4%	1.69	3.38	77%	527,474	44,307	116,261	11,626	583,407	57,178	628,959
		搬出材積 70 m3/ha以上 80 m3/ha未満	300	640,286	0.21	0.21	4%	1.89	1.89	6%	3.68	3.68	4%	1.95	3.90	77%	590,670	49,616	133,163	13,316	653,602	64,028	704,314
		搬出材積 80 m3/ha以上	300	708,791	0.21	0.21	4%	1.89	1.89	6%	4.17	4.17	4%	2.21	4.42	77%	653,867	54,924	150,066	15,006	723,797	70,879	779,670

4-1-2. 間伐及び更新伐事業標準単価表（チェーンソー造材）（4-1-1以外の場合）

（円）

区分	種類	種別			伐倒本数（本/ha）	標準単価（円）	直接費 選木（伐倒と同時に行う場合は計上しない） 特殊作業員	普通作業員	諸雑費	伐倒 特殊作業員	普通作業員	諸雑費	造材（チェーンソー） 特殊作業員	普通作業員	諸雑費	集材 特殊運転手	普通作業員	諸雑費	直接費合計（円）	共通仮設費(8.4%)(円)	諸雑費計(円)	直営消費税額(円)	税込標準単価（直営）（円）	請負消費税額(円)	税込標準単価（請負）（円）
育成単層林及び育成複層林共通	更新伐（列状・帯状・群状）架線系 伐採率50%以内 22cm未満	搬出材積	10 m3/ha以上	20 m3/ha未満	609	348,366	0.43	0.43	4%	2.56	2.56	6%	0.95	0.95	4%	0.56	1.65	80%	321,371	26,995	57,151	5,715	354,081	34,836	383,202
		搬出材積	20 m3/ha以上	30 m3/ha未満	609	460,533	0.43	0.43	4%	2.56	2.56	6%	1.58	1.58	4%	0.93	2.75	80%	424,846	35,687	89,201	8,920	469,453	46,053	506,586
		搬出材積	30 m3/ha以上	40 m3/ha未満	609	572,702	0.43	0.43	4%	2.56	2.56	6%	2.21	2.21	4%	1.30	3.85	80%	528,323	44,379	121,253	12,125	584,827	57,270	629,972
		搬出材積	40 m3/ha以上	50 m3/ha未満	609	684,869	0.43	0.43	4%	2.56	2.56	6%	2.84	2.84	4%	1.67	4.95	80%	631,798	53,071	153,303	15,330	700,199	68,486	753,355
		搬出材積	50 m3/ha以上	60 m3/ha未満	609	797,037	0.43	0.43	4%	2.56	2.56	6%	3.47	3.47	4%	2.04	6.05	80%	735,274	61,763	185,354	18,535	815,572	79,703	876,740
		搬出材積	60 m3/ha以上	70 m3/ha未満	609	909,205	0.43	0.43	4%	2.56	2.56	6%	4.10	4.10	4%	2.41	7.15	80%	838,750	70,455	217,405	21,740	930,945	90,920	1,000,125
		搬出材積	70 m3/ha以上	80 m3/ha未満	609	1,021,372	0.43	0.43	4%	2.56	2.56	6%	4.73	4.73	4%	2.78	8.25	80%	942,226	79,146	249,456	24,945	1,046,317	102,137	1,123,509
		搬出材積	80 m3/ha以上		609	1,133,540	0.43	0.43	4%	2.56	2.56	6%	5.36	5.36	4%	3.15	9.35	80%	1,045,702	87,838	281,507	28,150	1,161,690	113,354	1,246,894
	更新伐（列状・帯状・群状）架線系 伐採率50%以内 22cm以上28cm未満	搬出材積	10 m3/ha以上	20 m3/ha未満	432	287,510	0.30	0.30	4%	2.25	2.25	6%	0.78	0.78	4%	0.44	1.29	80%	265,231	22,279	45,515	4,551	292,061	28,751	316,261
		搬出材積	20 m3/ha以上	30 m3/ha未満	432	376,867	0.30	0.30	4%	2.25	2.25	6%	1.30	1.30	4%	0.73	2.15	80%	347,664	29,203	70,647	7,064	383,931	37,686	414,553
		搬出材積	30 m3/ha以上	40 m3/ha未満	432	466,226	0.30	0.30	4%	2.25	2.25	6%	1.82	1.82	4%	1.02	3.01	80%	430,098	36,128	95,780	9,578	475,804	46,622	512,848
		搬出材積	40 m3/ha以上	50 m3/ha未満	432	555,583	0.30	0.30	4%	2.25	2.25	6%	2.34	2.34	4%	1.31	3.87	80%	512,531	43,052	120,912	12,091	567,674	55,558	611,141
		搬出材積	50 m3/ha以上	60 m3/ha未満	432	644,940	0.30	0.30	4%	2.25	2.25	6%	2.86	2.86	4%	1.60	4.73	80%	594,964	49,976	146,044	14,604	659,544	64,494	709,434
		搬出材積	60 m3/ha以上	70 m3/ha未満	432	734,299	0.30	0.30	4%	2.25	2.25	6%	3.38	3.38	4%	1.89	5.59	80%	677,398	56,901	171,177	17,117	751,416	73,429	807,728
		搬出材積	70 m3/ha以上	80 m3/ha未満	432	823,656	0.30	0.30	4%	2.25	2.25	6%	3.90	3.90	4%	2.18	6.45	80%	759,831	63,825	196,309	19,630	843,286	82,365	906,021
		搬出材積	80 m3/ha以上		432	913,015	0.30	0.30	4%	2.25	2.25	6%	4.42	4.42	4%	2.47	7.31	80%	842,265	70,750	221,442	22,144	935,159	91,301	1,004,316
	更新伐（列状・帯状・群状）架線系 伐採率50%以内 28cm以上	搬出材積	10 m3/ha以上	20 m3/ha未満	300	242,827	0.21	0.21	4%	1.89	1.89	6%	0.74	0.74	4%	0.36	1.07	80%	224,011	18,816	37,827	3,782	246,609	24,282	267,109
		搬出材積	20 m3/ha以上	30 m3/ha未満	300	320,217	0.21	0.21	4%	1.89	1.89	6%	1.23	1.23	4%	0.60	1.78	80%	295,404	24,813	58,716	5,871	326,088	32,021	352,238
		搬出材積	30 m3/ha以上	40 m3/ha未満	300	397,609	0.21	0.21	4%	1.89	1.89	6%	1.72	1.72	4%	0.84	2.49	80%	366,798	30,811	79,606	7,960	405,569	39,760	437,369
		搬出材積	40 m3/ha以上	50 m3/ha未満	300	474,999	0.21	0.21	4%	1.89	1.89	6%	2.21	2.21	4%	1.08	3.20	80%	438,191	36,808	100,495	10,049	485,048	47,499	522,498
		搬出材積	50 m3/ha以上	60 m3/ha未満	300	552,390	0.21	0.21	4%	1.89	1.89	6%	2.70	2.70	4%	1.32	3.91	80%	509,585	42,805	121,385	12,138	564,528	55,239	607,629
		搬出材積	60 m3/ha以上	70 m3/ha未満	300	629,780	0.21	0.21	4%	1.89	1.89	6%	3.19	3.19	4%	1.56	4.62	80%	580,978	48,802	142,274	14,227	644,007	62,978	692,758
		搬出材積	70 m3/ha以上	80 m3/ha未満	300	707,170	0.21	0.21	4%	1.89	1.89	6%	3.68	3.68	4%	1.80	5.33	80%	652,371	54,799	163,163	16,316	723,486	70,717	777,887
		搬出材積	80 m3/ha以上		300	784,561	0.21	0.21	4%	1.89	1.89	6%	4.17	4.17	4%	2.04	6.04	80%	723,765	60,796	184,053	18,405	802,966	78,456	863,017
	更新伐 車輌系 伐採率50%以内 22cm未満 チルホール使用	搬出材積	10 m3/ha以上	20 m3/ha未満	609	1,085,039	0.97	0.97	4%	2.56	27.41	6%	0.95	0.95	4%	0.65	1.28	77%	1,000,959	84,080	88,946	8,894	1,093,933	108,503	1,193,542
		搬出材積	20 m3/ha以上	30 m3/ha未満	609	1,187,196	0.97	0.97	4%	2.56	27.41	6%	1.58	1.58	4%	1.08	2.13	77%	1,095,200	91,996	116,328	11,632	1,198,828	118,719	1,305,915
		搬出材積	30 m3/ha以上	40 m3/ha未満	609	1,289,355	0.97	0.97	4%	2.56	27.41	6%	2.21	2.21	4%	1.51	2.98	77%	1,189,442	99,913	143,711	14,371	1,303,726	128,935	1,418,290
		搬出材積	40 m3/ha以上	50 m3/ha未満	609	1,391,513	0.97	0.97	4%	2.56	27.41	6%	2.84	2.84	4%	1.94	3.83	77%	1,283,684	107,829	171,094	17,109	1,408,622	139,151	1,530,664
		搬出材積	50 m3/ha以上	60 m3/ha未満	609	1,493,671	0.97	0.97	4%	2.56	27.41	6%	3.47	3.47	4%	2.37	4.68	77%	1,377,926	115,745	198,477	19,847	1,513,518	149,367	1,643,038
		搬出材積	60 m3/ha以上	70 m3/ha未満	609	1,595,829	0.97	0.97	4%	2.56	27.41	6%	4.10	4.10	4%	2.80	5.53	77%	1,472,167	123,662	225,859	22,585	1,618,414	159,582	1,755,411
		搬出材積	70 m3/ha以上	80 m3/ha未満	609	1,697,987	0.97	0.97	4%	2.56	27.41	6%	4.73	4.73	4%	3.23	6.38	77%	1,566,409	131,578	253,242	25,324	1,723,311	169,798	1,867,785
		搬出材積	80 m3/ha以上		609	1,800,144	0.97	0.97	4%	2.56	27.41	6%	5.36	5.36	4%	3.66	7.23	77%	1,660,650	139,494	280,624	28,062	1,828,206	180,014	1,980,158
	更新伐 車輌系 伐採率50%以内 22cm以上28cm未満 チルホール使用	搬出材積	10 m3/ha以上	20 m3/ha未満	432	818,197	0.69	0.69	4%	2.25	19.87	6%	0.78	0.78	4%	0.56	1.13	77%	754,795	63,402	71,183	7,118	825,315	81,819	900,016
		搬出材積	20 m3/ha以上	30 m3/ha未満	432	905,695	0.69	0.69	4%	2.25	19.87	6%	1.30	1.30	4%	0.93	1.88	77%	835,512	70,183	95,059	9,505	915,200	90,569	996,264
		搬出材積	30 m3/ha以上	40 m3/ha未満	432	993,193	0.69	0.69	4%	2.25	19.87	6%	1.82	1.82	4%	1.30	2.63	77%	916,230	76,963	118,936	11,893	1,005,086	99,319	1,092,512
		搬出材積	40 m3/ha以上	50 m3/ha未満	432	1,080,691	0.69	0.69	4%	2.25	19.87	6%	2.34	2.34	4%	1.67	3.38	77%	996,948	83,743	142,813	14,281	1,094,972	108,069	1,188,760
		搬出材積	50 m3/ha以上	60 m3/ha未満	432	1,168,188	0.69	0.69	4%	2.25	19.87	6%	2.86	2.86	4%	2.04	4.13	77%	1,077,665	90,523	166,689	16,668	1,184,856	116,818	1,285,006
		搬出材積	60 m3/ha以上	70 m3/ha未満	432	1,255,687	0.69	0.69	4%	2.25	19.87	6%	3.38	3.38	4%	2.41	4.88	77%	1,158,383	97,304	190,566	19,056	1,274,743	125,568	1,381,255
		搬出材積	70 m3/ha以上	80 m3/ha未満	432	1,343,184	0.69	0.69	4%	2.25	19.87	6%	3.90	3.90	4%	2.78	5.63	77%	1,239,100	104,084	214,442	21,444	1,364,628	134,318	1,477,502
		搬出材積	80 m3/ha以上		432	1,430,682	0.69	0.69	4%	2.25	19.87	6%	4.42	4.42	4%	3.15	6.38	77%	1,319,818	110,864	238,319	23,831	1,454,513	143,068	1,573,750
	更新伐 車輌系 伐採率50%以内 28cm以上 チルホール使用	搬出材積	10 m3/ha以上	20 m3/ha未満	300	614,284	0.48	0.48	4%	1.89	14.13	6%	0.74	0.74	4%	0.48	0.98	77%	566,683	47,601	56,703	5,670	619,954	61,428	675,712
		搬出材積	20 m3/ha以上	30 m3/ha未満	300	692,401	0.48	0.48	4%	1.89	14.13	6%	1.23	1.23	4%	0.80	1.63	77%	638,747	53,654	77,463	7,746	700,147	69,240	761,641
		搬出材積	30 m3/ha以上	40 m3/ha未満	300	770,520	0.48	0.48	4%	1.89	14.13	6%	1.72	1.72	4%	1.12	2.28	77%	710,812	59,708	98,224	9,822	780,342	77,052	847,572
		搬出材積	40 m3/ha以上	50 m3/ha未満	300	848,638	0.48	0.48	4%	1.89	14.13	6%	2.21	2.21	4%	1.44	2.93	77%	782,877	65,761	118,985	11,898	860,536	84,863	933,501
		搬出材積	50 m3/ha以上	60 m3/ha未満	300	926,756	0.48	0.48	4%	1.89	14.13	6%	2.70	2.70	4%	1.76	3.58	77%	854,941	71,815	139,745	13,974	940,730	92,675	1,019,431
		搬出材積	60 m3/ha以上	70 m3/ha未満	300	1,004,874	0.48	0.48	4%	1.89	14.13	6%	3.19	3.19	4%	2.08	4.23	77%	927,006	77,868	160,506	16,050	1,020,924	100,487	1,105,361
		搬出材積	70 m3/ha以上	80 m3/ha未満	300	1,082,991	0.48	0.48	4%	1.89	14.13	6%	3.68	3.68	4%	2.40	4.88	77%	999,070	83,921	181,266	18,126	1,101,117	108,299	1,191,290
		搬出材積	80 m3/ha以上		300	1,161,110	0.48	0.48	4%	1.89	14.13	6%	4.17	4.17	4%	2.72	5.53	77%	1,071,135	89,975	202,027	20,202	1,181,312	116,111	1,277,221

4-1-2. 間伐及び更新伐事業標準単価表（チェーンソー造材）（4-1-1以外の場合）

（円）

区分	種類	種別	伐倒本数（本/ha）	標準単価（円）	直接費 選木（伐倒と同時に行う場合は計上しない） 特殊作業員	普通作業員	諸雑費	伐倒 特殊作業員	普通作業員	諸雑費	造材（チェーンソー） 特殊作業員	普通作業員	諸雑費	集材 特殊運転手	普通作業員	諸雑費	直接費合計（円）	共通仮設費(8.4%)(円)	諸雑費計(円)	直営消費税額(円)	税込標準単価（直営）（円）	請負消費税額(円)	税込標準単価（請負）（円）
育成単層林及び育成複層林共通	更新伐 架線系 伐採率50%以内 22cm未満 チルホール使用	搬出材積 10 m3/ha以上 20 m3/ha未満	609	1,127,307	0.97	0.97	4%	2.56	27.41	6%	0.95	0.95	4%	0.69	2.06	80%	1,039,952	87,355	107,127	10,712	1,138,019	112,730	1,240,037
		搬出材積 20 m3/ha以上 30 m3/ha未満	609	1,257,825	0.97	0.97	4%	2.56	27.41	6%	1.58	1.58	4%	1.15	3.43	80%	1,160,356	97,469	146,701	14,670	1,272,495	125,782	1,383,607
		搬出材積 30 m3/ha以上 40 m3/ha未満	609	1,388,346	0.97	0.97	4%	2.56	27.41	6%	2.21	2.21	4%	1.61	4.80	80%	1,280,762	107,584	186,277	18,627	1,406,973	138,834	1,527,180
		搬出材積 40 m3/ha以上 50 m3/ha未満	609	1,518,863	0.97	0.97	4%	2.56	27.41	6%	2.84	2.84	4%	2.07	6.17	80%	1,401,166	117,697	225,851	22,585	1,541,448	151,886	1,670,749
		搬出材積 50 m3/ha以上 60 m3/ha未満	609	1,649,384	0.97	0.97	4%	2.56	27.41	6%	3.47	3.47	4%	2.53	7.54	80%	1,521,572	127,812	265,427	26,542	1,675,926	164,938	1,814,322
		搬出材積 60 m3/ha以上 70 m3/ha未満	609	1,779,901	0.97	0.97	4%	2.56	27.41	6%	4.10	4.10	4%	2.99	8.91	80%	1,641,976	137,925	305,001	30,500	1,810,401	177,990	1,957,891
		搬出材積 70 m3/ha以上 80 m3/ha未満	609	1,910,421	0.97	0.97	4%	2.56	27.41	6%	4.73	4.73	4%	3.45	10.28	80%	1,762,381	148,040	344,576	34,457	1,944,878	191,042	2,101,463
		搬出材積 80 m3/ha以上	609	2,040,940	0.97	0.97	4%	2.56	27.41	6%	5.36	5.36	4%	3.91	11.65	80%	1,882,786	158,154	384,151	38,415	2,079,355	204,094	2,245,034
	更新伐 架線系 伐採率50%以内 22cm以上28cm未満 チルホール使用	搬出材積 10 m3/ha以上 20 m3/ha未満	432	842,615	0.69	0.69	4%	2.25	19.87	6%	0.78	0.78	4%	0.54	1.62	80%	777,321	65,294	81,939	8,193	850,808	84,261	926,876
		搬出材積 20 m3/ha以上 30 m3/ha未満	432	946,738	0.69	0.69	4%	2.25	19.87	6%	1.30	1.30	4%	0.90	2.70	80%	873,375	73,363	113,125	11,312	958,050	94,673	1,041,411
		搬出材積 30 m3/ha以上 40 m3/ha未満	432	1,050,861	0.69	0.69	4%	2.25	19.87	6%	1.82	1.82	4%	1.26	3.78	80%	969,429	81,432	144,311	14,431	1,065,292	105,086	1,155,947
		搬出材積 40 m3/ha以上 50 m3/ha未満	432	1,154,983	0.69	0.69	4%	2.25	19.87	6%	2.34	2.34	4%	1.62	4.86	80%	1,065,483	89,500	175,497	17,549	1,172,532	115,498	1,270,481
		搬出材積 50 m3/ha以上 60 m3/ha未満	432	1,259,106	0.69	0.69	4%	2.25	19.87	6%	2.86	2.86	4%	1.98	5.94	80%	1,161,537	97,569	206,683	20,668	1,279,774	125,910	1,385,016
		搬出材積 60 m3/ha以上 70 m3/ha未満	432	1,363,228	0.69	0.69	4%	2.25	19.87	6%	3.38	3.38	4%	2.34	7.02	80%	1,257,591	105,637	237,869	23,786	1,387,014	136,322	1,499,550
		搬出材積 70 m3/ha以上 80 m3/ha未満	432	1,467,351	0.69	0.69	4%	2.25	19.87	6%	3.90	3.90	4%	2.70	8.10	80%	1,353,645	113,706	269,055	26,905	1,494,256	146,735	1,614,086
		搬出材積 80 m3/ha以上	432	1,571,473	0.69	0.69	4%	2.25	19.87	6%	4.42	4.42	4%	3.06	9.18	80%	1,449,699	121,774	300,241	30,024	1,601,497	157,147	1,728,620
	更新伐 架線系 伐採率50%以内 28cm以上 チルホール使用	搬出材積 10 m3/ha以上 20 m3/ha未満	300	631,548	0.48	0.48	4%	1.89	14.13	6%	0.74	0.74	4%	0.45	1.34	80%	582,609	48,939	64,424	6,442	637,990	63,154	694,702
		搬出材積 20 m3/ha以上 30 m3/ha未満	300	721,172	0.48	0.48	4%	1.89	14.13	6%	1.23	1.23	4%	0.75	2.23	80%	665,288	55,884	90,329	9,032	730,204	72,117	793,289
		搬出材積 30 m3/ha以上 40 m3/ha未満	300	810,797	0.48	0.48	4%	1.89	14.13	6%	1.72	1.72	4%	1.05	3.12	80%	747,968	62,829	116,235	11,623	822,420	81,079	891,876
		搬出材積 40 m3/ha以上 50 m3/ha未満	300	900,421	0.48	0.48	4%	1.89	14.13	6%	2.21	2.21	4%	1.35	4.01	80%	830,647	69,774	142,140	14,214	914,635	90,042	990,463
		搬出材積 50 m3/ha以上 60 m3/ha未満	300	990,046	0.48	0.48	4%	1.89	14.13	6%	2.70	2.70	4%	1.65	4.90	80%	913,327	76,719	168,046	16,804	1,006,850	99,004	1,089,050
		搬出材積 60 m3/ha以上 70 m3/ha未満	300	1,079,670	0.48	0.48	4%	1.89	14.13	6%	3.19	3.19	4%	1.95	5.79	80%	996,006	83,664	193,951	19,395	1,099,065	107,967	1,187,637
		搬出材積 70 m3/ha以上 80 m3/ha未満	300	1,169,294	0.48	0.48	4%	1.89	14.13	6%	3.68	3.68	4%	2.25	6.68	80%	1,078,685	90,609	219,856	21,985	1,191,279	116,929	1,286,223
		搬出材積 80 m3/ha以上	300	1,258,919	0.48	0.48	4%	1.89	14.13	6%	4.17	4.17	4%	2.55	7.57	80%	1,161,365	97,554	245,762	24,576	1,283,495	125,891	1,384,810
	更新伐（列状・帯状・群状） 車輌系 伐採率50%以内 22cm未満 チルホール使用	搬出材積 10 m3/ha以上 20 m3/ha未満	609	1,032,805	0.43	0.43	4%	2.56	27.41	6%	0.95	0.95	4%	0.51	1.02	77%	952,773	80,032	79,654	7,965	1,040,770	103,280	1,136,085
		搬出材積 20 m3/ha以上 30 m3/ha未満	609	1,121,752	0.43	0.43	4%	2.56	27.41	6%	1.58	1.58	4%	0.85	1.70	77%	1,034,827	86,925	101,734	10,173	1,131,925	112,175	1,233,927
		搬出材積 30 m3/ha以上 40 m3/ha未満	609	1,210,701	0.43	0.43	4%	2.56	27.41	6%	2.21	2.21	4%	1.19	2.38	77%	1,116,883	93,818	123,816	12,381	1,223,082	121,070	1,331,771
		搬出材積 40 m3/ha以上 50 m3/ha未満	609	1,299,648	0.43	0.43	4%	2.56	27.41	6%	2.84	2.84	4%	1.53	3.06	77%	1,198,938	100,710	145,897	14,589	1,314,237	129,964	1,429,612
		搬出材積 50 m3/ha以上 60 m3/ha未満	609	1,388,597	0.43	0.43	4%	2.56	27.41	6%	3.47	3.47	4%	1.87	3.74	77%	1,280,994	107,603	167,979	16,797	1,405,394	138,859	1,527,456
		搬出材積 60 m3/ha以上 70 m3/ha未満	609	1,477,544	0.43	0.43	4%	2.56	27.41	6%	4.10	4.10	4%	2.21	4.42	77%	1,363,048	114,496	190,059	19,005	1,496,549	147,754	1,625,298
		搬出材積 70 m3/ha以上 80 m3/ha未満	609	1,566,492	0.43	0.43	4%	2.56	27.41	6%	4.73	4.73	4%	2.55	5.10	77%	1,445,104	121,388	212,141	21,214	1,587,706	156,649	1,723,141
		搬出材積 80 m3/ha以上	609	1,655,440	0.43	0.43	4%	2.56	27.41	6%	5.36	5.36	4%	2.89	5.78	77%	1,527,159	128,281	234,222	23,422	1,678,862	165,544	1,820,984
	更新伐（列状・帯状・群状） 車輌系 伐採率50%以内 22cm以上28cm未満 チルホール使用	搬出材積 10 m3/ha以上 20 m3/ha未満	432	777,938	0.30	0.30	4%	2.25	19.87	6%	0.78	0.78	4%	0.45	0.90	77%	717,655	60,283	63,454	6,345	784,283	77,793	855,731
		搬出材積 20 m3/ha以上 30 m3/ha未満	432	854,301	0.30	0.30	4%	2.25	19.87	6%	1.30	1.30	4%	0.75	1.50	77%	788,101	66,200	82,862	8,286	862,587	85,430	939,731
		搬出材積 30 m3/ha以上 40 m3/ha未満	432	930,666	0.30	0.30	4%	2.25	19.87	6%	1.82	1.82	4%	1.05	2.10	77%	858,548	72,118	102,271	10,227	940,893	93,066	1,023,732
		搬出材積 40 m3/ha以上 50 m3/ha未満	432	1,007,029	0.30	0.30	4%	2.25	19.87	6%	2.34	2.34	4%	1.35	2.70	77%	928,994	78,035	121,679	12,167	1,019,196	100,702	1,107,731
		搬出材積 50 m3/ha以上 60 m3/ha未満	432	1,083,392	0.30	0.30	4%	2.25	19.87	6%	2.86	2.86	4%	1.65	3.30	77%	999,440	83,952	141,087	14,108	1,097,500	108,339	1,191,731
		搬出材積 60 m3/ha以上 70 m3/ha未満	432	1,159,756	0.30	0.30	4%	2.25	19.87	6%	3.38	3.38	4%	1.95	3.90	77%	1,069,886	89,870	160,495	16,049	1,175,805	115,975	1,275,731
		搬出材積 70 m3/ha以上 80 m3/ha未満	432	1,236,120	0.30	0.30	4%	2.25	19.87	6%	3.90	3.90	4%	2.25	4.50	77%	1,140,333	95,787	179,904	17,990	1,254,110	123,612	1,359,732
		搬出材積 80 m3/ha以上	432	1,312,484	0.30	0.30	4%	2.25	19.87	6%	4.42	4.42	4%	2.55	5.10	77%	1,210,779	101,705	199,312	19,931	1,332,415	131,248	1,443,732
	更新伐（列状・帯状・群状） 車輌系 伐採率50%以内 28cm以上 チルホール使用	搬出材積 10 m3/ha以上 20 m3/ha未満	300	583,673	0.21	0.21	4%	1.89	14.13	6%	0.74	0.74	4%	0.39	0.78	77%	538,444	45,229	50,253	5,025	588,698	58,367	642,040
		搬出材積 20 m3/ha以上 30 m3/ha未満	300	652,178	0.21	0.21	4%	1.89	14.13	6%	1.23	1.23	4%	0.65	1.30	77%	601,641	50,537	67,156	6,715	658,893	65,217	717,395
		搬出材積 30 m3/ha以上 40 m3/ha未満	300	720,684	0.21	0.21	4%	1.89	14.13	6%	1.72	1.72	4%	0.91	1.82	77%	664,838	55,846	84,059	8,405	729,089	72,068	792,752
		搬出材積 40 m3/ha以上 50 m3/ha未満	300	789,189	0.21	0.21	4%	1.89	14.13	6%	2.21	2.21	4%	1.17	2.34	77%	728,035	61,154	100,962	10,096	799,285	78,918	868,107
		搬出材積 50 m3/ha以上 60 m3/ha未満	300	857,695	0.21	0.21	4%	1.89	14.13	6%	2.70	2.70	4%	1.43	2.86	77%	791,232	66,463	117,865	11,786	869,481	85,769	943,464
		搬出材積 60 m3/ha以上 70 m3/ha未満	300	926,201	0.21	0.21	4%	1.89	14.13	6%	3.19	3.19	4%	1.69	3.38	77%	854,429	71,772	134,768	13,476	939,677	92,620	1,018,821
		搬出材積 70 m3/ha以上 80 m3/ha未満	300	994,705	0.21	0.21	4%	1.89	14.13	6%	3.68	3.68	4%	1.95	3.90	77%	917,625	77,080	151,670	15,167	1,009,872	99,470	1,094,175
		搬出材積 80 m3/ha以上	300	1,063,211	0.21	0.21	4%	1.89	14.13	6%	4.17	4.17	4%	2.21	4.42	77%	980,822	82,389	168,573	16,857	1,080,068	106,321	1,169,532

4-1-2. 間伐及び更新伐事業標準単価表（ﾁｪｰﾝｿｰ造材）（4-1-1以外の場合）

（円）

区分	種類	種別			伐倒本数（本/ha）	標準単価（円）	直接費 選木（伐倒と同時に行う場合は計上しない） 特殊作業員	普通作業員	諸雑費	伐倒 特殊作業員	普通作業員	諸雑費	造材（チェーンソー） 特殊作業員	普通作業員	諸雑費	集材 特殊運転手	普通作業員	諸雑費	直接費合計（円）	共通仮設費(8.4%)(円)	諸雑費計(円)	直営消費税額(円)	税込標準単価（直営）（円）	請負消費税額(円)	税込標準単価（請負）（円）
育成単層林及び育成複層林共通	更新伐（列状・帯状・群状）架線系 伐採率50%以内 22cm未満 チルホール使用	搬出材積	10 m3/ha以上	20 m3/ha未満	609	1,067,917	0.43	0.43	4%	2.56	27.41	6%	0.95	0.95	4%	0.56	1.65	80%	985,164	82,753	94,724	9,472	1,077,389	106,791	1,174,708
		搬出材積	20 m3/ha以上	30 m3/ha未満	609	1,180,084	0.43	0.43	4%	2.56	27.41	6%	1.58	1.58	4%	0.93	2.75	80%	1,088,639	91,445	126,774	12,677	1,192,761	118,008	1,298,092
		搬出材積	30 m3/ha以上	40 m3/ha未満	609	1,292,253	0.43	0.43	4%	2.56	27.41	6%	2.21	2.21	4%	1.30	3.85	80%	1,192,116	100,137	158,826	15,882	1,308,135	129,225	1,421,478
		搬出材積	40 m3/ha以上	50 m3/ha未満	609	1,404,420	0.43	0.43	4%	2.56	27.41	6%	2.84	2.84	4%	1.67	4.95	80%	1,295,591	108,829	190,876	19,087	1,423,507	140,442	1,544,862
		搬出材積	50 m3/ha以上	60 m3/ha未満	609	1,516,588	0.43	0.43	4%	2.56	27.41	6%	3.47	3.47	4%	2.04	6.05	80%	1,399,067	117,521	222,927	22,292	1,538,880	151,658	1,668,246
		搬出材積	60 m3/ha以上	70 m3/ha未満	609	1,628,756	0.43	0.43	4%	2.56	27.41	6%	4.10	4.10	4%	2.41	7.15	80%	1,502,543	126,213	254,978	25,497	1,654,253	162,875	1,791,631
		搬出材積	70 m3/ha以上	80 m3/ha未満	609	1,740,924	0.43	0.43	4%	2.56	27.41	6%	4.73	4.73	4%	2.78	8.25	80%	1,606,019	134,905	287,029	28,702	1,769,626	174,092	1,915,016
		搬出材積	80 m3/ha以上		609	1,853,092	0.43	0.43	4%	2.56	27.41	6%	5.36	5.36	4%	3.15	9.35	80%	1,709,495	143,597	319,080	31,908	1,885,000	185,309	2,038,401
	更新伐（列状・帯状・群状）架線系 伐採率50%以内 22cm以上28cm未満 チルホール使用	搬出材積	10 m3/ha以上	20 m3/ha未満	432	797,711	0.30	0.30	4%	2.25	19.87	6%	0.78	0.78	4%	0.44	1.29	80%	735,896	61,815	72,156	7,215	804,926	79,771	877,482
		搬出材積	20 m3/ha以上	30 m3/ha未満	432	887,068	0.30	0.30	4%	2.25	19.87	6%	1.30	1.30	4%	0.73	2.15	80%	818,329	68,739	97,288	9,728	896,796	88,706	975,774
		搬出材積	30 m3/ha以上	40 m3/ha未満	432	976,427	0.30	0.30	4%	2.25	19.87	6%	1.82	1.82	4%	1.02	3.01	80%	900,763	75,664	122,421	12,242	988,669	97,642	1,074,069
		搬出材積	40 m3/ha以上	50 m3/ha未満	432	1,065,784	0.30	0.30	4%	2.25	19.87	6%	2.34	2.34	4%	1.31	3.87	80%	983,196	82,588	147,553	14,755	1,080,539	106,578	1,172,362
		搬出材積	50 m3/ha以上	60 m3/ha未満	432	1,155,141	0.30	0.30	4%	2.25	19.87	6%	2.86	2.86	4%	1.60	4.73	80%	1,065,629	89,512	172,685	17,268	1,172,409	115,514	1,270,655
		搬出材積	60 m3/ha以上	70 m3/ha未満	432	1,244,500	0.30	0.30	4%	2.25	19.87	6%	3.38	3.38	4%	1.89	5.59	80%	1,148,063	96,437	197,818	19,781	1,264,281	124,450	1,368,950
		搬出材積	70 m3/ha以上	80 m3/ha未満	432	1,333,857	0.30	0.30	4%	2.25	19.87	6%	3.90	3.90	4%	2.18	6.45	80%	1,230,496	103,361	222,950	22,295	1,356,152	133,385	1,467,242
		搬出材積	80 m3/ha以上		432	1,423,216	0.30	0.30	4%	2.25	19.87	6%	4.42	4.42	4%	2.47	7.31	80%	1,312,930	110,286	248,083	24,808	1,448,024	142,321	1,565,537
	更新伐（列状・帯状・群状）架線系 伐採率50%以内 28cm以上 チルホール使用	搬出材積	10 m3/ha以上	20 m3/ha未満	300	597,247	0.21	0.21	4%	1.89	14.13	6%	0.74	0.74	4%	0.36	1.07	80%	550,966	46,281	56,334	5,633	602,880	59,724	656,971
		搬出材積	20 m3/ha以上	30 m3/ha未満	300	674,637	0.21	0.21	4%	1.89	14.13	6%	1.23	1.23	4%	0.60	1.78	80%	622,359	52,278	77,223	7,722	682,359	67,463	742,100
		搬出材積	30 m3/ha以上	40 m3/ha未満	300	752,028	0.21	0.21	4%	1.89	14.13	6%	1.72	1.72	4%	0.84	2.49	80%	693,753	58,275	98,113	9,811	761,839	75,202	827,230
		搬出材積	40 m3/ha以上	50 m3/ha未満	300	829,418	0.21	0.21	4%	1.89	14.13	6%	2.21	2.21	4%	1.08	3.20	80%	765,146	64,272	119,002	11,900	841,318	82,941	912,359
		搬出材積	50 m3/ha以上	60 m3/ha未満	300	906,809	0.21	0.21	4%	1.89	14.13	6%	2.70	2.70	4%	1.32	3.91	80%	836,540	70,269	139,892	13,989	920,798	90,680	997,489
		搬出材積	60 m3/ha以上	70 m3/ha未満	300	984,199	0.21	0.21	4%	1.89	14.13	6%	3.19	3.19	4%	1.56	4.62	80%	907,933	76,266	160,781	16,078	1,000,277	98,419	1,082,618
		搬出材積	70 m3/ha以上	80 m3/ha未満	300	1,061,589	0.21	0.21	4%	1.89	14.13	6%	3.68	3.68	4%	1.80	5.33	80%	979,326	82,263	181,670	18,167	1,079,756	106,158	1,167,747
		搬出材積	80 m3/ha以上		300	1,138,980	0.21	0.21	4%	1.89	14.13	6%	4.17	4.17	4%	2.04	6.04	80%	1,050,720	88,260	202,560	20,256	1,159,236	113,898	1,252,878

4-2-1. 間伐及び更新伐事業標準単価表（プロセッサ造材）（国費を充当した事業により購入等した機械を使用する場合）

（円）

区分	種類	種別			算定材積	伐倒本数（本/ha）	標準単価（円）	直接費 選木（伐倒と同時に行う場合は計上しない） 特殊作業員	普通作業員	諸雑費	伐倒 特殊作業員	普通作業員	諸雑費	造材（プロセッサ） 特殊運転手	機械損料(h)	軽油(ℓ)	集材 特殊運転手	普通作業員	諸雑費	直接費合計（円）	共通仮設費(8.4%)(円)	諸雑費計(円)	直営消費税額(円)	税込標準単価（直営）（円）	請負消費税額(円)	税込標準単価（請負）（円）
育成単層林及び育成複層林共通	間伐 車輌系 間伐率30%未満 22cm未満 プロセッサ0.45	搬出材積	10 m3/ha以上	20 m3/ha未満	15 m3/ha	338	238,739	0.54	0.54	4%	1.42	1.42	6%	0.45	2.85	24.5	0.65	1.28	66%	220,239	18,500	53,489	5,348	244,087	23,873	262,612
		搬出材積	20 m3/ha以上	30 m3/ha未満	25 m3/ha	338	319,319	0.54	0.54	4%	1.42	1.42	6%	0.75	4.75	40.9	1.08	2.13	66%	294,575	24,744	85,308	8,530	327,849	31,931	351,250
		搬出材積	30 m3/ha以上	40 m3/ha未満	35 m3/ha	338	399,885	0.54	0.54	4%	1.42	1.42	6%	1.05	6.65	57.2	1.51	2.98	66%	368,898	30,987	117,114	11,711	411,596	39,988	439,873
		搬出材積	40 m3/ha以上	50 m3/ha未満	45 m3/ha	338	480,451	0.54	0.54	4%	1.42	1.42	6%	1.35	8.55	73.5	1.94	3.83	66%	443,221	37,230	148,920	14,892	495,343	48,045	528,496
		搬出材積	50 m3/ha以上	60 m3/ha未満	55 m3/ha	338	561,031	0.54	0.54	4%	1.42	1.42	6%	1.65	10.45	89.9	2.37	4.68	66%	517,557	43,474	180,739	18,073	579,104	56,103	617,134
		搬出材積	60 m3/ha以上	70 m3/ha未満	65 m3/ha	338	641,597	0.54	0.54	4%	1.42	1.42	6%	1.95	12.35	106.2	2.8	5.53	66%	591,880	49,717	212,545	21,254	662,851	64,159	705,756
		搬出材積	70 m3/ha以上	80 m3/ha未満	75 m3/ha	338	722,178	0.54	0.54	4%	1.42	1.42	6%	2.25	14.25	122.6	3.23	6.38	66%	666,216	55,962	244,364	24,436	746,614	72,217	794,395
		搬出材積	80 m3/ha以上		85 m3/ha	338	802,744	0.54	0.54	4%	1.42	1.42	6%	2.55	16.15	138.9	3.66	7.23	66%	740,539	62,205	276,170	27,617	830,361	80,274	883,018
	保育間伐（高齢級） 車輌系 間伐率30%未満 22cm未満 プロセッサ0.45 チルホール使用	搬出材積	10 m3/ha以上	20 m3/ha未満	15 m3/ha	338	638,039	0.54	0.54	4%	1.42	15.21	6%	0.45	2.85	24.5	0.65	1.28	66%	588,597	49,442	74,339	7,433	645,472	63,803	701,842
		搬出材積	20 m3/ha以上	30 m3/ha未満	25 m3/ha	338	718,619	0.54	0.54	4%	1.42	15.21	6%	0.75	4.75	40.9	1.08	2.13	66%	662,933	55,686	106,158	10,615	729,234	71,861	790,480
		搬出材積	30 m3/ha以上	40 m3/ha未満	35 m3/ha	338	799,185	0.54	0.54	4%	1.42	15.21	6%	1.05	6.65	57.2	1.51	2.98	66%	737,256	61,929	137,964	13,796	812,981	79,918	879,103
		搬出材積	40 m3/ha以上	50 m3/ha未満	45 m3/ha	338	879,751	0.54	0.54	4%	1.42	15.21	6%	1.35	8.55	73.5	1.94	3.83	66%	811,579	68,172	169,770	16,977	896,728	87,975	967,726
		搬出材積	50 m3/ha以上	60 m3/ha未満	55 m3/ha	338	960,331	0.54	0.54	4%	1.42	15.21	6%	1.65	10.45	89.9	2.37	4.68	66%	885,915	74,416	201,589	20,158	980,489	96,033	1,056,364
		搬出材積	60 m3/ha以上	70 m3/ha未満	65 m3/ha	338	1,040,897	0.54	0.54	4%	1.42	15.21	6%	1.95	12.35	106.2	2.8	5.53	66%	960,238	80,659	233,395	23,339	1,064,236	104,089	1,144,986
		搬出材積	70 m3/ha以上	80 m3/ha未満	75 m3/ha	338	1,121,478	0.54	0.54	4%	1.42	15.21	6%	2.25	14.25	122.6	3.23	6.38	66%	1,034,574	86,904	265,214	26,521	1,147,999	112,147	1,233,625
		搬出材積	80 m3/ha以上		85 m3/ha	338	1,202,044	0.54	0.54	4%	1.42	15.21	6%	2.55	16.15	138.9	3.66	7.23	66%	1,108,897	93,147	297,020	29,702	1,231,746	120,204	1,322,248
	間伐 車輌系 間伐率30%以上 22cm未満 プロセッサ0.45	搬出材積	10 m3/ha以上	20 m3/ha未満	15 m3/ha	474	286,054	0.76	0.76	4%	1.99	1.99	6%	0.45	2.85	24.5	0.65	1.28	66%	263,888	22,166	55,742	5,574	291,628	28,605	314,659
		搬出材積	20 m3/ha以上	30 m3/ha未満	25 m3/ha	474	366,634	0.76	0.76	4%	1.99	1.99	6%	0.75	4.75	40.9	1.08	2.13	66%	338,224	28,410	87,561	8,756	375,390	36,663	403,297
		搬出材積	30 m3/ha以上	40 m3/ha未満	35 m3/ha	474	447,200	0.76	0.76	4%	1.99	1.99	6%	1.05	6.65	57.2	1.51	2.98	66%	412,547	34,653	119,367	11,936	459,136	44,720	491,920
		搬出材積	40 m3/ha以上	50 m3/ha未満	45 m3/ha	474	527,767	0.76	0.76	4%	1.99	1.99	6%	1.35	8.55	73.5	1.94	3.83	66%	486,870	40,897	151,173	15,117	542,884	52,776	580,543
		搬出材積	50 m3/ha以上	60 m3/ha未満	55 m3/ha	474	608,347	0.76	0.76	4%	1.99	1.99	6%	1.65	10.45	89.9	2.37	4.68	66%	561,206	47,141	182,992	18,299	626,646	60,834	669,181
		搬出材積	60 m3/ha以上	70 m3/ha未満	65 m3/ha	474	688,913	0.76	0.76	4%	1.99	1.99	6%	1.95	12.35	106.2	2.8	5.53	66%	635,529	53,384	214,798	21,479	710,392	68,891	757,804
		搬出材積	70 m3/ha以上	80 m3/ha未満	75 m3/ha	474	769,493	0.76	0.76	4%	1.99	1.99	6%	2.25	14.25	122.6	3.23	6.38	66%	709,865	59,628	246,617	24,661	794,154	76,949	846,442
		搬出材積	80 m3/ha以上		85 m3/ha	474	850,059	0.76	0.76	4%	1.99	1.99	6%	2.55	16.15	138.9	3.66	7.23	66%	784,188	65,871	278,423	27,842	877,901	85,005	935,064
	保育間伐（高齢級） 車輌系 間伐率30%以上 22cm未満 プロセッサ0.45 チルホール使用	搬出材積	10 m3/ha以上	20 m3/ha未満	15 m3/ha	474	846,059	0.76	0.76	4%	1.99	21.33	6%	0.45	2.85	24.5	0.65	1.28	66%	780,498	65,561	84,984	8,498	854,557	84,605	930,664
		搬出材積	20 m3/ha以上	30 m3/ha未満	25 m3/ha	474	926,640	0.76	0.76	4%	1.99	21.33	6%	0.75	4.75	40.9	1.08	2.13	66%	854,834	71,806	116,803	11,680	938,320	92,664	1,019,304
		搬出材積	30 m3/ha以上	40 m3/ha未満	35 m3/ha	474	1,007,206	0.76	0.76	4%	1.99	21.33	6%	1.05	6.65	57.2	1.51	2.98	66%	929,157	78,049	148,609	14,860	1,022,066	100,720	1,107,926
		搬出材積	40 m3/ha以上	50 m3/ha未満	45 m3/ha	474	1,087,772	0.76	0.76	4%	1.99	21.33	6%	1.35	8.55	73.5	1.94	3.83	66%	1,003,480	84,292	180,415	18,041	1,105,813	108,777	1,196,549
		搬出材積	50 m3/ha以上	60 m3/ha未満	55 m3/ha	474	1,168,352	0.76	0.76	4%	1.99	21.33	6%	1.65	10.45	89.9	2.37	4.68	66%	1,077,816	90,536	212,234	21,223	1,189,575	116,835	1,285,187
		搬出材積	60 m3/ha以上	70 m3/ha未満	65 m3/ha	474	1,248,918	0.76	0.76	4%	1.99	21.33	6%	1.95	12.35	106.2	2.8	5.53	66%	1,152,139	96,779	244,040	24,404	1,273,322	124,891	1,373,809
		搬出材積	70 m3/ha以上	80 m3/ha未満	75 m3/ha	474	1,329,498	0.76	0.76	4%	1.99	21.33	6%	2.25	14.25	122.6	3.23	6.38	66%	1,226,475	103,023	275,859	27,585	1,357,083	132,949	1,462,447
		搬出材積	80 m3/ha以上		85 m3/ha	474	1,410,065	0.76	0.76	4%	1.99	21.33	6%	2.55	16.15	138.9	3.66	7.23	66%	1,300,798	109,267	307,665	30,766	1,440,831	141,006	1,551,071
	間伐 車輌系 間伐率30%未満 22cm以上28cm未満 プロセッサ0.45	搬出材積	10 m3/ha以上	20 m3/ha未満	15 m3/ha	240	207,569	0.38	0.38	4%	1.25	1.25	6%	0.45	2.85	24.5	0.56	1.13	66%	191,485	16,084	48,408	4,840	212,409	20,756	228,325
		搬出材積	20 m3/ha以上	30 m3/ha未満	25 m3/ha	240	280,494	0.38	0.38	4%	1.25	1.25	6%	0.75	4.75	40.9	0.93	1.88	66%	258,759	21,735	77,419	7,741	288,235	28,049	308,543
		搬出材積	30 m3/ha以上	40 m3/ha未満	35 m3/ha	240	353,406	0.38	0.38	4%	1.25	1.25	6%	1.05	6.65	57.2	1.3	2.63	66%	326,021	27,385	106,418	10,641	364,047	35,340	388,746
		搬出材積	40 m3/ha以上	50 m3/ha未満	45 m3/ha	240	426,317	0.38	0.38	4%	1.25	1.25	6%	1.35	8.55	73.5	1.67	3.38	66%	393,282	33,035	135,416	13,541	439,858	42,631	468,948
		搬出材積	50 m3/ha以上	60 m3/ha未満	55 m3/ha	240	499,243	0.38	0.38	4%	1.25	1.25	6%	1.65	10.45	89.9	2.04	4.13	66%	460,557	38,686	164,428	16,442	515,685	49,924	549,167
		搬出材積	60 m3/ha以上	70 m3/ha未満	65 m3/ha	240	572,154	0.38	0.38	4%	1.25	1.25	6%	1.95	12.35	106.2	2.41	4.88	66%	527,818	44,336	193,426	19,342	591,496	57,215	629,369
		搬出材積	70 m3/ha以上	80 m3/ha未満	75 m3/ha	240	645,079	0.38	0.38	4%	1.25	1.25	6%	2.25	14.25	122.6	2.78	5.63	66%	595,092	49,987	222,437	22,243	667,322	64,507	709,586
		搬出材積	80 m3/ha以上		85 m3/ha	240	717,991	0.38	0.38	4%	1.25	1.25	6%	2.55	16.15	138.9	3.15	6.38	66%	662,354	55,637	251,436	25,143	743,134	71,799	789,790
	保育間伐（高齢級） 車輌系 間伐率30%未満 22cm以上28cm未満 プロセッサ0.45 チルホール使用	搬出材積	10 m3/ha以上	20 m3/ha未満	15 m3/ha	240	491,046	0.38	0.38	4%	1.25	11.04	6%	0.45	2.85	24.5	0.56	1.13	66%	452,995	38,051	63,210	6,321	497,367	49,104	540,150
		搬出材積	20 m3/ha以上	30 m3/ha未満	25 m3/ha	240	563,971	0.38	0.38	4%	1.25	11.04	6%	0.75	4.75	40.9	0.93	1.88	66%	520,269	43,702	92,221	9,222	573,193	56,397	620,368
		搬出材積	30 m3/ha以上	40 m3/ha未満	35 m3/ha	240	636,883	0.38	0.38	4%	1.25	11.04	6%	1.05	6.65	57.2	1.3	2.63	66%	587,531	49,352	121,220	12,122	649,005	63,688	700,571
		搬出材積	40 m3/ha以上	50 m3/ha未満	45 m3/ha	240	709,794	0.38	0.38	4%	1.25	11.04	6%	1.35	8.55	73.5	1.67	3.38	66%	654,792	55,002	150,218	15,021	724,815	70,979	780,773
		搬出材積	50 m3/ha以上	60 m3/ha未満	55 m3/ha	240	782,720	0.38	0.38	4%	1.25	11.04	6%	1.65	10.45	89.9	2.04	4.13	66%	722,067	60,653	179,230	17,923	800,643	78,272	860,992
		搬出材積	60 m3/ha以上	70 m3/ha未満	65 m3/ha	240	855,631	0.38	0.38	4%	1.25	11.04	6%	1.95	12.35	106.2	2.41	4.88	66%	789,328	66,303	208,228	20,822	876,453	85,563	941,194
		搬出材積	70 m3/ha以上	80 m3/ha未満	75 m3/ha	240	928,556	0.38	0.38	4%	1.25	11.04	6%	2.25	14.25	122.6	2.78	5.63	66%	856,602	71,954	237,239	23,723	952,279	92,855	1,021,411
		搬出材積	80 m3/ha以上		85 m3/ha	240	1,001,468	0.38	0.38	4%	1.25	11.04	6%	2.55	16.15	138.9	3.15	6.38	66%	923,864	77,604	266,238	26,623	1,028,091	100,146	1,101,614

4-2-1. 間伐及び更新伐事業標準単価表（プロセッサ造材）（国費を充当した事業により購入等した機械を使用する場合）

（円）

区分	種類	種別			算定材積	伐倒本数（本/ha）	標準単価（円）	直接費 選木（伐倒と同時に行う場合は計上しない） 特殊作業員	普通作業員	諸雑費	伐倒 特殊作業員	普通作業員	諸雑費	造材（プロセッサ） 特殊運転手	機械損料(h)	軽油(ℓ)	集材 特殊運転手	普通作業員	諸雑費	直接費合計（円）	共通仮設費(8.4%)(円)	諸雑費計(円)	直営消費税額(円)	税込標準単価（直営）（円）	請負消費税額(円)	税込標準単価（請負）（円）
育成単層林及び育成複層林共通	間伐 車輌系 間伐率30%以上 22cm以上28cm未満 プロセッサ0.45	搬出材積	10 m3/ha以上	20 m3/ha未満	15 m3/ha	336	247,125	0.54	0.54	4%	1.75	1.75	6%	0.45	2.85	24.5	0.56	1.13	66%	227,976	19,149	50,315	5,031	252,156	24,712	271,837
		搬出材積	20 m3/ha以上	30 m3/ha未満	25 m3/ha	336	320,051	0.54	0.54	4%	1.75	1.75	6%	0.75	4.75	40.9	0.93	1.88	66%	295,250	24,801	79,326	7,932	327,983	32,005	352,056
		搬出材積	30 m3/ha以上	40 m3/ha未満	35 m3/ha	336	392,963	0.54	0.54	4%	1.75	1.75	6%	1.05	6.65	57.2	1.3	2.63	66%	362,512	30,451	108,325	10,832	403,795	39,296	432,259
		搬出材積	40 m3/ha以上	50 m3/ha未満	45 m3/ha	336	465,873	0.54	0.54	4%	1.75	1.75	6%	1.35	8.55	73.5	1.67	3.38	66%	429,773	36,100	137,323	13,732	479,605	46,587	512,460
		搬出材積	50 m3/ha以上	60 m3/ha未満	55 m3/ha	336	538,800	0.54	0.54	4%	1.75	1.75	6%	1.65	10.45	89.9	2.04	4.13	66%	497,048	41,752	166,335	16,633	555,433	53,880	592,680
		搬出材積	60 m3/ha以上	70 m3/ha未満	65 m3/ha	336	611,710	0.54	0.54	4%	1.75	1.75	6%	1.95	12.35	106.2	2.41	4.88	66%	564,309	47,401	195,333	19,533	631,243	61,171	672,881
		搬出材積	70 m3/ha以上	80 m3/ha未満	75 m3/ha	336	684,635	0.54	0.54	4%	1.75	1.75	6%	2.25	14.25	122.6	2.78	5.63	66%	631,583	53,052	224,344	22,434	707,069	68,463	753,098
		搬出材積	80 m3/ha以上		85 m3/ha	336	757,547	0.54	0.54	4%	1.75	1.75	6%	2.55	16.15	138.9	3.15	6.38	66%	698,845	58,702	253,343	25,334	782,881	75,754	833,301
	保育間伐（高齢級） 車輌系 間伐率30%以上 22cm以上28cm未満 プロセッサ0.45 チルホール使用	搬出材積	10 m3/ha以上	20 m3/ha未満	15 m3/ha	336	644,109	0.54	0.54	4%	1.75	15.46	6%	0.45	2.85	24.5	0.56	1.13	66%	594,197	49,912	71,044	7,104	651,213	64,410	708,519
		搬出材積	20 m3/ha以上	30 m3/ha未満	25 m3/ha	336	717,034	0.54	0.54	4%	1.75	15.46	6%	0.75	4.75	40.9	0.93	1.88	66%	661,471	55,563	100,055	10,005	727,039	71,703	788,737
		搬出材積	30 m3/ha以上	40 m3/ha未満	35 m3/ha	336	789,946	0.54	0.54	4%	1.75	15.46	6%	1.05	6.65	57.2	1.3	2.63	66%	728,733	61,213	129,054	12,905	802,851	78,994	868,940
		搬出材積	40 m3/ha以上	50 m3/ha未満	45 m3/ha	336	862,857	0.54	0.54	4%	1.75	15.46	6%	1.35	8.55	73.5	1.67	3.38	66%	795,994	66,863	158,052	15,805	878,662	86,285	949,142
		搬出材積	50 m3/ha以上	60 m3/ha未満	55 m3/ha	336	935,783	0.54	0.54	4%	1.75	15.46	6%	1.65	10.45	89.9	2.04	4.13	66%	863,269	72,514	187,064	18,706	954,489	93,578	1,029,361
		搬出材積	60 m3/ha以上	70 m3/ha未満	65 m3/ha	336	1,008,694	0.54	0.54	4%	1.75	15.46	6%	1.95	12.35	106.2	2.41	4.88	66%	930,530	78,164	216,062	21,606	1,030,300	100,869	1,109,563
		搬出材積	70 m3/ha以上	80 m3/ha未満	75 m3/ha	336	1,081,619	0.54	0.54	4%	1.75	15.46	6%	2.25	14.25	122.6	2.78	5.63	66%	997,804	83,815	245,073	24,507	1,106,126	108,161	1,189,780
		搬出材積	80 m3/ha以上		85 m3/ha	336	1,154,531	0.54	0.54	4%	1.75	15.46	6%	2.55	16.15	138.9	3.15	6.38	66%	1,065,066	89,465	274,072	27,407	1,181,938	115,453	1,269,984
	間伐 車輌系 間伐率30%未満 28cm以上 プロセッサ0.45	搬出材積	10 m3/ha以上	20 m3/ha未満	15 m3/ha	167	178,066	0.27	0.27	4%	1.05	1.05	6%	0.45	2.85	24.5	0.48	0.98	66%	164,268	13,798	43,527	4,352	182,418	17,806	195,872
		搬出材積	20 m3/ha以上	30 m3/ha未満	25 m3/ha	167	243,857	0.27	0.27	4%	1.05	1.05	6%	0.75	4.75	40.9	0.8	1.63	66%	224,961	18,896	69,922	6,992	250,849	24,385	268,242
		搬出材積	30 m3/ha以上	40 m3/ha未満	35 m3/ha	167	309,633	0.27	0.27	4%	1.05	1.05	6%	1.05	6.65	57.2	1.12	2.28	66%	285,640	23,993	96,303	9,630	319,263	30,963	340,596
		搬出材積	40 m3/ha以上	50 m3/ha未満	45 m3/ha	167	375,410	0.27	0.27	4%	1.05	1.05	6%	1.35	8.55	73.5	1.44	2.93	66%	346,320	29,090	122,685	12,268	387,678	37,541	412,951
		搬出材積	50 m3/ha以上	60 m3/ha未満	55 m3/ha	167	441,201	0.27	0.27	4%	1.05	1.05	6%	1.65	10.45	89.9	1.76	3.58	66%	407,012	34,189	149,079	14,907	456,108	44,120	485,321
		搬出材積	60 m3/ha以上	70 m3/ha未満	65 m3/ha	167	506,978	0.27	0.27	4%	1.05	1.05	6%	1.95	12.35	106.2	2.08	4.23	66%	467,692	39,286	175,461	17,546	524,524	50,697	557,675
		搬出材積	70 m3/ha以上	80 m3/ha未満	75 m3/ha	167	572,768	0.27	0.27	4%	1.05	1.05	6%	2.25	14.25	122.6	2.4	4.88	66%	528,384	44,384	201,855	20,185	592,953	57,276	630,044
		搬出材積	80 m3/ha以上		85 m3/ha	167	638,545	0.27	0.27	4%	1.05	1.05	6%	2.55	16.15	138.9	2.72	5.53	66%	589,064	49,481	228,237	22,823	661,368	63,854	702,399
	保育間伐（高齢級） 車輌系 間伐率30%未満 28cm以上 プロセッサ0.45 チルホール使用	搬出材積	10 m3/ha以上	20 m3/ha未満	15 m3/ha	167	375,545	0.27	0.27	4%	1.05	7.87	6%	0.45	2.85	24.5	0.48	0.98	66%	346,444	29,101	53,839	5,383	380,928	37,554	413,099
		搬出材積	20 m3/ha以上	30 m3/ha未満	25 m3/ha	167	441,336	0.27	0.27	4%	1.05	7.87	6%	0.75	4.75	40.9	0.8	1.63	66%	407,137	34,199	80,234	8,023	449,359	44,133	485,469
		搬出材積	30 m3/ha以上	40 m3/ha未満	35 m3/ha	167	507,112	0.27	0.27	4%	1.05	7.87	6%	1.05	6.65	57.2	1.12	2.28	66%	467,816	39,296	106,615	10,661	517,773	50,711	557,823
		搬出材積	40 m3/ha以上	50 m3/ha未満	45 m3/ha	167	572,889	0.27	0.27	4%	1.05	7.87	6%	1.35	8.55	73.5	1.44	2.93	66%	528,496	44,393	132,997	13,299	586,188	57,288	630,177
		搬出材積	50 m3/ha以上	60 m3/ha未満	55 m3/ha	167	638,679	0.27	0.27	4%	1.05	7.87	6%	1.65	10.45	89.9	1.76	3.58	66%	589,188	49,491	159,391	15,939	654,618	63,867	702,546
		搬出材積	60 m3/ha以上	70 m3/ha未満	65 m3/ha	167	704,456	0.27	0.27	4%	1.05	7.87	6%	1.95	12.35	106.2	2.08	4.23	66%	649,868	54,588	185,773	18,577	723,033	70,445	774,901
		搬出材積	70 m3/ha以上	80 m3/ha未満	75 m3/ha	167	770,247	0.27	0.27	4%	1.05	7.87	6%	2.25	14.25	122.6	2.4	4.88	66%	710,560	59,687	212,167	21,216	791,463	77,024	847,271
		搬出材積	80 m3/ha以上		85 m3/ha	167	836,024	0.27	0.27	4%	1.05	7.87	6%	2.55	16.15	138.9	2.72	5.53	66%	771,240	64,784	238,549	23,854	859,878	83,602	919,626
	間伐 車輌系 間伐率30%以上 28cm以上 プロセッサ0.45	搬出材積	10 m3/ha以上	20 m3/ha未満	15 m3/ha	233	209,261	0.37	0.37	4%	1.47	1.47	6%	0.45	2.85	24.5	0.48	0.98	66%	193,046	16,215	45,057	4,505	213,766	20,926	230,187
		搬出材積	20 m3/ha以上	30 m3/ha未満	25 m3/ha	233	275,053	0.37	0.37	4%	1.47	1.47	6%	0.75	4.75	40.9	0.8	1.63	66%	253,739	21,314	71,452	7,145	282,198	27,505	302,558
		搬出材積	30 m3/ha以上	40 m3/ha未満	35 m3/ha	233	340,829	0.37	0.37	4%	1.47	1.47	6%	1.05	6.65	57.2	1.12	2.28	66%	314,418	26,411	97,833	9,783	350,612	34,082	374,911
		搬出材積	40 m3/ha以上	50 m3/ha未満	45 m3/ha	233	406,606	0.37	0.37	4%	1.47	1.47	6%	1.35	8.55	73.5	1.44	2.93	66%	375,098	31,508	124,215	12,421	419,027	40,660	447,266
		搬出材積	50 m3/ha以上	60 m3/ha未満	55 m3/ha	233	472,396	0.37	0.37	4%	1.47	1.47	6%	1.65	10.45	89.9	1.76	3.58	66%	435,790	36,606	150,609	15,060	487,456	47,239	519,635
		搬出材積	60 m3/ha以上	70 m3/ha未満	65 m3/ha	233	538,173	0.37	0.37	4%	1.47	1.47	6%	1.95	12.35	106.2	2.08	4.23	66%	496,470	41,703	176,991	17,699	555,872	53,817	591,990
		搬出材積	70 m3/ha以上	80 m3/ha未満	75 m3/ha	233	603,963	0.37	0.37	4%	1.47	1.47	6%	2.25	14.25	122.6	2.4	4.88	66%	557,162	46,801	203,385	20,338	624,301	60,396	664,359
		搬出材積	80 m3/ha以上		85 m3/ha	233	669,740	0.37	0.37	4%	1.47	1.47	6%	2.55	16.15	138.9	2.72	5.53	66%	617,842	51,898	229,767	22,976	692,716	66,974	736,714
	保育間伐（高齢級） 車輌系 間伐率30%以上 28cm以上 プロセッサ0.45 チルホール使用	搬出材積	10 m3/ha以上	20 m3/ha未満	15 m3/ha	233	484,342	0.37	0.37	4%	1.47	10.97	6%	0.45	2.85	24.5	0.48	0.98	66%	446,810	37,532	59,421	5,942	490,284	48,434	532,776
		搬出材積	20 m3/ha以上	30 m3/ha未満	25 m3/ha	233	550,133	0.37	0.37	4%	1.47	10.97	6%	0.75	4.75	40.9	0.8	1.63	66%	507,503	42,630	85,816	8,581	558,714	55,013	605,146
		搬出材積	30 m3/ha以上	40 m3/ha未満	35 m3/ha	233	615,909	0.37	0.37	4%	1.47	10.97	6%	1.05	6.65	57.2	1.12	2.28	66%	568,182	47,727	112,197	11,219	627,128	61,590	677,499
		搬出材積	40 m3/ha以上	50 m3/ha未満	45 m3/ha	233	681,686	0.37	0.37	4%	1.47	10.97	6%	1.35	8.55	73.5	1.44	2.93	66%	628,862	52,824	138,579	13,857	695,543	68,168	749,854
		搬出材積	50 m3/ha以上	60 m3/ha未満	55 m3/ha	233	747,476	0.37	0.37	4%	1.47	10.97	6%	1.65	10.45	89.9	1.76	3.58	66%	689,554	57,922	164,973	16,497	763,973	74,747	822,223
		搬出材積	60 m3/ha以上	70 m3/ha未満	65 m3/ha	233	813,253	0.37	0.37	4%	1.47	10.97	6%	1.95	12.35	106.2	2.08	4.23	66%	750,234	63,019	191,355	19,135	832,388	81,325	894,578
		搬出材積	70 m3/ha以上	80 m3/ha未満	75 m3/ha	233	879,043	0.37	0.37	4%	1.47	10.97	6%	2.25	14.25	122.6	2.4	4.88	66%	810,926	68,117	217,749	21,774	900,817	87,904	966,947
		搬出材積	80 m3/ha以上		85 m3/ha	233	944,820	0.37	0.37	4%	1.47	10.97	6%	2.55	16.15	138.9	2.72	5.53	66%	871,606	73,214	244,131	24,413	969,233	94,482	1,039,302

4-2-1. 間伐及び更新伐事業標準単価表（プロセッサ造材）（国費を充当した事業により購入等した機械を使用する場合）

（円）

区分	種類	種別			算定材積	伐倒本数（本/ha）	標準単価（円）	直接費 選木（伐倒と同時に行う場合は計上しない） 特殊作業員	普通作業員	諸雑費	伐倒 特殊作業員	普通作業員	諸雑費	造材（プロセッサ） 特殊運転手	機械損料(h)	軽油(ℓ)	集材 特殊運転手	普通作業員	諸雑費	直接費合計（円）	共通仮設費(8.4%)(円)	諸雑費計(円)	直営消費税額(円)	税込標準単価（直営）（円）	請負消費税額(円)	税込標準単価（請負）（円）
育成単層林及び育成複層林共通	間伐 架線系 間伐率30%未満 22cm未満 プロセッサ0.45	搬出材積	10 m3/ha以上	20 m3/ha未満	15 m3/ha	338	276,188	0.54	0.54	4%	1.42	1.42	6%	0.45	2.85	24.5	0.69	2.06	66%	254,786	21,402	67,224	6,722	282,910	27,618	303,806
		搬出材積	20 m3/ha以上	30 m3/ha未満	25 m3/ha	338	381,908	0.54	0.54	4%	1.42	1.42	6%	0.75	4.75	40.9	1.15	3.43	66%	352,314	29,594	108,264	10,826	392,734	38,190	420,098
		搬出材積	30 m3/ha以上	40 m3/ha未満	35 m3/ha	338	487,614	0.54	0.54	4%	1.42	1.42	6%	1.05	6.65	57.2	1.61	4.8	66%	449,829	37,785	149,291	14,929	502,543	48,761	536,375
		搬出材積	40 m3/ha以上	50 m3/ha未満	45 m3/ha	338	593,320	0.54	0.54	4%	1.42	1.42	6%	1.35	8.55	73.5	2.07	6.17	66%	547,344	45,976	190,318	19,031	612,351	59,332	652,652
		搬出材積	50 m3/ha以上	60 m3/ha未満	55 m3/ha	338	699,041	0.54	0.54	4%	1.42	1.42	6%	1.65	10.45	89.9	2.53	7.54	66%	644,872	54,169	231,358	23,135	722,176	69,904	768,945
		搬出材積	60 m3/ha以上	70 m3/ha未満	65 m3/ha	338	804,747	0.54	0.54	4%	1.42	1.42	6%	1.95	12.35	106.2	2.99	8.91	66%	742,387	62,360	272,385	27,238	831,985	80,474	885,221
		搬出材積	70 m3/ha以上	80 m3/ha未満	75 m3/ha	338	910,467	0.54	0.54	4%	1.42	1.42	6%	2.25	14.25	122.6	3.45	10.28	66%	839,915	70,552	313,425	31,342	941,809	91,046	1,001,513
		搬出材積	80 m3/ha以上		85 m3/ha	338	1,016,174	0.54	0.54	4%	1.42	1.42	6%	2.55	16.15	138.9	3.91	11.65	66%	937,430	78,744	354,452	35,445	1,051,619	101,617	1,117,791
	保育間伐（高齢級） 架線系 間伐率30%未満 22cm未満 プロセッサ0.45 チルホール使用	搬出材積	10 m3/ha以上	20 m3/ha未満	15 m3/ha	338	675,488	0.54	0.54	4%	1.42	15.21	6%	0.45	2.85	24.5	0.69	2.06	66%	623,144	52,344	88,074	8,807	684,295	67,548	743,036
		搬出材積	20 m3/ha以上	30 m3/ha未満	25 m3/ha	338	781,208	0.54	0.54	4%	1.42	15.21	6%	0.75	4.75	40.9	1.15	3.43	66%	720,672	60,536	129,114	12,911	794,119	78,120	859,328
		搬出材積	30 m3/ha以上	40 m3/ha未満	35 m3/ha	338	886,914	0.54	0.54	4%	1.42	15.21	6%	1.05	6.65	57.2	1.61	4.8	66%	818,187	68,727	170,141	17,014	903,928	88,691	975,605
		搬出材積	40 m3/ha以上	50 m3/ha未満	45 m3/ha	338	992,620	0.54	0.54	4%	1.42	15.21	6%	1.35	8.55	73.5	2.07	6.17	66%	915,702	76,918	211,168	21,116	1,013,736	99,262	1,091,882
		搬出材積	50 m3/ha以上	60 m3/ha未満	55 m3/ha	338	1,098,341	0.54	0.54	4%	1.42	15.21	6%	1.65	10.45	89.9	2.53	7.54	66%	1,013,230	85,111	252,208	25,220	1,123,561	109,834	1,208,175
		搬出材積	60 m3/ha以上	70 m3/ha未満	65 m3/ha	338	1,204,047	0.54	0.54	4%	1.42	15.21	6%	1.95	12.35	106.2	2.99	8.91	66%	1,110,745	93,302	293,235	29,323	1,233,370	120,404	1,324,451
		搬出材積	70 m3/ha以上	80 m3/ha未満	75 m3/ha	338	1,309,767	0.54	0.54	4%	1.42	15.21	6%	2.25	14.25	122.6	3.45	10.28	66%	1,208,273	101,494	334,275	33,427	1,343,194	130,976	1,440,743
		搬出材積	80 m3/ha以上		85 m3/ha	338	1,415,474	0.54	0.54	4%	1.42	15.21	6%	2.55	16.15	138.9	3.91	11.65	66%	1,305,788	109,686	375,302	37,530	1,453,004	141,547	1,557,021
	間伐 架線系 間伐率30%以上 22cm未満 プロセッサ0.45	搬出材積	10 m3/ha以上	20 m3/ha未満	15 m3/ha	474	323,503	0.76	0.76	4%	1.99	1.99	6%	0.45	2.85	24.5	0.69	2.06	66%	298,435	25,068	69,477	6,947	330,450	32,350	355,853
		搬出材積	20 m3/ha以上	30 m3/ha未満	25 m3/ha	474	429,223	0.76	0.76	4%	1.99	1.99	6%	0.75	4.75	40.9	1.15	3.43	66%	395,963	33,260	110,517	11,051	440,274	42,922	472,145
		搬出材積	30 m3/ha以上	40 m3/ha未満	35 m3/ha	474	534,930	0.76	0.76	4%	1.99	1.99	6%	1.05	6.65	57.2	1.61	4.8	66%	493,478	41,452	151,544	15,154	550,084	53,493	588,423
		搬出材積	40 m3/ha以上	50 m3/ha未満	45 m3/ha	474	640,636	0.76	0.76	4%	1.99	1.99	6%	1.35	8.55	73.5	2.07	6.17	66%	590,993	49,643	192,571	19,257	659,893	64,063	704,699
		搬出材積	50 m3/ha以上	60 m3/ha未満	55 m3/ha	474	746,356	0.76	0.76	4%	1.99	1.99	6%	1.65	10.45	89.9	2.53	7.54	66%	688,521	57,835	233,611	23,361	769,717	74,635	820,991
		搬出材積	60 m3/ha以上	70 m3/ha未満	65 m3/ha	474	852,063	0.76	0.76	4%	1.99	1.99	6%	1.95	12.35	106.2	2.99	8.91	66%	786,036	66,027	274,638	27,463	879,526	85,206	937,269
		搬出材積	70 m3/ha以上	80 m3/ha未満	75 m3/ha	474	957,783	0.76	0.76	4%	1.99	1.99	6%	2.25	14.25	122.6	3.45	10.28	66%	883,564	74,219	315,678	31,567	989,350	95,778	1,053,561
		搬出材積	80 m3/ha以上		85 m3/ha	474	1,063,489	0.76	0.76	4%	1.99	1.99	6%	2.55	16.15	138.9	3.91	11.65	66%	981,079	82,410	356,705	35,670	1,099,159	106,348	1,169,837
	保育間伐（高齢級） 架線系 間伐率30%以上 22cm未満 プロセッサ0.45 チルホール使用	搬出材積	10 m3/ha以上	20 m3/ha未満	15 m3/ha	474	883,508	0.76	0.76	4%	1.99	21.33	6%	0.45	2.85	24.5	0.69	2.06	66%	815,045	68,463	98,719	9,871	893,379	88,350	971,858
		搬出材積	20 m3/ha以上	30 m3/ha未満	25 m3/ha	474	989,229	0.76	0.76	4%	1.99	21.33	6%	0.75	4.75	40.9	1.15	3.43	66%	912,573	76,656	139,759	13,975	1,003,204	98,922	1,088,151
		搬出材積	30 m3/ha以上	40 m3/ha未満	35 m3/ha	474	1,094,935	0.76	0.76	4%	1.99	21.33	6%	1.05	6.65	57.2	1.61	4.8	66%	1,010,088	84,847	180,786	18,078	1,113,013	109,493	1,204,428
		搬出材積	40 m3/ha以上	50 m3/ha未満	45 m3/ha	474	1,200,641	0.76	0.76	4%	1.99	21.33	6%	1.35	8.55	73.5	2.07	6.17	66%	1,107,603	93,038	221,813	22,181	1,222,822	120,064	1,320,705
		搬出材積	50 m3/ha以上	60 m3/ha未満	55 m3/ha	474	1,306,362	0.76	0.76	4%	1.99	21.33	6%	1.65	10.45	89.9	2.53	7.54	66%	1,205,131	101,231	262,853	26,285	1,332,647	130,636	1,436,998
		搬出材積	60 m3/ha以上	70 m3/ha未満	65 m3/ha	474	1,412,068	0.76	0.76	4%	1.99	21.33	6%	1.95	12.35	106.2	2.99	8.91	66%	1,302,646	109,422	303,880	30,388	1,442,456	141,206	1,553,274
		搬出材積	70 m3/ha以上	80 m3/ha未満	75 m3/ha	474	1,517,788	0.76	0.76	4%	1.99	21.33	6%	2.25	14.25	122.6	3.45	10.28	66%	1,400,174	117,614	344,920	34,492	1,552,280	151,778	1,669,566
		搬出材積	80 m3/ha以上		85 m3/ha	474	1,623,494	0.76	0.76	4%	1.99	21.33	6%	2.55	16.15	138.9	3.91	11.65	66%	1,497,689	125,805	385,947	38,594	1,662,088	162,349	1,785,843
	間伐 架線系 間伐率30%未満 22cm以上28cm未満 プロセッサ0.45	搬出材積	10 m3/ha以上	20 m3/ha未満	15 m3/ha	240	228,748	0.38	0.38	4%	1.25	1.25	6%	0.45	2.85	24.5	0.54	1.62	66%	211,023	17,725	56,176	5,617	234,365	22,874	251,622
		搬出材積	20 m3/ha以上	30 m3/ha未満	25 m3/ha	240	316,119	0.38	0.38	4%	1.25	1.25	6%	0.75	4.75	40.9	0.9	2.7	66%	291,623	24,496	90,486	9,048	325,167	31,611	347,730
		搬出材積	30 m3/ha以上	40 m3/ha未満	35 m3/ha	240	403,474	0.38	0.38	4%	1.25	1.25	6%	1.05	6.65	57.2	1.26	3.78	66%	372,209	31,265	124,782	12,478	415,952	40,347	443,821
		搬出材積	40 m3/ha以上	50 m3/ha未満	45 m3/ha	240	490,829	0.38	0.38	4%	1.25	1.25	6%	1.35	8.55	73.5	1.62	4.86	66%	452,795	38,034	159,078	15,907	506,736	49,082	539,911
		搬出材積	50 m3/ha以上	60 m3/ha未満	55 m3/ha	240	578,199	0.38	0.38	4%	1.25	1.25	6%	1.65	10.45	89.9	1.98	5.94	66%	533,394	44,805	193,387	19,338	597,537	57,819	636,018
		搬出材積	60 m3/ha以上	70 m3/ha未満	65 m3/ha	240	665,554	0.38	0.38	4%	1.25	1.25	6%	1.95	12.35	106.2	2.34	7.02	66%	613,980	51,574	227,683	22,768	688,322	66,555	732,109
		搬出材積	70 m3/ha以上	80 m3/ha未満	75 m3/ha	240	752,924	0.38	0.38	4%	1.25	1.25	6%	2.25	14.25	122.6	2.7	8.1	66%	694,580	58,344	261,993	26,199	779,123	75,292	828,216
		搬出材積	80 m3/ha以上		85 m3/ha	240	840,279	0.38	0.38	4%	1.25	1.25	6%	2.55	16.15	138.9	3.06	9.18	66%	775,166	65,113	296,289	29,628	869,907	84,027	924,306
	保育間伐（高齢級） 架線系 間伐率30%未満 22cm以上28cm未満 プロセッサ0.45 チルホール使用	搬出材積	10 m3/ha以上	20 m3/ha未満	15 m3/ha	240	512,225	0.38	0.38	4%	1.25	11.04	6%	0.45	2.85	24.5	0.54	1.62	66%	472,533	39,692	70,978	7,097	519,322	51,222	563,447
		搬出材積	20 m3/ha以上	30 m3/ha未満	25 m3/ha	240	599,596	0.38	0.38	4%	1.25	11.04	6%	0.75	4.75	40.9	0.9	2.7	66%	553,133	46,463	105,288	10,528	610,124	59,959	659,555
		搬出材積	30 m3/ha以上	40 m3/ha未満	35 m3/ha	240	686,951	0.38	0.38	4%	1.25	11.04	6%	1.05	6.65	57.2	1.26	3.78	66%	633,719	53,232	139,584	13,958	700,909	68,695	755,646
		搬出材積	40 m3/ha以上	50 m3/ha未満	45 m3/ha	240	774,306	0.38	0.38	4%	1.25	11.04	6%	1.35	8.55	73.5	1.62	4.86	66%	714,305	60,001	173,880	17,388	791,694	77,430	851,736
		搬出材積	50 m3/ha以上	60 m3/ha未満	55 m3/ha	240	861,675	0.38	0.38	4%	1.25	11.04	6%	1.65	10.45	89.9	1.98	5.94	66%	794,904	66,771	208,189	20,818	882,493	86,167	947,842
		搬出材積	60 m3/ha以上	70 m3/ha未満	65 m3/ha	240	949,031	0.38	0.38	4%	1.25	11.04	6%	1.95	12.35	106.2	2.34	7.02	66%	875,490	73,541	242,485	24,248	973,279	94,903	1,043,934
		搬出材積	70 m3/ha以上	80 m3/ha未満	75 m3/ha	240	1,036,401	0.38	0.38	4%	1.25	11.04	6%	2.25	14.25	122.6	2.7	8.1	66%	956,090	80,311	276,795	27,679	1,064,080	103,640	1,140,041
		搬出材積	80 m3/ha以上		85 m3/ha	240	1,123,756	0.38	0.38	4%	1.25	11.04	6%	2.55	16.15	138.9	3.06	9.18	66%	1,036,676	87,080	311,091	31,109	1,154,865	112,375	1,236,131

4-2-1. 間伐及び更新伐事業標準単価表（プロセッサ造材）（国費を充当した事業により購入等した機械を使用する場合）

（円）

区分	種類	種別			算定材積	伐倒本数（本/ha）	標準単価（円）	直接費 選木（伐倒と同時に行う場合は計上しない） 特殊作業員	普通作業員	諸雑費	伐倒 特殊作業員	普通作業員	諸雑費	造材（プロセッサ） 特殊運転手	機械損料(h)	軽油(ﾘｯﾄﾙ)	集材 特殊運転手	普通作業員	諸雑費	直接費合計（円）	共通仮設費(8.4%)(円)	諸雑費計(円)	直営消費税額(円)	税込標準単価（直営）（円）	請負消費税額(円)	税込標準単価（請負）（円）
育成単層林及び育成複層林共通	間伐 架線系 間伐率30%以上 22cm以上28cm未満 ﾌﾟﾛｾｯｻ0.45	搬出材積	10 m3/ha以上	20 m3/ha未満	15 m3/ha	336	268,305	0.54	0.54	4%	1.75	1.75	6%	0.45	2.85	24.5	0.54	1.62	66%	247,514	20,791	58,083	5,808	274,113	26,830	295,135
		搬出材積	20 m3/ha以上	30 m3/ha未満	25 m3/ha	336	355,675	0.54	0.54	4%	1.75	1.75	6%	0.75	4.75	40.9	0.9	2.7	66%	328,114	27,561	92,393	9,239	364,914	35,567	391,242
		搬出材積	30 m3/ha以上	40 m3/ha未満	35 m3/ha	336	443,030	0.54	0.54	4%	1.75	1.75	6%	1.05	6.65	57.2	1.26	3.78	66%	408,700	34,330	126,689	12,668	455,698	44,303	487,333
		搬出材積	40 m3/ha以上	50 m3/ha未満	45 m3/ha	336	530,386	0.54	0.54	4%	1.75	1.75	6%	1.35	8.55	73.5	1.62	4.86	66%	489,286	41,100	160,985	16,098	546,484	53,038	583,424
		搬出材積	50 m3/ha以上	60 m3/ha未満	55 m3/ha	336	617,755	0.54	0.54	4%	1.75	1.75	6%	1.65	10.45	89.9	1.98	5.94	66%	569,885	47,870	195,294	19,529	637,284	61,775	679,530
		搬出材積	60 m3/ha以上	70 m3/ha未満	65 m3/ha	336	705,110	0.54	0.54	4%	1.75	1.75	6%	1.95	12.35	106.2	2.34	7.02	66%	650,471	54,639	229,590	22,959	728,069	70,511	775,621
		搬出材積	70 m3/ha以上	80 m3/ha未満	75 m3/ha	336	792,480	0.54	0.54	4%	1.75	1.75	6%	2.25	14.25	122.6	2.7	8.1	66%	731,071	61,409	263,900	26,390	818,870	79,248	871,728
		搬出材積	80 m3/ha以上		85 m3/ha	336	879,836	0.54	0.54	4%	1.75	1.75	6%	2.55	16.15	138.9	3.06	9.18	66%	811,657	68,179	298,196	29,819	909,655	87,983	967,819
	保育間伐（高齢級） 架線系 間伐率30%以上 22cm以上28cm未満 ﾌﾟﾛｾｯｻ0.45 チルホール使用	搬出材積	10 m3/ha以上	20 m3/ha未満	15 m3/ha	336	665,288	0.54	0.54	4%	1.75	15.46	6%	0.45	2.85	24.5	0.54	1.62	66%	613,735	51,553	78,812	7,881	673,169	66,528	731,816
		搬出材積	20 m3/ha以上	30 m3/ha未満	25 m3/ha	336	752,659	0.54	0.54	4%	1.75	15.46	6%	0.75	4.75	40.9	0.9	2.7	66%	694,335	58,324	113,122	11,312	763,971	75,265	827,924
		搬出材積	30 m3/ha以上	40 m3/ha未満	35 m3/ha	336	840,014	0.54	0.54	4%	1.75	15.46	6%	1.05	6.65	57.2	1.26	3.78	66%	774,921	65,093	147,418	14,741	854,755	84,001	924,015
		搬出材積	40 m3/ha以上	50 m3/ha未満	45 m3/ha	336	927,369	0.54	0.54	4%	1.75	15.46	6%	1.35	8.55	73.5	1.62	4.86	66%	855,507	71,862	181,714	18,171	945,540	92,736	1,020,105
		搬出材積	50 m3/ha以上	60 m3/ha未満	55 m3/ha	336	1,014,738	0.54	0.54	4%	1.75	15.46	6%	1.65	10.45	89.9	1.98	5.94	66%	936,106	78,632	216,023	21,602	1,036,340	101,473	1,116,211
		搬出材積	60 m3/ha以上	70 m3/ha未満	65 m3/ha	336	1,102,094	0.54	0.54	4%	1.75	15.46	6%	1.95	12.35	106.2	2.34	7.02	66%	1,016,692	85,402	250,319	25,031	1,127,125	110,209	1,212,303
		搬出材積	70 m3/ha以上	80 m3/ha未満	75 m3/ha	336	1,189,464	0.54	0.54	4%	1.75	15.46	6%	2.25	14.25	122.6	2.7	8.1	66%	1,097,292	92,172	284,629	28,462	1,217,926	118,946	1,308,410
		搬出材積	80 m3/ha以上		85 m3/ha	336	1,276,819	0.54	0.54	4%	1.75	15.46	6%	2.55	16.15	138.9	3.06	9.18	66%	1,177,878	98,941	318,925	31,892	1,308,711	127,681	1,404,500
	間伐 架線系 間伐率30%未満 28cm以上 ﾌﾟﾛｾｯｻ0.45	搬出材積	10 m3/ha以上	20 m3/ha未満	15 m3/ha	167	192,831	0.27	0.27	4%	1.05	1.05	6%	0.45	2.85	24.5	0.45	1.34	66%	177,889	14,942	48,943	4,894	197,725	19,283	212,114
		搬出材積	20 m3/ha以上	30 m3/ha未満	25 m3/ha	167	268,464	0.27	0.27	4%	1.05	1.05	6%	0.75	4.75	40.9	0.75	2.23	66%	247,661	20,803	78,947	7,894	276,358	26,846	295,310
		搬出材積	30 m3/ha以上	40 m3/ha未満	35 m3/ha	167	344,084	0.27	0.27	4%	1.05	1.05	6%	1.05	6.65	57.2	1.05	3.12	66%	317,421	26,663	108,939	10,893	354,977	34,408	378,492
		搬出材積	40 m3/ha以上	50 m3/ha未満	45 m3/ha	167	419,704	0.27	0.27	4%	1.05	1.05	6%	1.35	8.55	73.5	1.35	4.01	66%	387,181	32,523	138,931	13,893	433,597	41,970	461,674
		搬出材積	50 m3/ha以上	60 m3/ha未満	55 m3/ha	167	495,337	0.27	0.27	4%	1.05	1.05	6%	1.65	10.45	89.9	1.65	4.9	66%	456,953	38,384	168,935	16,893	512,230	49,533	544,870
		搬出材積	60 m3/ha以上	70 m3/ha未満	65 m3/ha	167	570,956	0.27	0.27	4%	1.05	1.05	6%	1.95	12.35	106.2	1.95	5.79	66%	526,713	44,243	198,927	19,892	590,848	57,095	628,051
		搬出材積	70 m3/ha以上	80 m3/ha未満	75 m3/ha	167	646,590	0.27	0.27	4%	1.05	1.05	6%	2.25	14.25	122.6	2.25	6.68	66%	596,486	50,104	228,932	22,893	669,483	64,659	711,249
		搬出材積	80 m3/ha以上		85 m3/ha	167	722,209	0.27	0.27	4%	1.05	1.05	6%	2.55	16.15	138.9	2.55	7.57	66%	666,245	55,964	258,923	25,892	748,101	72,220	794,429
	保育間伐（高齢級） 架線系 間伐率30%未満 28cm以上 ﾌﾟﾛｾｯｻ0.45 チルホール使用	搬出材積	10 m3/ha以上	20 m3/ha未満	15 m3/ha	167	390,310	0.27	0.27	4%	1.05	7.87	6%	0.45	2.85	24.5	0.45	1.34	66%	360,065	30,245	59,255	5,925	396,235	39,031	429,341
		搬出材積	20 m3/ha以上	30 m3/ha未満	25 m3/ha	167	465,943	0.27	0.27	4%	1.05	7.87	6%	0.75	4.75	40.9	0.75	2.23	66%	429,837	36,106	89,259	8,925	474,868	46,594	512,537
		搬出材積	30 m3/ha以上	40 m3/ha未満	35 m3/ha	167	541,563	0.27	0.27	4%	1.05	7.87	6%	1.05	6.65	57.2	1.05	3.12	66%	499,597	41,966	119,251	11,925	553,488	54,156	595,719
		搬出材積	40 m3/ha以上	50 m3/ha未満	45 m3/ha	167	617,182	0.27	0.27	4%	1.05	7.87	6%	1.35	8.55	73.5	1.35	4.01	66%	569,357	47,825	149,243	14,924	632,106	61,718	678,900
		搬出材積	50 m3/ha以上	60 m3/ha未満	55 m3/ha	167	692,815	0.27	0.27	4%	1.05	7.87	6%	1.65	10.45	89.9	1.65	4.9	66%	639,129	53,686	179,247	17,924	710,739	69,281	762,096
		搬出材積	60 m3/ha以上	70 m3/ha未満	65 m3/ha	167	768,435	0.27	0.27	4%	1.05	7.87	6%	1.95	12.35	106.2	1.95	5.79	66%	708,889	59,546	209,239	20,923	789,358	76,843	845,278
		搬出材積	70 m3/ha以上	80 m3/ha未満	75 m3/ha	167	844,069	0.27	0.27	4%	1.05	7.87	6%	2.25	14.25	122.6	2.25	6.68	66%	778,662	65,407	239,244	23,924	867,993	84,406	928,475
		搬出材積	80 m3/ha以上		85 m3/ha	167	919,688	0.27	0.27	4%	1.05	7.87	6%	2.55	16.15	138.9	2.55	7.57	66%	848,421	71,267	269,235	26,923	946,611	91,968	1,011,656

4-2-1. 間伐及び更新伐事業標準単価表（プロセッサ造材）（国費を充当した事業により購入等した機械を使用する場合）

（円）

区分	種類	種別			算定材積	伐倒本数（本/ha）	標準単価（円）	直接費 選木（伐倒と同時に行う場合は計上しない） 特殊作業員	普通作業員	諸雑費	伐倒 特殊作業員	普通作業員	諸雑費	造材（プロセッサ） 特殊運転手	機械損料(h)	軽油(ℓ)	集材 特殊運転手	普通作業員	諸雑費	直接費合計（円）	共通仮設費(8.4%)(円)	諸雑費計(円)	直営消費税額(円)	税込標準単価（直営）（円）	請負消費税額(円)	税込標準単価（請負）（円）
育成単層林及び育成複層林共通	間伐 架線系 間伐率30%以上 28cm以上 プロセッサ0.45	搬出材積	10 m3/ha以上	20 m3/ha未満	15 m3/ha	233	224,027	0.37	0.37	4%	1.47	1.47	6%	0.45	2.85	24.5	0.45	1.34	66%	206,667	17,360	50,473	5,047	229,074	22,402	246,429
		搬出材積	20 m3/ha以上	30 m3/ha未満	25 m3/ha	233	299,659	0.37	0.37	4%	1.47	1.47	6%	0.75	4.75	40.9	0.75	2.23	66%	276,439	23,220	80,477	8,047	307,706	29,965	329,624
		搬出材積	30 m3/ha以上	40 m3/ha未満	35 m3/ha	233	375,279	0.37	0.37	4%	1.47	1.47	6%	1.05	6.65	57.2	1.05	3.12	66%	346,199	29,080	110,469	11,046	386,325	37,527	412,806
		搬出材積	40 m3/ha以上	50 m3/ha未満	45 m3/ha	233	450,899	0.37	0.37	4%	1.47	1.47	6%	1.35	8.55	73.5	1.35	4.01	66%	415,959	34,940	140,461	14,046	464,945	45,089	495,988
		搬出材積	50 m3/ha以上	60 m3/ha未満	55 m3/ha	233	526,532	0.37	0.37	4%	1.47	1.47	6%	1.65	10.45	89.9	1.65	4.9	66%	485,731	40,801	170,465	17,046	543,578	52,653	579,185
		搬出材積	60 m3/ha以上	70 m3/ha未満	65 m3/ha	233	602,152	0.37	0.37	4%	1.47	1.47	6%	1.95	12.35	106.2	1.95	5.79	66%	555,491	46,661	200,457	20,045	622,197	60,215	662,367
		搬出材積	70 m3/ha以上	80 m3/ha未満	75 m3/ha	233	677,786	0.37	0.37	4%	1.47	1.47	6%	2.25	14.25	122.6	2.25	6.68	66%	625,264	52,522	230,462	23,046	700,832	67,778	745,564
		搬出材積	80 m3/ha以上		85 m3/ha	233	753,404	0.37	0.37	4%	1.47	1.47	6%	2.55	16.15	138.9	2.55	7.57	66%	695,023	58,381	260,453	26,045	779,449	75,340	828,744
	保育間伐（高齢級） 架線系 間伐率30%以上 28cm以上 プロセッサ0.45 チルホール使用	搬出材積	10 m3/ha以上	20 m3/ha未満	15 m3/ha	233	499,107	0.37	0.37	4%	1.47	10.97	6%	0.45	2.85	24.5	0.45	1.34	66%	460,431	38,676	64,837	6,483	505,590	49,910	549,017
		搬出材積	20 m3/ha以上	30 m3/ha未満	25 m3/ha	233	574,740	0.37	0.37	4%	1.47	10.97	6%	0.75	4.75	40.9	0.75	2.23	66%	530,203	44,537	94,841	9,484	584,224	57,474	632,214
		搬出材積	30 m3/ha以上	40 m3/ha未満	35 m3/ha	233	650,359	0.37	0.37	4%	1.47	10.97	6%	1.05	6.65	57.2	1.05	3.12	66%	599,963	50,396	124,833	12,483	662,842	65,035	715,394
		搬出材積	40 m3/ha以上	50 m3/ha未満	45 m3/ha	233	725,979	0.37	0.37	4%	1.47	10.97	6%	1.35	8.55	73.5	1.35	4.01	66%	669,723	56,256	154,825	15,482	741,461	72,597	798,576
		搬出材積	50 m3/ha以上	60 m3/ha未満	55 m3/ha	233	801,612	0.37	0.37	4%	1.47	10.97	6%	1.65	10.45	89.9	1.65	4.9	66%	739,495	62,117	184,829	18,482	820,094	80,161	881,773
		搬出材積	60 m3/ha以上	70 m3/ha未満	65 m3/ha	233	877,232	0.37	0.37	4%	1.47	10.97	6%	1.95	12.35	106.2	1.95	5.79	66%	809,255	67,977	214,821	21,482	898,714	87,723	964,955
		搬出材積	70 m3/ha以上	80 m3/ha未満	75 m3/ha	233	952,866	0.37	0.37	4%	1.47	10.97	6%	2.25	14.25	122.6	2.25	6.68	66%	879,028	73,838	244,826	24,482	977,348	95,286	1,048,152
		搬出材積	80 m3/ha以上		85 m3/ha	233	1,028,485	0.37	0.37	4%	1.47	10.97	6%	2.55	16.15	138.9	2.55	7.57	66%	948,787	79,698	274,817	27,481	1,055,966	102,848	1,131,333
	列状間伐 車輌系 間伐率30%未満 22cm未満 プロセッサ0.45	搬出材積	10 m3/ha以上	20 m3/ha未満	15 m3/ha	338	201,947	0.24	0.24	4%	1.42	1.42	6%	0.45	2.85	24.5	0.51	1.02	66%	186,298	15,649	45,866	4,586	206,533	20,194	222,141
		搬出材積	20 m3/ha以上	30 m3/ha未満	25 m3/ha	338	270,138	0.24	0.24	4%	1.42	1.42	6%	0.75	4.75	40.9	0.85	1.7	66%	249,205	20,933	73,141	7,314	277,452	27,013	297,151
		搬出材積	30 m3/ha以上	40 m3/ha未満	35 m3/ha	338	338,315	0.24	0.24	4%	1.42	1.42	6%	1.05	6.65	57.2	1.19	2.38	66%	312,099	26,216	100,403	10,040	348,355	33,831	372,146
		搬出材積	40 m3/ha以上	50 m3/ha未満	45 m3/ha	338	406,492	0.24	0.24	4%	1.42	1.42	6%	1.35	8.55	73.5	1.53	3.06	66%	374,993	31,499	127,665	12,766	419,258	40,649	447,141
		搬出材積	50 m3/ha以上	60 m3/ha未満	55 m3/ha	338	474,683	0.24	0.24	4%	1.42	1.42	6%	1.65	10.45	89.9	1.87	3.74	66%	437,900	36,783	154,940	15,494	490,177	47,468	522,151
		搬出材積	60 m3/ha以上	70 m3/ha未満	65 m3/ha	338	542,859	0.24	0.24	4%	1.42	1.42	6%	1.95	12.35	106.2	2.21	4.42	66%	500,793	42,066	182,201	18,220	561,079	54,285	597,144
		搬出材積	70 m3/ha以上	80 m3/ha未満	75 m3/ha	338	611,050	0.24	0.24	4%	1.42	1.42	6%	2.25	14.25	122.6	2.55	5.1	66%	563,700	47,350	209,476	20,947	631,997	61,105	672,155
		搬出材積	80 m3/ha以上		85 m3/ha	338	679,227	0.24	0.24	4%	1.42	1.42	6%	2.55	16.15	138.9	2.89	5.78	66%	626,594	52,633	236,738	23,673	702,900	67,922	747,149
	間伐 （初回　7齢級以下） 車輌系 間伐率30%未満 22cm未満 プロセッサ0.45	搬出材積	10 m3/ha以上	20 m3/ha未満	15 m3/ha	338	201,947	0.24	0.24	4%	1.42	1.42	6%	0.45	2.85	24.5	0.51	1.02	66%	186,298	15,649	45,866	4,586	206,533	20,194	222,141
		搬出材積	20 m3/ha以上	30 m3/ha未満	25 m3/ha	338	270,138	0.24	0.24	4%	1.42	1.42	6%	0.75	4.75	40.9	0.85	1.7	66%	249,205	20,933	73,141	7,314	277,452	27,013	297,151
		搬出材積	30 m3/ha以上	40 m3/ha未満	35 m3/ha	338	338,315	0.24	0.24	4%	1.42	1.42	6%	1.05	6.65	57.2	1.19	2.38	66%	312,099	26,216	100,403	10,040	348,355	33,831	372,146
		搬出材積	40 m3/ha以上	50 m3/ha未満	45 m3/ha	338	406,492	0.24	0.24	4%	1.42	1.42	6%	1.35	8.55	73.5	1.53	3.06	66%	374,993	31,499	127,665	12,766	419,258	40,649	447,141
		搬出材積	50 m3/ha以上	60 m3/ha未満	55 m3/ha	338	474,683	0.24	0.24	4%	1.42	1.42	6%	1.65	10.45	89.9	1.87	3.74	66%	437,900	36,783	154,940	15,494	490,177	47,468	522,151
		搬出材積	60 m3/ha以上	70 m3/ha未満	65 m3/ha	338	542,859	0.24	0.24	4%	1.42	1.42	6%	1.95	12.35	106.2	2.21	4.42	66%	500,793	42,066	182,201	18,220	561,079	54,285	597,144
		搬出材積	70 m3/ha以上	80 m3/ha未満	75 m3/ha	338	611,050	0.24	0.24	4%	1.42	1.42	6%	2.25	14.25	122.6	2.55	5.1	66%	563,700	47,350	209,476	20,947	631,997	61,105	672,155
		搬出材積	80 m3/ha以上		85 m3/ha	338	679,227	0.24	0.24	4%	1.42	1.42	6%	2.55	16.15	138.9	2.89	5.78	66%	626,594	52,633	236,738	23,673	702,900	67,922	747,149
	列状保育間伐（高齢級） 車輌系 間伐率30%未満 22cm未満 プロセッサ0.45 チルホール使用	搬出材積	10 m3/ha以上	20 m3/ha未満	15 m3/ha	338	601,247	0.24	0.24	4%	1.42	15.21	6%	0.45	2.85	24.5	0.51	1.02	66%	554,656	46,591	66,716	6,671	607,918	60,124	661,371
		搬出材積	20 m3/ha以上	30 m3/ha未満	25 m3/ha	338	669,438	0.24	0.24	4%	1.42	15.21	6%	0.75	4.75	40.9	0.85	1.7	66%	617,563	51,875	93,991	9,399	678,837	66,943	736,381
		搬出材積	30 m3/ha以上	40 m3/ha未満	35 m3/ha	338	737,615	0.24	0.24	4%	1.42	15.21	6%	1.05	6.65	57.2	1.19	2.38	66%	680,457	57,158	121,253	12,125	749,740	73,761	811,376
		搬出材積	40 m3/ha以上	50 m3/ha未満	45 m3/ha	338	805,792	0.24	0.24	4%	1.42	15.21	6%	1.35	8.55	73.5	1.53	3.06	66%	743,351	62,441	148,515	14,851	820,643	80,579	886,371
		搬出材積	50 m3/ha以上	60 m3/ha未満	55 m3/ha	338	873,983	0.24	0.24	4%	1.42	15.21	6%	1.65	10.45	89.9	1.87	3.74	66%	806,258	67,725	175,790	17,579	891,562	87,398	961,381
		搬出材積	60 m3/ha以上	70 m3/ha未満	65 m3/ha	338	942,159	0.24	0.24	4%	1.42	15.21	6%	1.95	12.35	106.2	2.21	4.42	66%	869,151	73,008	203,051	20,305	962,464	94,215	1,036,374
		搬出材積	70 m3/ha以上	80 m3/ha未満	75 m3/ha	338	1,010,350	0.24	0.24	4%	1.42	15.21	6%	2.25	14.25	122.6	2.55	5.1	66%	932,058	78,292	230,326	23,032	1,033,382	101,035	1,111,385
		搬出材積	80 m3/ha以上		85 m3/ha	338	1,078,527	0.24	0.24	4%	1.42	15.21	6%	2.55	16.15	138.9	2.89	5.78	66%	994,952	83,575	257,588	25,758	1,104,285	107,852	1,186,379

4-2-1. 間伐及び更新伐事業標準単価表（プロセッサ造材）（国費を充当した事業により購入等した機械を使用する場合）

（円）

区分	種類	種別			算定材積	伐倒本数（本/ha）	標準単価（円）	直接費 選木（伐倒と同時に行う場合は計上しない） 特殊作業員	普通作業員	諸雑費	伐倒 特殊作業員	普通作業員	諸雑費	造材（プロセッサ） 特殊運転手	機械損料(h)	軽油(ℓ)	集材 特殊運転手	普通作業員	諸雑費	直接費合計（円）	共通仮設費(8.4%)(円)	諸雑費計(円)	直営消費税額(円)	税込標準単価（直営）（円）	請負消費税額(円)	税込標準単価（請負）（円）
育成単層林及び育成複層林共通	列状間伐 車輌系 間伐率30%以上 22cm未満 プロセッサ0.45	搬出材積	10 m3/ha以上	20 m3/ha未満	15 m3/ha	474	241,582	0.33	0.33	4%	1.99	1.99	6%	0.45	2.85	24.5	0.51	1.02	66%	222,862	18,720	47,846	4,784	246,366	24,158	265,740
		搬出材積	20 m3/ha以上	30 m3/ha未満	25 m3/ha	474	309,773	0.33	0.33	4%	1.99	1.99	6%	0.75	4.75	40.9	0.85	1.7	66%	285,769	24,004	75,121	7,512	317,285	30,977	340,750
		搬出材積	30 m3/ha以上	40 m3/ha未満	35 m3/ha	474	377,950	0.33	0.33	4%	1.99	1.99	6%	1.05	6.65	57.2	1.19	2.38	66%	348,663	29,287	102,383	10,238	388,188	37,795	415,745
		搬出材積	40 m3/ha以上	50 m3/ha未満	45 m3/ha	474	446,127	0.33	0.33	4%	1.99	1.99	6%	1.35	8.55	73.5	1.53	3.06	66%	411,557	34,570	129,645	12,964	459,091	44,612	490,739
		搬出材積	50 m3/ha以上	60 m3/ha未満	55 m3/ha	474	514,318	0.33	0.33	4%	1.99	1.99	6%	1.65	10.45	89.9	1.87	3.74	66%	474,464	39,854	156,920	15,692	530,010	51,431	565,749
		搬出材積	60 m3/ha以上	70 m3/ha未満	65 m3/ha	474	582,494	0.33	0.33	4%	1.99	1.99	6%	1.95	12.35	106.2	2.21	4.42	66%	537,357	45,137	184,181	18,418	600,912	58,249	640,743
		搬出材積	70 m3/ha以上	80 m3/ha未満	75 m3/ha	474	650,686	0.33	0.33	4%	1.99	1.99	6%	2.25	14.25	122.6	2.55	5.1	66%	600,264	50,422	211,456	21,145	671,831	65,068	715,754
		搬出材積	80 m3/ha以上		85 m3/ha	474	718,863	0.33	0.33	4%	1.99	1.99	6%	2.55	16.15	138.9	2.89	5.78	66%	663,158	55,705	238,718	23,871	742,734	71,886	790,749
	間伐 （初回　7齢級以下） 車輌系 間伐率30%以上 22cm未満 プロセッサ0.45	搬出材積	10 m3/ha以上	20 m3/ha未満	15 m3/ha	474	241,582	0.33	0.33	4%	1.99	1.99	6%	0.45	2.85	24.5	0.51	1.02	66%	222,862	18,720	47,846	4,784	246,366	24,158	265,740
		搬出材積	20 m3/ha以上	30 m3/ha未満	25 m3/ha	474	309,773	0.33	0.33	4%	1.99	1.99	6%	0.75	4.75	40.9	0.85	1.7	66%	285,769	24,004	75,121	7,512	317,285	30,977	340,750
		搬出材積	30 m3/ha以上	40 m3/ha未満	35 m3/ha	474	377,950	0.33	0.33	4%	1.99	1.99	6%	1.05	6.65	57.2	1.19	2.38	66%	348,663	29,287	102,383	10,238	388,188	37,795	415,745
		搬出材積	40 m3/ha以上	50 m3/ha未満	45 m3/ha	474	446,127	0.33	0.33	4%	1.99	1.99	6%	1.35	8.55	73.5	1.53	3.06	66%	411,557	34,570	129,645	12,964	459,091	44,612	490,739
		搬出材積	50 m3/ha以上	60 m3/ha未満	55 m3/ha	474	514,318	0.33	0.33	4%	1.99	1.99	6%	1.65	10.45	89.9	1.87	3.74	66%	474,464	39,854	156,920	15,692	530,010	51,431	565,749
		搬出材積	60 m3/ha以上	70 m3/ha未満	65 m3/ha	474	582,494	0.33	0.33	4%	1.99	1.99	6%	1.95	12.35	106.2	2.21	4.42	66%	537,357	45,137	184,181	18,418	600,912	58,249	640,743
		搬出材積	70 m3/ha以上	80 m3/ha未満	75 m3/ha	474	650,686	0.33	0.33	4%	1.99	1.99	6%	2.25	14.25	122.6	2.55	5.1	66%	600,264	50,422	211,456	21,145	671,831	65,068	715,754
		搬出材積	80 m3/ha以上		85 m3/ha	474	718,863	0.33	0.33	4%	1.99	1.99	6%	2.55	16.15	138.9	2.89	5.78	66%	663,158	55,705	238,718	23,871	742,734	71,886	790,749
	列状保育間伐（高齢級） 車輌系 間伐率30%以上 22cm未満 プロセッサ0.45 チルホール使用	搬出材積	10 m3/ha以上	20 m3/ha未満	15 m3/ha	474	801,587	0.33	0.33	4%	1.99	21.33	6%	0.45	2.85	24.5	0.51	1.02	66%	739,472	62,115	77,088	7,708	809,295	80,158	881,745
		搬出材積	20 m3/ha以上	30 m3/ha未満	25 m3/ha	474	869,778	0.33	0.33	4%	1.99	21.33	6%	0.75	4.75	40.9	0.85	1.7	66%	802,379	67,399	104,363	10,436	880,214	86,977	956,755
		搬出材積	30 m3/ha以上	40 m3/ha未満	35 m3/ha	474	937,955	0.33	0.33	4%	1.99	21.33	6%	1.05	6.65	57.2	1.19	2.38	66%	865,273	72,682	131,625	13,162	951,117	93,795	1,031,750
		搬出材積	40 m3/ha以上	50 m3/ha未満	45 m3/ha	474	1,006,133	0.33	0.33	4%	1.99	21.33	6%	1.35	8.55	73.5	1.53	3.06	66%	928,167	77,966	158,887	15,888	1,022,021	100,613	1,106,746
		搬出材積	50 m3/ha以上	60 m3/ha未満	55 m3/ha	474	1,074,324	0.33	0.33	4%	1.99	21.33	6%	1.65	10.45	89.9	1.87	3.74	66%	991,074	83,250	186,162	18,616	1,092,940	107,432	1,181,756
		搬出材積	60 m3/ha以上	70 m3/ha未満	65 m3/ha	474	1,142,500	0.33	0.33	4%	1.99	21.33	6%	1.95	12.35	106.2	2.21	4.42	66%	1,053,967	88,533	213,423	21,342	1,163,842	114,250	1,256,750
		搬出材積	70 m3/ha以上	80 m3/ha未満	75 m3/ha	474	1,210,691	0.33	0.33	4%	1.99	21.33	6%	2.25	14.25	122.6	2.55	5.1	66%	1,116,874	93,817	240,698	24,069	1,234,760	121,069	1,331,760
		搬出材積	80 m3/ha以上		85 m3/ha	474	1,278,868	0.33	0.33	4%	1.99	21.33	6%	2.55	16.15	138.9	2.89	5.78	66%	1,179,768	99,100	267,960	26,796	1,305,664	127,886	1,406,754
	列状間伐 車輌系 間伐率30%未満 22cm以上28cm未満 プロセッサ0.45	搬出材積	10 m3/ha以上	20 m3/ha未満	15 m3/ha	240	179,015	0.17	0.17	4%	1.25	1.25	6%	0.45	2.85	24.5	0.45	0.9	66%	165,143	13,872	42,045	4,204	183,219	17,901	196,916
		搬出材積	20 m3/ha以上	30 m3/ha未満	25 m3/ha	240	241,497	0.17	0.17	4%	1.25	1.25	6%	0.75	4.75	40.9	0.75	1.5	66%	222,784	18,713	67,226	6,722	248,219	24,149	265,646
		搬出材積	30 m3/ha以上	40 m3/ha未満	35 m3/ha	240	303,966	0.17	0.17	4%	1.25	1.25	6%	1.05	6.65	57.2	1.05	2.1	66%	280,412	23,554	92,394	9,239	313,205	30,396	334,362
		搬出材積	40 m3/ha以上	50 m3/ha未満	45 m3/ha	240	366,436	0.17	0.17	4%	1.25	1.25	6%	1.35	8.55	73.5	1.35	2.7	66%	338,041	28,395	117,563	11,756	378,192	36,643	403,079
		搬出材積	50 m3/ha以上	60 m3/ha未満	55 m3/ha	240	428,919	0.17	0.17	4%	1.25	1.25	6%	1.65	10.45	89.9	1.65	3.3	66%	395,682	33,237	142,744	14,274	443,193	42,891	471,810
		搬出材積	60 m3/ha以上	70 m3/ha未満	65 m3/ha	240	491,389	0.17	0.17	4%	1.25	1.25	6%	1.95	12.35	106.2	1.95	3.9	66%	453,311	38,078	167,913	16,791	508,180	49,138	540,527
		搬出材積	70 m3/ha以上	80 m3/ha未満	75 m3/ha	240	553,871	0.17	0.17	4%	1.25	1.25	6%	2.25	14.25	122.6	2.25	4.5	66%	510,952	42,919	193,094	19,309	573,180	55,387	609,258
		搬出材積	80 m3/ha以上		85 m3/ha	240	616,340	0.17	0.17	4%	1.25	1.25	6%	2.55	16.15	138.9	2.55	5.1	66%	568,580	47,760	218,262	21,826	638,166	61,634	677,974
	間伐 （初回　7齢級以下） 車輌系 間伐率30%未満 22cm以上28cm未満 プロセッサ0.45	搬出材積	10 m3/ha以上	20 m3/ha未満	15 m3/ha	240	179,015	0.17	0.17	4%	1.25	1.25	6%	0.45	2.85	24.5	0.45	0.9	66%	165,143	13,872	42,045	4,204	183,219	17,901	196,916
		搬出材積	20 m3/ha以上	30 m3/ha未満	25 m3/ha	240	241,497	0.17	0.17	4%	1.25	1.25	6%	0.75	4.75	40.9	0.75	1.5	66%	222,784	18,713	67,226	6,722	248,219	24,149	265,646
		搬出材積	30 m3/ha以上	40 m3/ha未満	35 m3/ha	240	303,966	0.17	0.17	4%	1.25	1.25	6%	1.05	6.65	57.2	1.05	2.1	66%	280,412	23,554	92,394	9,239	313,205	30,396	334,362
		搬出材積	40 m3/ha以上	50 m3/ha未満	45 m3/ha	240	366,436	0.17	0.17	4%	1.25	1.25	6%	1.35	8.55	73.5	1.35	2.7	66%	338,041	28,395	117,563	11,756	378,192	36,643	403,079
		搬出材積	50 m3/ha以上	60 m3/ha未満	55 m3/ha	240	428,919	0.17	0.17	4%	1.25	1.25	6%	1.65	10.45	89.9	1.65	3.3	66%	395,682	33,237	142,744	14,274	443,193	42,891	471,810
		搬出材積	60 m3/ha以上	70 m3/ha未満	65 m3/ha	240	491,389	0.17	0.17	4%	1.25	1.25	6%	1.95	12.35	106.2	1.95	3.9	66%	453,311	38,078	167,913	16,791	508,180	49,138	540,527
		搬出材積	70 m3/ha以上	80 m3/ha未満	75 m3/ha	240	553,871	0.17	0.17	4%	1.25	1.25	6%	2.25	14.25	122.6	2.25	4.5	66%	510,952	42,919	193,094	19,309	573,180	55,387	609,258
		搬出材積	80 m3/ha以上		85 m3/ha	240	616,340	0.17	0.17	4%	1.25	1.25	6%	2.55	16.15	138.9	2.55	5.1	66%	568,580	47,760	218,262	21,826	638,166	61,634	677,974
	列状保育間伐（高齢級） 車輌系 間伐率30%未満 22cm以上28cm未満 プロセッサ0.45 チルホール使用	搬出材積	10 m3/ha以上	20 m3/ha未満	15 m3/ha	240	462,491	0.17	0.17	4%	1.25	11.04	6%	0.45	2.85	24.5	0.45	0.9	66%	426,653	35,838	56,847	5,684	468,175	46,249	508,740
		搬出材積	20 m3/ha以上	30 m3/ha未満	25 m3/ha	240	524,974	0.17	0.17	4%	1.25	11.04	6%	0.75	4.75	40.9	0.75	1.5	66%	484,294	40,680	82,028	8,202	533,176	52,497	577,471
		搬出材積	30 m3/ha以上	40 m3/ha未満	35 m3/ha	240	587,443	0.17	0.17	4%	1.25	11.04	6%	1.05	6.65	57.2	1.05	2.1	66%	541,922	45,521	107,196	10,719	598,162	58,744	646,187
		搬出材積	40 m3/ha以上	50 m3/ha未満	45 m3/ha	240	649,913	0.17	0.17	4%	1.25	11.04	6%	1.35	8.55	73.5	1.35	2.7	66%	599,551	50,362	132,365	13,236	663,149	64,991	714,904
		搬出材積	50 m3/ha以上	60 m3/ha未満	55 m3/ha	240	712,396	0.17	0.17	4%	1.25	11.04	6%	1.65	10.45	89.9	1.65	3.3	66%	657,192	55,204	157,546	15,754	728,150	71,239	783,635
		搬出材積	60 m3/ha以上	70 m3/ha未満	65 m3/ha	240	774,865	0.17	0.17	4%	1.25	11.04	6%	1.95	12.35	106.2	1.95	3.9	66%	714,821	60,044	182,715	18,271	793,136	77,486	852,351
		搬出材積	70 m3/ha以上	80 m3/ha未満	75 m3/ha	240	837,348	0.17	0.17	4%	1.25	11.04	6%	2.25	14.25	122.6	2.25	4.5	66%	772,462	64,886	207,896	20,789	858,137	83,734	921,082
		搬出材積	80 m3/ha以上		85 m3/ha	240	899,817	0.17	0.17	4%	1.25	11.04	6%	2.55	16.15	138.9	2.55	5.1	66%	830,090	69,727	233,064	23,306	923,123	89,981	989,798

4-2-1. 間伐及び更新伐事業標準単価表（プロセッサ造材）（国費を充当した事業により購入等した機械を使用する場合）

（円）

区分	種類	種別			算定材積	伐倒本数（本/ha）	標準単価（円）	直接費 選木（伐倒と同時に行う場合は計上しない） 特殊作業員	普通作業員	諸雑費	伐倒 特殊作業員	普通作業員	諸雑費	造材（プロセッサ） 特殊運転手	機械損料(h)	軽油(ℓ)	集材 特殊運転手	普通作業員	諸雑費	直接費合計（円）	共通仮設費(8.4%)(円)	諸雑費計(円)	直営消費税額(円)	税込標準単価（直営）（円）	請負消費税額(円)	税込標準単価（請負）（円）
育成単層林及び育成複層林共通	列状間伐 車輌系 間伐率30%以上 22cm以上28cm未満 プロセッサ0.45	搬出材積	10 m3/ha以上	20 m3/ha未満	15 m3/ha	336	213,255	0.24	0.24	4%	1.75	1.75	6%	0.45	2.85	24.5	0.45	0.9	66%	196,730	16,525	43,764	4,376	217,631	21,325	234,580
		搬出材積	20 m3/ha以上	30 m3/ha未満	25 m3/ha	336	275,738	0.24	0.24	4%	1.75	1.75	6%	0.75	4.75	40.9	0.75	1.5	66%	254,371	21,367	68,945	6,894	282,632	27,573	303,311
		搬出材積	30 m3/ha以上	40 m3/ha未満	35 m3/ha	336	338,206	0.24	0.24	4%	1.75	1.75	6%	1.05	6.65	57.2	1.05	2.1	66%	311,999	26,207	94,113	9,411	347,617	33,820	372,026
		搬出材積	40 m3/ha以上	50 m3/ha未満	45 m3/ha	336	400,676	0.24	0.24	4%	1.75	1.75	6%	1.35	8.55	73.5	1.35	2.7	66%	369,628	31,048	119,282	11,928	412,604	40,067	440,743
		搬出材積	50 m3/ha以上	60 m3/ha未満	55 m3/ha	336	463,159	0.24	0.24	4%	1.75	1.75	6%	1.65	10.45	89.9	1.65	3.3	66%	427,269	35,890	144,463	14,446	477,605	46,315	509,474
		搬出材積	60 m3/ha以上	70 m3/ha未満	65 m3/ha	336	525,629	0.24	0.24	4%	1.75	1.75	6%	1.95	12.35	106.2	1.95	3.9	66%	484,898	40,731	169,632	16,963	542,592	52,562	578,191
		搬出材積	70 m3/ha以上	80 m3/ha未満	75 m3/ha	336	588,112	0.24	0.24	4%	1.75	1.75	6%	2.25	14.25	122.6	2.25	4.5	66%	542,539	45,573	194,813	19,481	607,593	58,811	646,923
		搬出材積	80 m3/ha以上		85 m3/ha	336	650,581	0.24	0.24	4%	1.75	1.75	6%	2.55	16.15	138.9	2.55	5.1	66%	600,167	50,414	219,981	21,998	672,579	65,058	715,639
	間伐（初回　7齢級以下） 車輌系 間伐率30%以上 22cm以上28cm未満 プロセッサ0.45	搬出材積	10 m3/ha以上	20 m3/ha未満	15 m3/ha	336	213,255	0.24	0.24	4%	1.75	1.75	6%	0.45	2.85	24.5	0.45	0.9	66%	196,730	16,525	43,764	4,376	217,631	21,325	234,580
		搬出材積	20 m3/ha以上	30 m3/ha未満	25 m3/ha	336	275,738	0.24	0.24	4%	1.75	1.75	6%	0.75	4.75	40.9	0.75	1.5	66%	254,371	21,367	68,945	6,894	282,632	27,573	303,311
		搬出材積	30 m3/ha以上	40 m3/ha未満	35 m3/ha	336	338,206	0.24	0.24	4%	1.75	1.75	6%	1.05	6.65	57.2	1.05	2.1	66%	311,999	26,207	94,113	9,411	347,617	33,820	372,026
		搬出材積	40 m3/ha以上	50 m3/ha未満	45 m3/ha	336	400,676	0.24	0.24	4%	1.75	1.75	6%	1.35	8.55	73.5	1.35	2.7	66%	369,628	31,048	119,282	11,928	412,604	40,067	440,743
		搬出材積	50 m3/ha以上	60 m3/ha未満	55 m3/ha	336	463,159	0.24	0.24	4%	1.75	1.75	6%	1.65	10.45	89.9	1.65	3.3	66%	427,269	35,890	144,463	14,446	477,605	46,315	509,474
		搬出材積	60 m3/ha以上	70 m3/ha未満	65 m3/ha	336	525,629	0.24	0.24	4%	1.75	1.75	6%	1.95	12.35	106.2	1.95	3.9	66%	484,898	40,731	169,632	16,963	542,592	52,562	578,191
		搬出材積	70 m3/ha以上	80 m3/ha未満	75 m3/ha	336	588,112	0.24	0.24	4%	1.75	1.75	6%	2.25	14.25	122.6	2.25	4.5	66%	542,539	45,573	194,813	19,481	607,593	58,811	646,923
		搬出材積	80 m3/ha以上		85 m3/ha	336	650,581	0.24	0.24	4%	1.75	1.75	6%	2.55	16.15	138.9	2.55	5.1	66%	600,167	50,414	219,981	21,998	672,579	65,058	715,639
	列状保育間伐（高齢級） 車輌系 間伐率30%以上 22cm以上28cm未満 プロセッサ0.45 チルホール使用	搬出材積	10 m3/ha以上	20 m3/ha未満	15 m3/ha	336	610,238	0.24	0.24	4%	1.75	15.46	6%	0.45	2.85	24.5	0.45	0.9	66%	562,951	47,287	64,493	6,449	616,687	61,023	671,261
		搬出材積	20 m3/ha以上	30 m3/ha未満	25 m3/ha	336	672,721	0.24	0.24	4%	1.75	15.46	6%	0.75	4.75	40.9	0.75	1.5	66%	620,592	52,129	89,674	8,967	681,688	67,272	739,993
		搬出材積	30 m3/ha以上	40 m3/ha未満	35 m3/ha	336	735,190	0.24	0.24	4%	1.75	15.46	6%	1.05	6.65	57.2	1.05	2.1	66%	678,220	56,970	114,842	11,484	746,674	73,519	808,709
		搬出材積	40 m3/ha以上	50 m3/ha未満	45 m3/ha	336	797,660	0.24	0.24	4%	1.75	15.46	6%	1.35	8.55	73.5	1.35	2.7	66%	735,849	61,811	140,011	14,001	811,661	79,766	877,426
		搬出材積	50 m3/ha以上	60 m3/ha未満	55 m3/ha	336	860,143	0.24	0.24	4%	1.75	15.46	6%	1.65	10.45	89.9	1.65	3.3	66%	793,490	66,653	165,192	16,519	876,662	86,014	946,157
		搬出材積	60 m3/ha以上	70 m3/ha未満	65 m3/ha	336	922,612	0.24	0.24	4%	1.75	15.46	6%	1.95	12.35	106.2	1.95	3.9	66%	851,119	71,493	190,361	19,036	941,648	92,261	1,014,873
		搬出材積	70 m3/ha以上	80 m3/ha未満	75 m3/ha	336	985,095	0.24	0.24	4%	1.75	15.46	6%	2.25	14.25	122.6	2.25	4.5	66%	908,760	76,335	215,542	21,554	1,006,649	98,509	1,083,604
		搬出材積	80 m3/ha以上		85 m3/ha	336	1,047,564	0.24	0.24	4%	1.75	15.46	6%	2.55	16.15	138.9	2.55	5.1	66%	966,388	81,176	240,710	24,071	1,071,635	104,756	1,152,320
	列状間伐 車輌系 間伐率30%未満 28cm以上 プロセッサ0.45	搬出材積	10 m3/ha以上	20 m3/ha未満	15 m3/ha	167	155,456	0.12	0.12	4%	1.05	1.05	6%	0.45	2.85	24.5	0.39	0.78	66%	143,410	12,046	38,170	3,817	159,273	15,545	171,001
		搬出材積	20 m3/ha以上	30 m3/ha未満	25 m3/ha	167	212,232	0.12	0.12	4%	1.05	1.05	6%	0.75	4.75	40.9	0.65	1.3	66%	195,786	16,446	61,258	6,125	218,357	21,223	233,455
		搬出材積	30 m3/ha以上	40 m3/ha未満	35 m3/ha	167	268,993	0.12	0.12	4%	1.05	1.05	6%	1.05	6.65	57.2	0.91	1.82	66%	248,149	20,844	84,333	8,433	277,426	26,899	295,892
		搬出材積	40 m3/ha以上	50 m3/ha未満	45 m3/ha	167	325,755	0.12	0.12	4%	1.05	1.05	6%	1.35	8.55	73.5	1.17	2.34	66%	300,512	25,243	107,408	10,740	336,495	32,575	358,330
		搬出材積	50 m3/ha以上	60 m3/ha未満	55 m3/ha	167	382,530	0.12	0.12	4%	1.05	1.05	6%	1.65	10.45	89.9	1.43	2.86	66%	352,888	29,642	130,496	13,049	395,579	38,253	420,783
		搬出材積	60 m3/ha以上	70 m3/ha未満	65 m3/ha	167	439,292	0.12	0.12	4%	1.05	1.05	6%	1.95	12.35	106.2	1.69	3.38	66%	405,251	34,041	153,571	15,357	454,649	43,929	483,221
		搬出材積	70 m3/ha以上	80 m3/ha未満	75 m3/ha	167	496,067	0.12	0.12	4%	1.05	1.05	6%	2.25	14.25	122.6	1.95	3.9	66%	457,627	38,440	176,659	17,665	513,732	49,606	545,673
		搬出材積	80 m3/ha以上		85 m3/ha	167	552,828	0.12	0.12	4%	1.05	1.05	6%	2.55	16.15	138.9	2.21	4.42	66%	509,989	42,839	199,733	19,973	572,801	55,282	608,110
	間伐（初回　7齢級以下） 車輌系 間伐率30%未満 28cm以上 プロセッサ0.45	搬出材積	10 m3/ha以上	20 m3/ha未満	15 m3/ha	167	155,456	0.12	0.12	4%	1.05	1.05	6%	0.45	2.85	24.5	0.39	0.78	66%	143,410	12,046	38,170	3,817	159,273	15,545	171,001
		搬出材積	20 m3/ha以上	30 m3/ha未満	25 m3/ha	167	212,232	0.12	0.12	4%	1.05	1.05	6%	0.75	4.75	40.9	0.65	1.3	66%	195,786	16,446	61,258	6,125	218,357	21,223	233,455
		搬出材積	30 m3/ha以上	40 m3/ha未満	35 m3/ha	167	268,993	0.12	0.12	4%	1.05	1.05	6%	1.05	6.65	57.2	0.91	1.82	66%	248,149	20,844	84,333	8,433	277,426	26,899	295,892
		搬出材積	40 m3/ha以上	50 m3/ha未満	45 m3/ha	167	325,755	0.12	0.12	4%	1.05	1.05	6%	1.35	8.55	73.5	1.17	2.34	66%	300,512	25,243	107,408	10,740	336,495	32,575	358,330
		搬出材積	50 m3/ha以上	60 m3/ha未満	55 m3/ha	167	382,530	0.12	0.12	4%	1.05	1.05	6%	1.65	10.45	89.9	1.43	2.86	66%	352,888	29,642	130,496	13,049	395,579	38,253	420,783
		搬出材積	60 m3/ha以上	70 m3/ha未満	65 m3/ha	167	439,292	0.12	0.12	4%	1.05	1.05	6%	1.95	12.35	106.2	1.69	3.38	66%	405,251	34,041	153,571	15,357	454,649	43,929	483,221
		搬出材積	70 m3/ha以上	80 m3/ha未満	75 m3/ha	167	496,067	0.12	0.12	4%	1.05	1.05	6%	2.25	14.25	122.6	1.95	3.9	66%	457,627	38,440	176,659	17,665	513,732	49,606	545,673
		搬出材積	80 m3/ha以上		85 m3/ha	167	552,828	0.12	0.12	4%	1.05	1.05	6%	2.55	16.15	138.9	2.21	4.42	66%	509,989	42,839	199,733	19,973	572,801	55,282	608,110
	列状保育間伐（高齢級） 車輌系 間伐率30%未満 28cm以上 プロセッサ0.45 チルホール使用	搬出材積	10 m3/ha以上	20 m3/ha未満	15 m3/ha	167	352,935	0.12	0.12	4%	1.05	7.87	6%	0.45	2.85	24.5	0.39	0.78	66%	325,586	27,349	48,482	4,848	357,783	35,293	388,228
		搬出材積	20 m3/ha以上	30 m3/ha未満	25 m3/ha	167	409,710	0.12	0.12	4%	1.05	7.87	6%	0.75	4.75	40.9	0.65	1.3	66%	377,962	31,748	71,570	7,157	416,867	40,971	450,681
		搬出材積	30 m3/ha以上	40 m3/ha未満	35 m3/ha	167	466,472	0.12	0.12	4%	1.05	7.87	6%	1.05	6.65	57.2	0.91	1.82	66%	430,325	36,147	94,645	9,464	475,936	46,647	513,119
		搬出材積	40 m3/ha以上	50 m3/ha未満	45 m3/ha	167	523,233	0.12	0.12	4%	1.05	7.87	6%	1.35	8.55	73.5	1.17	2.34	66%	482,688	40,545	117,720	11,772	535,005	52,323	575,556
		搬出材積	50 m3/ha以上	60 m3/ha未満	55 m3/ha	167	580,009	0.12	0.12	4%	1.05	7.87	6%	1.65	10.45	89.9	1.43	2.86	66%	535,064	44,945	140,808	14,080	594,089	58,000	638,009
		搬出材積	60 m3/ha以上	70 m3/ha未満	65 m3/ha	167	636,770	0.12	0.12	4%	1.05	7.87	6%	1.95	12.35	106.2	1.69	3.38	66%	587,427	49,343	163,883	16,388	653,158	63,677	700,447
		搬出材積	70 m3/ha以上	80 m3/ha未満	75 m3/ha	167	693,546	0.12	0.12	4%	1.05	7.87	6%	2.25	14.25	122.6	1.95	3.9	66%	639,803	53,743	186,971	18,697	712,243	69,354	762,900
		搬出材積	80 m3/ha以上		85 m3/ha	167	750,306	0.12	0.12	4%	1.05	7.87	6%	2.55	16.15	138.9	2.21	4.42	66%	692,165	58,141	210,045	21,004	771,310	75,030	825,336

4-2-1. 間伐及び更新伐事業標準単価表（プロセッサ造材）（国費を充当した事業により購入等した機械を使用する場合）

（円）

区分	種類	種別			算定材積	伐倒本数（本/ha）	標準単価（円）	直接費 選木（伐倒と同時に行う場合は計上しない） 特殊作業員	普通作業員	諸雑費	伐倒 特殊作業員	普通作業員	諸雑費	造材（プロセッサ） 特殊運転手	機械損料(h)	軽油(ℓ)	集材 特殊運転手	普通作業員	諸雑費	直接費合計（円）	共通仮設費(8.4%)(円)	諸雑費計(円)	直営消費税額(円)	税込標準単価（直営）（円）	請負消費税額(円)	税込標準単価（請負）（円）
育成単層林及び育成複層林共通	列状間伐 車輌系 間伐率30%以上 28cm以上 ﾌﾟﾛｾｯｻ0.45	搬出材積	10 m3/ha以上	20 m3/ha未満	15 m3/ha	233	183,107	0.16	0.16	4%	1.47	1.47	6%	0.45	2.85	24.5	0.39	0.78	66%	168,918	14,189	39,574	3,957	187,064	18,310	201,417
		搬出材積	20 m3/ha以上	30 m3/ha未満	25 m3/ha	233	239,882	0.16	0.16	4%	1.47	1.47	6%	0.75	4.75	40.9	0.65	1.3	66%	221,294	18,588	62,662	6,266	246,148	23,988	263,870
		搬出材積	30 m3/ha以上	40 m3/ha未満	35 m3/ha	233	296,644	0.16	0.16	4%	1.47	1.47	6%	1.05	6.65	57.2	0.91	1.82	66%	273,657	22,987	85,737	8,573	305,217	29,664	326,308
		搬出材積	40 m3/ha以上	50 m3/ha未満	45 m3/ha	233	353,405	0.16	0.16	4%	1.47	1.47	6%	1.35	8.55	73.5	1.17	2.34	66%	326,020	27,385	108,812	10,881	364,286	35,340	388,745
		搬出材積	50 m3/ha以上	60 m3/ha未満	55 m3/ha	233	410,181	0.16	0.16	4%	1.47	1.47	6%	1.65	10.45	89.9	1.43	2.86	66%	378,396	31,785	131,900	13,190	423,371	41,018	451,199
		搬出材積	60 m3/ha以上	70 m3/ha未満	65 m3/ha	233	466,942	0.16	0.16	4%	1.47	1.47	6%	1.95	12.35	106.2	1.69	3.38	66%	430,759	36,183	154,975	15,497	482,439	46,694	513,636
		搬出材積	70 m3/ha以上	80 m3/ha未満	75 m3/ha	233	523,718	0.16	0.16	4%	1.47	1.47	6%	2.25	14.25	122.6	1.95	3.9	66%	483,135	40,583	178,063	17,806	541,524	52,371	576,089
		搬出材積	80 m3/ha以上		85 m3/ha	233	580,478	0.16	0.16	4%	1.47	1.47	6%	2.55	16.15	138.9	2.21	4.42	66%	535,497	44,981	201,137	20,113	600,591	58,047	638,525
	間伐 （初回　7齢級以下） 車輌系 間伐率30%以上 28cm以上 ﾌﾟﾛｾｯｻ0.45	搬出材積	10 m3/ha以上	20 m3/ha未満	15 m3/ha	233	183,107	0.16	0.16	4%	1.47	1.47	6%	0.45	2.85	24.5	0.39	0.78	66%	168,918	14,189	39,574	3,957	187,064	18,310	201,417
		搬出材積	20 m3/ha以上	30 m3/ha未満	25 m3/ha	233	239,882	0.16	0.16	4%	1.47	1.47	6%	0.75	4.75	40.9	0.65	1.3	66%	221,294	18,588	62,662	6,266	246,148	23,988	263,870
		搬出材積	30 m3/ha以上	40 m3/ha未満	35 m3/ha	233	296,644	0.16	0.16	4%	1.47	1.47	6%	1.05	6.65	57.2	0.91	1.82	66%	273,657	22,987	85,737	8,573	305,217	29,664	326,308
		搬出材積	40 m3/ha以上	50 m3/ha未満	45 m3/ha	233	353,405	0.16	0.16	4%	1.47	1.47	6%	1.35	8.55	73.5	1.17	2.34	66%	326,020	27,385	108,812	10,881	364,286	35,340	388,745
		搬出材積	50 m3/ha以上	60 m3/ha未満	55 m3/ha	233	410,181	0.16	0.16	4%	1.47	1.47	6%	1.65	10.45	89.9	1.43	2.86	66%	378,396	31,785	131,900	13,190	423,371	41,018	451,199
		搬出材積	60 m3/ha以上	70 m3/ha未満	65 m3/ha	233	466,942	0.16	0.16	4%	1.47	1.47	6%	1.95	12.35	106.2	1.69	3.38	66%	430,759	36,183	154,975	15,497	482,439	46,694	513,636
		搬出材積	70 m3/ha以上	80 m3/ha未満	75 m3/ha	233	523,718	0.16	0.16	4%	1.47	1.47	6%	2.25	14.25	122.6	1.95	3.9	66%	483,135	40,583	178,063	17,806	541,524	52,371	576,089
		搬出材積	80 m3/ha以上		85 m3/ha	233	580,478	0.16	0.16	4%	1.47	1.47	6%	2.55	16.15	138.9	2.21	4.42	66%	535,497	44,981	201,137	20,113	600,591	58,047	638,525
	列状保育間伐（高齢級） 車輌系 間伐率30%以上 28cm以上 ﾌﾟﾛｾｯｻ0.45 チルホール使用	搬出材積	10 m3/ha以上	20 m3/ha未満	15 m3/ha	233	458,187	0.16	0.16	4%	1.47	10.97	6%	0.45	2.85	24.5	0.39	0.78	66%	422,682	35,505	53,938	5,393	463,580	45,818	504,005
		搬出材積	20 m3/ha以上	30 m3/ha未満	25 m3/ha	233	514,962	0.16	0.16	4%	1.47	10.97	6%	0.75	4.75	40.9	0.65	1.3	66%	475,058	39,904	77,026	7,702	522,664	51,496	566,458
		搬出材積	30 m3/ha以上	40 m3/ha未満	35 m3/ha	233	571,724	0.16	0.16	4%	1.47	10.97	6%	1.05	6.65	57.2	0.91	1.82	66%	527,421	44,303	100,101	10,010	581,734	57,172	628,896
		搬出材積	40 m3/ha以上	50 m3/ha未満	45 m3/ha	233	628,485	0.16	0.16	4%	1.47	10.97	6%	1.35	8.55	73.5	1.17	2.34	66%	579,784	48,701	123,176	12,317	640,802	62,848	691,333
		搬出材積	50 m3/ha以上	60 m3/ha未満	55 m3/ha	233	685,261	0.16	0.16	4%	1.47	10.97	6%	1.65	10.45	89.9	1.43	2.86	66%	632,160	53,101	146,264	14,626	699,887	68,526	753,787
		搬出材積	60 m3/ha以上	70 m3/ha未満	65 m3/ha	233	742,022	0.16	0.16	4%	1.47	10.97	6%	1.95	12.35	106.2	1.69	3.38	66%	684,523	57,499	169,339	16,933	758,955	74,202	816,224
		搬出材積	70 m3/ha以上	80 m3/ha未満	75 m3/ha	233	798,798	0.16	0.16	4%	1.47	10.97	6%	2.25	14.25	122.6	1.95	3.9	66%	736,899	61,899	192,427	19,242	818,040	79,879	878,677
		搬出材積	80 m3/ha以上		85 m3/ha	233	855,558	0.16	0.16	4%	1.47	10.97	6%	2.55	16.15	138.9	2.21	4.42	66%	789,261	66,297	215,501	21,550	877,108	85,555	941,113
	列状間伐 架線系 間伐率30%未満 22cm未満 ﾌﾟﾛｾｯｻ0.45	搬出材積	10 m3/ha以上	20 m3/ha未満	15 m3/ha	338	233,115	0.24	0.24	4%	1.42	1.42	6%	0.45	2.85	24.5	0.56	1.65	66%	215,051	18,064	57,298	5,729	238,844	23,311	256,426
		搬出材積	20 m3/ha以上	30 m3/ha未満	25 m3/ha	338	321,911	0.24	0.24	4%	1.42	1.42	6%	0.75	4.75	40.9	0.93	2.75	66%	296,966	24,945	92,130	9,213	331,124	32,191	354,102
		搬出材積	30 m3/ha以上	40 m3/ha未満	35 m3/ha	338	410,693	0.24	0.24	4%	1.42	1.42	6%	1.05	6.65	57.2	1.3	3.85	66%	378,869	31,824	126,950	12,695	423,388	41,069	451,762
		搬出材積	40 m3/ha以上	50 m3/ha未満	45 m3/ha	338	499,475	0.24	0.24	4%	1.42	1.42	6%	1.35	8.55	73.5	1.67	4.95	66%	460,771	38,704	161,769	16,176	515,651	49,947	549,422
		搬出材積	50 m3/ha以上	60 m3/ha未満	55 m3/ha	338	588,272	0.24	0.24	4%	1.42	1.42	6%	1.65	10.45	89.9	2.04	6.05	66%	542,687	45,585	196,602	19,660	607,932	58,827	647,099
		搬出材積	60 m3/ha以上	70 m3/ha未満	65 m3/ha	338	677,055	0.24	0.24	4%	1.42	1.42	6%	1.95	12.35	106.2	2.41	7.15	66%	624,590	52,465	231,422	23,142	700,197	67,705	744,760
		搬出材積	70 m3/ha以上	80 m3/ha未満	75 m3/ha	338	765,851	0.24	0.24	4%	1.42	1.42	6%	2.25	14.25	122.6	2.78	8.25	66%	706,505	59,346	266,254	26,625	792,476	76,585	842,436
		搬出材積	80 m3/ha以上		85 m3/ha	338	854,634	0.24	0.24	4%	1.42	1.42	6%	2.55	16.15	138.9	3.15	9.35	66%	788,408	66,226	301,074	30,107	884,741	85,463	940,097
	列状保育間伐（高齢級） 架線系 間伐率30%未満 22cm未満 ﾌﾟﾛｾｯｻ0.45 チルホール使用	搬出材積	10 m3/ha以上	20 m3/ha未満	15 m3/ha	338	632,415	0.24	0.24	4%	1.42	15.21	6%	0.45	2.85	24.5	0.56	1.65	66%	583,409	49,006	78,148	7,814	640,229	63,241	695,656
		搬出材積	20 m3/ha以上	30 m3/ha未満	25 m3/ha	338	721,211	0.24	0.24	4%	1.42	15.21	6%	0.75	4.75	40.9	0.93	2.75	66%	665,324	55,887	112,980	11,298	732,509	72,121	793,332
		搬出材積	30 m3/ha以上	40 m3/ha未満	35 m3/ha	338	809,994	0.24	0.24	4%	1.42	15.21	6%	1.05	6.65	57.2	1.3	3.85	66%	747,227	62,767	147,800	14,780	824,774	80,999	890,993
		搬出材積	40 m3/ha以上	50 m3/ha未満	45 m3/ha	338	898,775	0.24	0.24	4%	1.42	15.21	6%	1.35	8.55	73.5	1.67	4.95	66%	829,129	69,646	182,619	18,261	917,036	89,877	988,652
		搬出材積	50 m3/ha以上	60 m3/ha未満	55 m3/ha	338	987,572	0.24	0.24	4%	1.42	15.21	6%	1.65	10.45	89.9	2.04	6.05	66%	911,045	76,527	217,452	21,745	1,009,317	98,757	1,086,329
		搬出材積	60 m3/ha以上	70 m3/ha未満	65 m3/ha	338	1,076,355	0.24	0.24	4%	1.42	15.21	6%	1.95	12.35	106.2	2.41	7.15	66%	992,948	83,407	252,272	25,227	1,101,582	107,635	1,183,990
		搬出材積	70 m3/ha以上	80 m3/ha未満	75 m3/ha	338	1,165,151	0.24	0.24	4%	1.42	15.21	6%	2.25	14.25	122.6	2.78	8.25	66%	1,074,863	90,288	287,104	28,710	1,193,861	116,515	1,281,666
		搬出材積	80 m3/ha以上		85 m3/ha	338	1,253,934	0.24	0.24	4%	1.42	15.21	6%	2.55	16.15	138.9	3.15	9.35	66%	1,156,766	97,168	321,924	32,192	1,286,126	125,393	1,379,327
	列状間伐 架線系 間伐率30%以上 22cm未満 ﾌﾟﾛｾｯｻ0.45	搬出材積	10 m3/ha以上	20 m3/ha未満	15 m3/ha	474	272,750	0.33	0.33	4%	1.99	1.99	6%	0.45	2.85	24.5	0.56	1.65	66%	251,615	21,135	59,278	5,927	278,677	27,275	300,025
		搬出材積	20 m3/ha以上	30 m3/ha未満	25 m3/ha	474	361,546	0.33	0.33	4%	1.99	1.99	6%	0.75	4.75	40.9	0.93	2.75	66%	333,530	28,016	94,110	9,411	370,957	36,154	397,700
		搬出材積	30 m3/ha以上	40 m3/ha未満	35 m3/ha	474	450,329	0.33	0.33	4%	1.99	1.99	6%	1.05	6.65	57.2	1.3	3.85	66%	415,433	34,896	128,930	12,893	463,222	45,032	495,361
		搬出材積	40 m3/ha以上	50 m3/ha未満	45 m3/ha	474	539,111	0.33	0.33	4%	1.99	1.99	6%	1.35	8.55	73.5	1.67	4.95	66%	497,335	41,776	163,749	16,374	555,485	53,911	593,022
		搬出材積	50 m3/ha以上	60 m3/ha未満	55 m3/ha	474	627,908	0.33	0.33	4%	1.99	1.99	6%	1.65	10.45	89.9	2.04	6.05	66%	579,251	48,657	198,582	19,858	647,766	62,790	690,698
		搬出材積	60 m3/ha以上	70 m3/ha未満	65 m3/ha	474	716,690	0.33	0.33	4%	1.99	1.99	6%	1.95	12.35	106.2	2.41	7.15	66%	661,154	55,536	233,402	23,340	740,030	71,669	788,359
		搬出材積	70 m3/ha以上	80 m3/ha未満	75 m3/ha	474	805,486	0.33	0.33	4%	1.99	1.99	6%	2.25	14.25	122.6	2.78	8.25	66%	743,069	62,417	268,234	26,823	832,309	80,548	886,034
		搬出材積	80 m3/ha以上		85 m3/ha	474	894,269	0.33	0.33	4%	1.99	1.99	6%	2.55	16.15	138.9	3.15	9.35	66%	824,972	69,297	303,054	30,305	924,574	89,426	983,695

4-2-1. 間伐及び更新伐事業標準単価表（プロセッサ造材）（国費を充当した事業により購入等した機械を使用する場合）

（円）

区分	種類	種別			算定材積	伐倒本数（本/ha）	標準単価（円）	直接費 選木（伐倒と同時に行う場合は計上しない） 特殊作業員	普通作業員	諸雑費	伐倒 特殊作業員	普通作業員	諸雑費	造材（プロセッサ） 特殊運転手	機械損料(h)	軽油(ℓ)	集材 特殊運転手	普通作業員	諸雑費	直接費合計（円）	共通仮設費(8.4%)(円)	諸雑費計(円)	直営消費税額(円)	税込標準単価（直営）（円）	請負消費税額(円)	税込標準単価（請負）（円）
育成単層林及び育成複層林共通	列状保育間伐（高齢級） 架線系 間伐率30%以上 22cm未満 プロセッサ0.45 チルホール使用	搬出材積	10 m3/ha以上	20 m3/ha未満	15 m3/ha	474	832,755	0.33	0.33	4%	1.99	21.33	6%	0.45	2.85	24.5	0.56	1.65	66%	768,225	64,530	88,520	8,852	841,607	83,275	916,030
		搬出材積	20 m3/ha以上	30 m3/ha未満	25 m3/ha	474	921,551	0.33	0.33	4%	1.99	21.33	6%	0.75	4.75	40.9	0.93	2.75	66%	850,140	71,411	123,352	12,335	933,886	92,155	1,013,706
		搬出材積	30 m3/ha以上	40 m3/ha未満	35 m3/ha	474	1,010,334	0.33	0.33	4%	1.99	21.33	6%	1.05	6.65	57.2	1.3	3.85	66%	932,043	78,291	158,172	15,817	1,026,151	101,033	1,111,367
		搬出材積	40 m3/ha以上	50 m3/ha未満	45 m3/ha	474	1,099,116	0.33	0.33	4%	1.99	21.33	6%	1.35	8.55	73.5	1.67	4.95	66%	1,013,945	85,171	192,991	19,299	1,118,415	109,911	1,209,027
		搬出材積	50 m3/ha以上	60 m3/ha未満	55 m3/ha	474	1,187,913	0.33	0.33	4%	1.99	21.33	6%	1.65	10.45	89.9	2.04	6.05	66%	1,095,861	92,052	227,824	22,782	1,210,695	118,791	1,306,704
		搬出材積	60 m3/ha以上	70 m3/ha未満	65 m3/ha	474	1,276,696	0.33	0.33	4%	1.99	21.33	6%	1.95	12.35	106.2	2.41	7.15	66%	1,177,764	98,932	262,644	26,264	1,302,960	127,669	1,404,365
		搬出材積	70 m3/ha以上	80 m3/ha未満	75 m3/ha	474	1,365,492	0.33	0.33	4%	1.99	21.33	6%	2.25	14.25	122.6	2.78	8.25	66%	1,259,679	105,813	297,476	29,747	1,395,239	136,549	1,502,041
		搬出材積	80 m3/ha以上		85 m3/ha	474	1,454,274	0.33	0.33	4%	1.99	21.33	6%	2.55	16.15	138.9	3.15	9.35	66%	1,341,582	112,692	332,296	33,229	1,487,503	145,427	1,599,701
	列状間伐 架線系 間伐率30%未満 22cm以上28cm未満 プロセッサ0.45	搬出材積	10 m3/ha以上	20 m3/ha未満	15 m3/ha	240	196,179	0.17	0.17	4%	1.25	1.25	6%	0.45	2.85	24.5	0.44	1.29	66%	180,977	15,202	48,340	4,834	201,013	19,617	215,796
		搬出材積	20 m3/ha以上	30 m3/ha未満	25 m3/ha	240	269,932	0.17	0.17	4%	1.25	1.25	6%	0.75	4.75	40.9	0.73	2.15	66%	249,015	20,917	77,655	7,765	277,697	26,993	296,925
		搬出材積	30 m3/ha以上	40 m3/ha未満	35 m3/ha	240	343,671	0.17	0.17	4%	1.25	1.25	6%	1.05	6.65	57.2	1.02	3.01	66%	317,040	26,631	106,957	10,695	354,366	34,367	378,038
		搬出材積	40 m3/ha以上	50 m3/ha未満	45 m3/ha	240	417,410	0.17	0.17	4%	1.25	1.25	6%	1.35	8.55	73.5	1.31	3.87	66%	385,065	32,345	136,259	13,625	431,035	41,741	459,151
		搬出材積	50 m3/ha以上	60 m3/ha未満	55 m3/ha	240	491,163	0.17	0.17	4%	1.25	1.25	6%	1.65	10.45	89.9	1.6	4.73	66%	453,103	38,060	165,574	16,557	507,720	49,116	540,279
		搬出材積	60 m3/ha以上	70 m3/ha未満	65 m3/ha	240	564,902	0.17	0.17	4%	1.25	1.25	6%	1.95	12.35	106.2	1.89	5.59	66%	521,128	43,774	194,876	19,487	584,389	56,490	621,392
		搬出材積	70 m3/ha以上	80 m3/ha未満	75 m3/ha	240	638,655	0.17	0.17	4%	1.25	1.25	6%	2.25	14.25	122.6	2.18	6.45	66%	589,166	49,489	224,191	22,419	661,074	63,865	702,520
		搬出材積	80 m3/ha以上		85 m3/ha	240	712,395	0.17	0.17	4%	1.25	1.25	6%	2.55	16.15	138.9	2.47	7.31	66%	657,191	55,204	253,493	25,349	737,744	71,239	783,634
	列状保育間伐（高齢級） 架線系 間伐率30%未満 22cm以上28cm未満 プロセッサ0.45 チルホール使用	搬出材積	10 m3/ha以上	20 m3/ha未満	15 m3/ha	240	479,655	0.17	0.17	4%	1.25	11.04	6%	0.45	2.85	24.5	0.44	1.29	66%	442,487	37,168	63,142	6,314	485,969	47,965	527,620
		搬出材積	20 m3/ha以上	30 m3/ha未満	25 m3/ha	240	553,409	0.17	0.17	4%	1.25	11.04	6%	0.75	4.75	40.9	0.73	2.15	66%	510,525	42,884	92,457	9,245	562,654	55,340	608,749
		搬出材積	30 m3/ha以上	40 m3/ha未満	35 m3/ha	240	627,148	0.17	0.17	4%	1.25	11.04	6%	1.05	6.65	57.2	1.02	3.01	66%	578,550	48,598	121,759	12,175	639,323	62,714	689,862
		搬出材積	40 m3/ha以上	50 m3/ha未満	45 m3/ha	240	700,887	0.17	0.17	4%	1.25	11.04	6%	1.35	8.55	73.5	1.31	3.87	66%	646,575	54,312	151,061	15,106	715,993	70,088	770,975
		搬出材積	50 m3/ha以上	60 m3/ha未満	55 m3/ha	240	774,640	0.17	0.17	4%	1.25	11.04	6%	1.65	10.45	89.9	1.6	4.73	66%	714,613	60,027	180,376	18,037	792,677	77,464	852,104
		搬出材積	60 m3/ha以上	70 m3/ha未満	65 m3/ha	240	848,379	0.17	0.17	4%	1.25	11.04	6%	1.95	12.35	106.2	1.89	5.59	66%	782,638	65,741	209,678	20,967	869,346	84,837	933,216
		搬出材積	70 m3/ha以上	80 m3/ha未満	75 m3/ha	240	922,132	0.17	0.17	4%	1.25	11.04	6%	2.25	14.25	122.6	2.18	6.45	66%	850,676	71,456	238,993	23,899	946,031	92,213	1,014,345
		搬出材積	80 m3/ha以上		85 m3/ha	240	995,871	0.17	0.17	4%	1.25	11.04	6%	2.55	16.15	138.9	2.47	7.31	66%	918,701	77,170	268,295	26,829	1,022,700	99,587	1,095,458
	列状間伐 架線系 間伐率30%以上 22cm以上28cm未満 プロセッサ0.45	搬出材積	10 m3/ha以上	20 m3/ha未満	15 m3/ha	336	230,419	0.24	0.24	4%	1.75	1.75	6%	0.45	2.85	24.5	0.44	1.29	66%	212,564	17,855	50,059	5,005	235,424	23,041	253,460
		搬出材積	20 m3/ha以上	30 m3/ha未満	25 m3/ha	336	304,172	0.24	0.24	4%	1.75	1.75	6%	0.75	4.75	40.9	0.73	2.15	66%	280,602	23,570	79,374	7,937	312,109	30,417	334,589
		搬出材積	30 m3/ha以上	40 m3/ha未満	35 m3/ha	336	377,911	0.24	0.24	4%	1.75	1.75	6%	1.05	6.65	57.2	1.02	3.01	66%	348,627	29,284	108,676	10,867	388,778	37,791	415,702
		搬出材積	40 m3/ha以上	50 m3/ha未満	45 m3/ha	336	451,650	0.24	0.24	4%	1.75	1.75	6%	1.35	8.55	73.5	1.31	3.87	66%	416,652	34,998	137,978	13,797	465,447	45,165	496,815
		搬出材積	50 m3/ha以上	60 m3/ha未満	55 m3/ha	336	525,403	0.24	0.24	4%	1.75	1.75	6%	1.65	10.45	89.9	1.6	4.73	66%	484,690	40,713	167,293	16,729	542,132	52,540	577,943
		搬出材積	60 m3/ha以上	70 m3/ha未満	65 m3/ha	336	599,143	0.24	0.24	4%	1.75	1.75	6%	1.95	12.35	106.2	1.89	5.59	66%	552,715	46,428	196,595	19,659	618,802	59,914	659,057
		搬出材積	70 m3/ha以上	80 m3/ha未満	75 m3/ha	336	672,896	0.24	0.24	4%	1.75	1.75	6%	2.25	14.25	122.6	2.18	6.45	66%	620,753	52,143	225,910	22,591	695,487	67,289	740,185
		搬出材積	80 m3/ha以上		85 m3/ha	336	746,635	0.24	0.24	4%	1.75	1.75	6%	2.55	16.15	138.9	2.47	7.31	66%	688,778	57,857	255,212	25,521	772,156	74,663	821,298
	列状保育間伐（高齢級） 架線系 間伐率30%以上 22cm以上28cm未満 プロセッサ0.45 チルホール使用	搬出材積	10 m3/ha以上	20 m3/ha未満	15 m3/ha	336	627,402	0.24	0.24	4%	1.75	15.46	6%	0.45	2.85	24.5	0.44	1.29	66%	578,785	48,617	70,788	7,078	634,480	62,740	690,142
		搬出材積	20 m3/ha以上	30 m3/ha未満	25 m3/ha	336	701,156	0.24	0.24	4%	1.75	15.46	6%	0.75	4.75	40.9	0.73	2.15	66%	646,823	54,333	100,103	10,010	711,166	70,115	771,271
		搬出材積	30 m3/ha以上	40 m3/ha未満	35 m3/ha	336	774,895	0.24	0.24	4%	1.75	15.46	6%	1.05	6.65	57.2	1.02	3.01	66%	714,848	60,047	129,405	12,940	787,835	77,489	852,384
		搬出材積	40 m3/ha以上	50 m3/ha未満	45 m3/ha	336	848,634	0.24	0.24	4%	1.75	15.46	6%	1.35	8.55	73.5	1.31	3.87	66%	782,873	65,761	158,707	15,870	864,504	84,863	933,497
		搬出材積	50 m3/ha以上	60 m3/ha未満	55 m3/ha	336	922,387	0.24	0.24	4%	1.75	15.46	6%	1.65	10.45	89.9	1.6	4.73	66%	850,911	71,476	188,022	18,802	941,189	92,238	1,014,625
		搬出材積	60 m3/ha以上	70 m3/ha未満	65 m3/ha	336	996,126	0.24	0.24	4%	1.75	15.46	6%	1.95	12.35	106.2	1.89	5.59	66%	918,936	77,190	217,324	21,732	1,017,858	99,612	1,095,738
		搬出材積	70 m3/ha以上	80 m3/ha未満	75 m3/ha	336	1,069,879	0.24	0.24	4%	1.75	15.46	6%	2.25	14.25	122.6	2.18	6.45	66%	986,974	82,905	246,639	24,663	1,094,542	106,987	1,176,866
		搬出材積	80 m3/ha以上		85 m3/ha	336	1,143,618	0.24	0.24	4%	1.75	15.46	6%	2.55	16.15	138.9	2.47	7.31	66%	1,054,999	88,619	275,941	27,594	1,171,212	114,361	1,257,979
	列状間伐 架線系 間伐率30%未満 28cm以上 プロセッサ0.45	搬出材積	10 m3/ha以上	20 m3/ha未満	15 m3/ha	167	167,046	0.12	0.12	4%	1.05	1.05	6%	0.45	2.85	24.5	0.36	1.07	66%	154,102	12,944	42,421	4,242	171,288	16,704	183,750
		搬出材積	20 m3/ha以上	30 m3/ha未満	25 m3/ha	167	231,398	0.12	0.12	4%	1.05	1.05	6%	0.75	4.75	40.9	0.6	1.78	66%	213,467	17,931	68,288	6,828	238,226	23,139	254,537
		搬出材積	30 m3/ha以上	40 m3/ha未満	35 m3/ha	167	295,734	0.12	0.12	4%	1.05	1.05	6%	1.05	6.65	57.2	0.84	2.49	66%	272,818	22,916	94,141	9,414	305,148	29,573	325,307
		搬出材積	40 m3/ha以上	50 m3/ha未満	45 m3/ha	167	360,072	0.12	0.12	4%	1.05	1.05	6%	1.35	8.55	73.5	1.08	3.2	66%	332,170	27,902	119,995	11,999	372,071	36,007	396,079
		搬出材積	50 m3/ha以上	60 m3/ha未満	55 m3/ha	167	424,422	0.12	0.12	4%	1.05	1.05	6%	1.65	10.45	89.9	1.32	3.91	66%	391,534	32,888	145,861	14,586	439,008	42,442	466,864
		搬出材積	60 m3/ha以上	70 m3/ha未満	65 m3/ha	167	488,760	0.12	0.12	4%	1.05	1.05	6%	1.95	12.35	106.2	1.56	4.62	66%	450,886	37,874	171,715	17,171	505,931	48,876	537,636
		搬出材積	70 m3/ha以上	80 m3/ha未満	75 m3/ha	167	553,111	0.12	0.12	4%	1.05	1.05	6%	2.25	14.25	122.6	1.8	5.33	66%	510,250	42,861	197,581	19,758	572,869	55,311	608,422
		搬出材積	80 m3/ha以上		85 m3/ha	167	617,448	0.12	0.12	4%	1.05	1.05	6%	2.55	16.15	138.9	2.04	6.04	66%	569,602	47,846	223,435	22,343	639,791	61,744	679,192

4-2-1. 間伐及び更新伐事業標準単価表（プロセッサ造材）（国費を充当した事業により購入等した機械を使用する場合）

（円）

区分	種類	種別			算定材積	伐倒本数（本/ha）	標準単価（円）	直接費 選木（伐倒と同時に行う場合は計上しない） 特殊作業員	普通作業員	諸雑費	伐倒 特殊作業員	普通作業員	諸雑費	造材（プロセッサ） 特殊運転手	機械損料(h)	軽油(ℓ)	集材 特殊運転手	普通作業員	諸雑費	直接費合計（円）	共通仮設費(8.4%)(円)	諸雑費計(円)	直営消費税額(円)	税込標準単価（直営）（円）	請負消費税額(円)	税込標準単価（請負）（円）
育成単層林及び育成複層林共通	列状保育間伐（高齢級） 架線系 間伐率30%未満 28cm以上 プロセッサ0.45 チルホール使用	搬出材積	10 m3/ha以上	20 m3/ha未満	15 m3/ha	167	364,525	0.12	0.12	4%	1.05	7.87	6%	0.45	2.85	24.5	0.36	1.07	66%	336,278	28,247	52,733	5,273	369,798	36,452	400,977
		搬出材積	20 m3/ha以上	30 m3/ha未満	25 m3/ha	167	428,877	0.12	0.12	4%	1.05	7.87	6%	0.75	4.75	40.9	0.6	1.78	66%	395,643	33,234	78,600	7,860	436,737	42,887	471,764
		搬出材積	30 m3/ha以上	40 m3/ha未満	35 m3/ha	167	493,213	0.12	0.12	4%	1.05	7.87	6%	1.05	6.65	57.2	0.84	2.49	66%	454,994	38,219	104,453	10,445	503,658	49,321	542,534
		搬出材積	40 m3/ha以上	50 m3/ha未満	45 m3/ha	167	557,551	0.12	0.12	4%	1.05	7.87	6%	1.35	8.55	73.5	1.08	3.2	66%	514,346	43,205	130,307	13,030	570,581	55,755	613,306
		搬出材積	50 m3/ha以上	60 m3/ha未満	55 m3/ha	167	621,901	0.12	0.12	4%	1.05	7.87	6%	1.65	10.45	89.9	1.32	3.91	66%	573,710	48,191	156,173	15,617	637,518	62,190	684,091
		搬出材積	60 m3/ha以上	70 m3/ha未満	65 m3/ha	167	686,239	0.12	0.12	4%	1.05	7.87	6%	1.95	12.35	106.2	1.56	4.62	66%	633,062	53,177	182,027	18,202	704,441	68,623	754,862
		搬出材積	70 m3/ha以上	80 m3/ha未満	75 m3/ha	167	750,589	0.12	0.12	4%	1.05	7.87	6%	2.25	14.25	122.6	1.8	5.33	66%	692,426	58,163	207,893	20,789	771,378	75,058	825,647
		搬出材積	80 m3/ha以上		85 m3/ha	167	814,927	0.12	0.12	4%	1.05	7.87	6%	2.55	16.15	138.9	2.04	6.04	66%	751,778	63,149	233,747	23,374	838,301	81,492	896,419
	列状間伐 架線系 間伐率30%以上 28cm以上 プロセッサ0.45	搬出材積	10 m3/ha以上	20 m3/ha未満	15 m3/ha	233	194,697	0.16	0.16	4%	1.47	1.47	6%	0.45	2.85	24.5	0.36	1.07	66%	179,610	15,087	43,825	4,382	199,079	19,469	214,166
		搬出材積	20 m3/ha以上	30 m3/ha未満	25 m3/ha	233	259,048	0.16	0.16	4%	1.47	1.47	6%	0.75	4.75	40.9	0.6	1.78	66%	238,975	20,073	69,692	6,969	266,017	25,904	284,952
		搬出材積	30 m3/ha以上	40 m3/ha未満	35 m3/ha	233	323,385	0.16	0.16	4%	1.47	1.47	6%	1.05	6.65	57.2	0.84	2.49	66%	298,326	25,059	95,545	9,554	332,939	32,338	355,723
		搬出材積	40 m3/ha以上	50 m3/ha未満	45 m3/ha	233	387,722	0.16	0.16	4%	1.47	1.47	6%	1.35	8.55	73.5	1.08	3.2	66%	357,678	30,044	121,399	12,139	399,861	38,772	426,494
		搬出材積	50 m3/ha以上	60 m3/ha未満	55 m3/ha	233	452,073	0.16	0.16	4%	1.47	1.47	6%	1.65	10.45	89.9	1.32	3.91	66%	417,042	35,031	147,265	14,726	466,799	45,207	497,280
		搬出材積	60 m3/ha以上	70 m3/ha未満	65 m3/ha	233	516,411	0.16	0.16	4%	1.47	1.47	6%	1.95	12.35	106.2	1.56	4.62	66%	476,394	40,017	173,119	17,311	533,722	51,641	568,052
		搬出材積	70 m3/ha以上	80 m3/ha未満	75 m3/ha	233	580,761	0.16	0.16	4%	1.47	1.47	6%	2.25	14.25	122.6	1.8	5.33	66%	535,758	45,003	198,985	19,898	600,659	58,076	638,837
		搬出材積	80 m3/ha以上		85 m3/ha	233	645,099	0.16	0.16	4%	1.47	1.47	6%	2.55	16.15	138.9	2.04	6.04	66%	595,110	49,989	224,839	22,483	667,582	64,509	709,608
	列状保育間伐（高齢級） 架線系 間伐率30%以上 28cm以上 プロセッサ0.45 チルホール使用	搬出材積	10 m3/ha以上	20 m3/ha未満	15 m3/ha	233	469,777	0.16	0.16	4%	1.47	10.97	6%	0.45	2.85	24.5	0.36	1.07	66%	433,374	36,403	58,189	5,818	475,595	46,977	516,754
		搬出材積	20 m3/ha以上	30 m3/ha未満	25 m3/ha	233	534,129	0.16	0.16	4%	1.47	10.97	6%	0.75	4.75	40.9	0.6	1.78	66%	492,739	41,390	84,056	8,405	542,534	53,412	587,541
		搬出材積	30 m3/ha以上	40 m3/ha未満	35 m3/ha	233	598,465	0.16	0.16	4%	1.47	10.97	6%	1.05	6.65	57.2	0.84	2.49	66%	552,090	46,375	109,909	10,990	609,455	59,846	658,311
		搬出材積	40 m3/ha以上	50 m3/ha未満	45 m3/ha	233	662,803	0.16	0.16	4%	1.47	10.97	6%	1.35	8.55	73.5	1.08	3.2	66%	611,442	51,361	135,763	13,576	676,379	66,280	729,083
		搬出材積	50 m3/ha以上	60 m3/ha未満	55 m3/ha	233	727,153	0.16	0.16	4%	1.47	10.97	6%	1.65	10.45	89.9	1.32	3.91	66%	670,806	56,347	161,629	16,162	743,315	72,715	799,868
		搬出材積	60 m3/ha以上	70 m3/ha未満	65 m3/ha	233	791,491	0.16	0.16	4%	1.47	10.97	6%	1.95	12.35	106.2	1.56	4.62	66%	730,158	61,333	187,483	18,748	810,239	79,149	870,640
		搬出材積	70 m3/ha以上	80 m3/ha未満	75 m3/ha	233	855,841	0.16	0.16	4%	1.47	10.97	6%	2.25	14.25	122.6	1.8	5.33	66%	789,522	66,319	213,349	21,334	877,175	85,584	941,425
		搬出材積	80 m3/ha以上		85 m3/ha	233	920,179	0.16	0.16	4%	1.47	10.97	6%	2.55	16.15	138.9	2.04	6.04	66%	848,874	71,305	239,203	23,920	944,099	92,017	1,012,196
	間伐（過密） 車輌系 間伐率30%以上 22cm未満 プロセッサ0.45	搬出材積	10 m3/ha以上	20 m3/ha未満	15 m3/ha	591	326,782	0.95	0.95	4%	2.48	2.48	6%	0.45	2.85	24.5	0.65	1.28	66%	301,460	25,322	57,682	5,768	332,550	32,678	359,460
		搬出材積	20 m3/ha以上	30 m3/ha未満	25 m3/ha	591	407,362	0.95	0.95	4%	2.48	2.48	6%	0.75	4.75	40.9	1.08	2.13	66%	375,796	31,566	89,501	8,950	416,312	40,736	448,098
		搬出材積	30 m3/ha以上	40 m3/ha未満	35 m3/ha	591	487,928	0.95	0.95	4%	2.48	2.48	6%	1.05	6.65	57.2	1.51	2.98	66%	450,119	37,809	121,307	12,130	500,058	48,792	536,720
		搬出材積	40 m3/ha以上	50 m3/ha未満	45 m3/ha	591	568,495	0.95	0.95	4%	2.48	2.48	6%	1.35	8.55	73.5	1.94	3.83	66%	524,442	44,053	153,113	15,311	583,806	56,849	625,344
		搬出材積	50 m3/ha以上	60 m3/ha未満	55 m3/ha	591	649,075	0.95	0.95	4%	2.48	2.48	6%	1.65	10.45	89.9	2.37	4.68	66%	598,778	50,297	184,932	18,493	667,568	64,907	713,982
		搬出材積	60 m3/ha以上	70 m3/ha未満	65 m3/ha	591	729,641	0.95	0.95	4%	2.48	2.48	6%	1.95	12.35	106.2	2.8	5.53	66%	673,101	56,540	216,738	21,673	751,314	72,964	802,605
		搬出材積	70 m3/ha以上	80 m3/ha未満	75 m3/ha	591	810,221	0.95	0.95	4%	2.48	2.48	6%	2.25	14.25	122.6	3.23	6.38	66%	747,437	62,784	248,557	24,855	835,076	81,022	891,243
		搬出材積	80 m3/ha以上		85 m3/ha	591	890,787	0.95	0.95	4%	2.48	2.48	6%	2.55	16.15	138.9	3.66	7.23	66%	821,760	69,027	280,363	28,036	918,823	89,078	979,865
	保育間伐（高齢級）（過密） 車輌系 間伐率30%以上 22cm未満 プロセッサ0.45 チルホール使用	搬出材積	10 m3/ha以上	20 m3/ha未満	15 m3/ha	591	1,025,196	0.95	0.95	4%	2.48	26.6	6%	0.45	2.85	24.5	0.65	1.28	66%	945,753	79,443	94,151	9,415	1,034,611	102,519	1,127,715
		搬出材積	20 m3/ha以上	30 m3/ha未満	25 m3/ha	591	1,105,776	0.95	0.95	4%	2.48	26.6	6%	0.75	4.75	40.9	1.08	2.13	66%	1,020,089	85,687	125,970	12,597	1,118,373	110,577	1,216,353
		搬出材積	30 m3/ha以上	40 m3/ha未満	35 m3/ha	591	1,186,342	0.95	0.95	4%	2.48	26.6	6%	1.05	6.65	57.2	1.51	2.98	66%	1,094,412	91,930	157,776	15,777	1,202,119	118,634	1,304,976
		搬出材積	40 m3/ha以上	50 m3/ha未満	45 m3/ha	591	1,266,908	0.95	0.95	4%	2.48	26.6	6%	1.35	8.55	73.5	1.94	3.83	66%	1,168,735	98,173	189,582	18,958	1,285,866	126,690	1,393,598
		搬出材積	50 m3/ha以上	60 m3/ha未満	55 m3/ha	591	1,347,488	0.95	0.95	4%	2.48	26.6	6%	1.65	10.45	89.9	2.37	4.68	66%	1,243,071	104,417	221,401	22,140	1,369,628	134,748	1,482,236
		搬出材積	60 m3/ha以上	70 m3/ha未満	65 m3/ha	591	1,428,055	0.95	0.95	4%	2.48	26.6	6%	1.95	12.35	106.2	2.8	5.53	66%	1,317,394	110,661	253,207	25,320	1,453,375	142,805	1,570,860
		搬出材積	70 m3/ha以上	80 m3/ha未満	75 m3/ha	591	1,508,635	0.95	0.95	4%	2.48	26.6	6%	2.25	14.25	122.6	3.23	6.38	66%	1,391,730	116,905	285,026	28,502	1,537,137	150,863	1,659,498
		搬出材積	80 m3/ha以上		85 m3/ha	591	1,589,201	0.95	0.95	4%	2.48	26.6	6%	2.55	16.15	138.9	3.66	7.23	66%	1,466,053	123,148	316,832	31,683	1,620,884	158,920	1,748,121

4-2-1. 間伐及び更新伐事業標準単価表（プロセッサ造材）（国費を充当した事業により購入等した機械を使用する場合）

（円）

区分	種類	種別				伐倒本数（本/ha）	標準単価（円）	直接費 選木（伐倒と同時に行う場合は計上しない） 特殊作業員	普通作業員	諸雑費	伐倒 特殊作業員	普通作業員	諸雑費	造材（プロセッサ） 特殊運転手	機械損料(h)	軽油(ℓ)	集材 特殊運転手	普通作業員	諸雑費	直接費合計（円）	共通仮設費(8.4%)(円)	諸雑費計(円)	直営消費税額(円)	税込標準単価（直営）（円）	請負消費税額(円)	税込標準単価（請負）（円）
					算定材積																					
育成単層林及び育成複層林共通	間伐（過密） 車輌系 間伐率30%以上 22cm以上28cm未満 プロセッサ0.45	搬出材積	10 m3/ha以上	20 m3/ha未満	15 m3/ha	444	290,885	0.71	0.71	4%	2.31	2.31	6%	0.45	2.85	24.5	0.56	1.13	66%	268,345	22,540	52,432	5,243	296,128	29,088	319,973
		搬出材積	20 m3/ha以上	30 m3/ha未満	25 m3/ha	444	363,810	0.71	0.71	4%	2.31	2.31	6%	0.75	4.75	40.9	0.93	1.88	66%	335,619	28,191	81,443	8,144	371,954	36,381	400,191
		搬出材積	30 m3/ha以上	40 m3/ha未満	35 m3/ha	444	436,723	0.71	0.71	4%	2.31	2.31	6%	1.05	6.65	57.2	1.3	2.63	66%	402,881	33,842	110,442	11,044	447,767	43,672	480,395
		搬出材積	40 m3/ha以上	50 m3/ha未満	45 m3/ha	444	509,633	0.71	0.71	4%	2.31	2.31	6%	1.35	8.55	73.5	1.67	3.38	66%	470,142	39,491	139,440	13,944	523,577	50,963	560,596
		搬出材積	50 m3/ha以上	60 m3/ha未満	55 m3/ha	444	582,560	0.71	0.71	4%	2.31	2.31	6%	1.65	10.45	89.9	2.04	4.13	66%	537,417	45,143	168,452	16,845	599,405	58,256	640,816
		搬出材積	60 m3/ha以上	70 m3/ha未満	65 m3/ha	444	655,470	0.71	0.71	4%	2.31	2.31	6%	1.95	12.35	106.2	2.41	4.88	66%	604,678	50,792	197,450	19,745	675,215	65,547	721,017
		搬出材積	70 m3/ha以上	80 m3/ha未満	75 m3/ha	444	728,395	0.71	0.71	4%	2.31	2.31	6%	2.25	14.25	122.6	2.78	5.63	66%	671,952	56,443	226,461	22,646	751,041	72,839	801,234
		搬出材積	80 m3/ha以上		85 m3/ha	444	801,307	0.71	0.71	4%	2.31	2.31	6%	2.55	16.15	138.9	3.15	6.38	66%	739,214	62,093	255,460	25,546	826,853	80,130	881,437
	保育間伐（高齢級）（過密） 車輌系 間伐率30%以上 22cm以上28cm未満 プロセッサ0.45 チルホール使用	搬出材積	10 m3/ha以上	20 m3/ha未満	15 m3/ha	444	815,275	0.71	0.71	4%	2.31	20.42	6%	0.45	2.85	24.5	0.56	1.13	66%	752,099	63,176	79,814	7,981	823,256	81,527	896,802
		搬出材積	20 m3/ha以上	30 m3/ha未満	25 m3/ha	444	888,200	0.71	0.71	4%	2.31	20.42	6%	0.75	4.75	40.9	0.93	1.88	66%	819,373	68,827	108,825	10,882	899,082	88,820	977,020
		搬出材積	30 m3/ha以上	40 m3/ha未満	35 m3/ha	444	961,112	0.71	0.71	4%	2.31	20.42	6%	1.05	6.65	57.2	1.3	2.63	66%	886,635	74,477	137,824	13,782	974,894	96,111	1,057,223
		搬出材積	40 m3/ha以上	50 m3/ha未満	45 m3/ha	444	1,034,023	0.71	0.71	4%	2.31	20.42	6%	1.35	8.55	73.5	1.67	3.38	66%	953,896	80,127	166,822	16,682	1,050,705	103,402	1,137,425
		搬出材積	50 m3/ha以上	60 m3/ha未満	55 m3/ha	444	1,106,949	0.71	0.71	4%	2.31	20.42	6%	1.65	10.45	89.9	2.04	4.13	66%	1,021,171	85,778	195,834	19,583	1,126,532	110,694	1,217,643
		搬出材積	60 m3/ha以上	70 m3/ha未満	65 m3/ha	444	1,179,860	0.71	0.71	4%	2.31	20.42	6%	1.95	12.35	106.2	2.41	4.88	66%	1,088,432	91,428	224,832	22,483	1,202,343	117,986	1,297,846
		搬出材積	70 m3/ha以上	80 m3/ha未満	75 m3/ha	444	1,252,785	0.71	0.71	4%	2.31	20.42	6%	2.25	14.25	122.6	2.78	5.63	66%	1,155,706	97,079	253,843	25,384	1,278,169	125,278	1,378,063
		搬出材積	80 m3/ha以上		85 m3/ha	444	1,325,697	0.71	0.71	4%	2.31	20.42	6%	2.55	16.15	138.9	3.15	6.38	66%	1,222,968	102,729	282,842	28,284	1,353,981	132,569	1,458,266
	間伐（過密） 車輌系 間伐率30%以上 28cm以上 プロセッサ0.45	搬出材積	10 m3/ha以上	20 m3/ha未満	15 m3/ha	315	247,649	0.50	0.50	4%	1.98	1.98	6%	0.45	2.85	24.5	0.48	0.98	66%	228,459	19,190	46,934	4,693	252,342	24,764	272,413
		搬出材積	20 m3/ha以上	30 m3/ha未満	25 m3/ha	315	313,440	0.50	0.50	4%	1.98	1.98	6%	0.75	4.75	40.9	0.8	1.63	66%	289,152	24,288	73,329	7,332	320,772	31,344	344,784
		搬出材積	30 m3/ha以上	40 m3/ha未満	35 m3/ha	315	379,216	0.50	0.50	4%	1.98	1.98	6%	1.05	6.65	57.2	1.12	2.28	66%	349,831	29,385	99,710	9,971	389,187	37,921	417,137
		搬出材積	40 m3/ha以上	50 m3/ha未満	45 m3/ha	315	444,993	0.50	0.50	4%	1.98	1.98	6%	1.35	8.55	73.5	1.44	2.93	66%	410,511	34,482	126,092	12,609	457,602	44,499	489,492
		搬出材積	50 m3/ha以上	60 m3/ha未満	55 m3/ha	315	510,784	0.50	0.50	4%	1.98	1.98	6%	1.65	10.45	89.9	1.76	3.58	66%	471,203	39,581	152,486	15,248	526,032	51,078	561,862
		搬出材積	60 m3/ha以上	70 m3/ha未満	65 m3/ha	315	576,561	0.50	0.50	4%	1.98	1.98	6%	1.95	12.35	106.2	2.08	4.23	66%	531,883	44,678	178,868	17,886	594,447	57,656	634,217
		搬出材積	70 m3/ha以上	80 m3/ha未満	75 m3/ha	315	642,351	0.50	0.50	4%	1.98	1.98	6%	2.25	14.25	122.6	2.4	4.88	66%	592,575	49,776	205,262	20,526	662,877	64,235	706,586
		搬出材積	80 m3/ha以上		85 m3/ha	315	708,128	0.50	0.50	4%	1.98	1.98	6%	2.55	16.15	138.9	2.72	5.53	66%	653,255	54,873	231,644	23,164	731,292	70,812	778,940
	保育間伐（高齢級）（過密） 車輌系 間伐率30%以上 28cm以上 プロセッサ0.45 チルホール使用	搬出材積	10 m3/ha以上	20 m3/ha未満	15 m3/ha	315	620,020	0.50	0.50	4%	1.98	14.84	6%	0.45	2.85	24.5	0.48	0.98	66%	571,975	48,045	66,378	6,637	626,657	62,002	682,022
		搬出材積	20 m3/ha以上	30 m3/ha未満	25 m3/ha	315	685,812	0.50	0.50	4%	1.98	14.84	6%	0.75	4.75	40.9	0.8	1.63	66%	632,668	53,144	92,773	9,277	695,089	68,581	754,393
		搬出材積	30 m3/ha以上	40 m3/ha未満	35 m3/ha	315	751,588	0.50	0.50	4%	1.98	14.84	6%	1.05	6.65	57.2	1.12	2.28	66%	693,347	58,241	119,154	11,915	763,503	75,158	826,746
		搬出材積	40 m3/ha以上	50 m3/ha未満	45 m3/ha	315	817,365	0.50	0.50	4%	1.98	14.84	6%	1.35	8.55	73.5	1.44	2.93	66%	754,027	63,338	145,536	14,553	831,918	81,736	899,101
		搬出材積	50 m3/ha以上	60 m3/ha未満	55 m3/ha	315	883,155	0.50	0.50	4%	1.98	14.84	6%	1.65	10.45	89.9	1.76	3.58	66%	814,719	68,436	171,930	17,193	900,348	88,315	971,470
		搬出材積	60 m3/ha以上	70 m3/ha未満	65 m3/ha	315	948,932	0.50	0.50	4%	1.98	14.84	6%	1.95	12.35	106.2	2.08	4.23	66%	875,399	73,533	198,312	19,831	968,763	94,893	1,043,825
		搬出材積	70 m3/ha以上	80 m3/ha未満	75 m3/ha	315	1,014,722	0.50	0.50	4%	1.98	14.84	6%	2.25	14.25	122.6	2.4	4.88	66%	936,091	78,631	224,706	22,470	1,037,192	101,472	1,116,194
		搬出材積	80 m3/ha以上		85 m3/ha	315	1,080,499	0.50	0.50	4%	1.98	14.84	6%	2.55	16.15	138.9	2.72	5.53	66%	996,771	83,728	251,088	25,108	1,105,607	108,049	1,188,548

4-2-1. 間伐及び更新伐事業標準単価表（プロセッサ造材）（国費を充当した事業により購入等した機械を使用する場合）

（円）

区分	種類	種別			算定材積	伐倒本数（本/ha）	標準単価（円）	直接費 選木（伐倒と同時に行う場合は計上しない） 特殊作業員	普通作業員	諸雑費	伐倒 特殊作業員	普通作業員	諸雑費	造材（プロセッサ） 特殊運転手	機械損料(h)	軽油(ℓ)	集材 特殊運転手	普通作業員	諸雑費	直接費合計（円）	共通仮設費(8.4%)(円)	諸雑費計(円)	直営消費税額(円)	税込標準単価（直営）（円）	請負消費税額(円)	税込標準単価（請負）（円）
育成単層林及び育成複層林共通	間伐（過密） 架線系 間伐率30%以上 22cm未満 プロセッサ0.45	搬出材積	10 m3/ha以上	20 m3/ha未満	15 m3/ha	591	364,231	0.95	0.95	4%	2.48	2.48	6%	0.45	2.85	24.5	0.69	2.06	66%	336,007	28,224	71,417	7,141	371,372	36,423	400,654
		搬出材積	20 m3/ha以上	30 m3/ha未満	25 m3/ha	591	469,951	0.95	0.95	4%	2.48	2.48	6%	0.75	4.75	40.9	1.15	3.43	66%	433,535	36,416	112,457	11,245	481,196	46,995	516,946
		搬出材積	30 m3/ha以上	40 m3/ha未満	35 m3/ha	591	575,658	0.95	0.95	4%	2.48	2.48	6%	1.05	6.65	57.2	1.61	4.8	66%	531,050	44,608	153,484	15,348	591,006	57,565	633,223
		搬出材積	40 m3/ha以上	50 m3/ha未満	45 m3/ha	591	681,364	0.95	0.95	4%	2.48	2.48	6%	1.35	8.55	73.5	2.07	6.17	66%	628,565	52,799	194,511	19,451	700,815	68,136	749,500
		搬出材積	50 m3/ha以上	60 m3/ha未満	55 m3/ha	591	787,084	0.95	0.95	4%	2.48	2.48	6%	1.65	10.45	89.9	2.53	7.54	66%	726,093	60,991	235,551	23,555	810,639	78,708	865,792
		搬出材積	60 m3/ha以上	70 m3/ha未満	65 m3/ha	591	892,791	0.95	0.95	4%	2.48	2.48	6%	1.95	12.35	106.2	2.99	8.91	66%	823,608	69,183	276,578	27,657	920,448	89,279	982,070
		搬出材積	70 m3/ha以上	80 m3/ha未満	75 m3/ha	591	998,511	0.95	0.95	4%	2.48	2.48	6%	2.25	14.25	122.6	3.45	10.28	66%	921,136	77,375	317,618	31,761	1,030,272	99,851	1,098,362
		搬出材積	80 m3/ha以上		85 m3/ha	591	1,104,217	0.95	0.95	4%	2.48	2.48	6%	2.55	16.15	138.9	3.91	11.65	66%	1,018,651	85,566	358,645	35,864	1,140,081	110,421	1,214,638
	保育間伐（高齢級）（過密） 架線系 間伐率30%以上 22cm未満 プロセッサ0.45 チルホール使用	搬出材積	10 m3/ha以上	20 m3/ha未満	15 m3/ha	591	1,062,645	0.95	0.95	4%	2.48	26.6	6%	0.45	2.85	24.5	0.69	2.06	66%	980,300	82,345	107,886	10,788	1,073,433	106,264	1,168,909
		搬出材積	20 m3/ha以上	30 m3/ha未満	25 m3/ha	591	1,168,365	0.95	0.95	4%	2.48	26.6	6%	0.75	4.75	40.9	1.15	3.43	66%	1,077,828	90,537	148,926	14,892	1,183,257	116,836	1,285,201
		搬出材積	30 m3/ha以上	40 m3/ha未満	35 m3/ha	591	1,274,071	0.95	0.95	4%	2.48	26.6	6%	1.05	6.65	57.2	1.61	4.8	66%	1,175,343	98,728	189,953	18,995	1,293,066	127,407	1,401,478
		搬出材積	40 m3/ha以上	50 m3/ha未満	45 m3/ha	591	1,379,778	0.95	0.95	4%	2.48	26.6	6%	1.35	8.55	73.5	2.07	6.17	66%	1,272,858	106,920	230,980	23,098	1,402,876	137,977	1,517,755
		搬出材積	50 m3/ha以上	60 m3/ha未満	55 m3/ha	591	1,485,498	0.95	0.95	4%	2.48	26.6	6%	1.65	10.45	89.9	2.53	7.54	66%	1,370,386	115,112	272,020	27,202	1,512,700	148,549	1,634,047
		搬出材積	60 m3/ha以上	70 m3/ha未満	65 m3/ha	591	1,591,204	0.95	0.95	4%	2.48	26.6	6%	1.95	12.35	106.2	2.99	8.91	66%	1,467,901	123,303	313,047	31,304	1,622,508	159,120	1,750,324
		搬出材積	70 m3/ha以上	80 m3/ha未満	75 m3/ha	591	1,696,925	0.95	0.95	4%	2.48	26.6	6%	2.25	14.25	122.6	3.45	10.28	66%	1,565,429	131,496	354,087	35,408	1,732,333	169,692	1,866,617
		搬出材積	80 m3/ha以上		85 m3/ha	591	1,802,631	0.95	0.95	4%	2.48	26.6	6%	2.55	16.15	138.9	3.91	11.65	66%	1,662,944	139,687	395,114	39,511	1,842,142	180,263	1,982,894
	間伐（過密） 架線系 間伐率30%以上 22cm以上28cm未満 プロセッサ0.45	搬出材積	10 m3/ha以上	20 m3/ha未満	15 m3/ha	444	312,065	0.71	0.71	4%	2.31	2.31	6%	0.45	2.85	24.5	0.54	1.62	66%	287,883	24,182	60,200	6,020	318,085	31,206	343,271
		搬出材積	20 m3/ha以上	30 m3/ha未満	25 m3/ha	444	399,435	0.71	0.71	4%	2.31	2.31	6%	0.75	4.75	40.9	0.9	2.7	66%	368,483	30,952	94,510	9,451	408,886	39,943	439,378
		搬出材積	30 m3/ha以上	40 m3/ha未満	35 m3/ha	444	486,790	0.71	0.71	4%	2.31	2.31	6%	1.05	6.65	57.2	1.26	3.78	66%	449,069	37,721	128,806	12,880	499,670	48,679	535,469
		搬出材積	40 m3/ha以上	50 m3/ha未満	45 m3/ha	444	574,146	0.71	0.71	4%	2.31	2.31	6%	1.35	8.55	73.5	1.62	4.86	66%	529,655	44,491	163,102	16,310	590,456	57,414	631,560
		搬出材積	50 m3/ha以上	60 m3/ha未満	55 m3/ha	444	661,515	0.71	0.71	4%	2.31	2.31	6%	1.65	10.45	89.9	1.98	5.94	66%	610,254	51,261	197,411	19,741	681,256	66,151	727,666
		搬出材積	60 m3/ha以上	70 m3/ha未満	65 m3/ha	444	748,870	0.71	0.71	4%	2.31	2.31	6%	1.95	12.35	106.2	2.34	7.02	66%	690,840	58,030	231,707	23,170	772,040	74,887	823,757
		搬出材積	70 m3/ha以上	80 m3/ha未満	75 m3/ha	444	836,240	0.71	0.71	4%	2.31	2.31	6%	2.25	14.25	122.6	2.7	8.1	66%	771,440	64,800	266,017	26,601	862,841	83,624	919,864
		搬出材積	80 m3/ha以上		85 m3/ha	444	923,596	0.71	0.71	4%	2.31	2.31	6%	2.55	16.15	138.9	3.06	9.18	66%	852,026	71,570	300,313	30,031	953,627	92,359	1,015,955
	保育間伐（高齢級）（過密） 架線系 間伐率30%以上 22cm以上28cm未満 プロセッサ0.45 チルホール使用	搬出材積	10 m3/ha以上	20 m3/ha未満	15 m3/ha	444	836,454	0.71	0.71	4%	2.31	20.42	6%	0.45	2.85	24.5	0.54	1.62	66%	771,637	64,817	87,582	8,758	845,212	83,645	920,099
		搬出材積	20 m3/ha以上	30 m3/ha未満	25 m3/ha	444	923,824	0.71	0.71	4%	2.31	20.42	6%	0.75	4.75	40.9	0.9	2.7	66%	852,237	71,587	121,892	12,189	936,013	92,382	1,016,206
		搬出材積	30 m3/ha以上	40 m3/ha未満	35 m3/ha	444	1,011,180	0.71	0.71	4%	2.31	20.42	6%	1.05	6.65	57.2	1.26	3.78	66%	932,823	78,357	156,188	15,618	1,026,798	101,118	1,112,298
		搬出材積	40 m3/ha以上	50 m3/ha未満	45 m3/ha	444	1,098,535	0.71	0.71	4%	2.31	20.42	6%	1.35	8.55	73.5	1.62	4.86	66%	1,013,409	85,126	190,484	19,048	1,117,583	109,853	1,208,388
		搬出材積	50 m3/ha以上	60 m3/ha未満	55 m3/ha	444	1,185,904	0.71	0.71	4%	2.31	20.42	6%	1.65	10.45	89.9	1.98	5.94	66%	1,094,008	91,896	224,793	22,479	1,208,383	118,590	1,304,494
		搬出材積	60 m3/ha以上	70 m3/ha未満	65 m3/ha	444	1,273,259	0.71	0.71	4%	2.31	20.42	6%	1.95	12.35	106.2	2.34	7.02	66%	1,174,594	98,665	259,089	25,908	1,299,167	127,325	1,400,584
		搬出材積	70 m3/ha以上	80 m3/ha未満	75 m3/ha	444	1,360,630	0.71	0.71	4%	2.31	20.42	6%	2.25	14.25	122.6	2.7	8.1	66%	1,255,194	105,436	293,399	29,339	1,389,969	136,063	1,496,693
		搬出材積	80 m3/ha以上		85 m3/ha	444	1,447,985	0.71	0.71	4%	2.31	20.42	6%	2.55	16.15	138.9	3.06	9.18	66%	1,335,780	112,205	327,695	32,769	1,480,754	144,798	1,592,783
	間伐（過密） 架線系 間伐率30%以上 28cm以上 プロセッサ0.45	搬出材積	10 m3/ha以上	20 m3/ha未満	15 m3/ha	315	262,414	0.50	0.50	4%	1.98	1.98	6%	0.45	2.85	24.5	0.45	1.34	66%	242,080	20,334	52,350	5,235	267,649	26,241	288,655
		搬出材積	20 m3/ha以上	30 m3/ha未満	25 m3/ha	315	338,047	0.50	0.50	4%	1.98	1.98	6%	0.75	4.75	40.9	0.75	2.23	66%	311,852	26,195	82,354	8,235	346,282	33,804	371,851
		搬出材積	30 m3/ha以上	40 m3/ha未満	35 m3/ha	315	413,667	0.50	0.50	4%	1.98	1.98	6%	1.05	6.65	57.2	1.05	3.12	66%	381,612	32,055	112,346	11,234	424,901	41,366	455,033
		搬出材積	40 m3/ha以上	50 m3/ha未満	45 m3/ha	315	489,287	0.50	0.50	4%	1.98	1.98	6%	1.35	8.55	73.5	1.35	4.01	66%	451,372	37,915	142,338	14,233	503,520	48,928	538,215
		搬出材積	50 m3/ha以上	60 m3/ha未満	55 m3/ha	315	564,920	0.50	0.50	4%	1.98	1.98	6%	1.65	10.45	89.9	1.65	4.9	66%	521,144	43,776	172,342	17,234	582,154	56,492	621,412
		搬出材積	60 m3/ha以上	70 m3/ha未満	65 m3/ha	315	640,539	0.50	0.50	4%	1.98	1.98	6%	1.95	12.35	106.2	1.95	5.79	66%	590,904	49,635	202,334	20,233	660,772	64,053	704,592
		搬出材積	70 m3/ha以上	80 m3/ha未満	75 m3/ha	315	716,173	0.50	0.50	4%	1.98	1.98	6%	2.25	14.25	122.6	2.25	6.68	66%	660,677	55,496	232,339	23,233	739,406	71,617	787,790
		搬出材積	80 m3/ha以上		85 m3/ha	315	791,792	0.50	0.50	4%	1.98	1.98	6%	2.55	16.15	138.9	2.55	7.57	66%	730,436	61,356	262,330	26,233	818,025	79,179	870,971
	保育間伐（高齢級）（過密） 架線系 間伐率30%以上 28cm以上 プロセッサ0.45 チルホール使用	搬出材積	10 m3/ha以上	20 m3/ha未満	15 m3/ha	315	634,786	0.50	0.50	4%	1.98	14.84	6%	0.45	2.85	24.5	0.45	1.34	66%	585,596	49,190	71,794	7,179	641,965	63,478	698,264
		搬出材積	20 m3/ha以上	30 m3/ha未満	25 m3/ha	315	710,418	0.50	0.50	4%	1.98	14.84	6%	0.75	4.75	40.9	0.75	2.23	66%	655,368	55,050	101,798	10,179	720,597	71,041	781,459
		搬出材積	30 m3/ha以上	40 m3/ha未満	35 m3/ha	315	786,038	0.50	0.50	4%	1.98	14.84	6%	1.05	6.65	57.2	1.05	3.12	66%	725,128	60,910	131,790	13,179	799,217	78,603	864,641
		搬出材積	40 m3/ha以上	50 m3/ha未満	45 m3/ha	315	861,658	0.50	0.50	4%	1.98	14.84	6%	1.35	8.55	73.5	1.35	4.01	66%	794,888	66,770	161,782	16,178	877,836	86,165	947,823
		搬出材積	50 m3/ha以上	60 m3/ha未満	55 m3/ha	315	937,291	0.50	0.50	4%	1.98	14.84	6%	1.65	10.45	89.9	1.65	4.9	66%	864,660	72,631	191,786	19,178	956,469	93,729	1,031,020
		搬出材積	60 m3/ha以上	70 m3/ha未満	65 m3/ha	315	1,012,911	0.50	0.50	4%	1.98	14.84	6%	1.95	12.35	106.2	1.95	5.79	66%	934,420	78,491	221,778	22,177	1,035,088	101,291	1,114,202
		搬出材積	70 m3/ha以上	80 m3/ha未満	75 m3/ha	315	1,088,545	0.50	0.50	4%	1.98	14.84	6%	2.25	14.25	122.6	2.25	6.68	66%	1,004,193	84,352	251,783	25,178	1,113,723	108,854	1,197,399
		搬出材積	80 m3/ha以上		85 m3/ha	315	1,164,163	0.50	0.50	4%	1.98	14.84	6%	2.55	16.15	138.9	2.55	7.57	66%	1,073,952	90,211	281,774	28,177	1,192,340	116,416	1,280,579

4-2-1. 間伐及び更新伐事業標準単価表（プロセッサ造材）（国費を充当した事業により購入等した機械を使用する場合）

（円）

区分	種類	種別			算定材積	伐倒本数（本/ha）	標準単価（円）	直接費 選木（伐倒と同時に行う場合は計上しない） 特殊作業員	普通作業員	諸雑費	伐倒 特殊作業員	普通作業員	諸雑費	造材（プロセッサ） 特殊運転手	機械損料(h)	軽油(ℓ)	集材 特殊運転手	普通作業員	諸雑費	直接費合計（円）	共通仮設費(8.4%)(円)	諸雑費計(円)	直営消費税額(円)	税込標準単価（直営）（円）	請負消費税額(円)	税込標準単価（請負）（円）
育成単層林及び育成複層林共通	列状間伐（過密）車輌系 間伐率30%以上 22cm未満 プロセッサ0.45	搬出材積	10 m3/ha以上	20 m3/ha未満	15 m3/ha	591	275,811	0.41	0.41	4%	2.48	2.48	6%	0.45	2.85	24.5	0.51	1.02	66%	254,439	21,372	49,555	4,955	280,766	27,581	303,392
		搬出材積	20 m3/ha以上	30 m3/ha未満	25 m3/ha	591	344,003	0.41	0.41	4%	2.48	2.48	6%	0.75	4.75	40.9	0.85	1.7	66%	317,346	26,657	76,830	7,683	351,686	34,400	378,403
		搬出材積	30 m3/ha以上	40 m3/ha未満	35 m3/ha	591	412,180	0.41	0.41	4%	2.48	2.48	6%	1.05	6.65	57.2	1.19	2.38	66%	380,240	31,940	104,092	10,409	422,589	41,218	453,398
		搬出材積	40 m3/ha以上	50 m3/ha未満	45 m3/ha	591	480,357	0.41	0.41	4%	2.48	2.48	6%	1.35	8.55	73.5	1.53	3.06	66%	443,134	37,223	131,354	13,135	493,492	48,035	528,392
		搬出材積	50 m3/ha以上	60 m3/ha未満	55 m3/ha	591	548,548	0.41	0.41	4%	2.48	2.48	6%	1.65	10.45	89.9	1.87	3.74	66%	506,041	42,507	158,629	15,862	564,410	54,854	603,402
		搬出材積	60 m3/ha以上	70 m3/ha未満	65 m3/ha	591	616,724	0.41	0.41	4%	2.48	2.48	6%	1.95	12.35	106.2	2.21	4.42	66%	568,934	47,790	185,890	18,589	635,313	61,672	678,396
		搬出材積	70 m3/ha以上	80 m3/ha未満	75 m3/ha	591	684,915	0.41	0.41	4%	2.48	2.48	6%	2.25	14.25	122.6	2.55	5.1	66%	631,841	53,074	213,165	21,316	706,231	68,491	753,406
		搬出材積	80 m3/ha以上		85 m3/ha	591	753,092	0.41	0.41	4%	2.48	2.48	6%	2.55	16.15	138.9	2.89	5.78	66%	694,735	58,357	240,427	24,042	777,134	75,309	828,401
	間伐（過密）（初回　7齢級以下）車輌系 間伐率30%以上 22cm未満 プロセッサ0.45	搬出材積	10 m3/ha以上	20 m3/ha未満	15 m3/ha	591	275,811	0.41	0.41	4%	2.48	2.48	6%	0.45	2.85	24.5	0.51	1.02	66%	254,439	21,372	49,555	4,955	280,766	27,581	303,392
		搬出材積	20 m3/ha以上	30 m3/ha未満	25 m3/ha	591	344,003	0.41	0.41	4%	2.48	2.48	6%	0.75	4.75	40.9	0.85	1.7	66%	317,346	26,657	76,830	7,683	351,686	34,400	378,403
		搬出材積	30 m3/ha以上	40 m3/ha未満	35 m3/ha	591	412,180	0.41	0.41	4%	2.48	2.48	6%	1.05	6.65	57.2	1.19	2.38	66%	380,240	31,940	104,092	10,409	422,589	41,218	453,398
		搬出材積	40 m3/ha以上	50 m3/ha未満	45 m3/ha	591	480,357	0.41	0.41	4%	2.48	2.48	6%	1.35	8.55	73.5	1.53	3.06	66%	443,134	37,223	131,354	13,135	493,492	48,035	528,392
		搬出材積	50 m3/ha以上	60 m3/ha未満	55 m3/ha	591	548,548	0.41	0.41	4%	2.48	2.48	6%	1.65	10.45	89.9	1.87	3.74	66%	506,041	42,507	158,629	15,862	564,410	54,854	603,402
		搬出材積	60 m3/ha以上	70 m3/ha未満	65 m3/ha	591	616,724	0.41	0.41	4%	2.48	2.48	6%	1.95	12.35	106.2	2.21	4.42	66%	568,934	47,790	185,890	18,589	635,313	61,672	678,396
		搬出材積	70 m3/ha以上	80 m3/ha未満	75 m3/ha	591	684,915	0.41	0.41	4%	2.48	2.48	6%	2.25	14.25	122.6	2.55	5.1	66%	631,841	53,074	213,165	21,316	706,231	68,491	753,406
		搬出材積	80 m3/ha以上		85 m3/ha	591	753,092	0.41	0.41	4%	2.48	2.48	6%	2.55	16.15	138.9	2.89	5.78	66%	694,735	58,357	240,427	24,042	777,134	75,309	828,401
	列状保育間伐（高齢級）（過密）車輌系 間伐率30%以上 22cm未満 プロセッサ0.45 チルホール使用	搬出材積	10 m3/ha以上	20 m3/ha未満	15 m3/ha	591	974,225	0.41	0.41	4%	2.48	26.6	6%	0.45	2.85	24.5	0.51	1.02	66%	898,732	75,493	86,024	8,602	982,827	97,422	1,071,647
		搬出材積	20 m3/ha以上	30 m3/ha未満	25 m3/ha	591	1,042,416	0.41	0.41	4%	2.48	26.6	6%	0.75	4.75	40.9	0.85	1.7	66%	961,639	80,777	113,299	11,329	1,053,745	104,241	1,146,657
		搬出材積	30 m3/ha以上	40 m3/ha未満	35 m3/ha	591	1,110,593	0.41	0.41	4%	2.48	26.6	6%	1.05	6.65	57.2	1.19	2.38	66%	1,024,533	86,060	140,561	14,056	1,124,649	111,059	1,221,652
		搬出材積	40 m3/ha以上	50 m3/ha未満	45 m3/ha	591	1,178,770	0.41	0.41	4%	2.48	26.6	6%	1.35	8.55	73.5	1.53	3.06	66%	1,087,427	91,343	167,823	16,782	1,195,552	117,877	1,296,647
		搬出材積	50 m3/ha以上	60 m3/ha未満	55 m3/ha	591	1,246,962	0.41	0.41	4%	2.48	26.6	6%	1.65	10.45	89.9	1.87	3.74	66%	1,150,334	96,628	195,098	19,509	1,266,471	124,696	1,371,658
		搬出材積	60 m3/ha以上	70 m3/ha未満	65 m3/ha	591	1,315,138	0.41	0.41	4%	2.48	26.6	6%	1.95	12.35	106.2	2.21	4.42	66%	1,213,227	101,911	222,359	22,235	1,337,373	131,513	1,446,651
		搬出材積	70 m3/ha以上	80 m3/ha未満	75 m3/ha	591	1,383,329	0.41	0.41	4%	2.48	26.6	6%	2.25	14.25	122.6	2.55	5.1	66%	1,276,134	107,195	249,634	24,963	1,408,292	138,332	1,521,661
		搬出材積	80 m3/ha以上		85 m3/ha	591	1,451,506	0.41	0.41	4%	2.48	26.6	6%	2.55	16.15	138.9	2.89	5.78	66%	1,339,028	112,478	276,896	27,689	1,479,195	145,150	1,596,656
	列状間伐（過密）車輌系 間伐率30%以上 22cm以上28cm未満 プロセッサ0.45	搬出材積	10 m3/ha以上	20 m3/ha未満	15 m3/ha	444	251,106	0.31	0.31	4%	2.31	2.31	6%	0.45	2.85	24.5	0.45	0.9	66%	231,648	19,458	45,670	4,567	255,673	25,110	276,216
		搬出材積	20 m3/ha以上	30 m3/ha未満	25 m3/ha	444	313,589	0.31	0.31	4%	2.31	2.31	6%	0.75	4.75	40.9	0.75	1.5	66%	289,289	24,300	70,851	7,085	320,674	31,358	344,947
		搬出材積	30 m3/ha以上	40 m3/ha未満	35 m3/ha	444	376,058	0.31	0.31	4%	2.31	2.31	6%	1.05	6.65	57.2	1.05	2.1	66%	346,917	29,141	96,019	9,601	385,659	37,605	413,663
		搬出材積	40 m3/ha以上	50 m3/ha未満	45 m3/ha	444	438,527	0.31	0.31	4%	2.31	2.31	6%	1.35	8.55	73.5	1.35	2.7	66%	404,546	33,981	121,188	12,118	450,645	43,852	482,379
		搬出材積	50 m3/ha以上	60 m3/ha未満	55 m3/ha	444	501,010	0.31	0.31	4%	2.31	2.31	6%	1.65	10.45	89.9	1.65	3.3	66%	462,187	38,823	146,369	14,636	515,646	50,101	551,111
		搬出材積	60 m3/ha以上	70 m3/ha未満	65 m3/ha	444	563,480	0.31	0.31	4%	2.31	2.31	6%	1.95	12.35	106.2	1.95	3.9	66%	519,816	43,664	171,538	17,153	580,633	56,348	619,828
		搬出材積	70 m3/ha以上	80 m3/ha未満	75 m3/ha	444	625,963	0.31	0.31	4%	2.31	2.31	6%	2.25	14.25	122.6	2.25	4.5	66%	577,457	48,506	196,719	19,671	645,634	62,596	688,559
		搬出材積	80 m3/ha以上		85 m3/ha	444	688,432	0.31	0.31	4%	2.31	2.31	6%	2.55	16.15	138.9	2.55	5.1	66%	635,085	53,347	221,887	22,188	710,620	68,843	757,275
	間伐（過密）（初回　7齢級以下）車輌系 間伐率30%以上 22cm以上28cm未満 プロセッサ0.45	搬出材積	10 m3/ha以上	20 m3/ha未満	15 m3/ha	444	251,106	0.31	0.31	4%	2.31	2.31	6%	0.45	2.85	24.5	0.45	0.9	66%	231,648	19,458	45,670	4,567	255,673	25,110	276,216
		搬出材積	20 m3/ha以上	30 m3/ha未満	25 m3/ha	444	313,589	0.31	0.31	4%	2.31	2.31	6%	0.75	4.75	40.9	0.75	1.5	66%	289,289	24,300	70,851	7,085	320,674	31,358	344,947
		搬出材積	30 m3/ha以上	40 m3/ha未満	35 m3/ha	444	376,058	0.31	0.31	4%	2.31	2.31	6%	1.05	6.65	57.2	1.05	2.1	66%	346,917	29,141	96,019	9,601	385,659	37,605	413,663
		搬出材積	40 m3/ha以上	50 m3/ha未満	45 m3/ha	444	438,527	0.31	0.31	4%	2.31	2.31	6%	1.35	8.55	73.5	1.35	2.7	66%	404,546	33,981	121,188	12,118	450,645	43,852	482,379
		搬出材積	50 m3/ha以上	60 m3/ha未満	55 m3/ha	444	501,010	0.31	0.31	4%	2.31	2.31	6%	1.65	10.45	89.9	1.65	3.3	66%	462,187	38,823	146,369	14,636	515,646	50,101	551,111
		搬出材積	60 m3/ha以上	70 m3/ha未満	65 m3/ha	444	563,480	0.31	0.31	4%	2.31	2.31	6%	1.95	12.35	106.2	1.95	3.9	66%	519,816	43,664	171,538	17,153	580,633	56,348	619,828
		搬出材積	70 m3/ha以上	80 m3/ha未満	75 m3/ha	444	625,963	0.31	0.31	4%	2.31	2.31	6%	2.25	14.25	122.6	2.25	4.5	66%	577,457	48,506	196,719	19,671	645,634	62,596	688,559
		搬出材積	80 m3/ha以上		85 m3/ha	444	688,432	0.31	0.31	4%	2.31	2.31	6%	2.55	16.15	138.9	2.55	5.1	66%	635,085	53,347	221,887	22,188	710,620	68,843	757,275
	列状保育間伐（高齢級）（過密）車輌系 間伐率30%以上 22cm以上28cm未満 プロセッサ0.45 チルホール使用	搬出材積	10 m3/ha以上	20 m3/ha未満	15 m3/ha	444	775,495	0.31	0.31	4%	2.31	20.42	6%	0.45	2.85	24.5	0.45	0.9	66%	715,402	60,093	73,052	7,305	782,800	77,549	853,044
		搬出材積	20 m3/ha以上	30 m3/ha未満	25 m3/ha	444	837,978	0.31	0.31	4%	2.31	20.42	6%	0.75	4.75	40.9	0.75	1.5	66%	773,043	64,935	98,233	9,823	847,801	83,797	921,775
		搬出材積	30 m3/ha以上	40 m3/ha未満	35 m3/ha	444	900,447	0.31	0.31	4%	2.31	20.42	6%	1.05	6.65	57.2	1.05	2.1	66%	830,671	69,776	123,401	12,340	912,787	90,044	990,491
		搬出材積	40 m3/ha以上	50 m3/ha未満	45 m3/ha	444	962,917	0.31	0.31	4%	2.31	20.42	6%	1.35	8.55	73.5	1.35	2.7	66%	888,300	74,617	148,570	14,857	977,774	96,291	1,059,208
		搬出材積	50 m3/ha以上	60 m3/ha未満	55 m3/ha	444	1,025,400	0.31	0.31	4%	2.31	20.42	6%	1.65	10.45	89.9	1.65	3.3	66%	945,941	79,459	173,751	17,375	1,042,775	102,540	1,127,940
		搬出材積	60 m3/ha以上	70 m3/ha未満	65 m3/ha	444	1,087,869	0.31	0.31	4%	2.31	20.42	6%	1.95	12.35	106.2	1.95	3.9	66%	1,003,570	84,299	198,920	19,892	1,107,761	108,786	1,196,655
		搬出材積	70 m3/ha以上	80 m3/ha未満	75 m3/ha	444	1,150,352	0.31	0.31	4%	2.31	20.42	6%	2.25	14.25	122.6	2.25	4.5	66%	1,061,211	89,141	224,101	22,410	1,172,762	115,035	1,265,387
		搬出材積	80 m3/ha以上		85 m3/ha	444	1,212,821	0.31	0.31	4%	2.31	20.42	6%	2.55	16.15	138.9	2.55	5.1	66%	1,118,839	93,982	249,269	24,926	1,237,747	121,282	1,334,103

4-2-1. 間伐及び更新伐事業標準単価表（プロセッサ造材）（国費を充当した事業により購入等した機械を使用する場合）

（円）

区分	種類	種別				伐倒本数（本/ha）	標準単価（円）	直接費 選木（伐倒と同時に行う場合は計上しない）			伐倒			造材（プロセッサ）			集材			直接費合計（円）	共通仮設費(8.4%)(円)	諸雑費計(円)	直営消費税額(円)	税込標準単価（直営）（円）	請負消費税額(円)	税込標準単価（請負）（円）
					算定材積			特殊作業員	普通作業員	諸雑費	特殊作業員	普通作業員	諸雑費	特殊運転手	機械損料(h)	軽油(ℓ)	特殊運転手	普通作業員	諸雑費								
育成単層林及び育成複層林共通	列状間伐（過密）車輌系 間伐率30%以上 28cm以上 プロセッサ0.45	搬出材積	10 m3/ha以上	20 m3/ha未満	15 m3/ha	315	217,359	0.22	0.22	4%	1.98	1.98	6%	0.45	2.85	24.5	0.39	0.78	66%	200,516	16,843	41,304	4,130	221,489	21,735	239,094
		搬出材積	20 m3/ha以上	30 m3/ha未満	25 m3/ha	315	274,134	0.22	0.22	4%	1.98	1.98	6%	0.75	4.75	40.9	0.65	1.3	66%	252,892	21,242	64,392	6,439	280,573	27,413	301,547
		搬出材積	30 m3/ha以上	40 m3/ha未満	35 m3/ha	315	330,896	0.22	0.22	4%	1.98	1.98	6%	1.05	6.65	57.2	0.91	1.82	66%	305,255	25,641	87,467	8,746	339,642	33,089	363,985
		搬出材積	40 m3/ha以上	50 m3/ha未満	45 m3/ha	315	387,657	0.22	0.22	4%	1.98	1.98	6%	1.35	8.55	73.5	1.17	2.34	66%	357,618	30,039	110,542	11,054	398,711	38,765	426,422
		搬出材積	50 m3/ha以上	60 m3/ha未満	55 m3/ha	315	444,433	0.22	0.22	4%	1.98	1.98	6%	1.65	10.45	89.9	1.43	2.86	66%	409,994	34,439	133,630	13,363	457,796	44,443	488,876
		搬出材積	60 m3/ha以上	70 m3/ha未満	65 m3/ha	315	501,194	0.22	0.22	4%	1.98	1.98	6%	1.95	12.35	106.2	1.69	3.38	66%	462,357	38,837	156,705	15,670	516,864	50,119	551,313
		搬出材積	70 m3/ha以上	80 m3/ha未満	75 m3/ha	315	557,970	0.22	0.22	4%	1.98	1.98	6%	2.25	14.25	122.6	1.95	3.9	66%	514,733	43,237	179,793	17,979	575,949	55,797	613,767
		搬出材積	80 m3/ha以上		85 m3/ha	315	614,730	0.22	0.22	4%	1.98	1.98	6%	2.55	16.15	138.9	2.21	4.42	66%	567,095	47,635	202,867	20,286	635,016	61,473	676,203
	間伐（過密）（初回　7齢級以下）車輌系 間伐率30%以上 28cm以上 プロセッサ0.45	搬出材積	10 m3/ha以上	20 m3/ha未満	15 m3/ha	315	217,359	0.22	0.22	4%	1.98	1.98	6%	0.45	2.85	24.5	0.39	0.78	66%	200,516	16,843	41,304	4,130	221,489	21,735	239,094
		搬出材積	20 m3/ha以上	30 m3/ha未満	25 m3/ha	315	274,134	0.22	0.22	4%	1.98	1.98	6%	0.75	4.75	40.9	0.65	1.3	66%	252,892	21,242	64,392	6,439	280,573	27,413	301,547
		搬出材積	30 m3/ha以上	40 m3/ha未満	35 m3/ha	315	330,896	0.22	0.22	4%	1.98	1.98	6%	1.05	6.65	57.2	0.91	1.82	66%	305,255	25,641	87,467	8,746	339,642	33,089	363,985
		搬出材積	40 m3/ha以上	50 m3/ha未満	45 m3/ha	315	387,657	0.22	0.22	4%	1.98	1.98	6%	1.35	8.55	73.5	1.17	2.34	66%	357,618	30,039	110,542	11,054	398,711	38,765	426,422
		搬出材積	50 m3/ha以上	60 m3/ha未満	55 m3/ha	315	444,433	0.22	0.22	4%	1.98	1.98	6%	1.65	10.45	89.9	1.43	2.86	66%	409,994	34,439	133,630	13,363	457,796	44,443	488,876
		搬出材積	60 m3/ha以上	70 m3/ha未満	65 m3/ha	315	501,194	0.22	0.22	4%	1.98	1.98	6%	1.95	12.35	106.2	1.69	3.38	66%	462,357	38,837	156,705	15,670	516,864	50,119	551,313
		搬出材積	70 m3/ha以上	80 m3/ha未満	75 m3/ha	315	557,970	0.22	0.22	4%	1.98	1.98	6%	2.25	14.25	122.6	1.95	3.9	66%	514,733	43,237	179,793	17,979	575,949	55,797	613,767
		搬出材積	80 m3/ha以上		85 m3/ha	315	614,730	0.22	0.22	4%	1.98	1.98	6%	2.55	16.15	138.9	2.21	4.42	66%	567,095	47,635	202,867	20,286	635,016	61,473	676,203
	列状保育間伐（高齢級）（過密）車輌系 間伐率30%以上 28cm以上 プロセッサ0.45 チルホール使用	搬出材積	10 m3/ha以上	20 m3/ha未満	15 m3/ha	315	589,730	0.22	0.22	4%	1.98	14.84	6%	0.45	2.85	24.5	0.39	0.78	66%	544,032	45,698	60,748	6,074	595,804	58,973	648,703
		搬出材積	20 m3/ha以上	30 m3/ha未満	25 m3/ha	315	646,506	0.22	0.22	4%	1.98	14.84	6%	0.75	4.75	40.9	0.65	1.3	66%	596,408	50,098	83,836	8,383	654,889	64,650	711,156
		搬出材積	30 m3/ha以上	40 m3/ha未満	35 m3/ha	315	703,267	0.22	0.22	4%	1.98	14.84	6%	1.05	6.65	57.2	0.91	1.82	66%	648,771	54,496	106,911	10,691	713,958	70,326	773,593
		搬出材積	40 m3/ha以上	50 m3/ha未満	45 m3/ha	315	760,029	0.22	0.22	4%	1.98	14.84	6%	1.35	8.55	73.5	1.17	2.34	66%	701,134	58,895	129,986	12,998	773,027	76,002	836,031
		搬出材積	50 m3/ha以上	60 m3/ha未満	55 m3/ha	315	816,804	0.22	0.22	4%	1.98	14.84	6%	1.65	10.45	89.9	1.43	2.86	66%	753,510	63,294	153,074	15,307	832,111	81,680	898,484
		搬出材積	60 m3/ha以上	70 m3/ha未満	65 m3/ha	315	873,566	0.22	0.22	4%	1.98	14.84	6%	1.95	12.35	106.2	1.69	3.38	66%	805,873	67,693	176,149	17,614	891,180	87,356	960,922
		搬出材積	70 m3/ha以上	80 m3/ha未満	75 m3/ha	315	930,341	0.22	0.22	4%	1.98	14.84	6%	2.25	14.25	122.6	1.95	3.9	66%	858,249	72,092	199,237	19,923	950,264	93,034	1,023,375
		搬出材積	80 m3/ha以上		85 m3/ha	315	987,102	0.22	0.22	4%	1.98	14.84	6%	2.55	16.15	138.9	2.21	4.42	66%	910,611	76,491	222,311	22,231	1,009,333	98,710	1,085,812
	列状間伐（過密）架線系 間伐率30%以上 22cm未満 プロセッサ0.45	搬出材積	10 m3/ha以上	20 m3/ha未満	15 m3/ha	591	306,980	0.41	0.41	4%	2.48	2.48	6%	0.45	2.85	24.5	0.56	1.65	66%	283,192	23,788	60,987	6,098	313,078	30,698	337,678
		搬出材積	20 m3/ha以上	30 m3/ha未満	25 m3/ha	591	395,775	0.41	0.41	4%	2.48	2.48	6%	0.75	4.75	40.9	0.93	2.75	66%	365,107	30,668	95,819	9,581	405,356	39,577	435,352
		搬出材積	30 m3/ha以上	40 m3/ha未満	35 m3/ha	591	484,558	0.41	0.41	4%	2.48	2.48	6%	1.05	6.65	57.2	1.3	3.85	66%	447,010	37,548	130,639	13,063	497,621	48,455	533,013
		搬出材積	40 m3/ha以上	50 m3/ha未満	45 m3/ha	591	573,340	0.41	0.41	4%	2.48	2.48	6%	1.35	8.55	73.5	1.67	4.95	66%	528,912	44,428	165,458	16,545	589,885	57,334	630,674
		搬出材積	50 m3/ha以上	60 m3/ha未満	55 m3/ha	591	662,137	0.41	0.41	4%	2.48	2.48	6%	1.65	10.45	89.9	2.04	6.05	66%	610,828	51,309	200,291	20,029	682,166	66,213	728,350
		搬出材積	60 m3/ha以上	70 m3/ha未満	65 m3/ha	591	750,920	0.41	0.41	4%	2.48	2.48	6%	1.95	12.35	106.2	2.41	7.15	66%	692,731	58,189	235,111	23,511	774,431	75,092	826,012
		搬出材積	70 m3/ha以上	80 m3/ha未満	75 m3/ha	591	839,716	0.41	0.41	4%	2.48	2.48	6%	2.25	14.25	122.6	2.78	8.25	66%	774,646	65,070	269,943	26,994	866,710	83,971	923,687
		搬出材積	80 m3/ha以上		85 m3/ha	591	928,499	0.41	0.41	4%	2.48	2.48	6%	2.55	16.15	138.9	3.15	9.35	66%	856,549	71,950	304,763	30,476	958,975	92,849	1,021,348
	列状保育間伐（高齢級）（過密）架線系 間伐率30%以上 22cm未満 プロセッサ0.45 チルホール使用	搬出材積	10 m3/ha以上	20 m3/ha未満	15 m3/ha	591	1,005,393	0.41	0.41	4%	2.48	26.6	6%	0.45	2.85	24.5	0.56	1.65	66%	927,485	77,908	97,456	9,745	1,015,138	100,539	1,105,932
		搬出材積	20 m3/ha以上	30 m3/ha未満	25 m3/ha	591	1,094,189	0.41	0.41	4%	2.48	26.6	6%	0.75	4.75	40.9	0.93	2.75	66%	1,009,400	84,789	132,288	13,228	1,107,417	109,418	1,203,607
		搬出材積	30 m3/ha以上	40 m3/ha未満	35 m3/ha	591	1,182,972	0.41	0.41	4%	2.48	26.6	6%	1.05	6.65	57.2	1.3	3.85	66%	1,091,303	91,669	167,108	16,710	1,199,682	118,297	1,301,269
		搬出材積	40 m3/ha以上	50 m3/ha未満	45 m3/ha	591	1,271,754	0.41	0.41	4%	2.48	26.6	6%	1.35	8.55	73.5	1.67	4.95	66%	1,173,205	98,549	201,927	20,192	1,291,946	127,175	1,398,929
		搬出材積	50 m3/ha以上	60 m3/ha未満	55 m3/ha	591	1,360,551	0.41	0.41	4%	2.48	26.6	6%	1.65	10.45	89.9	2.04	6.05	66%	1,255,121	105,430	236,760	23,676	1,384,227	136,055	1,496,606
		搬出材積	60 m3/ha以上	70 m3/ha未満	65 m3/ha	591	1,449,334	0.41	0.41	4%	2.48	26.6	6%	1.95	12.35	106.2	2.41	7.15	66%	1,337,024	112,310	271,580	27,158	1,476,492	144,933	1,594,267
		搬出材積	70 m3/ha以上	80 m3/ha未満	75 m3/ha	591	1,538,129	0.41	0.41	4%	2.48	26.6	6%	2.25	14.25	122.6	2.78	8.25	66%	1,418,939	119,190	306,412	30,641	1,568,770	153,812	1,691,941
		搬出材積	80 m3/ha以上		85 m3/ha	591	1,626,912	0.41	0.41	4%	2.48	26.6	6%	2.55	16.15	138.9	3.15	9.35	66%	1,500,842	126,070	341,232	34,123	1,661,035	162,691	1,789,603

4-2-1. 間伐及び更新伐事業標準単価表（プロセッサ造材）（国費を充当した事業により購入等した機械を使用する場合）

（円）

区分	種類	種別				伐倒本数（本/ha）	標準単価（円）	直接費 選木（伐倒と同時に行う場合は計上しない）			伐倒			造材（プロセッサ）			集材			直接費合計（円）	共通仮設費(8.4%)(円)	諸雑費計(円)	直営消費税額(円)	税込標準単価（直営）（円）	請負消費税額(円)	税込標準単価（請負）（円）
					算定材積			特殊作業員	普通作業員	諸雑費	特殊作業員	普通作業員	諸雑費	特殊運転手	機械損料(h)	軽油(ℓ)	特殊運転手	普通作業員	諸雑費								
育成単層林及び育成複層林共通	列状間伐（過密） 架線系 間伐率30%以上 22cm以上28cm未満 ﾌﾟﾛｾｯｻ0.45	搬出材積	10 m3/ha以上	20 m3/ha未満	15 m3/ha	444	268,270	0.31	0.31	4%	2.31	2.31	6%	0.45	2.85	24.5	0.44	1.29	66%	247,482	20,788	51,965	5,196	273,466	26,827	295,097
		搬出材積	20 m3/ha以上	30 m3/ha未満	25 m3/ha	444	342,023	0.31	0.31	4%	2.31	2.31	6%	0.75	4.75	40.9	0.73	2.15	66%	315,520	26,503	81,280	8,128	350,151	34,202	376,225
		搬出材積	30 m3/ha以上	40 m3/ha未満	35 m3/ha	444	415,762	0.31	0.31	4%	2.31	2.31	6%	1.05	6.65	57.2	1.02	3.01	66%	383,545	32,217	110,582	11,058	426,820	41,576	457,338
		搬出材積	40 m3/ha以上	50 m3/ha未満	45 m3/ha	444	489,501	0.31	0.31	4%	2.31	2.31	6%	1.35	8.55	73.5	1.31	3.87	66%	451,570	37,931	139,884	13,988	503,489	48,950	538,451
		搬出材積	50 m3/ha以上	60 m3/ha未満	55 m3/ha	444	563,255	0.31	0.31	4%	2.31	2.31	6%	1.65	10.45	89.9	1.6	4.73	66%	519,608	43,647	169,199	16,919	580,174	56,325	619,580
		搬出材積	60 m3/ha以上	70 m3/ha未満	65 m3/ha	444	636,994	0.31	0.31	4%	2.31	2.31	6%	1.95	12.35	106.2	1.89	5.59	66%	587,633	49,361	198,501	19,850	656,844	63,699	700,693
		搬出材積	70 m3/ha以上	80 m3/ha未満	75 m3/ha	444	710,747	0.31	0.31	4%	2.31	2.31	6%	2.25	14.25	122.6	2.18	6.45	66%	655,671	55,076	227,816	22,781	733,528	71,074	781,821
		搬出材積	80 m3/ha以上		85 m3/ha	444	784,486	0.31	0.31	4%	2.31	2.31	6%	2.55	16.15	138.9	2.47	7.31	66%	723,696	60,790	257,118	25,711	810,197	78,448	862,934
	列状保育間伐（高齢級）（過密） 間伐率30%以上 22cm以上28cm未満 ﾌﾟﾛｾｯｻ0.45 チルホール使用	搬出材積	10 m3/ha以上	20 m3/ha未満	15 m3/ha	444	792,659	0.31	0.31	4%	2.31	20.42	6%	0.45	2.85	24.5	0.44	1.29	66%	731,236	61,423	79,347	7,934	800,593	79,265	871,924
		搬出材積	20 m3/ha以上	30 m3/ha未満	25 m3/ha	444	866,413	0.31	0.31	4%	2.31	20.42	6%	0.75	4.75	40.9	0.73	2.15	66%	799,274	67,139	108,662	10,866	877,279	86,641	953,054
		搬出材積	30 m3/ha以上	40 m3/ha未満	35 m3/ha	444	940,152	0.31	0.31	4%	2.31	20.42	6%	1.05	6.65	57.2	1.02	3.01	66%	867,299	72,853	137,964	13,796	953,948	94,015	1,034,167
		搬出材積	40 m3/ha以上	50 m3/ha未満	45 m3/ha	444	1,013,891	0.31	0.31	4%	2.31	20.42	6%	1.35	8.55	73.5	1.31	3.87	66%	935,324	78,567	167,266	16,726	1,030,617	101,389	1,115,280
		搬出材積	50 m3/ha以上	60 m3/ha未満	55 m3/ha	444	1,087,644	0.31	0.31	4%	2.31	20.42	6%	1.65	10.45	89.9	1.6	4.73	66%	1,003,362	84,282	196,581	19,658	1,107,302	108,764	1,196,408
		搬出材積	60 m3/ha以上	70 m3/ha未満	65 m3/ha	444	1,161,383	0.31	0.31	4%	2.31	20.42	6%	1.95	12.35	106.2	1.89	5.59	66%	1,071,387	89,996	225,883	22,588	1,183,971	116,138	1,277,521
		搬出材積	70 m3/ha以上	80 m3/ha未満	75 m3/ha	444	1,235,136	0.31	0.31	4%	2.31	20.42	6%	2.25	14.25	122.6	2.18	6.45	66%	1,139,425	95,711	255,198	25,519	1,260,655	123,513	1,358,649
		搬出材積	80 m3/ha以上		85 m3/ha	444	1,308,875	0.31	0.31	4%	2.31	20.42	6%	2.55	16.15	138.9	2.47	7.31	66%	1,207,450	101,425	284,500	28,450	1,337,325	130,887	1,439,762
	列状間伐（過密） 架線系 間伐率30%以上 28cm以上 ﾌﾟﾛｾｯｻ0.45	搬出材積	10 m3/ha以上	20 m3/ha未満	15 m3/ha	315	228,949	0.22	0.22	4%	1.98	1.98	6%	0.45	2.85	24.5	0.36	1.07	66%	211,208	17,741	45,555	4,555	233,504	22,894	251,843
		搬出材積	20 m3/ha以上	30 m3/ha未満	25 m3/ha	315	293,301	0.22	0.22	4%	1.98	1.98	6%	0.75	4.75	40.9	0.6	1.78	66%	270,573	22,728	71,422	7,142	300,443	29,330	322,631
		搬出材積	30 m3/ha以上	40 m3/ha未満	35 m3/ha	315	357,637	0.22	0.22	4%	1.98	1.98	6%	1.05	6.65	57.2	0.84	2.49	66%	329,924	27,713	97,275	9,727	367,364	35,763	393,400
		搬出材積	40 m3/ha以上	50 m3/ha未満	45 m3/ha	315	421,975	0.22	0.22	4%	1.98	1.98	6%	1.35	8.55	73.5	1.08	3.2	66%	389,276	32,699	123,129	12,312	434,287	42,197	464,172
		搬出材積	50 m3/ha以上	60 m3/ha未満	55 m3/ha	315	486,325	0.22	0.22	4%	1.98	1.98	6%	1.65	10.45	89.9	1.32	3.91	66%	448,640	37,685	148,995	14,899	501,224	48,632	534,957
		搬出材積	60 m3/ha以上	70 m3/ha未満	65 m3/ha	315	550,663	0.22	0.22	4%	1.98	1.98	6%	1.95	12.35	106.2	1.56	4.62	66%	507,992	42,671	174,849	17,484	568,147	55,066	605,729
		搬出材積	70 m3/ha以上	80 m3/ha未満	75 m3/ha	315	615,013	0.22	0.22	4%	1.98	1.98	6%	2.25	14.25	122.6	1.8	5.33	66%	567,356	47,657	200,715	20,071	635,084	61,501	676,514
		搬出材積	80 m3/ha以上		85 m3/ha	315	679,351	0.22	0.22	4%	1.98	1.98	6%	2.55	16.15	138.9	2.04	6.04	66%	626,708	52,643	226,569	22,656	702,007	67,935	747,286
	列状保育間伐（高齢級）（過密） 架線系 間伐率30%以上 28cm以上 ﾌﾟﾛｾｯｻ0.45 チルホール使用	搬出材積	10 m3/ha以上	20 m3/ha未満	15 m3/ha	315	601,320	0.22	0.22	4%	1.98	14.84	6%	0.45	2.85	24.5	0.36	1.07	66%	554,724	46,596	64,999	6,499	607,819	60,132	661,452
		搬出材積	20 m3/ha以上	30 m3/ha未満	25 m3/ha	315	665,672	0.22	0.22	4%	1.98	14.84	6%	0.75	4.75	40.9	0.6	1.78	66%	614,089	51,583	90,866	9,086	674,758	66,567	732,239
		搬出材積	30 m3/ha以上	40 m3/ha未満	35 m3/ha	315	730,008	0.22	0.22	4%	1.98	14.84	6%	1.05	6.65	57.2	0.84	2.49	66%	673,440	56,568	116,719	11,671	741,679	73,000	803,008
		搬出材積	40 m3/ha以上	50 m3/ha未満	45 m3/ha	315	794,346	0.22	0.22	4%	1.98	14.84	6%	1.35	8.55	73.5	1.08	3.2	66%	732,792	61,554	142,573	14,257	808,603	79,434	873,780
		搬出材積	50 m3/ha以上	60 m3/ha未満	55 m3/ha	315	858,697	0.22	0.22	4%	1.98	14.84	6%	1.65	10.45	89.9	1.32	3.91	66%	792,156	66,541	168,439	16,843	875,540	85,869	944,566
		搬出材積	60 m3/ha以上	70 m3/ha未満	65 m3/ha	315	923,034	0.22	0.22	4%	1.98	14.84	6%	1.95	12.35	106.2	1.56	4.62	66%	851,508	71,526	194,293	19,429	942,463	92,303	1,015,337
		搬出材積	70 m3/ha以上	80 m3/ha未満	75 m3/ha	315	987,385	0.22	0.22	4%	1.98	14.84	6%	2.25	14.25	122.6	1.8	5.33	66%	910,872	76,513	220,159	22,015	1,009,400	98,738	1,086,123
		搬出材積	80 m3/ha以上		85 m3/ha	315	1,051,722	0.22	0.22	4%	1.98	14.84	6%	2.55	16.15	138.9	2.04	6.04	66%	970,224	81,498	246,013	24,601	1,076,323	105,172	1,156,894

4-2-1. 間伐及び更新伐事業標準単価表（プロセッサ造材）（国費を充当した事業により購入等した機械を使用する場合）

（円）

区分	種類	種別			算定材積	伐倒本数（本/ha）	標準単価（円）	直接費 選木（伐倒と同時に行う場合は計上しない） 特殊作業員	普通作業員	諸雑費	伐倒 特殊作業員	普通作業員	諸雑費	造材（プロセッサ） 特殊運転手	機械損料(h)	軽油(ℓ)	集材 特殊運転手	普通作業員	諸雑費	直接費合計（円）	共通仮設費(8.4%)(円)	諸雑費計(円)	直営消費税額(円)	税込標準単価（直営）（円）	請負消費税額(円)	税込標準単価（請負）（円）
育成単層林及び育成複層林共通	更新伐 車輌系 伐採率50%以内 22cm未満 プロセッサ0.45	搬出材積	10 m3/ha以上	20 m3/ha未満	15 m3/ha	609	332,780	0.97	0.97	4%	2.56	2.56	6%	0.45	2.85	24.5	0.65	1.28	66%	306,993	25,787	57,975	5,797	338,577	33,278	366,058
		搬出材積	20 m3/ha以上	30 m3/ha未満	25 m3/ha	609	413,360	0.97	0.97	4%	2.56	2.56	6%	0.75	4.75	40.9	1.08	2.13	66%	381,329	32,031	89,794	8,979	422,339	41,336	454,696
		搬出材積	30 m3/ha以上	40 m3/ha未満	35 m3/ha	609	493,926	0.97	0.97	4%	2.56	2.56	6%	1.05	6.65	57.2	1.51	2.98	66%	455,652	38,274	121,600	12,160	506,086	49,392	543,318
		搬出材積	40 m3/ha以上	50 m3/ha未満	45 m3/ha	609	574,492	0.97	0.97	4%	2.56	2.56	6%	1.35	8.55	73.5	1.94	3.83	66%	529,975	44,517	153,406	15,340	589,832	57,449	631,941
		搬出材積	50 m3/ha以上	60 m3/ha未満	55 m3/ha	609	655,073	0.97	0.97	4%	2.56	2.56	6%	1.65	10.45	89.9	2.37	4.68	66%	604,311	50,762	185,225	18,522	673,595	65,507	720,580
		搬出材積	60 m3/ha以上	70 m3/ha未満	65 m3/ha	609	735,639	0.97	0.97	4%	2.56	2.56	6%	1.95	12.35	106.2	2.8	5.53	66%	678,634	57,005	217,031	21,703	757,342	73,563	809,202
		搬出材積	70 m3/ha以上	80 m3/ha未満	75 m3/ha	609	816,219	0.97	0.97	4%	2.56	2.56	6%	2.25	14.25	122.6	3.23	6.38	66%	752,970	63,249	248,850	24,885	841,104	81,621	897,840
		搬出材積	80 m3/ha以上		85 m3/ha	609	896,785	0.97	0.97	4%	2.56	2.56	6%	2.55	16.15	138.9	3.66	7.23	66%	827,293	69,492	280,656	28,065	924,850	89,678	986,463
	更新伐 車輌系 伐採率50%以内 22cm以上28cm未満 プロセッサ0.45	搬出材積	10 m3/ha以上	20 m3/ha未満	15 m3/ha	432	286,092	0.69	0.69	4%	2.25	2.25	6%	0.45	2.85	24.5	0.56	1.13	66%	263,923	22,169	52,202	5,220	291,312	28,609	314,701
		搬出材積	20 m3/ha以上	30 m3/ha未満	25 m3/ha	432	359,017	0.69	0.69	4%	2.25	2.25	6%	0.75	4.75	40.9	0.93	1.88	66%	331,197	27,820	81,213	8,121	367,138	35,901	394,918
		搬出材積	30 m3/ha以上	40 m3/ha未満	35 m3/ha	432	431,929	0.69	0.69	4%	2.25	2.25	6%	1.05	6.65	57.2	1.3	2.63	66%	398,459	33,470	110,212	11,021	442,950	43,192	475,121
		搬出材積	40 m3/ha以上	50 m3/ha未満	45 m3/ha	432	504,840	0.69	0.69	4%	2.25	2.25	6%	1.35	8.55	73.5	1.67	3.38	66%	465,720	39,120	139,210	13,921	518,761	50,484	555,324
		搬出材積	50 m3/ha以上	60 m3/ha未満	55 m3/ha	432	577,766	0.69	0.69	4%	2.25	2.25	6%	1.65	10.45	89.9	2.04	4.13	66%	532,995	44,771	168,222	16,822	594,588	57,776	635,542
		搬出材積	60 m3/ha以上	70 m3/ha未満	65 m3/ha	432	650,677	0.69	0.69	4%	2.25	2.25	6%	1.95	12.35	106.2	2.41	4.88	66%	600,256	50,421	197,220	19,722	670,399	65,067	715,744
		搬出材積	70 m3/ha以上	80 m3/ha未満	75 m3/ha	432	723,602	0.69	0.69	4%	2.25	2.25	6%	2.25	14.25	122.6	2.78	5.63	66%	667,530	56,072	226,231	22,623	746,225	72,360	795,962
		搬出材積	80 m3/ha以上		85 m3/ha	432	796,514	0.69	0.69	4%	2.25	2.25	6%	2.55	16.15	138.9	3.15	6.38	66%	734,792	61,722	255,230	25,523	822,037	79,651	876,165
	更新伐 車輌系 伐採率50%以内 28cm以上 プロセッサ0.45	搬出材積	10 m3/ha以上	20 m3/ha未満	15 m3/ha	300	241,049	0.48	0.48	4%	1.89	1.89	6%	0.45	2.85	24.5	0.48	0.98	66%	222,370	18,679	46,609	4,660	245,709	24,104	265,153
		搬出材積	20 m3/ha以上	30 m3/ha未満	25 m3/ha	300	306,840	0.48	0.48	4%	1.89	1.89	6%	0.75	4.75	40.9	0.8	1.63	66%	283,063	23,777	73,004	7,300	314,140	30,684	337,524
		搬出材積	30 m3/ha以上	40 m3/ha未満	35 m3/ha	300	372,616	0.48	0.48	4%	1.89	1.89	6%	1.05	6.65	57.2	1.12	2.28	66%	343,742	28,874	99,385	9,938	382,554	37,261	409,877
		搬出材積	40 m3/ha以上	50 m3/ha未満	45 m3/ha	300	438,393	0.48	0.48	4%	1.89	1.89	6%	1.35	8.55	73.5	1.44	2.93	66%	404,422	33,971	125,767	12,576	450,969	43,839	482,232
		搬出材積	50 m3/ha以上	60 m3/ha未満	55 m3/ha	300	504,183	0.48	0.48	4%	1.89	1.89	6%	1.65	10.45	89.9	1.76	3.58	66%	465,114	39,069	152,161	15,216	519,399	50,418	554,601
		搬出材積	60 m3/ha以上	70 m3/ha未満	65 m3/ha	300	569,960	0.48	0.48	4%	1.89	1.89	6%	1.95	12.35	106.2	2.08	4.23	66%	525,794	44,166	178,543	17,854	587,814	56,996	626,956
		搬出材積	70 m3/ha以上	80 m3/ha未満	75 m3/ha	300	635,750	0.48	0.48	4%	1.89	1.89	6%	2.25	14.25	122.6	2.4	4.88	66%	586,486	49,264	204,937	20,493	656,243	63,575	699,325
		搬出材積	80 m3/ha以上		85 m3/ha	300	701,527	0.48	0.48	4%	1.89	1.89	6%	2.55	16.15	138.9	2.72	5.53	66%	647,166	54,361	231,319	23,131	724,658	70,152	771,679
	更新伐 架線系 伐採率50%以内 22cm未満 プロセッサ0.45	搬出材積	10 m3/ha以上	20 m3/ha未満	15 m3/ha	609	370,229	0.97	0.97	4%	2.56	2.56	6%	0.45	2.85	24.5	0.69	2.06	66%	341,540	28,689	71,710	7,171	377,400	37,022	407,251
		搬出材積	20 m3/ha以上	30 m3/ha未満	25 m3/ha	609	475,949	0.97	0.97	4%	2.56	2.56	6%	0.75	4.75	40.9	1.15	3.43	66%	439,068	36,881	112,750	11,275	487,224	47,594	523,543
		搬出材積	30 m3/ha以上	40 m3/ha未満	35 m3/ha	609	581,655	0.97	0.97	4%	2.56	2.56	6%	1.05	6.65	57.2	1.61	4.8	66%	536,583	45,072	153,777	15,377	597,032	58,165	639,820
		搬出材積	40 m3/ha以上	50 m3/ha未満	45 m3/ha	609	687,362	0.97	0.97	4%	2.56	2.56	6%	1.35	8.55	73.5	2.07	6.17	66%	634,098	53,264	194,804	19,480	706,842	68,736	756,098
		搬出材積	50 m3/ha以上	60 m3/ha未満	55 m3/ha	609	793,082	0.97	0.97	4%	2.56	2.56	6%	1.65	10.45	89.9	2.53	7.54	66%	731,626	61,456	235,844	23,584	816,666	79,308	872,390
		搬出材積	60 m3/ha以上	70 m3/ha未満	65 m3/ha	609	898,788	0.97	0.97	4%	2.56	2.56	6%	1.95	12.35	106.2	2.99	8.91	66%	829,141	69,647	276,871	27,687	926,475	89,878	988,666
		搬出材積	70 m3/ha以上	80 m3/ha未満	75 m3/ha	609	1,004,509	0.97	0.97	4%	2.56	2.56	6%	2.25	14.25	122.6	3.45	10.28	66%	926,669	77,840	317,911	31,791	1,036,300	100,450	1,104,959
		搬出材積	80 m3/ha以上		85 m3/ha	609	1,110,215	0.97	0.97	4%	2.56	2.56	6%	2.55	16.15	138.9	3.91	11.65	66%	1,024,184	86,031	358,938	35,893	1,146,108	111,021	1,221,236
	更新伐 架線系 伐採率50%以内 22cm以上28cm未満 プロセッサ0.45	搬出材積	10 m3/ha以上	20 m3/ha未満	15 m3/ha	432	307,271	0.69	0.69	4%	2.25	2.25	6%	0.45	2.85	24.5	0.54	1.62	66%	283,461	23,810	59,970	5,997	313,268	30,727	337,998
		搬出材積	20 m3/ha以上	30 m3/ha未満	25 m3/ha	432	394,642	0.69	0.69	4%	2.25	2.25	6%	0.75	4.75	40.9	0.9	2.7	66%	364,061	30,581	94,280	9,428	404,070	39,464	434,106
		搬出材積	30 m3/ha以上	40 m3/ha未満	35 m3/ha	432	481,997	0.69	0.69	4%	2.25	2.25	6%	1.05	6.65	57.2	1.26	3.78	66%	444,647	37,350	128,576	12,857	494,854	48,199	530,196
		搬出材積	40 m3/ha以上	50 m3/ha未満	45 m3/ha	432	569,352	0.69	0.69	4%	2.25	2.25	6%	1.35	8.55	73.5	1.62	4.86	66%	525,233	44,119	162,872	16,287	585,639	56,935	626,287
		搬出材積	50 m3/ha以上	60 m3/ha未満	55 m3/ha	432	656,721	0.69	0.69	4%	2.25	2.25	6%	1.65	10.45	89.9	1.98	5.94	66%	605,832	50,889	197,181	19,718	676,439	65,672	722,393
		搬出材積	60 m3/ha以上	70 m3/ha未満	65 m3/ha	432	744,077	0.69	0.69	4%	2.25	2.25	6%	1.95	12.35	106.2	2.34	7.02	66%	686,418	57,659	231,477	23,147	767,224	74,407	818,484
		搬出材積	70 m3/ha以上	80 m3/ha未満	75 m3/ha	432	831,447	0.69	0.69	4%	2.25	2.25	6%	2.25	14.25	122.6	2.7	8.1	66%	767,018	64,429	265,787	26,578	858,025	83,144	914,591
		搬出材積	80 m3/ha以上		85 m3/ha	432	918,802	0.69	0.69	4%	2.25	2.25	6%	2.55	16.15	138.9	3.06	9.18	66%	847,604	71,198	300,083	30,008	948,810	91,880	1,010,682
	更新伐 架線系 伐採率50%以内 28cm以上 プロセッサ0.45	搬出材積	10 m3/ha以上	20 m3/ha未満	15 m3/ha	300	255,814	0.48	0.48	4%	1.89	1.89	6%	0.45	2.85	24.5	0.45	1.34	66%	235,991	19,823	52,025	5,202	261,016	25,581	281,395
		搬出材積	20 m3/ha以上	30 m3/ha未満	25 m3/ha	300	331,447	0.48	0.48	4%	1.89	1.89	6%	0.75	4.75	40.9	0.75	2.23	66%	305,763	25,684	82,029	8,202	339,649	33,144	364,591
		搬出材積	30 m3/ha以上	40 m3/ha未満	35 m3/ha	300	407,066	0.48	0.48	4%	1.89	1.89	6%	1.05	6.65	57.2	1.05	3.12	66%	375,523	31,543	112,021	11,202	418,268	40,706	447,772
		搬出材積	40 m3/ha以上	50 m3/ha未満	45 m3/ha	300	482,686	0.48	0.48	4%	1.89	1.89	6%	1.35	8.55	73.5	1.35	4.01	66%	445,283	37,403	142,013	14,201	496,887	48,268	530,954
		搬出材積	50 m3/ha以上	60 m3/ha未満	55 m3/ha	300	558,319	0.48	0.48	4%	1.89	1.89	6%	1.65	10.45	89.9	1.65	4.9	66%	515,055	43,264	172,017	17,201	575,520	55,831	614,150
		搬出材積	60 m3/ha以上	70 m3/ha未満	65 m3/ha	300	633,939	0.48	0.48	4%	1.89	1.89	6%	1.95	12.35	106.2	1.95	5.79	66%	584,815	49,124	202,009	20,200	654,139	63,393	697,332
		搬出材積	70 m3/ha以上	80 m3/ha未満	75 m3/ha	300	709,573	0.48	0.48	4%	1.89	1.89	6%	2.25	14.25	122.6	2.25	6.68	66%	654,588	54,985	232,014	23,201	732,774	70,957	780,530
		搬出材積	80 m3/ha以上		85 m3/ha	300	785,192	0.48	0.48	4%	1.89	1.89	6%	2.55	16.15	138.9	2.55	7.57	66%	724,347	60,845	262,005	26,200	811,392	78,519	863,711

4-2-1. 間伐及び更新伐事業標準単価表（プロセッサ造材）（国費を充当した事業により購入等した機械を使用する場合）

（円）

区分	種類	種別			算定材積	伐倒本数（本/ha）	標準単価（円）	直接費 選木（伐倒と同時に行う場合は計上しない） 特殊作業員	普通作業員	諸雑費	伐倒 特殊作業員	普通作業員	諸雑費	造材（プロセッサ） 特殊運転手	機械損料(h)	軽油(ℓ)	集材 特殊運転手	普通作業員	諸雑費	直接費合計（円）	共通仮設費(8.4%)(円)	諸雑費計(円)	直営消費税額(円)	税込標準単価（直営）（円）	請負消費税額(円)	税込標準単価（請負）（円）
育成単層林及び育成複層林共通	更新伐（列状・帯状・群状）車輌系 伐採率50%以内 22cm未満 プロセッサ0.45	搬出材積	10 m3/ha以上	20 m3/ha未満	15 m3/ha	609	281,809	0.43	0.43	4%	2.56	2.56	6%	0.45	2.85	24.5	0.51	1.02	66%	259,972	21,837	49,848	4,984	286,793	28,180	309,989
		搬出材積	20 m3/ha以上	30 m3/ha未満	25 m3/ha	609	350,000	0.43	0.43	4%	2.56	2.56	6%	0.75	4.75	40.9	0.85	1.7	66%	322,879	27,121	77,123	7,712	357,712	35,000	385,000
		搬出材積	30 m3/ha以上	40 m3/ha未満	35 m3/ha	609	418,177	0.43	0.43	4%	2.56	2.56	6%	1.05	6.65	57.2	1.19	2.38	66%	385,773	32,404	104,385	10,438	428,615	41,817	459,994
		搬出材積	40 m3/ha以上	50 m3/ha未満	45 m3/ha	609	486,355	0.43	0.43	4%	2.56	2.56	6%	1.35	8.55	73.5	1.53	3.06	66%	448,667	37,688	131,647	13,164	499,519	48,635	534,990
		搬出材積	50 m3/ha以上	60 m3/ha未満	55 m3/ha	609	554,546	0.43	0.43	4%	2.56	2.56	6%	1.65	10.45	89.9	1.87	3.74	66%	511,574	42,972	158,922	15,892	570,438	55,454	610,000
		搬出材積	60 m3/ha以上	70 m3/ha未満	65 m3/ha	609	622,722	0.43	0.43	4%	2.56	2.56	6%	1.95	12.35	106.2	2.21	4.42	66%	574,467	48,255	186,183	18,618	641,340	62,272	684,994
		搬出材積	70 m3/ha以上	80 m3/ha未満	75 m3/ha	609	690,913	0.43	0.43	4%	2.56	2.56	6%	2.25	14.25	122.6	2.55	5.1	66%	637,374	53,539	213,458	21,345	712,258	69,091	760,004
		搬出材積	80 m3/ha以上		85 m3/ha	609	759,090	0.43	0.43	4%	2.56	2.56	6%	2.55	16.15	138.9	2.89	5.78	66%	700,268	58,822	240,720	24,072	783,162	75,909	834,999
	更新伐（列状・帯状・群状）車輌系 伐採率50%以内 22cm以上28cm未満 プロセッサ0.45	搬出材積	10 m3/ha以上	20 m3/ha未満	15 m3/ha	432	246,903	0.30	0.30	4%	2.25	2.25	6%	0.45	2.85	24.5	0.45	0.9	66%	227,771	19,132	45,461	4,546	251,449	24,690	271,593
		搬出材積	20 m3/ha以上	30 m3/ha未満	25 m3/ha	432	309,386	0.30	0.30	4%	2.25	2.25	6%	0.75	4.75	40.9	0.75	1.5	66%	285,412	23,974	70,642	7,064	316,450	30,938	340,324
		搬出材積	30 m3/ha以上	40 m3/ha未満	35 m3/ha	432	371,855	0.30	0.30	4%	2.25	2.25	6%	1.05	6.65	57.2	1.05	2.1	66%	343,040	28,815	95,810	9,581	381,436	37,185	409,040
		搬出材積	40 m3/ha以上	50 m3/ha未満	45 m3/ha	432	434,325	0.30	0.30	4%	2.25	2.25	6%	1.35	8.55	73.5	1.35	2.7	66%	400,669	33,656	120,979	12,097	446,422	43,432	477,757
		搬出材積	50 m3/ha以上	60 m3/ha未満	55 m3/ha	432	496,808	0.30	0.30	4%	2.25	2.25	6%	1.65	10.45	89.9	1.65	3.3	66%	458,310	38,498	146,160	14,616	511,424	49,680	546,488
		搬出材積	60 m3/ha以上	70 m3/ha未満	65 m3/ha	432	559,277	0.30	0.30	4%	2.25	2.25	6%	1.95	12.35	106.2	1.95	3.9	66%	515,939	43,338	171,329	17,132	576,409	55,927	615,204
		搬出材積	70 m3/ha以上	80 m3/ha未満	75 m3/ha	432	621,760	0.30	0.30	4%	2.25	2.25	6%	2.25	14.25	122.6	2.25	4.5	66%	573,580	48,180	196,510	19,651	641,411	62,176	683,936
		搬出材積	80 m3/ha以上		85 m3/ha	432	684,229	0.30	0.30	4%	2.25	2.25	6%	2.55	16.15	138.9	2.55	5.1	66%	631,208	53,021	221,678	22,167	706,396	68,422	752,651
	更新伐（列状・帯状・群状）車輌系 伐採率50%以内 28cm以上 プロセッサ0.45	搬出材積	10 m3/ha以上	20 m3/ha未満	15 m3/ha	300	211,349	0.21	0.21	4%	1.89	1.89	6%	0.45	2.85	24.5	0.39	0.78	66%	194,972	16,377	41,000	4,100	215,449	21,134	232,483
		搬出材積	20 m3/ha以上	30 m3/ha未満	25 m3/ha	300	268,125	0.21	0.21	4%	1.89	1.89	6%	0.75	4.75	40.9	0.65	1.3	66%	247,348	20,777	64,088	6,408	274,533	26,812	294,937
		搬出材積	30 m3/ha以上	40 m3/ha未満	35 m3/ha	300	324,886	0.21	0.21	4%	1.89	1.89	6%	1.05	6.65	57.2	0.91	1.82	66%	299,711	25,175	87,163	8,716	333,602	32,488	357,374
		搬出材積	40 m3/ha以上	50 m3/ha未満	45 m3/ha	300	381,648	0.21	0.21	4%	1.89	1.89	6%	1.35	8.55	73.5	1.17	2.34	66%	352,074	29,574	110,238	11,023	392,671	38,164	419,812
		搬出材積	50 m3/ha以上	60 m3/ha未満	55 m3/ha	300	438,423	0.21	0.21	4%	1.89	1.89	6%	1.65	10.45	89.9	1.43	2.86	66%	404,450	33,973	133,326	13,332	451,755	43,842	482,265
		搬出材積	60 m3/ha以上	70 m3/ha未満	65 m3/ha	300	495,185	0.21	0.21	4%	1.89	1.89	6%	1.95	12.35	106.2	1.69	3.38	66%	456,813	38,372	156,401	15,640	510,825	49,518	544,703
		搬出材積	70 m3/ha以上	80 m3/ha未満	75 m3/ha	300	551,960	0.21	0.21	4%	1.89	1.89	6%	2.25	14.25	122.6	1.95	3.9	66%	509,189	42,771	179,489	17,948	569,908	55,196	607,156
		搬出材積	80 m3/ha以上		85 m3/ha	300	608,721	0.21	0.21	4%	1.89	1.89	6%	2.55	16.15	138.9	2.21	4.42	66%	561,551	47,170	202,563	20,256	628,977	60,872	669,593
	更新伐（列状・帯状・群状）架線系 伐採率50%以内 22cm未満 プロセッサ0.45	搬出材積	10 m3/ha以上	20 m3/ha未満	15 m3/ha	609	312,977	0.43	0.43	4%	2.56	2.56	6%	0.45	2.85	24.5	0.56	1.65	66%	288,725	24,252	61,280	6,128	319,105	31,297	344,274
		搬出材積	20 m3/ha以上	30 m3/ha未満	25 m3/ha	609	401,773	0.43	0.43	4%	2.56	2.56	6%	0.75	4.75	40.9	0.93	2.75	66%	370,640	31,133	96,112	9,611	411,384	40,177	441,950
		搬出材積	30 m3/ha以上	40 m3/ha未満	35 m3/ha	609	490,556	0.43	0.43	4%	2.56	2.56	6%	1.05	6.65	57.2	1.3	3.85	66%	452,543	38,013	130,932	13,093	503,649	49,055	539,611
		搬出材積	40 m3/ha以上	50 m3/ha未満	45 m3/ha	609	579,338	0.43	0.43	4%	2.56	2.56	6%	1.35	8.55	73.5	1.67	4.95	66%	534,445	44,893	165,751	16,575	595,913	57,933	637,271
		搬出材積	50 m3/ha以上	60 m3/ha未満	55 m3/ha	609	668,135	0.43	0.43	4%	2.56	2.56	6%	1.65	10.45	89.9	2.04	6.05	66%	616,361	51,774	200,584	20,058	688,193	66,813	734,948
		搬出材積	60 m3/ha以上	70 m3/ha未満	65 m3/ha	609	756,918	0.43	0.43	4%	2.56	2.56	6%	1.95	12.35	106.2	2.41	7.15	66%	698,264	58,654	235,404	23,540	780,458	75,691	832,609
		搬出材積	70 m3/ha以上	80 m3/ha未満	75 m3/ha	609	845,714	0.43	0.43	4%	2.56	2.56	6%	2.25	14.25	122.6	2.78	8.25	66%	780,179	65,535	270,236	27,023	872,737	84,571	930,285
		搬出材積	80 m3/ha以上		85 m3/ha	609	934,496	0.43	0.43	4%	2.56	2.56	6%	2.55	16.15	138.9	3.15	9.35	66%	862,082	72,414	305,056	30,505	965,001	93,449	1,027,945
	更新伐（列状・帯状・群状）架線系 伐採率50%以内 22cm以上28cm未満 プロセッサ0.45	搬出材積	10 m3/ha以上	20 m3/ha未満	15 m3/ha	432	264,067	0.30	0.30	4%	2.25	2.25	6%	0.45	2.85	24.5	0.44	1.29	66%	243,605	20,462	51,756	5,175	269,242	26,406	290,473
		搬出材積	20 m3/ha以上	30 m3/ha未満	25 m3/ha	432	337,821	0.30	0.30	4%	2.25	2.25	6%	0.75	4.75	40.9	0.73	2.15	66%	311,643	26,178	81,071	8,107	345,928	33,782	371,603
		搬出材積	30 m3/ha以上	40 m3/ha未満	35 m3/ha	432	411,560	0.30	0.30	4%	2.25	2.25	6%	1.05	6.65	57.2	1.02	3.01	66%	379,668	31,892	110,373	11,037	422,597	41,156	452,716
		搬出材積	40 m3/ha以上	50 m3/ha未満	45 m3/ha	432	485,299	0.30	0.30	4%	2.25	2.25	6%	1.35	8.55	73.5	1.31	3.87	66%	447,693	37,606	139,675	13,967	499,266	48,529	533,828
		搬出材積	50 m3/ha以上	60 m3/ha未満	55 m3/ha	432	559,052	0.30	0.30	4%	2.25	2.25	6%	1.65	10.45	89.9	1.6	4.73	66%	515,731	43,321	168,990	16,899	575,951	55,905	614,957
		搬出材積	60 m3/ha以上	70 m3/ha未満	65 m3/ha	432	632,791	0.30	0.30	4%	2.25	2.25	6%	1.95	12.35	106.2	1.89	5.59	66%	583,756	49,035	198,292	19,829	652,620	63,279	696,070
		搬出材積	70 m3/ha以上	80 m3/ha未満	75 m3/ha	432	706,544	0.30	0.30	4%	2.25	2.25	6%	2.25	14.25	122.6	2.18	6.45	66%	651,794	54,750	227,607	22,760	729,304	70,654	777,198
		搬出材積	80 m3/ha以上		85 m3/ha	432	780,283	0.30	0.30	4%	2.25	2.25	6%	2.55	16.15	138.9	2.47	7.31	66%	719,819	60,464	256,909	25,690	805,973	78,028	858,311
	更新伐（列状・帯状・群状）架線系 伐採率50%以内 28cm以上 プロセッサ0.45	搬出材積	10 m3/ha以上	20 m3/ha未満	15 m3/ha	300	222,939	0.21	0.21	4%	1.89	1.89	6%	0.45	2.85	24.5	0.36	1.07	66%	205,664	17,275	45,251	4,525	227,464	22,293	245,232
		搬出材積	20 m3/ha以上	30 m3/ha未満	25 m3/ha	300	287,291	0.21	0.21	4%	1.89	1.89	6%	0.75	4.75	40.9	0.6	1.78	66%	265,029	22,262	71,118	7,111	294,402	28,729	316,020
		搬出材積	30 m3/ha以上	40 m3/ha未満	35 m3/ha	300	351,627	0.21	0.21	4%	1.89	1.89	6%	1.05	6.65	57.2	0.84	2.49	66%	324,380	27,247	96,971	9,697	361,324	35,162	386,789
		搬出材積	40 m3/ha以上	50 m3/ha未満	45 m3/ha	300	415,965	0.21	0.21	4%	1.89	1.89	6%	1.35	8.55	73.5	1.08	3.2	66%	383,732	32,233	122,825	12,282	428,247	41,596	457,561
		搬出材積	50 m3/ha以上	60 m3/ha未満	55 m3/ha	300	480,316	0.21	0.21	4%	1.89	1.89	6%	1.65	10.45	89.9	1.32	3.91	66%	443,096	37,220	148,691	14,869	495,185	48,031	528,347
		搬出材積	60 m3/ha以上	70 m3/ha未満	65 m3/ha	300	544,653	0.21	0.21	4%	1.89	1.89	6%	1.95	12.35	106.2	1.56	4.62	66%	502,448	42,205	174,545	17,454	562,107	54,465	599,118
		搬出材積	70 m3/ha以上	80 m3/ha未満	75 m3/ha	300	609,004	0.21	0.21	4%	1.89	1.89	6%	2.25	14.25	122.6	1.8	5.33	66%	561,812	47,192	200,411	20,041	629,045	60,900	669,904
		搬出材積	80 m3/ha以上		85 m3/ha	300	673,341	0.21	0.21	4%	1.89	1.89	6%	2.55	16.15	138.9	2.04	6.04	66%	621,164	52,177	226,265	22,626	695,967	67,334	740,675

4-2-1. 間伐及び更新伐事業標準単価表（プロセッサ造材）（国費を充当した事業により購入等した機械を使用する場合）

（円）

区分	種類	種別			算定材積	伐倒本数（本/ha）	標準単価（円）	直接費 選木（伐倒と同時に行う場合は計上しない） 特殊作業員	普通作業員	諸雑費	伐倒 特殊作業員	普通作業員	諸雑費	造材（プロセッサ） 特殊運転手	機械損料(h)	軽油(ﾘｯﾄﾙ)	集材 特殊運転手	普通作業員	諸雑費	直接費合計（円）	共通仮設費(8.4%)(円)	諸雑費計(円)	直営消費税額(円)	税込標準単価（直営）（円）	請負消費税額(円)	税込標準単価（請負）（円）
育成単層林及び育成複層林共通	更新伐 車輌系 伐採率50%以内 22cm未満 ﾌﾟﾛｾｯｻ0.45 ﾁﾙﾎｰﾙ使用	搬出材積	10 m3/ha以上	20 m3/ha未満	15 m3/ha	609	1,052,332	0.97	0.97	4%	2.56	27.41	6%	0.45	2.85	24.5	0.65	1.28	66%	970,786	81,546	95,548	9,554	1,061,886	105,233	1,157,565
		搬出材積	20 m3/ha以上	30 m3/ha未満	25 m3/ha	609	1,132,912	0.97	0.97	4%	2.56	27.41	6%	0.75	4.75	40.9	1.08	2.13	66%	1,045,122	87,790	127,367	12,736	1,145,648	113,291	1,246,203
		搬出材積	30 m3/ha以上	40 m3/ha未満	35 m3/ha	609	1,213,478	0.97	0.97	4%	2.56	27.41	6%	1.05	6.65	57.2	1.51	2.98	66%	1,119,445	94,033	159,173	15,917	1,229,395	121,347	1,334,825
		搬出材積	40 m3/ha以上	50 m3/ha未満	45 m3/ha	609	1,294,044	0.97	0.97	4%	2.56	27.41	6%	1.35	8.55	73.5	1.94	3.83	66%	1,193,768	100,276	190,979	19,097	1,313,141	129,404	1,423,448
		搬出材積	50 m3/ha以上	60 m3/ha未満	55 m3/ha	609	1,374,624	0.97	0.97	4%	2.56	27.41	6%	1.65	10.45	89.9	2.37	4.68	66%	1,268,104	106,520	222,798	22,279	1,396,903	137,462	1,512,086
		搬出材積	60 m3/ha以上	70 m3/ha未満	65 m3/ha	609	1,455,190	0.97	0.97	4%	2.56	27.41	6%	1.95	12.35	106.2	2.8	5.53	66%	1,342,427	112,763	254,604	25,460	1,480,650	145,519	1,600,709
		搬出材積	70 m3/ha以上	80 m3/ha未満	75 m3/ha	609	1,535,771	0.97	0.97	4%	2.56	27.41	6%	2.25	14.25	122.6	3.23	6.38	66%	1,416,763	119,008	286,423	28,642	1,564,413	153,577	1,689,348
		搬出材積	80 m3/ha以上		85 m3/ha	609	1,616,337	0.97	0.97	4%	2.56	27.41	6%	2.55	16.15	138.9	3.66	7.23	66%	1,491,086	125,251	318,229	31,822	1,648,159	161,633	1,777,970
	更新伐 車輌系 伐採率50%以内 22cm以上28cm未満 ﾌﾟﾛｾｯｻ0.45 ﾁﾙﾎｰﾙ使用	搬出材積	10 m3/ha以上	20 m3/ha未満	15 m3/ha	432	796,293	0.69	0.69	4%	2.25	19.87	6%	0.45	2.85	24.5	0.56	1.13	66%	734,588	61,705	78,843	7,884	804,177	79,629	875,922
		搬出材積	20 m3/ha以上	30 m3/ha未満	25 m3/ha	432	869,218	0.69	0.69	4%	2.25	19.87	6%	0.75	4.75	40.9	0.93	1.88	66%	801,862	67,356	107,854	10,785	880,003	86,921	956,139
		搬出材積	30 m3/ha以上	40 m3/ha未満	35 m3/ha	432	942,130	0.69	0.69	4%	2.25	19.87	6%	1.05	6.65	57.2	1.3	2.63	66%	869,124	73,006	136,853	13,685	955,815	94,213	1,036,343
		搬出材積	40 m3/ha以上	50 m3/ha未満	45 m3/ha	432	1,015,041	0.69	0.69	4%	2.25	19.87	6%	1.35	8.55	73.5	1.67	3.38	66%	936,385	78,656	165,851	16,585	1,031,626	101,504	1,116,545
		搬出材積	50 m3/ha以上	60 m3/ha未満	55 m3/ha	432	1,087,967	0.69	0.69	4%	2.25	19.87	6%	1.65	10.45	89.9	2.04	4.13	66%	1,003,660	84,307	194,863	19,486	1,107,453	108,796	1,196,763
		搬出材積	60 m3/ha以上	70 m3/ha未満	65 m3/ha	432	1,160,878	0.69	0.69	4%	2.25	19.87	6%	1.95	12.35	106.2	2.41	4.88	66%	1,070,921	89,957	223,861	22,386	1,183,264	116,087	1,276,965
		搬出材積	70 m3/ha以上	80 m3/ha未満	75 m3/ha	432	1,233,803	0.69	0.69	4%	2.25	19.87	6%	2.25	14.25	122.6	2.78	5.63	66%	1,138,195	95,608	252,872	25,287	1,259,090	123,380	1,357,183
		搬出材積	80 m3/ha以上		85 m3/ha	432	1,306,715	0.69	0.69	4%	2.25	19.87	6%	2.55	16.15	138.9	3.15	6.38	66%	1,205,457	101,258	281,871	28,187	1,334,902	130,671	1,437,386
	更新伐 車輌系 伐採率50%以内 28cm以上 ﾌﾟﾛｾｯｻ0.45 ﾁﾙﾎｰﾙ使用	搬出材積	10 m3/ha以上	20 m3/ha未満	15 m3/ha	300	595,468	0.48	0.48	4%	1.89	14.13	6%	0.45	2.85	24.5	0.48	0.98	66%	549,325	46,143	65,116	6,511	601,979	59,546	655,014
		搬出材積	20 m3/ha以上	30 m3/ha未満	25 m3/ha	300	661,259	0.48	0.48	4%	1.89	14.13	6%	0.75	4.75	40.9	0.8	1.63	66%	610,018	51,241	91,511	9,151	670,410	66,125	727,384
		搬出材積	30 m3/ha以上	40 m3/ha未満	35 m3/ha	300	727,035	0.48	0.48	4%	1.89	14.13	6%	1.05	6.65	57.2	1.12	2.28	66%	670,697	56,338	117,892	11,789	738,824	72,703	799,738
		搬出材積	40 m3/ha以上	50 m3/ha未満	45 m3/ha	300	792,812	0.48	0.48	4%	1.89	14.13	6%	1.35	8.55	73.5	1.44	2.93	66%	731,377	61,435	144,274	14,427	807,239	79,281	872,093
		搬出材積	50 m3/ha以上	60 m3/ha未満	55 m3/ha	300	858,602	0.48	0.48	4%	1.89	14.13	6%	1.65	10.45	89.9	1.76	3.58	66%	792,069	66,533	170,668	17,066	875,668	85,860	944,462
		搬出材積	60 m3/ha以上	70 m3/ha未満	65 m3/ha	300	924,379	0.48	0.48	4%	1.89	14.13	6%	1.95	12.35	106.2	2.08	4.23	66%	852,749	71,630	197,050	19,705	944,084	92,437	1,016,816
		搬出材積	70 m3/ha以上	80 m3/ha未満	75 m3/ha	300	990,170	0.48	0.48	4%	1.89	14.13	6%	2.25	14.25	122.6	2.4	4.88	66%	913,441	76,729	223,444	22,344	1,012,514	99,017	1,089,187
		搬出材積	80 m3/ha以上		85 m3/ha	300	1,055,947	0.48	0.48	4%	1.89	14.13	6%	2.55	16.15	138.9	2.72	5.53	66%	974,121	81,826	249,826	24,982	1,080,929	105,594	1,161,541
	更新伐 架線系 伐採率50%以内 22cm未満 ﾌﾟﾛｾｯｻ0.45 ﾁﾙﾎｰﾙ使用	搬出材積	10 m3/ha以上	20 m3/ha未満	15 m3/ha	609	1,089,780	0.97	0.97	4%	2.56	27.41	6%	0.45	2.85	24.5	0.69	2.06	66%	1,005,333	84,447	109,283	10,928	1,100,708	108,978	1,198,758
		搬出材積	20 m3/ha以上	30 m3/ha未満	25 m3/ha	609	1,195,501	0.97	0.97	4%	2.56	27.41	6%	0.75	4.75	40.9	1.15	3.43	66%	1,102,861	92,640	150,323	15,032	1,210,533	119,550	1,315,051
		搬出材積	30 m3/ha以上	40 m3/ha未満	35 m3/ha	609	1,301,207	0.97	0.97	4%	2.56	27.41	6%	1.05	6.65	57.2	1.61	4.8	66%	1,200,376	100,831	191,350	19,135	1,320,342	130,120	1,431,327
		搬出材積	40 m3/ha以上	50 m3/ha未満	45 m3/ha	609	1,406,913	0.97	0.97	4%	2.56	27.41	6%	1.35	8.55	73.5	2.07	6.17	66%	1,297,891	109,022	232,377	23,237	1,430,150	140,691	1,547,604
		搬出材積	50 m3/ha以上	60 m3/ha未満	55 m3/ha	609	1,512,634	0.97	0.97	4%	2.56	27.41	6%	1.65	10.45	89.9	2.53	7.54	66%	1,395,419	117,215	273,417	27,341	1,539,975	151,263	1,663,897
		搬出材積	60 m3/ha以上	70 m3/ha未満	65 m3/ha	609	1,618,340	0.97	0.97	4%	2.56	27.41	6%	1.95	12.35	106.2	2.99	8.91	66%	1,492,934	125,406	314,444	31,444	1,649,784	161,834	1,780,174
		搬出材積	70 m3/ha以上	80 m3/ha未満	75 m3/ha	609	1,724,060	0.97	0.97	4%	2.56	27.41	6%	2.25	14.25	122.6	3.45	10.28	66%	1,590,462	133,598	355,484	35,548	1,759,608	172,406	1,896,466
		搬出材積	80 m3/ha以上		85 m3/ha	609	1,829,767	0.97	0.97	4%	2.56	27.41	6%	2.55	16.15	138.9	3.91	11.65	66%	1,687,977	141,790	396,511	39,651	1,869,418	182,976	2,012,743
	更新伐 架線系 伐採率50%以内 22cm以上28cm未満 ﾌﾟﾛｾｯｻ0.45 ﾁﾙﾎｰﾙ使用	搬出材積	10 m3/ha以上	20 m3/ha未満	15 m3/ha	432	817,472	0.69	0.69	4%	2.25	19.87	6%	0.45	2.85	24.5	0.54	1.62	66%	754,126	63,346	86,611	8,661	826,133	81,747	899,219
		搬出材積	20 m3/ha以上	30 m3/ha未満	25 m3/ha	432	904,842	0.69	0.69	4%	2.25	19.87	6%	0.75	4.75	40.9	0.9	2.7	66%	834,726	70,116	120,921	12,092	916,934	90,484	995,326
		搬出材積	30 m3/ha以上	40 m3/ha未満	35 m3/ha	432	992,198	0.69	0.69	4%	2.25	19.87	6%	1.05	6.65	57.2	1.26	3.78	66%	915,312	76,886	155,217	15,521	1,007,719	99,219	1,091,417
		搬出材積	40 m3/ha以上	50 m3/ha未満	45 m3/ha	432	1,079,553	0.69	0.69	4%	2.25	19.87	6%	1.35	8.55	73.5	1.62	4.86	66%	995,898	83,655	189,513	18,951	1,098,504	107,955	1,187,508
		搬出材積	50 m3/ha以上	60 m3/ha未満	55 m3/ha	432	1,166,922	0.69	0.69	4%	2.25	19.87	6%	1.65	10.45	89.9	1.98	5.94	66%	1,076,497	90,425	223,822	22,382	1,189,304	116,692	1,283,614
		搬出材積	60 m3/ha以上	70 m3/ha未満	65 m3/ha	432	1,254,277	0.69	0.69	4%	2.25	19.87	6%	1.95	12.35	106.2	2.34	7.02	66%	1,157,083	97,194	258,118	25,811	1,280,088	125,427	1,379,704
		搬出材積	70 m3/ha以上	80 m3/ha未満	75 m3/ha	432	1,341,648	0.69	0.69	4%	2.25	19.87	6%	2.25	14.25	122.6	2.7	8.1	66%	1,237,683	103,965	292,428	29,242	1,370,890	134,164	1,475,812
		搬出材積	80 m3/ha以上		85 m3/ha	432	1,429,003	0.69	0.69	4%	2.25	19.87	6%	2.55	16.15	138.9	3.06	9.18	66%	1,318,269	110,734	326,724	32,672	1,461,675	142,900	1,571,903
	更新伐 架線系 伐採率50%以内 28cm以上 ﾌﾟﾛｾｯｻ0.45 ﾁﾙﾎｰﾙ使用	搬出材積	10 m3/ha以上	20 m3/ha未満	15 m3/ha	300	610,233	0.48	0.48	4%	1.89	14.13	6%	0.45	2.85	24.5	0.45	1.34	66%	562,946	47,287	70,532	7,053	617,286	61,023	671,256
		搬出材積	20 m3/ha以上	30 m3/ha未満	25 m3/ha	300	685,866	0.48	0.48	4%	1.89	14.13	6%	0.75	4.75	40.9	0.75	2.23	66%	632,718	53,148	100,536	10,053	695,919	68,586	754,452
		搬出材積	30 m3/ha以上	40 m3/ha未満	35 m3/ha	300	761,486	0.48	0.48	4%	1.89	14.13	6%	1.05	6.65	57.2	1.05	3.12	66%	702,478	59,008	130,528	13,052	774,538	76,148	837,634
		搬出材積	40 m3/ha以上	50 m3/ha未満	45 m3/ha	300	837,105	0.48	0.48	4%	1.89	14.13	6%	1.35	8.55	73.5	1.35	4.01	66%	772,238	64,867	160,520	16,052	853,157	83,710	920,815
		搬出材積	50 m3/ha以上	60 m3/ha未満	55 m3/ha	300	912,738	0.48	0.48	4%	1.89	14.13	6%	1.65	10.45	89.9	1.65	4.9	66%	842,010	70,728	190,524	19,052	931,790	91,273	1,004,011
		搬出材積	60 m3/ha以上	70 m3/ha未満	65 m3/ha	300	988,358	0.48	0.48	4%	1.89	14.13	6%	1.95	12.35	106.2	1.95	5.79	66%	911,770	76,588	220,516	22,051	1,010,409	98,835	1,087,193
		搬出材積	70 m3/ha以上	80 m3/ha未満	75 m3/ha	300	1,063,992	0.48	0.48	4%	1.89	14.13	6%	2.25	14.25	122.6	2.25	6.68	66%	981,543	82,449	250,521	25,052	1,089,044	106,399	1,170,391
		搬出材積	80 m3/ha以上		85 m3/ha	300	1,139,611	0.48	0.48	4%	1.89	14.13	6%	2.55	16.15	138.9	2.55	7.57	66%	1,051,302	88,309	280,512	28,051	1,167,662	113,961	1,253,572

4-2-1. 間伐及び更新伐事業標準単価表（プロセッサ造材）（国費を充当した事業により購入等した機械を使用する場合）

（円）

区分	種類	種別				伐倒本数（本/ha）	標準単価（円）	直接費 選木（伐倒と同時に行う場合は計上しない）			伐倒			造材（プロセッサ）			集材			直接費合計（円）	共通仮設費（8.4%）(円)	諸雑費計(円)	直営消費税額(円)	税込標準単価（直営）（円）	請負消費税額(円)	税込標準単価（請負）（円）
					算定材積			特殊作業員	普通作業員	諸雑費	特殊作業員	普通作業員	諸雑費	特殊運転手	機械損料(h)	軽油(ℓ)	特殊運転手	普通作業員	諸雑費								
育成単層林及び育成複層林共通	更新伐（列状・帯状・群状）車輌系 伐採率50%以内 22cm未満 プロセッサ0.45 チルホール使用	搬出材積	10 m3/ha以上	20 m3/ha未満	15 m3/ha	609	1,001,361	0.43	0.43	4%	2.56	27.41	6%	0.45	2.85	24.5	0.51	1.02	66%	923,765	77,596	87,421	8,742	1,010,103	100,136	1,101,497
		搬出材積	20 m3/ha以上	30 m3/ha未満	25 m3/ha	609	1,069,552	0.43	0.43	4%	2.56	27.41	6%	0.75	4.75	40.9	0.85	1.7	66%	986,672	82,880	114,696	11,469	1,081,021	106,955	1,176,507
		搬出材積	30 m3/ha以上	40 m3/ha未満	35 m3/ha	609	1,137,729	0.43	0.43	4%	2.56	27.41	6%	1.05	6.65	57.2	1.19	2.38	66%	1,049,566	88,163	141,958	14,195	1,151,924	113,772	1,251,501
		搬出材積	40 m3/ha以上	50 m3/ha未満	45 m3/ha	609	1,205,906	0.43	0.43	4%	2.56	27.41	6%	1.35	8.55	73.5	1.53	3.06	66%	1,112,460	93,446	169,220	16,922	1,222,828	120,590	1,326,496
		搬出材積	50 m3/ha以上	60 m3/ha未満	55 m3/ha	609	1,274,097	0.43	0.43	4%	2.56	27.41	6%	1.65	10.45	89.9	1.87	3.74	66%	1,175,367	98,730	196,495	19,649	1,293,746	127,409	1,401,506
		搬出材積	60 m3/ha以上	70 m3/ha未満	65 m3/ha	609	1,342,273	0.43	0.43	4%	2.56	27.41	6%	1.95	12.35	106.2	2.21	4.42	66%	1,238,260	104,013	223,756	22,375	1,364,648	134,227	1,476,500
		搬出材積	70 m3/ha以上	80 m3/ha未満	75 m3/ha	609	1,410,465	0.43	0.43	4%	2.56	27.41	6%	2.25	14.25	122.6	2.55	5.1	66%	1,301,167	109,298	251,031	25,103	1,435,568	141,046	1,551,511
		搬出材積	80 m3/ha以上		85 m3/ha	609	1,478,642	0.43	0.43	4%	2.56	27.41	6%	2.55	16.15	138.9	2.89	5.78	66%	1,364,061	114,581	278,293	27,829	1,506,471	147,864	1,626,506
	更新伐（列状・帯状・群状）車輌系 伐採率50%以内 22cm以上28cm未満 プロセッサ0.45 チルホール使用	搬出材積	10 m3/ha以上	20 m3/ha未満	15 m3/ha	432	757,104	0.30	0.30	4%	2.25	19.87	6%	0.45	2.85	24.5	0.45	0.9	66%	698,436	58,668	72,102	7,210	764,314	75,710	832,814
		搬出材積	20 m3/ha以上	30 m3/ha未満	25 m3/ha	432	819,587	0.30	0.30	4%	2.25	19.87	6%	0.75	4.75	40.9	0.75	1.5	66%	756,077	63,510	97,283	9,728	829,315	81,958	901,545
		搬出材積	30 m3/ha以上	40 m3/ha未満	35 m3/ha	432	882,056	0.30	0.30	4%	2.25	19.87	6%	1.05	6.65	57.2	1.05	2.1	66%	813,705	68,351	122,451	12,245	894,301	88,205	970,261
		搬出材積	40 m3/ha以上	50 m3/ha未満	45 m3/ha	432	944,526	0.30	0.30	4%	2.25	19.87	6%	1.35	8.55	73.5	1.35	2.7	66%	871,334	73,192	147,620	14,762	959,288	94,452	1,038,978
		搬出材積	50 m3/ha以上	60 m3/ha未満	55 m3/ha	432	1,007,008	0.30	0.30	4%	2.25	19.87	6%	1.65	10.45	89.9	1.65	3.3	66%	928,975	78,033	172,801	17,280	1,024,288	100,700	1,107,708
		搬出材積	60 m3/ha以上	70 m3/ha未満	65 m3/ha	432	1,069,478	0.30	0.30	4%	2.25	19.87	6%	1.95	12.35	106.2	1.95	3.9	66%	986,604	82,874	197,970	19,797	1,089,275	106,947	1,176,425
		搬出材積	70 m3/ha以上	80 m3/ha未満	75 m3/ha	432	1,131,961	0.30	0.30	4%	2.25	19.87	6%	2.25	14.25	122.6	2.25	4.5	66%	1,044,245	87,716	223,151	22,315	1,154,276	113,196	1,245,157
		搬出材積	80 m3/ha以上		85 m3/ha	432	1,194,430	0.30	0.30	4%	2.25	19.87	6%	2.55	16.15	138.9	2.55	5.1	66%	1,101,873	92,557	248,319	24,831	1,219,261	119,443	1,313,873
	更新伐（列状・帯状・群状）車輌系 伐採率50%以内 28cm以上 プロセッサ0.45 チルホール使用	搬出材積	10 m3/ha以上	20 m3/ha未満	15 m3/ha	300	565,768	0.21	0.21	4%	1.89	14.13	6%	0.45	2.85	24.5	0.39	0.78	66%	521,927	43,841	59,507	5,950	571,718	56,576	622,344
		搬出材積	20 m3/ha以上	30 m3/ha未満	25 m3/ha	300	622,544	0.21	0.21	4%	1.89	14.13	6%	0.75	4.75	40.9	0.65	1.3	66%	574,303	48,241	82,595	8,259	630,803	62,254	684,798
		搬出材積	30 m3/ha以上	40 m3/ha未満	35 m3/ha	300	679,305	0.21	0.21	4%	1.89	14.13	6%	1.05	6.65	57.2	0.91	1.82	66%	626,666	52,639	105,670	10,567	689,872	67,930	747,235
		搬出材積	40 m3/ha以上	50 m3/ha未満	45 m3/ha	300	736,067	0.21	0.21	4%	1.89	14.13	6%	1.35	8.55	73.5	1.17	2.34	66%	679,029	57,038	128,745	12,874	748,941	73,606	809,673
		搬出材積	50 m3/ha以上	60 m3/ha未満	55 m3/ha	300	792,843	0.21	0.21	4%	1.89	14.13	6%	1.65	10.45	89.9	1.43	2.86	66%	731,405	61,438	151,833	15,183	808,026	79,284	872,127
		搬出材積	60 m3/ha以上	70 m3/ha未満	65 m3/ha	300	849,604	0.21	0.21	4%	1.89	14.13	6%	1.95	12.35	106.2	1.69	3.38	66%	783,768	65,836	174,908	17,490	867,094	84,960	934,564
		搬出材積	70 m3/ha以上	80 m3/ha未満	75 m3/ha	300	906,380	0.21	0.21	4%	1.89	14.13	6%	2.25	14.25	122.6	1.95	3.9	66%	836,144	70,236	197,996	19,799	926,179	90,638	997,018
		搬出材積	80 m3/ha以上		85 m3/ha	300	963,140	0.21	0.21	4%	1.89	14.13	6%	2.55	16.15	138.9	2.21	4.42	66%	888,506	74,634	221,070	22,107	985,247	96,314	1,059,454
	更新伐（列状・帯状・群状）架線系 伐採率50%以内 22cm未満 プロセッサ0.45 チルホール使用	搬出材積	10 m3/ha以上	20 m3/ha未満	15 m3/ha	609	1,032,529	0.43	0.43	4%	2.56	27.41	6%	0.45	2.85	24.5	0.56	1.65	66%	952,518	80,011	98,853	9,885	1,042,414	103,252	1,135,781
		搬出材積	20 m3/ha以上	30 m3/ha未満	25 m3/ha	609	1,121,325	0.43	0.43	4%	2.56	27.41	6%	0.75	4.75	40.9	0.93	2.75	66%	1,034,433	86,892	133,685	13,368	1,134,693	112,132	1,233,457
		搬出材積	30 m3/ha以上	40 m3/ha未満	35 m3/ha	609	1,210,108	0.43	0.43	4%	2.56	27.41	6%	1.05	6.65	57.2	1.3	3.85	66%	1,116,336	93,772	168,505	16,850	1,226,958	121,010	1,331,118
		搬出材積	40 m3/ha以上	50 m3/ha未満	45 m3/ha	609	1,298,889	0.43	0.43	4%	2.56	27.41	6%	1.35	8.55	73.5	1.67	4.95	66%	1,198,238	100,651	203,324	20,332	1,319,221	129,888	1,428,777
		搬出材積	50 m3/ha以上	60 m3/ha未満	55 m3/ha	609	1,387,686	0.43	0.43	4%	2.56	27.41	6%	1.65	10.45	89.9	2.04	6.05	66%	1,280,154	107,532	238,157	23,815	1,411,501	138,768	1,526,454
		搬出材積	60 m3/ha以上	70 m3/ha未満	65 m3/ha	609	1,476,469	0.43	0.43	4%	2.56	27.41	6%	1.95	12.35	106.2	2.41	7.15	66%	1,362,057	114,412	272,977	27,297	1,503,766	147,646	1,624,115
		搬出材積	70 m3/ha以上	80 m3/ha未満	75 m3/ha	609	1,565,265	0.43	0.43	4%	2.56	27.41	6%	2.25	14.25	122.6	2.78	8.25	66%	1,443,972	121,293	307,809	30,780	1,596,045	156,526	1,721,791
		搬出材積	80 m3/ha以上		85 m3/ha	609	1,654,048	0.43	0.43	4%	2.56	27.41	6%	2.55	16.15	138.9	3.15	9.35	66%	1,525,875	128,173	342,629	34,262	1,688,310	165,404	1,819,452
	更新伐（列状・帯状・群状）架線系 伐採率50%以内 22cm以上28cm未満 プロセッサ0.45 チルホール使用	搬出材積	10 m3/ha以上	20 m3/ha未満	15 m3/ha	432	774,268	0.30	0.30	4%	2.25	19.87	6%	0.45	2.85	24.5	0.44	1.29	66%	714,270	59,998	78,397	7,839	782,107	77,426	851,694
		搬出材積	20 m3/ha以上	30 m3/ha未満	25 m3/ha	432	848,021	0.30	0.30	4%	2.25	19.87	6%	0.75	4.75	40.9	0.73	2.15	66%	782,308	65,713	107,712	10,771	858,792	84,802	932,823
		搬出材積	30 m3/ha以上	40 m3/ha未満	35 m3/ha	432	921,760	0.30	0.30	4%	2.25	19.87	6%	1.05	6.65	57.2	1.02	3.01	66%	850,333	71,427	137,014	13,701	935,461	92,176	1,013,936
		搬出材積	40 m3/ha以上	50 m3/ha未満	45 m3/ha	432	995,500	0.30	0.30	4%	2.25	19.87	6%	1.35	8.55	73.5	1.31	3.87	66%	918,358	77,142	166,316	16,631	1,012,131	99,550	1,095,050
		搬出材積	50 m3/ha以上	60 m3/ha未満	55 m3/ha	432	1,069,253	0.30	0.30	4%	2.25	19.87	6%	1.65	10.45	89.9	1.6	4.73	66%	986,396	82,857	195,631	19,563	1,088,816	106,925	1,176,178
		搬出材積	60 m3/ha以上	70 m3/ha未満	65 m3/ha	432	1,142,992	0.30	0.30	4%	2.25	19.87	6%	1.95	12.35	106.2	1.89	5.59	66%	1,054,421	88,571	224,933	22,493	1,165,485	114,299	1,257,291
		搬出材積	70 m3/ha以上	80 m3/ha未満	75 m3/ha	432	1,216,745	0.30	0.30	4%	2.25	19.87	6%	2.25	14.25	122.6	2.18	6.45	66%	1,122,459	94,286	254,248	25,424	1,242,169	121,674	1,338,419
		搬出材積	80 m3/ha以上		85 m3/ha	432	1,290,484	0.30	0.30	4%	2.25	19.87	6%	2.55	16.15	138.9	2.47	7.31	66%	1,190,484	100,000	283,550	28,355	1,318,839	129,048	1,419,532
	更新伐（列状・帯状・群状）架線系 伐採率50%以内 28cm以上 プロセッサ0.45 チルホール使用	搬出材積	10 m3/ha以上	20 m3/ha未満	15 m3/ha	300	577,358	0.21	0.21	4%	1.89	14.13	6%	0.45	2.85	24.5	0.36	1.07	66%	532,619	44,739	63,758	6,375	583,733	57,735	635,093
		搬出材積	20 m3/ha以上	30 m3/ha未満	25 m3/ha	300	641,710	0.21	0.21	4%	1.89	14.13	6%	0.75	4.75	40.9	0.6	1.78	66%	591,984	49,726	89,625	8,962	650,672	64,171	705,881
		搬出材積	30 m3/ha以上	40 m3/ha未満	35 m3/ha	300	706,047	0.21	0.21	4%	1.89	14.13	6%	1.05	6.65	57.2	0.84	2.49	66%	651,335	54,712	115,478	11,547	717,594	70,604	776,851
		搬出材積	40 m3/ha以上	50 m3/ha未満	45 m3/ha	300	770,384	0.21	0.21	4%	1.89	14.13	6%	1.35	8.55	73.5	1.08	3.2	66%	710,687	59,697	141,332	14,133	784,517	77,038	847,422
		搬出材積	50 m3/ha以上	60 m3/ha未満	55 m3/ha	300	834,735	0.21	0.21	4%	1.89	14.13	6%	1.65	10.45	89.9	1.32	3.91	66%	770,051	64,684	167,198	16,719	851,454	83,473	918,208
		搬出材積	60 m3/ha以上	70 m3/ha未満	65 m3/ha	300	899,072	0.21	0.21	4%	1.89	14.13	6%	1.95	12.35	106.2	1.56	4.62	66%	829,403	69,669	193,052	19,305	918,377	89,907	988,979
		搬出材積	70 m3/ha以上	80 m3/ha未満	75 m3/ha	300	963,423	0.21	0.21	4%	1.89	14.13	6%	2.25	14.25	122.6	1.8	5.33	66%	888,767	74,656	218,918	21,891	985,314	96,342	1,059,765
		搬出材積	80 m3/ha以上		85 m3/ha	300	1,027,760	0.21	0.21	4%	1.89	14.13	6%	2.55	16.15	138.9	2.04	6.04	66%	948,119	79,641	244,772	24,477	1,052,237	102,776	1,130,536

4-2-1. 間伐及び更新伐事業標準単価表（プロセッサ造材）（国費を充当した事業により購入等した機械を使用する場合）

（円）

区分	種類	種別				伐倒本数（本/ha）	標準単価（円）	直接費 選木（伐倒と同時に行う場合は計上しない）			伐倒			造材（プロセッサ）			集材			直接費合計（円）	共通仮設費（8.4%）(円)	諸雑費計(円)	直営消費税額(円)	税込標準単価（直営）（円）	請負消費税額(円)	税込標準単価（請負）（円）
					算定材積			特殊作業員	普通作業員	諸雑費	特殊作業員	普通作業員	諸雑費	特殊運転手	機械損料(h)	軽油(ℓ)	特殊運転手	普通作業員	諸雑費								
育成単層林及び育成複層林共通	間伐 車輌系 間伐率30%未満 22cm未満 プロセッサ0.28	搬出材積	10 m3/ha以上	20 m3/ha未満	15 m3/ha	338	243,829	0.54	0.54	4%	1.42	1.42	6%	0.65	4.05	23.9	0.65	1.28	66%	224,935	18,894	52,405	5,240	249,069	24,382	268,211
		搬出材積	20 m3/ha以上	30 m3/ha未満	25 m3/ha	338	327,684	0.54	0.54	4%	1.42	1.42	6%	1.08	6.75	39.8	1.08	2.13	66%	302,292	25,392	83,488	8,348	336,032	32,768	360,452
		搬出材積	30 m3/ha以上	40 m3/ha未満	35 m3/ha	338	411,554	0.54	0.54	4%	1.42	1.42	6%	1.51	9.45	55.8	1.51	2.98	66%	379,663	31,891	114,585	11,458	423,012	41,155	452,709
		搬出材積	40 m3/ha以上	50 m3/ha未満	45 m3/ha	338	495,409	0.54	0.54	4%	1.42	1.42	6%	1.94	12.15	71.7	1.94	3.83	66%	457,020	38,389	145,668	14,566	509,975	49,540	544,949
		搬出材積	50 m3/ha以上	60 m3/ha未満	55 m3/ha	338	579,264	0.54	0.54	4%	1.42	1.42	6%	2.37	14.85	87.6	2.37	4.68	66%	534,377	44,887	176,751	17,675	596,939	57,926	637,190
		搬出材積	60 m3/ha以上	70 m3/ha未満	65 m3/ha	338	663,119	0.54	0.54	4%	1.42	1.42	6%	2.8	17.55	103.5	2.8	5.53	66%	611,734	51,385	207,834	20,783	683,902	66,311	729,430
		搬出材積	70 m3/ha以上	80 m3/ha未満	75 m3/ha	338	746,989	0.54	0.54	4%	1.42	1.42	6%	3.23	20.25	119.5	3.23	6.38	66%	689,105	57,884	238,931	23,893	770,882	74,698	821,687
		搬出材積	80 m3/ha以上		85 m3/ha	338	830,844	0.54	0.54	4%	1.42	1.42	6%	3.66	22.95	135.4	3.66	7.23	66%	766,462	64,382	270,014	27,001	857,845	83,084	913,928
	保育間伐（高齢級） 車輌系 間伐率30%未満 22cm未満 プロセッサ0.28 チルホール使用	搬出材積	10 m3/ha以上	20 m3/ha未満	15 m3/ha	338	643,129	0.54	0.54	4%	1.42	15.21	6%	0.65	4.05	23.9	0.65	1.28	66%	593,293	49,836	73,255	7,325	650,454	64,312	707,441
		搬出材積	20 m3/ha以上	30 m3/ha未満	25 m3/ha	338	726,984	0.54	0.54	4%	1.42	15.21	6%	1.08	6.75	39.8	1.08	2.13	66%	670,650	56,334	104,338	10,433	737,417	72,698	799,682
		搬出材積	30 m3/ha以上	40 m3/ha未満	35 m3/ha	338	810,854	0.54	0.54	4%	1.42	15.21	6%	1.51	9.45	55.8	1.51	2.98	66%	748,021	62,833	135,435	13,543	824,397	81,085	891,939
		搬出材積	40 m3/ha以上	50 m3/ha未満	45 m3/ha	338	894,709	0.54	0.54	4%	1.42	15.21	6%	1.94	12.15	71.7	1.94	3.83	66%	825,378	69,331	166,518	16,651	911,360	89,470	984,179
		搬出材積	50 m3/ha以上	60 m3/ha未満	55 m3/ha	338	978,564	0.54	0.54	4%	1.42	15.21	6%	2.37	14.85	87.6	2.37	4.68	66%	902,735	75,829	197,601	19,760	998,324	97,856	1,076,420
		搬出材積	60 m3/ha以上	70 m3/ha未満	65 m3/ha	338	1,062,419	0.54	0.54	4%	1.42	15.21	6%	2.8	17.55	103.5	2.8	5.53	66%	980,092	82,327	228,684	22,868	1,085,287	106,241	1,168,660
		搬出材積	70 m3/ha以上	80 m3/ha未満	75 m3/ha	338	1,146,289	0.54	0.54	4%	1.42	15.21	6%	3.23	20.25	119.5	3.23	6.38	66%	1,057,463	88,826	259,781	25,978	1,172,267	114,628	1,260,917
		搬出材積	80 m3/ha以上		85 m3/ha	338	1,230,144	0.54	0.54	4%	1.42	15.21	6%	3.66	22.95	135.4	3.66	7.23	66%	1,134,820	95,324	290,864	29,086	1,259,230	123,014	1,353,158
	間伐 車輌系 間伐率30%以上 22cm未満 プロセッサ0.28	搬出材積	10 m3/ha以上	20 m3/ha未満	15 m3/ha	474	291,145	0.76	0.76	4%	1.99	1.99	6%	0.65	4.05	23.9	0.65	1.28	66%	268,584	22,561	54,658	5,465	296,610	29,114	320,259
		搬出材積	20 m3/ha以上	30 m3/ha未満	25 m3/ha	474	375,000	0.76	0.76	4%	1.99	1.99	6%	1.08	6.75	39.8	1.08	2.13	66%	345,941	29,059	85,741	8,574	383,574	37,500	412,500
		搬出材積	30 m3/ha以上	40 m3/ha未満	35 m3/ha	474	458,870	0.76	0.76	4%	1.99	1.99	6%	1.51	9.45	55.8	1.51	2.98	66%	423,312	35,558	116,838	11,683	470,553	45,887	504,757
		搬出材積	40 m3/ha以上	50 m3/ha未満	45 m3/ha	474	542,725	0.76	0.76	4%	1.99	1.99	6%	1.94	12.15	71.7	1.94	3.83	66%	500,669	42,056	147,921	14,792	557,517	54,272	596,997
		搬出材積	50 m3/ha以上	60 m3/ha未満	55 m3/ha	474	626,580	0.76	0.76	4%	1.99	1.99	6%	2.37	14.85	87.6	2.37	4.68	66%	578,026	48,554	179,004	17,900	644,480	62,658	689,238
		搬出材積	60 m3/ha以上	70 m3/ha未満	65 m3/ha	474	710,435	0.76	0.76	4%	1.99	1.99	6%	2.8	17.55	103.5	2.8	5.53	66%	655,383	55,052	210,087	21,008	731,443	71,043	781,478
		搬出材積	70 m3/ha以上	80 m3/ha未満	75 m3/ha	474	794,305	0.76	0.76	4%	1.99	1.99	6%	3.23	20.25	119.5	3.23	6.38	66%	732,754	61,551	241,184	24,118	818,423	79,430	873,735
		搬出材積	80 m3/ha以上		85 m3/ha	474	878,160	0.76	0.76	4%	1.99	1.99	6%	3.66	22.95	135.4	3.66	7.23	66%	810,111	68,049	272,267	27,226	905,386	87,816	965,976
	保育間伐（高齢級） 車輌系 間伐率30%以上 22cm未満 プロセッサ0.28 チルホール使用	搬出材積	10 m3/ha以上	20 m3/ha未満	15 m3/ha	474	851,150	0.76	0.76	4%	1.99	21.33	6%	0.65	4.05	23.9	0.65	1.28	66%	785,194	65,956	83,900	8,390	859,540	85,115	936,265
		搬出材積	20 m3/ha以上	30 m3/ha未満	25 m3/ha	474	935,005	0.76	0.76	4%	1.99	21.33	6%	1.08	6.75	39.8	1.08	2.13	66%	862,551	72,454	114,983	11,498	946,503	93,500	1,028,505
		搬出材積	30 m3/ha以上	40 m3/ha未満	35 m3/ha	474	1,018,875	0.76	0.76	4%	1.99	21.33	6%	1.51	9.45	55.8	1.51	2.98	66%	939,922	78,953	146,080	14,608	1,033,483	101,887	1,120,762
		搬出材積	40 m3/ha以上	50 m3/ha未満	45 m3/ha	474	1,102,730	0.76	0.76	4%	1.99	21.33	6%	1.94	12.15	71.7	1.94	3.83	66%	1,017,279	85,451	177,163	17,716	1,120,446	110,273	1,213,003
		搬出材積	50 m3/ha以上	60 m3/ha未満	55 m3/ha	474	1,186,585	0.76	0.76	4%	1.99	21.33	6%	2.37	14.85	87.6	2.37	4.68	66%	1,094,636	91,949	208,246	20,824	1,207,409	118,658	1,305,243
		搬出材積	60 m3/ha以上	70 m3/ha未満	65 m3/ha	474	1,270,440	0.76	0.76	4%	1.99	21.33	6%	2.8	17.55	103.5	2.8	5.53	66%	1,171,993	98,447	239,329	23,932	1,294,372	127,044	1,397,484
		搬出材積	70 m3/ha以上	80 m3/ha未満	75 m3/ha	474	1,354,310	0.76	0.76	4%	1.99	21.33	6%	3.23	20.25	119.5	3.23	6.38	66%	1,249,364	104,946	270,426	27,042	1,381,352	135,431	1,489,741
		搬出材積	80 m3/ha以上		85 m3/ha	474	1,438,165	0.76	0.76	4%	1.99	21.33	6%	3.66	22.95	135.4	3.66	7.23	66%	1,326,721	111,444	301,509	30,150	1,468,315	143,816	1,581,981
	間伐 車輌系 間伐率30%未満 22cm以上28cm未満 プロセッサ0.28	搬出材積	10 m3/ha以上	20 m3/ha未満	15 m3/ha	240	212,660	0.38	0.38	4%	1.25	1.25	6%	0.65	4.05	23.9	0.56	1.13	66%	196,181	16,479	47,324	4,732	217,392	21,266	233,926
		搬出材積	20 m3/ha以上	30 m3/ha未満	25 m3/ha	240	288,859	0.38	0.38	4%	1.25	1.25	6%	1.08	6.75	39.8	0.93	1.88	66%	266,476	22,383	75,599	7,559	296,418	28,885	317,744
		搬出材積	30 m3/ha以上	40 m3/ha未満	35 m3/ha	240	365,076	0.38	0.38	4%	1.25	1.25	6%	1.51	9.45	55.8	1.3	2.63	66%	336,786	28,290	103,889	10,388	375,464	36,507	401,583
		搬出材積	40 m3/ha以上	50 m3/ha未満	45 m3/ha	240	441,275	0.38	0.38	4%	1.25	1.25	6%	1.94	12.15	71.7	1.67	3.38	66%	407,081	34,194	132,164	13,216	454,491	44,127	485,402
		搬出材積	50 m3/ha以上	60 m3/ha未満	55 m3/ha	240	517,476	0.38	0.38	4%	1.25	1.25	6%	2.37	14.85	87.6	2.04	4.13	66%	477,377	40,099	160,440	16,044	533,520	51,747	569,223
		搬出材積	60 m3/ha以上	70 m3/ha未満	65 m3/ha	240	593,676	0.38	0.38	4%	1.25	1.25	6%	2.8	17.55	103.5	2.41	4.88	66%	547,672	46,004	188,715	18,871	612,547	59,367	653,043
		搬出材積	70 m3/ha以上	80 m3/ha未満	75 m3/ha	240	669,891	0.38	0.38	4%	1.25	1.25	6%	3.23	20.25	119.5	2.78	5.63	66%	617,981	51,910	217,004	21,700	691,591	66,989	736,880
		搬出材積	80 m3/ha以上		85 m3/ha	240	746,092	0.38	0.38	4%	1.25	1.25	6%	3.66	22.95	135.4	3.15	6.38	66%	688,277	57,815	245,280	24,528	770,620	74,609	820,701
	保育間伐（高齢級） 車輌系 間伐率30%未満 22cm以上28cm未満 プロセッサ0.28 チルホール使用	搬出材積	10 m3/ha以上	20 m3/ha未満	15 m3/ha	240	496,137	0.38	0.38	4%	1.25	11.04	6%	0.65	4.05	23.9	0.56	1.13	66%	457,691	38,446	62,126	6,212	502,349	49,613	545,750
		搬出材積	20 m3/ha以上	30 m3/ha未満	25 m3/ha	240	572,336	0.38	0.38	4%	1.25	11.04	6%	1.08	6.75	39.8	0.93	1.88	66%	527,986	44,350	90,401	9,040	581,376	57,233	629,569
		搬出材積	30 m3/ha以上	40 m3/ha未満	35 m3/ha	240	648,552	0.38	0.38	4%	1.25	11.04	6%	1.51	9.45	55.8	1.3	2.63	66%	598,296	50,256	118,691	11,869	660,421	64,855	713,407
		搬出材積	40 m3/ha以上	50 m3/ha未満	45 m3/ha	240	724,752	0.38	0.38	4%	1.25	11.04	6%	1.94	12.15	71.7	1.67	3.38	66%	668,591	56,161	146,966	14,696	739,448	72,475	797,227
		搬出材積	50 m3/ha以上	60 m3/ha未満	55 m3/ha	240	800,953	0.38	0.38	4%	1.25	11.04	6%	2.37	14.85	87.6	2.04	4.13	66%	738,887	62,066	175,242	17,524	818,477	80,095	881,048
		搬出材積	60 m3/ha以上	70 m3/ha未満	65 m3/ha	240	877,153	0.38	0.38	4%	1.25	11.04	6%	2.8	17.55	103.5	2.41	4.88	66%	809,182	67,971	203,517	20,351	897,504	87,715	964,868
		搬出材積	70 m3/ha以上	80 m3/ha未満	75 m3/ha	240	953,368	0.38	0.38	4%	1.25	11.04	6%	3.23	20.25	119.5	2.78	5.63	66%	879,491	73,877	231,806	23,180	976,548	95,336	1,048,704
		搬出材積	80 m3/ha以上		85 m3/ha	240	1,029,569	0.38	0.38	4%	1.25	11.04	6%	3.66	22.95	135.4	3.15	6.38	66%	949,787	79,782	260,082	26,008	1,055,577	102,956	1,132,525

4-2-1. 間伐及び更新伐事業標準単価表（プロセッサ造材）（国費を充当した事業により購入等した機械を使用する場合）

（円）

区分	種類	種別			算定材積	伐倒本数（本/ha）	標準単価（円）	直接費 選木（伐倒と同時に行う場合は計上しない） 特殊作業員	普通作業員	諸雑費	伐倒 特殊作業員	普通作業員	諸雑費	造材（プロセッサ） 特殊運転手	機械損料(h)	軽油(ℓ)	集材 特殊運転手	普通作業員	諸雑費	直接費合計（円）	共通仮設費(8.4%)(円)	諸雑費計(円)	直営消費税額(円)	税込標準単価（直営）（円）	請負消費税額(円)	税込標準単価（請負）（円）
育成単層林及び育成複層林共通	間伐 車輌系 間伐率30%以上 22cm以上28cm未満 プロセッサ0.28	搬出材積	10 m3/ha以上	20 m3/ha未満	15 m3/ha	336	252,216	0.54	0.54	4%	1.75	1.75	6%	0.65	4.05	23.9	0.56	1.13	66%	232,672	19,544	49,231	4,923	257,139	25,221	277,437
		搬出材積	20 m3/ha以上	30 m3/ha未満	25 m3/ha	336	328,416	0.54	0.54	4%	1.75	1.75	6%	1.08	6.75	39.8	0.93	1.88	66%	302,967	25,449	77,506	7,750	336,166	32,841	361,257
		搬出材積	30 m3/ha以上	40 m3/ha未満	35 m3/ha	336	404,632	0.54	0.54	4%	1.75	1.75	6%	1.51	9.45	55.8	1.3	2.63	66%	373,277	31,355	105,796	10,579	415,211	40,463	445,095
		搬出材積	40 m3/ha以上	50 m3/ha未満	45 m3/ha	336	480,832	0.54	0.54	4%	1.75	1.75	6%	1.94	12.15	71.7	1.67	3.38	66%	443,572	37,260	134,071	13,407	494,239	48,083	528,915
		搬出材積	50 m3/ha以上	60 m3/ha未満	55 m3/ha	336	557,032	0.54	0.54	4%	1.75	1.75	6%	2.37	14.85	87.6	2.04	4.13	66%	513,868	43,164	162,347	16,234	573,266	55,703	612,735
		搬出材積	60 m3/ha以上	70 m3/ha未満	65 m3/ha	336	633,232	0.54	0.54	4%	1.75	1.75	6%	2.8	17.55	103.5	2.41	4.88	66%	584,163	49,069	190,622	19,062	652,294	63,323	696,555
		搬出材積	70 m3/ha以上	80 m3/ha未満	75 m3/ha	336	709,447	0.54	0.54	4%	1.75	1.75	6%	3.23	20.25	119.5	2.78	5.63	66%	654,472	54,975	218,911	21,891	731,338	70,944	780,391
		搬出材積	80 m3/ha以上		85 m3/ha	336	785,648	0.54	0.54	4%	1.75	1.75	6%	3.66	22.95	135.4	3.15	6.38	66%	724,768	60,880	247,187	24,718	810,366	78,564	864,212
	保育間伐（高齢級） 車輌系 間伐率30%以上 22cm以上28cm未満 プロセッサ0.28 チルホール使用	搬出材積	10 m3/ha以上	20 m3/ha未満	15 m3/ha	336	649,200	0.54	0.54	4%	1.75	15.46	6%	0.65	4.05	23.9	0.56	1.13	66%	598,893	50,307	69,960	6,996	656,196	64,920	714,120
		搬出材積	20 m3/ha以上	30 m3/ha未満	25 m3/ha	336	725,399	0.54	0.54	4%	1.75	15.46	6%	1.08	6.75	39.8	0.93	1.88	66%	669,188	56,211	98,235	9,823	735,222	72,539	797,938
		搬出材積	30 m3/ha以上	40 m3/ha未満	35 m3/ha	336	801,615	0.54	0.54	4%	1.75	15.46	6%	1.51	9.45	55.8	1.3	2.63	66%	739,498	62,117	126,525	12,652	814,267	80,161	881,776
		搬出材積	40 m3/ha以上	50 m3/ha未満	45 m3/ha	336	877,815	0.54	0.54	4%	1.75	15.46	6%	1.94	12.15	71.7	1.67	3.38	66%	809,793	68,022	154,800	15,480	893,295	87,781	965,596
		搬出材積	50 m3/ha以上	60 m3/ha未満	55 m3/ha	336	954,016	0.54	0.54	4%	1.75	15.46	6%	2.37	14.85	87.6	2.04	4.13	66%	880,089	73,927	183,076	18,307	972,323	95,401	1,049,417
		搬出材積	60 m3/ha以上	70 m3/ha未満	65 m3/ha	336	1,030,216	0.54	0.54	4%	1.75	15.46	6%	2.8	17.55	103.5	2.41	4.88	66%	950,384	79,832	211,351	21,135	1,051,351	103,021	1,133,237
		搬出材積	70 m3/ha以上	80 m3/ha未満	75 m3/ha	336	1,106,431	0.54	0.54	4%	1.75	15.46	6%	3.23	20.25	119.5	2.78	5.63	66%	1,020,693	85,738	239,640	23,964	1,130,395	110,643	1,217,074
		搬出材積	80 m3/ha以上		85 m3/ha	336	1,182,632	0.54	0.54	4%	1.75	15.46	6%	3.66	22.95	135.4	3.15	6.38	66%	1,090,989	91,643	267,916	26,791	1,209,423	118,263	1,300,895
	間伐 車輌系 間伐率30%未満 28cm以上 プロセッサ0.28	搬出材積	10 m3/ha以上	20 m3/ha未満	15 m3/ha	167	183,156	0.27	0.27	4%	1.05	1.05	6%	0.65	4.05	23.9	0.48	0.98	66%	168,964	14,192	42,443	4,244	187,400	18,315	201,471
		搬出材積	20 m3/ha以上	30 m3/ha未満	25 m3/ha	167	252,222	0.27	0.27	4%	1.05	1.05	6%	1.08	6.75	39.8	0.8	1.63	66%	232,678	19,544	68,102	6,810	259,032	25,222	277,444
		搬出材積	30 m3/ha以上	40 m3/ha未満	35 m3/ha	167	321,303	0.27	0.27	4%	1.05	1.05	6%	1.51	9.45	55.8	1.12	2.28	66%	296,405	24,898	93,774	9,377	330,680	32,130	353,433
		搬出材積	40 m3/ha以上	50 m3/ha未満	45 m3/ha	167	390,368	0.27	0.27	4%	1.05	1.05	6%	1.94	12.15	71.7	1.44	2.93	66%	360,119	30,249	119,433	11,943	402,311	39,036	429,404
		搬出材積	50 m3/ha以上	60 m3/ha未満	55 m3/ha	167	459,433	0.27	0.27	4%	1.05	1.05	6%	2.37	14.85	87.6	1.76	3.58	66%	423,832	35,601	145,091	14,509	473,942	45,943	505,376
		搬出材積	60 m3/ha以上	70 m3/ha未満	65 m3/ha	167	528,499	0.27	0.27	4%	1.05	1.05	6%	2.8	17.55	103.5	2.08	4.23	66%	487,546	40,953	170,750	17,075	545,574	52,849	581,348
		搬出材積	70 m3/ha以上	80 m3/ha未満	75 m3/ha	167	597,579	0.27	0.27	4%	1.05	1.05	6%	3.23	20.25	119.5	2.4	4.88	66%	551,273	46,306	196,422	19,642	617,221	59,757	657,336
		搬出材積	80 m3/ha以上		85 m3/ha	167	666,645	0.27	0.27	4%	1.05	1.05	6%	3.66	22.95	135.4	2.72	5.53	66%	614,987	51,658	222,081	22,208	688,853	66,664	733,309
	保育間伐（高齢級） 車輌系 間伐率30%未満 28cm以上 プロセッサ0.28 チルホール使用	搬出材積	10 m3/ha以上	20 m3/ha未満	15 m3/ha	167	380,635	0.27	0.27	4%	1.05	7.87	6%	0.65	4.05	23.9	0.48	0.98	66%	351,140	29,495	52,755	5,275	385,910	38,063	418,698
		搬出材積	20 m3/ha以上	30 m3/ha未満	25 m3/ha	167	449,701	0.27	0.27	4%	1.05	7.87	6%	1.08	6.75	39.8	0.8	1.63	66%	414,854	34,847	78,414	7,841	457,542	44,970	494,671
		搬出材積	30 m3/ha以上	40 m3/ha未満	35 m3/ha	167	518,781	0.27	0.27	4%	1.05	7.87	6%	1.51	9.45	55.8	1.12	2.28	66%	478,581	40,200	104,086	10,408	529,189	51,878	570,659
		搬出材積	40 m3/ha以上	50 m3/ha未満	45 m3/ha	167	587,847	0.27	0.27	4%	1.05	7.87	6%	1.94	12.15	71.7	1.44	2.93	66%	542,295	45,552	129,745	12,974	600,821	58,784	646,631
		搬出材積	50 m3/ha以上	60 m3/ha未満	55 m3/ha	167	656,912	0.27	0.27	4%	1.05	7.87	6%	2.37	14.85	87.6	1.76	3.58	66%	606,008	50,904	155,403	15,540	672,452	65,691	722,603
		搬出材積	60 m3/ha以上	70 m3/ha未満	65 m3/ha	167	725,978	0.27	0.27	4%	1.05	7.87	6%	2.8	17.55	103.5	2.08	4.23	66%	669,722	56,256	181,062	18,106	744,084	72,597	798,575
		搬出材積	70 m3/ha以上	80 m3/ha未満	75 m3/ha	167	795,058	0.27	0.27	4%	1.05	7.87	6%	3.23	20.25	119.5	2.4	4.88	66%	733,449	61,609	206,734	20,673	815,731	79,505	874,563
		搬出材積	80 m3/ha以上		85 m3/ha	167	864,124	0.27	0.27	4%	1.05	7.87	6%	3.66	22.95	135.4	2.72	5.53	66%	797,163	66,961	232,393	23,239	887,363	86,412	950,536
	間伐 車輌系 間伐率30%以上 28cm以上 プロセッサ0.28	搬出材積	10 m3/ha以上	20 m3/ha未満	15 m3/ha	233	214,352	0.37	0.37	4%	1.47	1.47	6%	0.65	4.05	23.9	0.48	0.98	66%	197,742	16,610	43,973	4,397	218,749	21,435	235,787
		搬出材積	20 m3/ha以上	30 m3/ha未満	25 m3/ha	233	283,418	0.37	0.37	4%	1.47	1.47	6%	1.08	6.75	39.8	0.8	1.63	66%	261,456	21,962	69,632	6,963	290,381	28,341	311,759
		搬出材積	30 m3/ha以上	40 m3/ha未満	35 m3/ha	233	352,498	0.37	0.37	4%	1.47	1.47	6%	1.51	9.45	55.8	1.12	2.28	66%	325,183	27,315	95,304	9,530	362,028	35,249	387,747
		搬出材積	40 m3/ha以上	50 m3/ha未満	45 m3/ha	233	421,564	0.37	0.37	4%	1.47	1.47	6%	1.94	12.15	71.7	1.44	2.93	66%	388,897	32,667	120,963	12,096	433,660	42,156	463,720
		搬出材積	50 m3/ha以上	60 m3/ha未満	55 m3/ha	233	490,629	0.37	0.37	4%	1.47	1.47	6%	2.37	14.85	87.6	1.76	3.58	66%	452,610	38,019	146,621	14,662	505,291	49,062	539,691
		搬出材積	60 m3/ha以上	70 m3/ha未満	65 m3/ha	233	559,695	0.37	0.37	4%	1.47	1.47	6%	2.8	17.55	103.5	2.08	4.23	66%	516,324	43,371	172,280	17,228	576,923	55,969	615,664
		搬出材積	70 m3/ha以上	80 m3/ha未満	75 m3/ha	233	628,775	0.37	0.37	4%	1.47	1.47	6%	3.23	20.25	119.5	2.4	4.88	66%	580,051	48,724	197,952	19,795	648,570	62,877	691,652
		搬出材積	80 m3/ha以上		85 m3/ha	233	697,841	0.37	0.37	4%	1.47	1.47	6%	3.66	22.95	135.4	2.72	5.53	66%	643,765	54,076	223,611	22,361	720,202	69,784	767,625
	保育間伐（高齢級） 車輌系 間伐率30%以上 28cm以上 プロセッサ0.28 チルホール使用	搬出材積	10 m3/ha以上	20 m3/ha未満	15 m3/ha	233	489,432	0.37	0.37	4%	1.47	10.97	6%	0.65	4.05	23.9	0.48	0.98	66%	451,506	37,926	58,337	5,833	495,265	48,943	538,375
		搬出材積	20 m3/ha以上	30 m3/ha未満	25 m3/ha	233	558,498	0.37	0.37	4%	1.47	10.97	6%	1.08	6.75	39.8	0.8	1.63	66%	515,220	43,278	83,996	8,399	566,897	55,849	614,347
		搬出材積	30 m3/ha以上	40 m3/ha未満	35 m3/ha	233	627,578	0.37	0.37	4%	1.47	10.97	6%	1.51	9.45	55.8	1.12	2.28	66%	578,947	48,631	109,668	10,966	638,544	62,757	690,335
		搬出材積	40 m3/ha以上	50 m3/ha未満	45 m3/ha	233	696,644	0.37	0.37	4%	1.47	10.97	6%	1.94	12.15	71.7	1.44	2.93	66%	642,661	53,983	135,327	13,532	710,176	69,664	766,308
		搬出材積	50 m3/ha以上	60 m3/ha未満	55 m3/ha	233	765,709	0.37	0.37	4%	1.47	10.97	6%	2.37	14.85	87.6	1.76	3.58	66%	706,374	59,335	160,985	16,098	781,807	76,570	842,279
		搬出材積	60 m3/ha以上	70 m3/ha未満	65 m3/ha	233	834,775	0.37	0.37	4%	1.47	10.97	6%	2.8	17.55	103.5	2.08	4.23	66%	770,088	64,687	186,644	18,664	853,439	83,477	918,252
		搬出材積	70 m3/ha以上	80 m3/ha未満	75 m3/ha	233	903,855	0.37	0.37	4%	1.47	10.97	6%	3.23	20.25	119.5	2.4	4.88	66%	833,815	70,040	212,316	21,231	925,086	90,385	994,240
		搬出材積	80 m3/ha以上		85 m3/ha	233	972,921	0.37	0.37	4%	1.47	10.97	6%	3.66	22.95	135.4	2.72	5.53	66%	897,529	75,392	237,975	23,797	996,718	97,292	1,070,213

4-2-1. 間伐及び更新伐事業標準単価表（プロセッサ造材）（国費を充当した事業により購入等した機械を使用する場合）

（円）

区分	種類	種別			算定材積	伐倒本数（本/ha）	標準単価（円）	直接費 選木（伐倒と同時に行う場合は計上しない） 特殊作業員	普通作業員	諸雑費	伐倒 特殊作業員	普通作業員	諸雑費	造材（プロセッサ） 特殊運転手	機械損料(h)	軽油(ﾘｯﾄﾙ)	集材 特殊運転手	普通作業員	諸雑費	直接費合計（円）	共通仮設費(8.4%)(円)	諸雑費計(円)	直営消費税額(円)	税込標準単価（直営）（円）	請負消費税額(円)	税込標準単価（請負）（円）
育成単層林及び育成複層林共通	間伐 架線系 間伐率30%未満 22cm未満 ﾌﾟﾛｾｯｻ0.28	搬出材積	10 m3/ha以上	20 m3/ha未満	15 m3/ha	338	281,278	0.54	0.54	4%	1.42	1.42	6%	0.65	4.05	23.9	0.69	2.06	66%	259,482	21,796	66,140	6,614	287,892	28,127	309,405
		搬出材積	20 m3/ha以上	30 m3/ha未満	25 m3/ha	338	390,273	0.54	0.54	4%	1.42	1.42	6%	1.08	6.75	39.8	1.15	3.43	66%	360,031	30,242	106,444	10,644	400,917	39,027	429,300
		搬出材積	30 m3/ha以上	40 m3/ha未満	35 m3/ha	338	499,283	0.54	0.54	4%	1.42	1.42	6%	1.51	9.45	55.8	1.61	4.8	66%	460,594	38,689	146,762	14,676	513,959	49,928	549,211
		搬出材積	40 m3/ha以上	50 m3/ha未満	45 m3/ha	338	608,279	0.54	0.54	4%	1.42	1.42	6%	1.94	12.15	71.7	2.07	6.17	66%	561,143	47,136	187,066	18,706	626,985	60,827	669,106
		搬出材積	50 m3/ha以上	60 m3/ha未満	55 m3/ha	338	717,274	0.54	0.54	4%	1.42	1.42	6%	2.37	14.85	87.6	2.53	7.54	66%	661,692	55,582	227,370	22,737	740,011	71,727	789,001
		搬出材積	60 m3/ha以上	70 m3/ha未満	65 m3/ha	338	826,269	0.54	0.54	4%	1.42	1.42	6%	2.8	17.55	103.5	2.99	8.91	66%	762,241	64,028	267,674	26,767	853,036	82,626	908,895
		搬出材積	70 m3/ha以上	80 m3/ha未満	75 m3/ha	338	935,279	0.54	0.54	4%	1.42	1.42	6%	3.23	20.25	119.5	3.45	10.28	66%	862,804	72,475	307,992	30,799	966,078	93,527	1,028,806
		搬出材積	80 m3/ha以上		85 m3/ha	338	1,044,274	0.54	0.54	4%	1.42	1.42	6%	3.66	22.95	135.4	3.91	11.65	66%	963,353	80,921	348,296	34,829	1,079,103	104,427	1,148,701
	保育間伐（高齢級） 架線系 間伐率30%未満 22cm未満 ﾌﾟﾛｾｯｻ0.28 チルホール使用	搬出材積	10 m3/ha以上	20 m3/ha未満	15 m3/ha	338	680,578	0.54	0.54	4%	1.42	15.21	6%	0.65	4.05	23.9	0.69	2.06	66%	627,840	52,738	86,990	8,699	689,277	68,057	748,635
		搬出材積	20 m3/ha以上	30 m3/ha未満	25 m3/ha	338	789,573	0.54	0.54	4%	1.42	15.21	6%	1.08	6.75	39.8	1.15	3.43	66%	728,389	61,184	127,294	12,729	802,302	78,957	868,530
		搬出材積	30 m3/ha以上	40 m3/ha未満	35 m3/ha	338	898,583	0.54	0.54	4%	1.42	15.21	6%	1.51	9.45	55.8	1.61	4.8	66%	828,952	69,631	167,612	16,761	915,344	89,858	988,441
		搬出材積	40 m3/ha以上	50 m3/ha未満	45 m3/ha	338	1,007,579	0.54	0.54	4%	1.42	15.21	6%	1.94	12.15	71.7	2.07	6.17	66%	929,501	78,078	207,916	20,791	1,028,370	100,757	1,108,336
		搬出材積	50 m3/ha以上	60 m3/ha未満	55 m3/ha	338	1,116,574	0.54	0.54	4%	1.42	15.21	6%	2.37	14.85	87.6	2.53	7.54	66%	1,030,050	86,524	248,220	24,822	1,141,396	111,657	1,228,231
		搬出材積	60 m3/ha以上	70 m3/ha未満	65 m3/ha	338	1,225,569	0.54	0.54	4%	1.42	15.21	6%	2.8	17.55	103.5	2.99	8.91	66%	1,130,599	94,970	288,524	28,852	1,254,421	122,556	1,348,125
		搬出材積	70 m3/ha以上	80 m3/ha未満	75 m3/ha	338	1,334,579	0.54	0.54	4%	1.42	15.21	6%	3.23	20.25	119.5	3.45	10.28	66%	1,231,162	103,417	328,842	32,884	1,367,463	133,457	1,468,036
		搬出材積	80 m3/ha以上		85 m3/ha	338	1,443,574	0.54	0.54	4%	1.42	15.21	6%	3.66	22.95	135.4	3.91	11.65	66%	1,331,711	111,863	369,146	36,914	1,480,488	144,357	1,587,931
	間伐 架線系 間伐率30%以上 22cm未満 ﾌﾟﾛｾｯｻ0.28	搬出材積	10 m3/ha以上	20 m3/ha未満	15 m3/ha	474	328,594	0.76	0.76	4%	1.99	1.99	6%	0.65	4.05	23.9	0.69	2.06	66%	303,131	25,463	68,393	6,839	335,433	32,859	361,453
		搬出材積	20 m3/ha以上	30 m3/ha未満	25 m3/ha	474	437,589	0.76	0.76	4%	1.99	1.99	6%	1.08	6.75	39.8	1.15	3.43	66%	403,680	33,909	108,697	10,869	448,458	43,758	481,347
		搬出材積	30 m3/ha以上	40 m3/ha未満	35 m3/ha	474	546,599	0.76	0.76	4%	1.99	1.99	6%	1.51	9.45	55.8	1.61	4.8	66%	504,243	42,356	149,015	14,901	561,500	54,659	601,258
		搬出材積	40 m3/ha以上	50 m3/ha未満	45 m3/ha	474	655,594	0.76	0.76	4%	1.99	1.99	6%	1.94	12.15	71.7	2.07	6.17	66%	604,792	50,802	189,319	18,931	674,525	65,559	721,153
		搬出材積	50 m3/ha以上	60 m3/ha未満	55 m3/ha	474	764,589	0.76	0.76	4%	1.99	1.99	6%	2.37	14.85	87.6	2.53	7.54	66%	705,341	59,248	229,623	22,962	787,551	76,458	841,047
		搬出材積	60 m3/ha以上	70 m3/ha未満	65 m3/ha	474	873,584	0.76	0.76	4%	1.99	1.99	6%	2.8	17.55	103.5	2.99	8.91	66%	805,890	67,694	269,927	26,992	900,576	87,358	960,942
		搬出材積	70 m3/ha以上	80 m3/ha未満	75 m3/ha	474	982,595	0.76	0.76	4%	1.99	1.99	6%	3.23	20.25	119.5	3.45	10.28	66%	906,453	76,142	310,245	31,024	1,013,619	98,259	1,080,854
		搬出材積	80 m3/ha以上		85 m3/ha	474	1,091,590	0.76	0.76	4%	1.99	1.99	6%	3.66	22.95	135.4	3.91	11.65	66%	1,007,002	84,588	350,549	35,054	1,126,644	109,159	1,200,749
	保育間伐（高齢級） 架線系 間伐率30%以上 22cm未満 ﾌﾟﾛｾｯｻ0.28 チルホール使用	搬出材積	10 m3/ha以上	20 m3/ha未満	15 m3/ha	474	888,599	0.76	0.76	4%	1.99	21.33	6%	0.65	4.05	23.9	0.69	2.06	66%	819,741	68,858	97,635	9,763	898,362	88,859	977,458
		搬出材積	20 m3/ha以上	30 m3/ha未満	25 m3/ha	474	997,594	0.76	0.76	4%	1.99	21.33	6%	1.08	6.75	39.8	1.15	3.43	66%	920,290	77,304	137,939	13,793	1,011,387	99,759	1,097,353
		搬出材積	30 m3/ha以上	40 m3/ha未満	35 m3/ha	474	1,106,604	0.76	0.76	4%	1.99	21.33	6%	1.51	9.45	55.8	1.61	4.8	66%	1,020,853	85,751	178,257	17,825	1,124,429	110,660	1,217,264
		搬出材積	40 m3/ha以上	50 m3/ha未満	45 m3/ha	474	1,215,599	0.76	0.76	4%	1.99	21.33	6%	1.94	12.15	71.7	2.07	6.17	66%	1,121,402	94,197	218,561	21,856	1,237,455	121,559	1,337,158
		搬出材積	50 m3/ha以上	60 m3/ha未満	55 m3/ha	474	1,324,594	0.76	0.76	4%	1.99	21.33	6%	2.37	14.85	87.6	2.53	7.54	66%	1,221,951	102,643	258,865	25,886	1,350,480	132,459	1,457,053
		搬出材積	60 m3/ha以上	70 m3/ha未満	65 m3/ha	474	1,433,590	0.76	0.76	4%	1.99	21.33	6%	2.8	17.55	103.5	2.99	8.91	66%	1,322,500	111,090	299,169	29,916	1,463,506	143,359	1,576,949
		搬出材積	70 m3/ha以上	80 m3/ha未満	75 m3/ha	474	1,542,600	0.76	0.76	4%	1.99	21.33	6%	3.23	20.25	119.5	3.45	10.28	66%	1,423,063	119,537	339,487	33,948	1,576,548	154,260	1,696,860
		搬出材積	80 m3/ha以上		85 m3/ha	474	1,651,595	0.76	0.76	4%	1.99	21.33	6%	3.66	22.95	135.4	3.91	11.65	66%	1,523,612	127,983	379,791	37,979	1,689,574	165,159	1,816,754
	間伐 架線系 間伐率30%未満 22cm以上28cm未満 ﾌﾟﾛｾｯｻ0.28	搬出材積	10 m3/ha以上	20 m3/ha未満	15 m3/ha	240	233,839	0.38	0.38	4%	1.25	1.25	6%	0.65	4.05	23.9	0.54	1.62	66%	215,719	18,120	55,092	5,509	239,348	23,383	257,222
		搬出材積	20 m3/ha以上	30 m3/ha未満	25 m3/ha	240	324,484	0.38	0.38	4%	1.25	1.25	6%	1.08	6.75	39.8	0.9	2.7	66%	299,340	25,144	88,666	8,866	333,350	32,448	356,932
		搬出材積	30 m3/ha以上	40 m3/ha未満	35 m3/ha	240	415,143	0.38	0.38	4%	1.25	1.25	6%	1.51	9.45	55.8	1.26	3.78	66%	382,974	32,169	122,253	12,225	427,368	41,514	456,657
		搬出材積	40 m3/ha以上	50 m3/ha未満	45 m3/ha	240	505,787	0.38	0.38	4%	1.25	1.25	6%	1.94	12.15	71.7	1.62	4.86	66%	466,594	39,193	155,826	15,582	521,369	50,578	556,365
		搬出材積	50 m3/ha以上	60 m3/ha未満	55 m3/ha	240	596,431	0.38	0.38	4%	1.25	1.25	6%	2.37	14.85	87.6	1.98	5.94	66%	550,214	46,217	189,399	18,939	615,370	59,643	656,074
		搬出材積	60 m3/ha以上	70 m3/ha未満	65 m3/ha	240	687,076	0.38	0.38	4%	1.25	1.25	6%	2.8	17.55	103.5	2.34	7.02	66%	633,834	53,242	222,972	22,297	709,373	68,707	755,783
		搬出材積	70 m3/ha以上	80 m3/ha未満	75 m3/ha	240	777,736	0.38	0.38	4%	1.25	1.25	6%	3.23	20.25	119.5	2.7	8.1	66%	717,469	60,267	256,560	25,656	803,392	77,773	855,509
		搬出材積	80 m3/ha以上		85 m3/ha	240	868,380	0.38	0.38	4%	1.25	1.25	6%	3.66	22.95	135.4	3.06	9.18	66%	801,089	67,291	290,133	29,013	897,393	86,838	955,218
	保育間伐（高齢級） 架線系 間伐率30%未満 22cm以上28cm未満 ﾌﾟﾛｾｯｻ0.28 チルホール使用	搬出材積	10 m3/ha以上	20 m3/ha未満	15 m3/ha	240	517,316	0.38	0.38	4%	1.25	11.04	6%	0.65	4.05	23.9	0.54	1.62	66%	477,229	40,087	69,894	6,989	524,305	51,731	569,047
		搬出材積	20 m3/ha以上	30 m3/ha未満	25 m3/ha	240	607,961	0.38	0.38	4%	1.25	11.04	6%	1.08	6.75	39.8	0.9	2.7	66%	560,850	47,111	103,468	10,346	618,307	60,796	668,757
		搬出材積	30 m3/ha以上	40 m3/ha未満	35 m3/ha	240	698,620	0.38	0.38	4%	1.25	11.04	6%	1.51	9.45	55.8	1.26	3.78	66%	644,484	54,136	137,055	13,705	712,325	69,862	768,482
		搬出材積	40 m3/ha以上	50 m3/ha未満	45 m3/ha	240	789,264	0.38	0.38	4%	1.25	11.04	6%	1.94	12.15	71.7	1.62	4.86	66%	728,104	61,160	170,628	17,062	806,326	78,926	868,190
		搬出材積	50 m3/ha以上	60 m3/ha未満	55 m3/ha	240	879,908	0.38	0.38	4%	1.25	11.04	6%	2.37	14.85	87.6	1.98	5.94	66%	811,724	68,184	204,201	20,420	900,328	87,990	967,898
		搬出材積	60 m3/ha以上	70 m3/ha未満	65 m3/ha	240	970,552	0.38	0.38	4%	1.25	11.04	6%	2.8	17.55	103.5	2.34	7.02	66%	895,344	75,208	237,774	23,777	994,329	97,055	1,067,607
		搬出材積	70 m3/ha以上	80 m3/ha未満	75 m3/ha	240	1,061,213	0.38	0.38	4%	1.25	11.04	6%	3.23	20.25	119.5	2.7	8.1	66%	978,979	82,234	271,362	27,136	1,088,349	106,121	1,167,334
		搬出材積	80 m3/ha以上		85 m3/ha	240	1,151,857	0.38	0.38	4%	1.25	11.04	6%	3.66	22.95	135.4	3.06	9.18	66%	1,062,599	89,258	304,935	30,493	1,182,350	115,185	1,267,042

4-2-1. 間伐及び更新伐事業標準単価表（プロセッサ造材）（国費を充当した事業により購入等した機械を使用する場合）

（円）

区分	種類	種別			算定材積	伐倒本数（本/ha）	標準単価（円）	直接費 選木（伐倒と同時に行う場合は計上しない） 特殊作業員	普通作業員	諸雑費	伐倒 特殊作業員	普通作業員	諸雑費	造材（プロセッサ） 特殊運転手	機械損料(h)	軽油(ℓ)	集材 特殊運転手	普通作業員	諸雑費	直接費合計（円）	共通仮設費(8.4%)(円)	諸雑費計(円)	直営消費税額(円)	税込標準単価（直営）（円）	請負消費税額(円)	税込標準単価（請負）（円）
育成単層林及び育成複層林共通	間伐 架線系 間伐率30%以上 22cm以上28cm未満 プロセッサ0.28	搬出材積	10 m3/ha以上	20 m3/ha未満	15 m3/ha	336	273,395	0.54	0.54	4%	1.75	1.75	6%	0.65	4.05	23.9	0.54	1.62	66%	252,210	21,185	56,999	5,699	279,094	27,339	300,734
		搬出材積	20 m3/ha以上	30 m3/ha未満	25 m3/ha	336	364,040	0.54	0.54	4%	1.75	1.75	6%	1.08	6.75	39.8	0.9	2.7	66%	335,831	28,209	90,573	9,057	373,097	36,404	400,444
		搬出材積	30 m3/ha以上	40 m3/ha未満	35 m3/ha	336	454,700	0.54	0.54	4%	1.75	1.75	6%	1.51	9.45	55.8	1.26	3.78	66%	419,465	35,235	124,160	12,416	467,116	45,470	500,170
		搬出材積	40 m3/ha以上	50 m3/ha未満	45 m3/ha	336	545,344	0.54	0.54	4%	1.75	1.75	6%	1.94	12.15	71.7	1.62	4.86	66%	503,085	42,259	157,733	15,773	561,117	54,534	599,878
		搬出材積	50 m3/ha以上	60 m3/ha未満	55 m3/ha	336	635,988	0.54	0.54	4%	1.75	1.75	6%	2.37	14.85	87.6	1.98	5.94	66%	586,705	49,283	191,306	19,130	655,118	63,598	699,586
		搬出材積	60 m3/ha以上	70 m3/ha未満	65 m3/ha	336	726,632	0.54	0.54	4%	1.75	1.75	6%	2.8	17.55	103.5	2.34	7.02	66%	670,325	56,307	224,879	22,487	749,119	72,663	799,295
		搬出材積	70 m3/ha以上	80 m3/ha未満	75 m3/ha	336	817,292	0.54	0.54	4%	1.75	1.75	6%	3.23	20.25	119.5	2.7	8.1	66%	753,960	63,332	258,467	25,846	843,138	81,729	899,021
		搬出材積	80 m3/ha以上		85 m3/ha	336	907,936	0.54	0.54	4%	1.75	1.75	6%	3.66	22.95	135.4	3.06	9.18	66%	837,580	70,356	292,040	29,204	937,140	90,793	998,729
	保育間伐（高齢級） 架線系 間伐率30%以上 22cm以上28cm未満 プロセッサ0.28 チルホール使用	搬出材積	10 m3/ha以上	20 m3/ha未満	15 m3/ha	336	670,379	0.54	0.54	4%	1.75	15.46	6%	0.65	4.05	23.9	0.54	1.62	66%	618,431	51,948	77,728	7,772	678,151	67,037	737,416
		搬出材積	20 m3/ha以上	30 m3/ha未満	25 m3/ha	336	761,024	0.54	0.54	4%	1.75	15.46	6%	1.08	6.75	39.8	0.9	2.7	66%	702,052	58,972	111,302	11,130	772,154	76,102	837,126
		搬出材積	30 m3/ha以上	40 m3/ha未満	35 m3/ha	336	851,683	0.54	0.54	4%	1.75	15.46	6%	1.51	9.45	55.8	1.26	3.78	66%	785,686	65,997	144,889	14,488	866,171	85,168	936,851
		搬出材積	40 m3/ha以上	50 m3/ha未満	45 m3/ha	336	942,327	0.54	0.54	4%	1.75	15.46	6%	1.94	12.15	71.7	1.62	4.86	66%	869,306	73,021	178,462	17,846	960,173	94,232	1,036,559
		搬出材積	50 m3/ha以上	60 m3/ha未満	55 m3/ha	336	1,032,971	0.54	0.54	4%	1.75	15.46	6%	2.37	14.85	87.6	1.98	5.94	66%	952,926	80,045	212,035	21,203	1,054,174	103,297	1,136,268
		搬出材積	60 m3/ha以上	70 m3/ha未満	65 m3/ha	336	1,123,615	0.54	0.54	4%	1.75	15.46	6%	2.8	17.55	103.5	2.34	7.02	66%	1,036,546	87,069	245,608	24,560	1,148,175	112,361	1,235,976
		搬出材積	70 m3/ha以上	80 m3/ha未満	75 m3/ha	336	1,214,276	0.54	0.54	4%	1.75	15.46	6%	3.23	20.25	119.5	2.7	8.1	66%	1,120,181	94,095	279,196	27,919	1,242,195	121,427	1,335,703
		搬出材積	80 m3/ha以上		85 m3/ha	336	1,304,920	0.54	0.54	4%	1.75	15.46	6%	3.66	22.95	135.4	3.06	9.18	66%	1,203,801	101,119	312,769	31,276	1,336,196	130,492	1,435,412
	間伐 架線系 間伐率30%未満 28cm以上 プロセッサ0.28	搬出材積	10 m3/ha以上	20 m3/ha未満	15 m3/ha	167	197,922	0.27	0.27	4%	1.05	1.05	6%	0.65	4.05	23.9	0.45	1.34	66%	182,585	15,337	47,859	4,785	202,707	19,792	217,714
		搬出材積	20 m3/ha以上	30 m3/ha未満	25 m3/ha	167	276,829	0.27	0.27	4%	1.05	1.05	6%	1.08	6.75	39.8	0.75	2.23	66%	255,378	21,451	77,127	7,712	284,541	27,682	304,511
		搬出材積	30 m3/ha以上	40 m3/ha未満	35 m3/ha	167	355,753	0.27	0.27	4%	1.05	1.05	6%	1.51	9.45	55.8	1.05	3.12	66%	328,186	27,567	106,410	10,641	366,394	35,575	391,328
		搬出材積	40 m3/ha以上	50 m3/ha未満	45 m3/ha	167	434,662	0.27	0.27	4%	1.05	1.05	6%	1.94	12.15	71.7	1.35	4.01	66%	400,980	33,682	135,679	13,567	448,229	43,466	478,128
		搬出材積	50 m3/ha以上	60 m3/ha未満	55 m3/ha	167	513,569	0.27	0.27	4%	1.05	1.05	6%	2.37	14.85	87.6	1.65	4.9	66%	473,773	39,796	164,947	16,494	530,063	51,356	564,925
		搬出材積	60 m3/ha以上	70 m3/ha未満	65 m3/ha	167	592,478	0.27	0.27	4%	1.05	1.05	6%	2.8	17.55	103.5	1.95	5.79	66%	546,567	45,911	194,216	19,421	611,899	59,247	651,725
		搬出材積	70 m3/ha以上	80 m3/ha未満	75 m3/ha	167	671,402	0.27	0.27	4%	1.05	1.05	6%	3.23	20.25	119.5	2.25	6.68	66%	619,375	52,027	223,499	22,349	693,751	67,140	738,542
		搬出材積	80 m3/ha以上		85 m3/ha	167	750,310	0.27	0.27	4%	1.05	1.05	6%	3.66	22.95	135.4	2.55	7.57	66%	692,168	58,142	252,767	25,276	775,586	75,031	825,341
	保育間伐（高齢級） 架線系 間伐率30%未満 28cm以上 プロセッサ0.28 チルホール使用	搬出材積	10 m3/ha以上	20 m3/ha未満	15 m3/ha	167	395,400	0.27	0.27	4%	1.05	7.87	6%	0.65	4.05	23.9	0.45	1.34	66%	364,761	30,639	58,171	5,817	401,217	39,540	434,940
		搬出材積	20 m3/ha以上	30 m3/ha未満	25 m3/ha	167	474,308	0.27	0.27	4%	1.05	7.87	6%	1.08	6.75	39.8	0.75	2.23	66%	437,554	36,754	87,439	8,743	483,051	47,430	521,738
		搬出材積	30 m3/ha以上	40 m3/ha未満	35 m3/ha	167	553,232	0.27	0.27	4%	1.05	7.87	6%	1.51	9.45	55.8	1.05	3.12	66%	510,362	42,870	116,722	11,672	564,904	55,323	608,555
		搬出材積	40 m3/ha以上	50 m3/ha未満	45 m3/ha	167	632,141	0.27	0.27	4%	1.05	7.87	6%	1.94	12.15	71.7	1.35	4.01	66%	583,156	48,985	145,991	14,599	646,740	63,214	695,355
		搬出材積	50 m3/ha以上	60 m3/ha未満	55 m3/ha	167	711,048	0.27	0.27	4%	1.05	7.87	6%	2.37	14.85	87.6	1.65	4.9	66%	655,949	55,099	175,259	17,525	728,573	71,104	782,152
		搬出材積	60 m3/ha以上	70 m3/ha未満	65 m3/ha	167	789,957	0.27	0.27	4%	1.05	7.87	6%	2.8	17.55	103.5	1.95	5.79	66%	728,743	61,214	204,528	20,452	810,409	78,995	868,952
		搬出材積	70 m3/ha以上	80 m3/ha未満	75 m3/ha	167	868,881	0.27	0.27	4%	1.05	7.87	6%	3.23	20.25	119.5	2.25	6.68	66%	801,551	67,330	233,811	23,381	892,262	86,888	955,769
		搬出材積	80 m3/ha以上		85 m3/ha	167	947,788	0.27	0.27	4%	1.05	7.87	6%	3.66	22.95	135.4	2.55	7.57	66%	874,344	73,444	263,079	26,307	974,095	94,778	1,042,566
	間伐 架線系 間伐率30%以上 28cm以上 プロセッサ0.28	搬出材積	10 m3/ha以上	20 m3/ha未満	15 m3/ha	233	229,117	0.37	0.37	4%	1.47	1.47	6%	0.65	4.05	23.9	0.45	1.34	66%	211,363	17,754	49,389	4,938	234,055	22,911	252,028
		搬出材積	20 m3/ha以上	30 m3/ha未満	25 m3/ha	233	308,025	0.37	0.37	4%	1.47	1.47	6%	1.08	6.75	39.8	0.75	2.23	66%	284,156	23,869	78,657	7,865	315,890	30,802	338,827
		搬出材積	30 m3/ha以上	40 m3/ha未満	35 m3/ha	233	386,948	0.37	0.37	4%	1.47	1.47	6%	1.51	9.45	55.8	1.05	3.12	66%	356,964	29,984	107,940	10,794	397,742	38,694	425,642
		搬出材積	40 m3/ha以上	50 m3/ha未満	45 m3/ha	233	465,857	0.37	0.37	4%	1.47	1.47	6%	1.94	12.15	71.7	1.35	4.01	66%	429,758	36,099	137,209	13,720	479,577	46,585	512,442
		搬出材積	50 m3/ha以上	60 m3/ha未満	55 m3/ha	233	544,765	0.37	0.37	4%	1.47	1.47	6%	2.37	14.85	87.6	1.65	4.9	66%	502,551	42,214	166,477	16,647	561,412	54,476	599,241
		搬出材積	60 m3/ha以上	70 m3/ha未満	65 m3/ha	233	623,673	0.37	0.37	4%	1.47	1.47	6%	2.8	17.55	103.5	1.95	5.79	66%	575,345	48,328	195,746	19,574	643,247	62,367	686,040
		搬出材積	70 m3/ha以上	80 m3/ha未満	75 m3/ha	233	702,597	0.37	0.37	4%	1.47	1.47	6%	3.23	20.25	119.5	2.25	6.68	66%	648,153	54,444	225,029	22,502	725,099	70,259	772,856
		搬出材積	80 m3/ha以上		85 m3/ha	233	781,505	0.37	0.37	4%	1.47	1.47	6%	3.66	22.95	135.4	2.55	7.57	66%	720,946	60,559	254,297	25,429	806,934	78,150	859,655
	保育間伐（高齢級） 架線系 間伐率30%以上 28cm以上 プロセッサ0.28 チルホール使用	搬出材積	10 m3/ha以上	20 m3/ha未満	15 m3/ha	233	504,197	0.37	0.37	4%	1.47	10.97	6%	0.65	4.05	23.9	0.45	1.34	66%	465,127	39,070	63,753	6,375	510,572	50,419	554,616
		搬出材積	20 m3/ha以上	30 m3/ha未満	25 m3/ha	233	583,105	0.37	0.37	4%	1.47	10.97	6%	1.08	6.75	39.8	0.75	2.23	66%	537,920	45,185	93,021	9,302	592,407	58,310	641,415
		搬出材積	30 m3/ha以上	40 m3/ha未満	35 m3/ha	233	662,029	0.37	0.37	4%	1.47	10.97	6%	1.51	9.45	55.8	1.05	3.12	66%	610,728	51,301	122,304	12,230	674,259	66,202	728,231
		搬出材積	40 m3/ha以上	50 m3/ha未満	45 m3/ha	233	740,937	0.37	0.37	4%	1.47	10.97	6%	1.94	12.15	71.7	1.35	4.01	66%	683,522	57,415	151,573	15,157	756,094	74,093	815,030
		搬出材積	50 m3/ha以上	60 m3/ha未満	55 m3/ha	233	819,845	0.37	0.37	4%	1.47	10.97	6%	2.37	14.85	87.6	1.65	4.9	66%	756,315	63,530	180,841	18,084	837,929	81,984	901,829
		搬出材積	60 m3/ha以上	70 m3/ha未満	65 m3/ha	233	898,754	0.37	0.37	4%	1.47	10.97	6%	2.8	17.55	103.5	1.95	5.79	66%	829,109	69,645	210,110	21,011	919,765	89,875	988,629
		搬出材積	70 m3/ha以上	80 m3/ha未満	75 m3/ha	233	977,678	0.37	0.37	4%	1.47	10.97	6%	3.23	20.25	119.5	2.25	6.68	66%	901,917	75,761	239,393	23,939	1,001,617	97,767	1,075,445
		搬出材積	80 m3/ha以上		85 m3/ha	233	1,056,585	0.37	0.37	4%	1.47	10.97	6%	3.66	22.95	135.4	2.55	7.57	66%	974,710	81,875	268,661	26,866	1,083,451	105,658	1,162,243

4-2-1. 間伐及び更新伐事業標準単価表（プロセッサ造材）（国費を充当した事業により購入等した機械を使用する場合）

（円）

区分	種類	種別			算定材積	伐倒本数（本/ha）	標準単価（円）	直接費 選木（伐倒と同時に行う場合は計上しない） 特殊作業員	普通作業員	諸雑費	伐倒 特殊作業員	普通作業員	諸雑費	造材（プロセッサ） 特殊運転手	機械損料(h)	軽油(ℓ)	集材 特殊運転手	普通作業員	諸雑費	直接費合計（円）	共通仮設費(8.4%)(円)	諸雑費計(円)	直営消費税額(円)	税込標準単価（直営）（円）	請負消費税額(円)	税込標準単価（請負）（円）
育成単層林及び育成複層林共通	列状間伐 車輌系 間伐率30%未満 22cm未満 ﾌﾟﾛｾｯｻ0.28	搬出材積	10 m3/ha以上	20 m3/ha未満	15 m3/ha	338	207,037	0.24	0.24	4%	1.42	1.42	6%	0.65	4.05	23.9	0.51	1.02	66%	190,994	16,043	44,782	4,478	211,515	20,703	227,740
		搬出材積	20 m3/ha以上	30 m3/ha未満	25 m3/ha	338	278,503	0.24	0.24	4%	1.42	1.42	6%	1.08	6.75	39.8	0.85	1.7	66%	256,922	21,581	71,321	7,132	285,635	27,850	306,353
		搬出材積	30 m3/ha以上	40 m3/ha未満	35 m3/ha	338	349,984	0.24	0.24	4%	1.42	1.42	6%	1.51	9.45	55.8	1.19	2.38	66%	322,864	27,120	97,874	9,787	359,771	34,998	384,982
		搬出材積	40 m3/ha以上	50 m3/ha未満	45 m3/ha	338	421,450	0.24	0.24	4%	1.42	1.42	6%	1.94	12.15	71.7	1.53	3.06	66%	388,792	32,658	124,413	12,441	433,891	42,145	463,595
		搬出材積	50 m3/ha以上	60 m3/ha未満	55 m3/ha	338	492,916	0.24	0.24	4%	1.42	1.42	6%	2.37	14.85	87.6	1.87	3.74	66%	454,720	38,196	150,952	15,095	508,011	49,291	542,207
		搬出材積	60 m3/ha以上	70 m3/ha未満	65 m3/ha	338	564,381	0.24	0.24	4%	1.42	1.42	6%	2.8	17.55	103.5	2.21	4.42	66%	520,647	43,734	177,490	17,749	582,130	56,438	620,819
		搬出材積	70 m3/ha以上	80 m3/ha未満	75 m3/ha	338	635,862	0.24	0.24	4%	1.42	1.42	6%	3.23	20.25	119.5	2.55	5.1	66%	586,589	49,273	204,043	20,404	656,266	63,586	699,448
		搬出材積	80 m3/ha以上		85 m3/ha	338	707,328	0.24	0.24	4%	1.42	1.42	6%	3.66	22.95	135.4	2.89	5.78	66%	652,517	54,811	230,582	23,058	730,386	70,732	778,060
	間伐 （初回　7齢級以下） 車輌系 間伐率30%未満 22cm未満 ﾌﾟﾛｾｯｻ0.28	搬出材積	10 m3/ha以上	20 m3/ha未満	15 m3/ha	338	207,037	0.24	0.24	4%	1.42	1.42	6%	0.65	4.05	23.9	0.51	1.02	66%	190,994	16,043	44,782	4,478	211,515	20,703	227,740
		搬出材積	20 m3/ha以上	30 m3/ha未満	25 m3/ha	338	278,503	0.24	0.24	4%	1.42	1.42	6%	1.08	6.75	39.8	0.85	1.7	66%	256,922	21,581	71,321	7,132	285,635	27,850	306,353
		搬出材積	30 m3/ha以上	40 m3/ha未満	35 m3/ha	338	349,984	0.24	0.24	4%	1.42	1.42	6%	1.51	9.45	55.8	1.19	2.38	66%	322,864	27,120	97,874	9,787	359,771	34,998	384,982
		搬出材積	40 m3/ha以上	50 m3/ha未満	45 m3/ha	338	421,450	0.24	0.24	4%	1.42	1.42	6%	1.94	12.15	71.7	1.53	3.06	66%	388,792	32,658	124,413	12,441	433,891	42,145	463,595
		搬出材積	50 m3/ha以上	60 m3/ha未満	55 m3/ha	338	492,916	0.24	0.24	4%	1.42	1.42	6%	2.37	14.85	87.6	1.87	3.74	66%	454,720	38,196	150,952	15,095	508,011	49,291	542,207
		搬出材積	60 m3/ha以上	70 m3/ha未満	65 m3/ha	338	564,381	0.24	0.24	4%	1.42	1.42	6%	2.8	17.55	103.5	2.21	4.42	66%	520,647	43,734	177,490	17,749	582,130	56,438	620,819
		搬出材積	70 m3/ha以上	80 m3/ha未満	75 m3/ha	338	635,862	0.24	0.24	4%	1.42	1.42	6%	3.23	20.25	119.5	2.55	5.1	66%	586,589	49,273	204,043	20,404	656,266	63,586	699,448
		搬出材積	80 m3/ha以上		85 m3/ha	338	707,328	0.24	0.24	4%	1.42	1.42	6%	3.66	22.95	135.4	2.89	5.78	66%	652,517	54,811	230,582	23,058	730,386	70,732	778,060
	列状保育間伐（高齢級） 車輌系 間伐率30%未満 22cm未満 ﾌﾟﾛｾｯｻ0.28 チルホール使用	搬出材積	10 m3/ha以上	20 m3/ha未満	15 m3/ha	338	606,337	0.24	0.24	4%	1.42	15.21	6%	0.65	4.05	23.9	0.51	1.02	66%	559,352	46,985	65,632	6,563	612,900	60,633	666,970
		搬出材積	20 m3/ha以上	30 m3/ha未満	25 m3/ha	338	677,803	0.24	0.24	4%	1.42	15.21	6%	1.08	6.75	39.8	0.85	1.7	66%	625,280	52,523	92,171	9,217	687,020	67,780	745,583
		搬出材積	30 m3/ha以上	40 m3/ha未満	35 m3/ha	338	749,284	0.24	0.24	4%	1.42	15.21	6%	1.51	9.45	55.8	1.19	2.38	66%	691,222	58,062	118,724	11,872	761,156	74,928	824,212
		搬出材積	40 m3/ha以上	50 m3/ha未満	45 m3/ha	338	820,750	0.24	0.24	4%	1.42	15.21	6%	1.94	12.15	71.7	1.53	3.06	66%	757,150	63,600	145,263	14,526	835,276	82,075	902,825
		搬出材積	50 m3/ha以上	60 m3/ha未満	55 m3/ha	338	892,216	0.24	0.24	4%	1.42	15.21	6%	2.37	14.85	87.6	1.87	3.74	66%	823,078	69,138	171,802	17,180	909,396	89,221	981,437
		搬出材積	60 m3/ha以上	70 m3/ha未満	65 m3/ha	338	963,681	0.24	0.24	4%	1.42	15.21	6%	2.8	17.55	103.5	2.21	4.42	66%	889,005	74,676	198,340	19,834	983,515	96,368	1,060,049
		搬出材積	70 m3/ha以上	80 m3/ha未満	75 m3/ha	338	1,035,162	0.24	0.24	4%	1.42	15.21	6%	3.23	20.25	119.5	2.55	5.1	66%	954,947	80,215	224,893	22,489	1,057,651	103,516	1,138,678
		搬出材積	80 m3/ha以上		85 m3/ha	338	1,106,628	0.24	0.24	4%	1.42	15.21	6%	3.66	22.95	135.4	2.89	5.78	66%	1,020,875	85,753	251,432	25,143	1,131,771	110,662	1,217,290
	列状間伐 車輌系 間伐率30%以上 22cm未満 ﾌﾟﾛｾｯｻ0.28	搬出材積	10 m3/ha以上	20 m3/ha未満	15 m3/ha	474	246,672	0.33	0.33	4%	1.99	1.99	6%	0.65	4.05	23.9	0.51	1.02	66%	227,558	19,114	46,762	4,676	251,348	24,667	271,339
		搬出材積	20 m3/ha以上	30 m3/ha未満	25 m3/ha	474	318,138	0.33	0.33	4%	1.99	1.99	6%	1.08	6.75	39.8	0.85	1.7	66%	293,486	24,652	73,301	7,330	325,468	31,813	349,951
		搬出材積	30 m3/ha以上	40 m3/ha未満	35 m3/ha	474	389,619	0.33	0.33	4%	1.99	1.99	6%	1.51	9.45	55.8	1.19	2.38	66%	359,428	30,191	99,854	9,985	399,604	38,961	428,580
		搬出材積	40 m3/ha以上	50 m3/ha未満	45 m3/ha	474	461,085	0.33	0.33	4%	1.99	1.99	6%	1.94	12.15	71.7	1.53	3.06	66%	425,356	35,729	126,393	12,639	473,724	46,108	507,193
		搬出材積	50 m3/ha以上	60 m3/ha未満	55 m3/ha	474	532,551	0.33	0.33	4%	1.99	1.99	6%	2.37	14.85	87.6	1.87	3.74	66%	491,284	41,267	152,932	15,293	547,844	53,255	585,806
		搬出材積	60 m3/ha以上	70 m3/ha未満	65 m3/ha	474	604,016	0.33	0.33	4%	1.99	1.99	6%	2.8	17.55	103.5	2.21	4.42	66%	557,211	46,805	179,470	17,947	621,963	60,401	664,417
		搬出材積	70 m3/ha以上	80 m3/ha未満	75 m3/ha	474	675,497	0.33	0.33	4%	1.99	1.99	6%	3.23	20.25	119.5	2.55	5.1	66%	623,153	52,344	206,023	20,602	696,099	67,549	743,046
		搬出材積	80 m3/ha以上		85 m3/ha	474	746,963	0.33	0.33	4%	1.99	1.99	6%	3.66	22.95	135.4	2.89	5.78	66%	689,081	57,882	232,562	23,256	770,219	74,696	821,659
	間伐 （初回　7齢級以下） 車輌系 間伐率30%以上 22cm未満 ﾌﾟﾛｾｯｻ0.28	搬出材積	10 m3/ha以上	20 m3/ha未満	15 m3/ha	474	246,672	0.33	0.33	4%	1.99	1.99	6%	0.65	4.05	23.9	0.51	1.02	66%	227,558	19,114	46,762	4,676	251,348	24,667	271,339
		搬出材積	20 m3/ha以上	30 m3/ha未満	25 m3/ha	474	318,138	0.33	0.33	4%	1.99	1.99	6%	1.08	6.75	39.8	0.85	1.7	66%	293,486	24,652	73,301	7,330	325,468	31,813	349,951
		搬出材積	30 m3/ha以上	40 m3/ha未満	35 m3/ha	474	389,619	0.33	0.33	4%	1.99	1.99	6%	1.51	9.45	55.8	1.19	2.38	66%	359,428	30,191	99,854	9,985	399,604	38,961	428,580
		搬出材積	40 m3/ha以上	50 m3/ha未満	45 m3/ha	474	461,085	0.33	0.33	4%	1.99	1.99	6%	1.94	12.15	71.7	1.53	3.06	66%	425,356	35,729	126,393	12,639	473,724	46,108	507,193
		搬出材積	50 m3/ha以上	60 m3/ha未満	55 m3/ha	474	532,551	0.33	0.33	4%	1.99	1.99	6%	2.37	14.85	87.6	1.87	3.74	66%	491,284	41,267	152,932	15,293	547,844	53,255	585,806
		搬出材積	60 m3/ha以上	70 m3/ha未満	65 m3/ha	474	604,016	0.33	0.33	4%	1.99	1.99	6%	2.8	17.55	103.5	2.21	4.42	66%	557,211	46,805	179,470	17,947	621,963	60,401	664,417
		搬出材積	70 m3/ha以上	80 m3/ha未満	75 m3/ha	474	675,497	0.33	0.33	4%	1.99	1.99	6%	3.23	20.25	119.5	2.55	5.1	66%	623,153	52,344	206,023	20,602	696,099	67,549	743,046
		搬出材積	80 m3/ha以上		85 m3/ha	474	746,963	0.33	0.33	4%	1.99	1.99	6%	3.66	22.95	135.4	2.89	5.78	66%	689,081	57,882	232,562	23,256	770,219	74,696	821,659
	列状保育間伐（高齢級） 車輌系 間伐率30%以上 22cm未満 ﾌﾟﾛｾｯｻ0.28 チルホール使用	搬出材積	10 m3/ha以上	20 m3/ha未満	15 m3/ha	474	806,678	0.33	0.33	4%	1.99	21.33	6%	0.65	4.05	23.9	0.51	1.02	66%	744,168	62,510	76,004	7,600	814,278	80,667	887,345
		搬出材積	20 m3/ha以上	30 m3/ha未満	25 m3/ha	474	878,144	0.33	0.33	4%	1.99	21.33	6%	1.08	6.75	39.8	0.85	1.7	66%	810,096	68,048	102,543	10,254	888,398	87,814	965,958
		搬出材積	30 m3/ha以上	40 m3/ha未満	35 m3/ha	474	949,625	0.33	0.33	4%	1.99	21.33	6%	1.51	9.45	55.8	1.19	2.38	66%	876,038	73,587	129,096	12,909	962,534	94,962	1,044,587
		搬出材積	40 m3/ha以上	50 m3/ha未満	45 m3/ha	474	1,021,091	0.33	0.33	4%	1.99	21.33	6%	1.94	12.15	71.7	1.53	3.06	66%	941,966	79,125	155,635	15,563	1,036,654	102,109	1,123,200
		搬出材積	50 m3/ha以上	60 m3/ha未満	55 m3/ha	474	1,092,557	0.33	0.33	4%	1.99	21.33	6%	2.37	14.85	87.6	1.87	3.74	66%	1,007,894	84,663	182,174	18,217	1,110,774	109,255	1,201,812
		搬出材積	60 m3/ha以上	70 m3/ha未満	65 m3/ha	474	1,164,021	0.33	0.33	4%	1.99	21.33	6%	2.8	17.55	103.5	2.21	4.42	66%	1,073,821	90,200	208,712	20,871	1,184,892	116,402	1,280,423
		搬出材積	70 m3/ha以上	80 m3/ha未満	75 m3/ha	474	1,235,503	0.33	0.33	4%	1.99	21.33	6%	3.23	20.25	119.5	2.55	5.1	66%	1,139,763	95,740	235,265	23,526	1,259,029	123,550	1,359,053
		搬出材積	80 m3/ha以上		85 m3/ha	474	1,306,969	0.33	0.33	4%	1.99	21.33	6%	3.66	22.95	135.4	2.89	5.78	66%	1,205,691	101,278	261,804	26,180	1,333,149	130,696	1,437,665

4-2-1. 間伐及び更新伐事業標準単価表（プロセッサ造材）（国費を充当した事業により購入等した機械を使用する場合）

（円）

区分	種類	種別			算定材積	伐倒本数（本/ha）	標準単価（円）	直接費 選木（伐倒と同時に行う場合は計上しない） 特殊作業員	普通作業員	諸雑費	伐倒 特殊作業員	普通作業員	諸雑費	造材（プロセッサ） 特殊運転手	機械損料(h)	軽油(ℓ)	集材 特殊運転手	普通作業員	諸雑費	直接費合計（円）	共通仮設費(8.4%)(円)	諸雑費計(円)	直営消費税額(円)	税込標準単価（直営）（円）	請負消費税額(円)	税込標準単価（請負）（円）
育成単層林及び育成複層林共通	列状間伐 車輌系 間伐率30%未満 22cm以上28cm未満 プロセッサ0.28	搬出材積	10 m3/ha以上	20 m3/ha未満	15 m3/ha	240	184,105	0.17	0.17	4%	1.25	1.25	6%	0.65	4.05	23.9	0.45	0.9	66%	169,839	14,266	40,961	4,096	188,201	18,410	202,515
		搬出材積	20 m3/ha以上	30 m3/ha未満	25 m3/ha	240	249,863	0.17	0.17	4%	1.25	1.25	6%	1.08	6.75	39.8	0.75	1.5	66%	230,501	19,362	65,406	6,540	256,403	24,986	274,849
		搬出材積	30 m3/ha以上	40 m3/ha未満	35 m3/ha	240	315,635	0.17	0.17	4%	1.25	1.25	6%	1.51	9.45	55.8	1.05	2.1	66%	291,177	24,458	89,865	8,986	324,621	31,563	347,198
		搬出材積	40 m3/ha以上	50 m3/ha未満	45 m3/ha	240	381,394	0.17	0.17	4%	1.25	1.25	6%	1.94	12.15	71.7	1.35	2.7	66%	351,840	29,554	114,311	11,431	392,825	38,139	419,533
		搬出材積	50 m3/ha以上	60 m3/ha未満	55 m3/ha	240	447,152	0.17	0.17	4%	1.25	1.25	6%	2.37	14.85	87.6	1.65	3.3	66%	412,502	34,650	138,756	13,875	461,027	44,715	491,867
		搬出材積	60 m3/ha以上	70 m3/ha未満	65 m3/ha	240	512,910	0.17	0.17	4%	1.25	1.25	6%	2.8	17.55	103.5	1.95	3.9	66%	473,165	39,745	163,202	16,320	529,230	51,291	564,201
		搬出材積	70 m3/ha以上	80 m3/ha未満	75 m3/ha	240	578,683	0.17	0.17	4%	1.25	1.25	6%	3.23	20.25	119.5	2.25	4.5	66%	533,841	44,842	187,661	18,766	597,449	57,868	636,551
		搬出材積	80 m3/ha以上		85 m3/ha	240	644,441	0.17	0.17	4%	1.25	1.25	6%	3.66	22.95	135.4	2.55	5.1	66%	594,503	49,938	212,106	21,210	665,651	64,444	708,885
	間伐 （初回　7齢級以下） 車輌系 間伐率30%未満 22cm以上28cm未満 プロセッサ0.28	搬出材積	10 m3/ha以上	20 m3/ha未満	15 m3/ha	240	184,105	0.17	0.17	4%	1.25	1.25	6%	0.65	4.05	23.9	0.45	0.9	66%	169,839	14,266	40,961	4,096	188,201	18,410	202,515
		搬出材積	20 m3/ha以上	30 m3/ha未満	25 m3/ha	240	249,863	0.17	0.17	4%	1.25	1.25	6%	1.08	6.75	39.8	0.75	1.5	66%	230,501	19,362	65,406	6,540	256,403	24,986	274,849
		搬出材積	30 m3/ha以上	40 m3/ha未満	35 m3/ha	240	315,635	0.17	0.17	4%	1.25	1.25	6%	1.51	9.45	55.8	1.05	2.1	66%	291,177	24,458	89,865	8,986	324,621	31,563	347,198
		搬出材積	40 m3/ha以上	50 m3/ha未満	45 m3/ha	240	381,394	0.17	0.17	4%	1.25	1.25	6%	1.94	12.15	71.7	1.35	2.7	66%	351,840	29,554	114,311	11,431	392,825	38,139	419,533
		搬出材積	50 m3/ha以上	60 m3/ha未満	55 m3/ha	240	447,152	0.17	0.17	4%	1.25	1.25	6%	2.37	14.85	87.6	1.65	3.3	66%	412,502	34,650	138,756	13,875	461,027	44,715	491,867
		搬出材積	60 m3/ha以上	70 m3/ha未満	65 m3/ha	240	512,910	0.17	0.17	4%	1.25	1.25	6%	2.8	17.55	103.5	1.95	3.9	66%	473,165	39,745	163,202	16,320	529,230	51,291	564,201
		搬出材積	70 m3/ha以上	80 m3/ha未満	75 m3/ha	240	578,683	0.17	0.17	4%	1.25	1.25	6%	3.23	20.25	119.5	2.25	4.5	66%	533,841	44,842	187,661	18,766	597,449	57,868	636,551
		搬出材積	80 m3/ha以上		85 m3/ha	240	644,441	0.17	0.17	4%	1.25	1.25	6%	3.66	22.95	135.4	2.55	5.1	66%	594,503	49,938	212,106	21,210	665,651	64,444	708,885
	列状保育間伐（高齢級） 車輌系 間伐率30%未満 22cm以上28cm未満 プロセッサ0.28 チルホール使用	搬出材積	10 m3/ha以上	20 m3/ha未満	15 m3/ha	240	467,582	0.17	0.17	4%	1.25	11.04	6%	0.65	4.05	23.9	0.45	0.9	66%	431,349	36,233	55,763	5,576	473,158	46,758	514,340
		搬出材積	20 m3/ha以上	30 m3/ha未満	25 m3/ha	240	533,339	0.17	0.17	4%	1.25	11.04	6%	1.08	6.75	39.8	0.75	1.5	66%	492,011	41,328	80,208	8,020	541,359	53,333	586,672
		搬出材積	30 m3/ha以上	40 m3/ha未満	35 m3/ha	240	599,112	0.17	0.17	4%	1.25	11.04	6%	1.51	9.45	55.8	1.05	2.1	66%	552,687	46,425	104,667	10,466	609,578	59,911	659,023
		搬出材積	40 m3/ha以上	50 m3/ha未満	45 m3/ha	240	664,871	0.17	0.17	4%	1.25	11.04	6%	1.94	12.15	71.7	1.35	2.7	66%	613,350	51,521	129,113	12,911	677,782	66,487	731,358
		搬出材積	50 m3/ha以上	60 m3/ha未満	55 m3/ha	240	730,629	0.17	0.17	4%	1.25	11.04	6%	2.37	14.85	87.6	1.65	3.3	66%	674,012	56,617	153,558	15,355	745,984	73,062	803,691
		搬出材積	60 m3/ha以上	70 m3/ha未満	65 m3/ha	240	796,387	0.17	0.17	4%	1.25	11.04	6%	2.8	17.55	103.5	1.95	3.9	66%	734,675	61,712	178,004	17,800	814,187	79,638	876,025
		搬出材積	70 m3/ha以上	80 m3/ha未満	75 m3/ha	240	862,160	0.17	0.17	4%	1.25	11.04	6%	3.23	20.25	119.5	2.25	4.5	66%	795,351	66,809	202,463	20,246	882,406	86,216	948,376
		搬出材積	80 m3/ha以上		85 m3/ha	240	927,918	0.17	0.17	4%	1.25	11.04	6%	3.66	22.95	135.4	2.55	5.1	66%	856,013	71,905	226,908	22,690	950,608	92,791	1,020,709
	列状間伐 車輌系 間伐率30%以上 22cm以上28cm未満 プロセッサ0.28	搬出材積	10 m3/ha以上	20 m3/ha未満	15 m3/ha	336	218,345	0.24	0.24	4%	1.75	1.75	6%	0.65	4.05	23.9	0.45	0.9	66%	201,426	16,919	42,680	4,268	222,613	21,834	240,179
		搬出材積	20 m3/ha以上	30 m3/ha未満	25 m3/ha	336	284,103	0.24	0.24	4%	1.75	1.75	6%	1.08	6.75	39.8	0.75	1.5	66%	262,088	22,015	67,125	6,712	290,815	28,410	312,513
		搬出材積	30 m3/ha以上	40 m3/ha未満	35 m3/ha	336	349,876	0.24	0.24	4%	1.75	1.75	6%	1.51	9.45	55.8	1.05	2.1	66%	322,764	27,112	91,584	9,158	359,034	34,987	384,863
		搬出材積	40 m3/ha以上	50 m3/ha未満	45 m3/ha	336	415,634	0.24	0.24	4%	1.75	1.75	6%	1.94	12.15	71.7	1.35	2.7	66%	383,427	32,207	116,030	11,603	427,237	41,563	457,197
		搬出材積	50 m3/ha以上	60 m3/ha未満	55 m3/ha	336	481,392	0.24	0.24	4%	1.75	1.75	6%	2.37	14.85	87.6	1.65	3.3	66%	444,089	37,303	140,475	14,047	495,439	48,139	529,531
		搬出材積	60 m3/ha以上	70 m3/ha未満	65 m3/ha	336	547,151	0.24	0.24	4%	1.75	1.75	6%	2.8	17.55	103.5	1.95	3.9	66%	504,752	42,399	164,921	16,492	563,643	54,715	601,866
		搬出材積	70 m3/ha以上	80 m3/ha未満	75 m3/ha	336	612,923	0.24	0.24	4%	1.75	1.75	6%	3.23	20.25	119.5	2.25	4.5	66%	565,428	47,495	189,380	18,938	631,861	61,292	674,215
		搬出材積	80 m3/ha以上		85 m3/ha	336	678,681	0.24	0.24	4%	1.75	1.75	6%	3.66	22.95	135.4	2.55	5.1	66%	626,090	52,591	213,825	21,382	700,063	67,868	746,549
	間伐 （初回　7齢級以下） 車輌系 間伐率30%以上 22cm以上28cm未満 プロセッサ0.28	搬出材積	10 m3/ha以上	20 m3/ha未満	15 m3/ha	336	218,345	0.24	0.24	4%	1.75	1.75	6%	0.65	4.05	23.9	0.45	0.9	66%	201,426	16,919	42,680	4,268	222,613	21,834	240,179
		搬出材積	20 m3/ha以上	30 m3/ha未満	25 m3/ha	336	284,103	0.24	0.24	4%	1.75	1.75	6%	1.08	6.75	39.8	0.75	1.5	66%	262,088	22,015	67,125	6,712	290,815	28,410	312,513
		搬出材積	30 m3/ha以上	40 m3/ha未満	35 m3/ha	336	349,876	0.24	0.24	4%	1.75	1.75	6%	1.51	9.45	55.8	1.05	2.1	66%	322,764	27,112	91,584	9,158	359,034	34,987	384,863
		搬出材積	40 m3/ha以上	50 m3/ha未満	45 m3/ha	336	415,634	0.24	0.24	4%	1.75	1.75	6%	1.94	12.15	71.7	1.35	2.7	66%	383,427	32,207	116,030	11,603	427,237	41,563	457,197
		搬出材積	50 m3/ha以上	60 m3/ha未満	55 m3/ha	336	481,392	0.24	0.24	4%	1.75	1.75	6%	2.37	14.85	87.6	1.65	3.3	66%	444,089	37,303	140,475	14,047	495,439	48,139	529,531
		搬出材積	60 m3/ha以上	70 m3/ha未満	65 m3/ha	336	547,151	0.24	0.24	4%	1.75	1.75	6%	2.8	17.55	103.5	1.95	3.9	66%	504,752	42,399	164,921	16,492	563,643	54,715	601,866
		搬出材積	70 m3/ha以上	80 m3/ha未満	75 m3/ha	336	612,923	0.24	0.24	4%	1.75	1.75	6%	3.23	20.25	119.5	2.25	4.5	66%	565,428	47,495	189,380	18,938	631,861	61,292	674,215
		搬出材積	80 m3/ha以上		85 m3/ha	336	678,681	0.24	0.24	4%	1.75	1.75	6%	3.66	22.95	135.4	2.55	5.1	66%	626,090	52,591	213,825	21,382	700,063	67,868	746,549
	列状保育間伐（高齢級） 車輌系 間伐率30%以上 22cm以上28cm未満 プロセッサ0.28 チルホール使用	搬出材積	10 m3/ha以上	20 m3/ha未満	15 m3/ha	336	615,329	0.24	0.24	4%	1.75	15.46	6%	0.65	4.05	23.9	0.45	0.9	66%	567,647	47,682	63,409	6,340	621,669	61,532	676,861
		搬出材積	20 m3/ha以上	30 m3/ha未満	25 m3/ha	336	681,086	0.24	0.24	4%	1.75	15.46	6%	1.08	6.75	39.8	0.75	1.5	66%	628,309	52,777	87,854	8,785	689,871	68,108	749,194
		搬出材積	30 m3/ha以上	40 m3/ha未満	35 m3/ha	336	746,859	0.24	0.24	4%	1.75	15.46	6%	1.51	9.45	55.8	1.05	2.1	66%	688,985	57,874	112,313	11,231	758,090	74,685	821,544
		搬出材積	40 m3/ha以上	50 m3/ha未満	45 m3/ha	336	812,618	0.24	0.24	4%	1.75	15.46	6%	1.94	12.15	71.7	1.35	2.7	66%	749,648	62,970	136,759	13,675	826,293	81,261	893,879
		搬出材積	50 m3/ha以上	60 m3/ha未満	55 m3/ha	336	878,376	0.24	0.24	4%	1.75	15.46	6%	2.37	14.85	87.6	1.65	3.3	66%	810,310	68,066	161,204	16,120	894,496	87,837	966,213
		搬出材積	60 m3/ha以上	70 m3/ha未満	65 m3/ha	336	944,134	0.24	0.24	4%	1.75	15.46	6%	2.8	17.55	103.5	1.95	3.9	66%	870,973	73,161	185,650	18,565	962,699	94,413	1,038,547
		搬出材積	70 m3/ha以上	80 m3/ha未満	75 m3/ha	336	1,009,907	0.24	0.24	4%	1.75	15.46	6%	3.23	20.25	119.5	2.25	4.5	66%	931,649	78,258	210,109	21,010	1,030,917	100,990	1,110,897
		搬出材積	80 m3/ha以上		85 m3/ha	336	1,075,665	0.24	0.24	4%	1.75	15.46	6%	3.66	22.95	135.4	2.55	5.1	66%	992,311	83,354	234,554	23,455	1,099,120	107,566	1,183,231

4-2-1. 間伐及び更新伐事業標準単価表（プロセッサ造材）（国費を充当した事業により購入等した機械を使用する場合）

（円）

区分	種類	種別			算定材積	伐倒本数（本/ha）	標準単価（円）	直接費 選木（伐倒と同時に行う場合は計上しない） 特殊作業員	普通作業員	諸雑費	伐倒 特殊作業員	普通作業員	諸雑費	造材（プロセッサ） 特殊運転手	機械損料(h)	軽油(ℓ)	集材 特殊運転手	普通作業員	諸雑費	直接費合計（円）	共通仮設費(8.4%)(円)	諸雑費計(円)	直営消費税額(円)	税込標準単価（直営）（円）	請負消費税額(円)	税込標準単価（請負）（円）
育成単層林及び育成複層林共通	列状間伐 車輌系 間伐率30%未満 28cm以上 プロセッサ0.28	搬出材積	10 m3/ha以上	20 m3/ha未満	15 m3/ha	167	160,546	0.12	0.12	4%	1.05	1.05	6%	0.65	4.05	23.9	0.39	0.78	66%	148,106	12,440	37,086	3,708	164,254	16,054	176,600
		搬出材積	20 m3/ha以上	30 m3/ha未満	25 m3/ha	167	220,597	0.12	0.12	4%	1.05	1.05	6%	1.08	6.75	39.8	0.65	1.3	66%	203,503	17,094	59,438	5,943	226,540	22,059	242,656
		搬出材積	30 m3/ha以上	40 m3/ha未満	35 m3/ha	167	280,662	0.12	0.12	4%	1.05	1.05	6%	1.51	9.45	55.8	0.91	1.82	66%	258,914	21,748	81,804	8,180	288,842	28,066	308,728
		搬出材積	40 m3/ha以上	50 m3/ha未満	45 m3/ha	167	340,713	0.12	0.12	4%	1.05	1.05	6%	1.94	12.15	71.7	1.17	2.34	66%	314,311	26,402	104,156	10,415	351,128	34,071	374,784
		搬出材積	50 m3/ha以上	60 m3/ha未満	55 m3/ha	167	400,763	0.12	0.12	4%	1.05	1.05	6%	2.37	14.85	87.6	1.43	2.86	66%	369,708	31,055	126,508	12,650	413,413	40,076	440,839
		搬出材積	60 m3/ha以上	70 m3/ha未満	65 m3/ha	167	460,813	0.12	0.12	4%	1.05	1.05	6%	2.8	17.55	103.5	1.69	3.38	66%	425,105	35,708	148,860	14,886	475,699	46,081	506,894
		搬出材積	70 m3/ha以上	80 m3/ha未満	75 m3/ha	167	520,879	0.12	0.12	4%	1.05	1.05	6%	3.23	20.25	119.5	1.95	3.9	66%	480,516	40,363	171,226	17,122	538,001	52,087	572,966
		搬出材積	80 m3/ha以上		85 m3/ha	167	580,928	0.12	0.12	4%	1.05	1.05	6%	3.66	22.95	135.4	2.21	4.42	66%	535,912	45,016	193,577	19,357	600,285	58,092	639,020
	間伐 （初回　7齢級以下） 車輌系 間伐率30%未満 28cm以上 プロセッサ0.28	搬出材積	10 m3/ha以上	20 m3/ha未満	15 m3/ha	167	160,546	0.12	0.12	4%	1.05	1.05	6%	0.65	4.05	23.9	0.39	0.78	66%	148,106	12,440	37,086	3,708	164,254	16,054	176,600
		搬出材積	20 m3/ha以上	30 m3/ha未満	25 m3/ha	167	220,597	0.12	0.12	4%	1.05	1.05	6%	1.08	6.75	39.8	0.65	1.3	66%	203,503	17,094	59,438	5,943	226,540	22,059	242,656
		搬出材積	30 m3/ha以上	40 m3/ha未満	35 m3/ha	167	280,662	0.12	0.12	4%	1.05	1.05	6%	1.51	9.45	55.8	0.91	1.82	66%	258,914	21,748	81,804	8,180	288,842	28,066	308,728
		搬出材積	40 m3/ha以上	50 m3/ha未満	45 m3/ha	167	340,713	0.12	0.12	4%	1.05	1.05	6%	1.94	12.15	71.7	1.17	2.34	66%	314,311	26,402	104,156	10,415	351,128	34,071	374,784
		搬出材積	50 m3/ha以上	60 m3/ha未満	55 m3/ha	167	400,763	0.12	0.12	4%	1.05	1.05	6%	2.37	14.85	87.6	1.43	2.86	66%	369,708	31,055	126,508	12,650	413,413	40,076	440,839
		搬出材積	60 m3/ha以上	70 m3/ha未満	65 m3/ha	167	460,813	0.12	0.12	4%	1.05	1.05	6%	2.8	17.55	103.5	1.69	3.38	66%	425,105	35,708	148,860	14,886	475,699	46,081	506,894
		搬出材積	70 m3/ha以上	80 m3/ha未満	75 m3/ha	167	520,879	0.12	0.12	4%	1.05	1.05	6%	3.23	20.25	119.5	1.95	3.9	66%	480,516	40,363	171,226	17,122	538,001	52,087	572,966
		搬出材積	80 m3/ha以上		85 m3/ha	167	580,928	0.12	0.12	4%	1.05	1.05	6%	3.66	22.95	135.4	2.21	4.42	66%	535,912	45,016	193,577	19,357	600,285	58,092	639,020
	列状保育間伐（高齢級） 車輌系 間伐率30%未満 28cm以上 プロセッサ0.28 チルホール使用	搬出材積	10 m3/ha以上	20 m3/ha未満	15 m3/ha	167	358,025	0.12	0.12	4%	1.05	7.87	6%	0.65	4.05	23.9	0.39	0.78	66%	330,282	27,743	47,398	4,739	362,764	35,802	393,827
		搬出材積	20 m3/ha以上	30 m3/ha未満	25 m3/ha	167	418,076	0.12	0.12	4%	1.05	7.87	6%	1.08	6.75	39.8	0.65	1.3	66%	385,679	32,397	69,750	6,975	425,051	41,807	459,883
		搬出材積	30 m3/ha以上	40 m3/ha未満	35 m3/ha	167	478,141	0.12	0.12	4%	1.05	7.87	6%	1.51	9.45	55.8	0.91	1.82	66%	441,090	37,051	92,116	9,211	487,352	47,814	525,955
		搬出材積	40 m3/ha以上	50 m3/ha未満	45 m3/ha	167	538,191	0.12	0.12	4%	1.05	7.87	6%	1.94	12.15	71.7	1.17	2.34	66%	496,487	41,704	114,468	11,446	549,637	53,819	592,010
		搬出材積	50 m3/ha以上	60 m3/ha未満	55 m3/ha	167	598,242	0.12	0.12	4%	1.05	7.87	6%	2.37	14.85	87.6	1.43	2.86	66%	551,884	46,358	136,820	13,682	611,924	59,824	658,066
		搬出材積	60 m3/ha以上	70 m3/ha未満	65 m3/ha	167	658,292	0.12	0.12	4%	1.05	7.87	6%	2.8	17.55	103.5	1.69	3.38	66%	607,281	51,011	159,172	15,917	674,209	65,829	724,121
		搬出材積	70 m3/ha以上	80 m3/ha未満	75 m3/ha	167	718,358	0.12	0.12	4%	1.05	7.87	6%	3.23	20.25	119.5	1.95	3.9	66%	662,692	55,666	181,538	18,153	736,511	71,835	790,193
		搬出材積	80 m3/ha以上		85 m3/ha	167	778,407	0.12	0.12	4%	1.05	7.87	6%	3.66	22.95	135.4	2.21	4.42	66%	718,088	60,319	203,889	20,388	798,795	77,840	856,247
	列状間伐 車輌系 間伐率30%以上 28cm以上 プロセッサ0.28	搬出材積	10 m3/ha以上	20 m3/ha未満	15 m3/ha	233	188,197	0.16	0.16	4%	1.47	1.47	6%	0.65	4.05	23.9	0.39	0.78	66%	173,614	14,583	38,490	3,849	192,046	18,819	207,016
		搬出材積	20 m3/ha以上	30 m3/ha未満	25 m3/ha	233	248,247	0.16	0.16	4%	1.47	1.47	6%	1.08	6.75	39.8	0.65	1.3	66%	229,011	19,236	60,842	6,084	254,331	24,824	273,071
		搬出材積	30 m3/ha以上	40 m3/ha未満	35 m3/ha	233	308,313	0.16	0.16	4%	1.47	1.47	6%	1.51	9.45	55.8	0.91	1.82	66%	284,422	23,891	83,208	8,320	316,633	30,831	339,144
		搬出材積	40 m3/ha以上	50 m3/ha未満	45 m3/ha	233	368,363	0.16	0.16	4%	1.47	1.47	6%	1.94	12.15	71.7	1.17	2.34	66%	339,819	28,544	105,560	10,556	378,919	36,836	405,199
		搬出材積	50 m3/ha以上	60 m3/ha未満	55 m3/ha	233	428,414	0.16	0.16	4%	1.47	1.47	6%	2.37	14.85	87.6	1.43	2.86	66%	395,216	33,198	127,912	12,791	441,205	42,841	471,255
		搬出材積	60 m3/ha以上	70 m3/ha未満	65 m3/ha	233	488,464	0.16	0.16	4%	1.47	1.47	6%	2.8	17.55	103.5	1.69	3.38	66%	450,613	37,851	150,264	15,026	503,490	48,846	537,310
		搬出材積	70 m3/ha以上	80 m3/ha未満	75 m3/ha	233	548,530	0.16	0.16	4%	1.47	1.47	6%	3.23	20.25	119.5	1.95	3.9	66%	506,024	42,506	172,630	17,263	565,793	54,853	603,383
		搬出材積	80 m3/ha以上		85 m3/ha	233	608,579	0.16	0.16	4%	1.47	1.47	6%	3.66	22.95	135.4	2.21	4.42	66%	561,420	47,159	194,981	19,498	628,077	60,857	669,436
	間伐 （初回　7齢級以下） 車輌系 間伐率30%以上 28cm以上 プロセッサ0.28	搬出材積	10 m3/ha以上	20 m3/ha未満	15 m3/ha	233	188,197	0.16	0.16	4%	1.47	1.47	6%	0.65	4.05	23.9	0.39	0.78	66%	173,614	14,583	38,490	3,849	192,046	18,819	207,016
		搬出材積	20 m3/ha以上	30 m3/ha未満	25 m3/ha	233	248,247	0.16	0.16	4%	1.47	1.47	6%	1.08	6.75	39.8	0.65	1.3	66%	229,011	19,236	60,842	6,084	254,331	24,824	273,071
		搬出材積	30 m3/ha以上	40 m3/ha未満	35 m3/ha	233	308,313	0.16	0.16	4%	1.47	1.47	6%	1.51	9.45	55.8	0.91	1.82	66%	284,422	23,891	83,208	8,320	316,633	30,831	339,144
		搬出材積	40 m3/ha以上	50 m3/ha未満	45 m3/ha	233	368,363	0.16	0.16	4%	1.47	1.47	6%	1.94	12.15	71.7	1.17	2.34	66%	339,819	28,544	105,560	10,556	378,919	36,836	405,199
		搬出材積	50 m3/ha以上	60 m3/ha未満	55 m3/ha	233	428,414	0.16	0.16	4%	1.47	1.47	6%	2.37	14.85	87.6	1.43	2.86	66%	395,216	33,198	127,912	12,791	441,205	42,841	471,255
		搬出材積	60 m3/ha以上	70 m3/ha未満	65 m3/ha	233	488,464	0.16	0.16	4%	1.47	1.47	6%	2.8	17.55	103.5	1.69	3.38	66%	450,613	37,851	150,264	15,026	503,490	48,846	537,310
		搬出材積	70 m3/ha以上	80 m3/ha未満	75 m3/ha	233	548,530	0.16	0.16	4%	1.47	1.47	6%	3.23	20.25	119.5	1.95	3.9	66%	506,024	42,506	172,630	17,263	565,793	54,853	603,383
		搬出材積	80 m3/ha以上		85 m3/ha	233	608,579	0.16	0.16	4%	1.47	1.47	6%	3.66	22.95	135.4	2.21	4.42	66%	561,420	47,159	194,981	19,498	628,077	60,857	669,436
	列状保育間伐（高齢級） 車輌系 間伐率30%以上 28cm以上 プロセッサ0.28 チルホール使用	搬出材積	10 m3/ha以上	20 m3/ha未満	15 m3/ha	233	463,277	0.16	0.16	4%	1.47	10.97	6%	0.65	4.05	23.9	0.39	0.78	66%	427,378	35,899	52,854	5,285	468,562	46,327	509,604
		搬出材積	20 m3/ha以上	30 m3/ha未満	25 m3/ha	233	523,328	0.16	0.16	4%	1.47	10.97	6%	1.08	6.75	39.8	0.65	1.3	66%	482,775	40,553	75,206	7,520	530,848	52,332	575,660
		搬出材積	30 m3/ha以上	40 m3/ha未満	35 m3/ha	233	583,393	0.16	0.16	4%	1.47	10.97	6%	1.51	9.45	55.8	0.91	1.82	66%	538,186	45,207	97,572	9,757	593,150	58,339	641,732
		搬出材積	40 m3/ha以上	50 m3/ha未満	45 m3/ha	233	643,443	0.16	0.16	4%	1.47	10.97	6%	1.94	12.15	71.7	1.17	2.34	66%	593,583	49,860	119,924	11,992	655,435	64,344	707,787
		搬出材積	50 m3/ha以上	60 m3/ha未満	55 m3/ha	233	703,494	0.16	0.16	4%	1.47	10.97	6%	2.37	14.85	87.6	1.43	2.86	66%	648,980	54,514	142,276	14,227	717,721	70,349	773,843
		搬出材積	60 m3/ha以上	70 m3/ha未満	65 m3/ha	233	763,544	0.16	0.16	4%	1.47	10.97	6%	2.8	17.55	103.5	1.69	3.38	66%	704,377	59,167	164,628	16,462	780,006	76,354	839,898
		搬出材積	70 m3/ha以上	80 m3/ha未満	75 m3/ha	233	823,610	0.16	0.16	4%	1.47	10.97	6%	3.23	20.25	119.5	1.95	3.9	66%	759,788	63,822	186,994	18,699	842,309	82,361	905,971
		搬出材積	80 m3/ha以上		85 m3/ha	233	883,659	0.16	0.16	4%	1.47	10.97	6%	3.66	22.95	135.4	2.21	4.42	66%	815,184	68,475	209,345	20,934	904,593	88,365	972,024

4-2-1. 間伐及び更新伐事業標準単価表（プロセッサ造材）（国費を充当した事業により購入等した機械を使用する場合）

（円）

区分	種類	種別			算定材積	伐倒本数（本/ha）	標準単価（円）	直接費 選木（伐倒と同時に行う場合は計上しない） 特殊作業員	普通作業員	諸雑費	伐倒 特殊作業員	普通作業員	諸雑費	造材（プロセッサ） 特殊運転手	機械損料(h)	軽油(ℓ)	集材 特殊運転手	普通作業員	諸雑費	直接費合計（円）	共通仮設費(8.4%)(円)	諸雑費計(円)	直営消費税額(円)	税込標準単価（直営）（円）	請負消費税額(円)	税込標準単価（請負）（円）
育成単層林及び育成複層林共通	列状間伐 架線系 間伐率30%未満 22cm未満 プロセッサ0.28	搬出材積	10 m3/ha以上	20 m3/ha未満	15 m3/ha	338	238,205	0.24	0.24	4%	1.42	1.42	6%	0.65	4.05	23.9	0.56	1.65	66%	219,747	18,458	56,214	5,621	243,826	23,820	262,025
		搬出材積	20 m3/ha以上	30 m3/ha未満	25 m3/ha	338	330,276	0.24	0.24	4%	1.42	1.42	6%	1.08	6.75	39.8	0.93	2.75	66%	304,683	25,593	90,310	9,031	339,307	33,027	363,303
		搬出材積	30 m3/ha以上	40 m3/ha未満	35 m3/ha	338	422,363	0.24	0.24	4%	1.42	1.42	6%	1.51	9.45	55.8	1.3	3.85	66%	389,634	32,729	124,421	12,442	434,805	42,236	464,599
		搬出材積	40 m3/ha以上	50 m3/ha未満	45 m3/ha	338	514,433	0.24	0.24	4%	1.42	1.42	6%	1.94	12.15	71.7	1.67	4.95	66%	474,570	39,863	158,517	15,851	530,284	51,443	565,876
		搬出材積	50 m3/ha以上	60 m3/ha未満	55 m3/ha	338	606,505	0.24	0.24	4%	1.42	1.42	6%	2.37	14.85	87.6	2.04	6.05	66%	559,507	46,998	192,614	19,261	625,766	60,650	667,155
		搬出材積	60 m3/ha以上	70 m3/ha未満	65 m3/ha	338	698,577	0.24	0.24	4%	1.42	1.42	6%	2.8	17.55	103.5	2.41	7.15	66%	644,444	54,133	226,711	22,671	721,248	69,857	768,434
		搬出材積	70 m3/ha以上	80 m3/ha未満	75 m3/ha	338	790,663	0.24	0.24	4%	1.42	1.42	6%	3.23	20.25	119.5	2.78	8.25	66%	729,394	61,269	260,821	26,082	816,745	79,066	869,729
		搬出材積	80 m3/ha以上		85 m3/ha	338	882,734	0.24	0.24	4%	1.42	1.42	6%	3.66	22.95	135.4	3.15	9.35	66%	814,331	68,403	294,918	29,491	912,225	88,273	971,007
	列状保育間伐（高齢級） 架線系 間伐率30%未満 22cm未満 プロセッサ0.28 チルホール使用	搬出材積	10 m3/ha以上	20 m3/ha未満	15 m3/ha	338	637,505	0.24	0.24	4%	1.42	15.21	6%	0.65	4.05	23.9	0.56	1.65	66%	588,105	49,400	77,064	7,706	645,211	63,750	701,255
		搬出材積	20 m3/ha以上	30 m3/ha未満	25 m3/ha	338	729,576	0.24	0.24	4%	1.42	15.21	6%	1.08	6.75	39.8	0.93	2.75	66%	673,041	56,535	111,160	11,116	740,692	72,957	802,533
		搬出材積	30 m3/ha以上	40 m3/ha未満	35 m3/ha	338	821,663	0.24	0.24	4%	1.42	15.21	6%	1.51	9.45	55.8	1.3	3.85	66%	757,992	63,671	145,271	14,527	836,190	82,166	903,829
		搬出材積	40 m3/ha以上	50 m3/ha未満	45 m3/ha	338	913,733	0.24	0.24	4%	1.42	15.21	6%	1.94	12.15	71.7	1.67	4.95	66%	842,928	70,805	179,367	17,936	931,669	91,373	1,005,106
		搬出材積	50 m3/ha以上	60 m3/ha未満	55 m3/ha	338	1,005,805	0.24	0.24	4%	1.42	15.21	6%	2.37	14.85	87.6	2.04	6.05	66%	927,865	77,940	213,464	21,346	1,027,151	100,580	1,106,385
		搬出材積	60 m3/ha以上	70 m3/ha未満	65 m3/ha	338	1,097,877	0.24	0.24	4%	1.42	15.21	6%	2.8	17.55	103.5	2.41	7.15	66%	1,012,802	85,075	247,561	24,756	1,122,633	109,787	1,207,664
		搬出材積	70 m3/ha以上	80 m3/ha未満	75 m3/ha	338	1,189,963	0.24	0.24	4%	1.42	15.21	6%	3.23	20.25	119.5	2.78	8.25	66%	1,097,752	92,211	281,671	28,167	1,218,130	118,996	1,308,959
		搬出材積	80 m3/ha以上		85 m3/ha	338	1,282,034	0.24	0.24	4%	1.42	15.21	6%	3.66	22.95	135.4	3.15	9.35	66%	1,182,689	99,345	315,768	31,576	1,313,610	128,203	1,410,237
	列状間伐 架線系 間伐率30%以上 22cm未満 プロセッサ0.28	搬出材積	10 m3/ha以上	20 m3/ha未満	15 m3/ha	474	277,841	0.33	0.33	4%	1.99	1.99	6%	0.65	4.05	23.9	0.56	1.65	66%	256,311	21,530	58,194	5,819	283,660	27,784	305,625
		搬出材積	20 m3/ha以上	30 m3/ha未満	25 m3/ha	474	369,911	0.33	0.33	4%	1.99	1.99	6%	1.08	6.75	39.8	0.93	2.75	66%	341,247	28,664	92,290	9,229	379,140	36,991	406,902
		搬出材積	30 m3/ha以上	40 m3/ha未満	35 m3/ha	474	461,998	0.33	0.33	4%	1.99	1.99	6%	1.51	9.45	55.8	1.3	3.85	66%	426,198	35,800	126,401	12,640	474,638	46,199	508,197
		搬出材積	40 m3/ha以上	50 m3/ha未満	45 m3/ha	474	554,069	0.33	0.33	4%	1.99	1.99	6%	1.94	12.15	71.7	1.67	4.95	66%	511,134	42,935	160,497	16,049	570,118	55,406	609,475
		搬出材積	50 m3/ha以上	60 m3/ha未満	55 m3/ha	474	646,140	0.33	0.33	4%	1.99	1.99	6%	2.37	14.85	87.6	2.04	6.05	66%	596,071	50,069	194,594	19,459	665,599	64,614	710,754
		搬出材積	60 m3/ha以上	70 m3/ha未満	65 m3/ha	474	738,212	0.33	0.33	4%	1.99	1.99	6%	2.8	17.55	103.5	2.41	7.15	66%	681,008	57,204	228,691	22,869	761,081	73,821	812,033
		搬出材積	70 m3/ha以上	80 m3/ha未満	75 m3/ha	474	830,298	0.33	0.33	4%	1.99	1.99	6%	3.23	20.25	119.5	2.78	8.25	66%	765,958	64,340	262,801	26,280	856,578	83,029	913,327
		搬出材積	80 m3/ha以上		85 m3/ha	474	922,370	0.33	0.33	4%	1.99	1.99	6%	3.66	22.95	135.4	3.15	9.35	66%	850,895	71,475	296,898	29,689	952,059	92,237	1,014,807
	列状保育間伐（高齢級） 架線系 間伐率30%以上 22cm未満 プロセッサ0.28 チルホール使用	搬出材積	10 m3/ha以上	20 m3/ha未満	15 m3/ha	474	837,846	0.33	0.33	4%	1.99	21.33	6%	0.65	4.05	23.9	0.56	1.65	66%	772,921	64,925	87,436	8,743	846,589	83,784	921,630
		搬出材積	20 m3/ha以上	30 m3/ha未満	25 m3/ha	474	929,916	0.33	0.33	4%	1.99	21.33	6%	1.08	6.75	39.8	0.93	2.75	66%	857,857	72,059	121,532	12,153	942,069	92,991	1,022,907
		搬出材積	30 m3/ha以上	40 m3/ha未満	35 m3/ha	474	1,022,003	0.33	0.33	4%	1.99	21.33	6%	1.51	9.45	55.8	1.3	3.85	66%	942,808	79,195	155,643	15,564	1,037,567	102,200	1,124,203
		搬出材積	40 m3/ha以上	50 m3/ha未満	45 m3/ha	474	1,114,074	0.33	0.33	4%	1.99	21.33	6%	1.94	12.15	71.7	1.67	4.95	66%	1,027,744	86,330	189,739	18,973	1,133,047	111,407	1,225,481
		搬出材積	50 m3/ha以上	60 m3/ha未満	55 m3/ha	474	1,206,146	0.33	0.33	4%	1.99	21.33	6%	2.37	14.85	87.6	2.04	6.05	66%	1,112,681	93,465	223,836	22,383	1,228,529	120,614	1,326,760
		搬出材積	60 m3/ha以上	70 m3/ha未満	65 m3/ha	474	1,298,217	0.33	0.33	4%	1.99	21.33	6%	2.8	17.55	103.5	2.41	7.15	66%	1,197,618	100,599	257,933	25,793	1,324,010	129,821	1,428,038
		搬出材積	70 m3/ha以上	80 m3/ha未満	75 m3/ha	474	1,390,303	0.33	0.33	4%	1.99	21.33	6%	3.23	20.25	119.5	2.78	8.25	66%	1,282,568	107,735	292,043	29,204	1,419,507	139,030	1,529,333
		搬出材積	80 m3/ha以上		85 m3/ha	474	1,482,375	0.33	0.33	4%	1.99	21.33	6%	3.66	22.95	135.4	3.15	9.35	66%	1,367,505	114,870	326,140	32,614	1,514,989	148,237	1,630,612
	列状間伐 架線系 間伐率30%未満 22cm以上28cm未満 プロセッサ0.28	搬出材積	10 m3/ha以上	20 m3/ha未満	15 m3/ha	240	201,269	0.17	0.17	4%	1.25	1.25	6%	0.65	4.05	23.9	0.44	1.29	66%	185,673	15,596	47,256	4,725	205,994	20,126	221,395
		搬出材積	20 m3/ha以上	30 m3/ha未満	25 m3/ha	240	278,297	0.17	0.17	4%	1.25	1.25	6%	1.08	6.75	39.8	0.73	2.15	66%	256,732	21,565	75,835	7,583	285,880	27,829	306,126
		搬出材積	30 m3/ha以上	40 m3/ha未満	35 m3/ha	240	355,340	0.17	0.17	4%	1.25	1.25	6%	1.51	9.45	55.8	1.02	3.01	66%	327,805	27,535	104,428	10,442	365,782	35,534	390,874
		搬出材積	40 m3/ha以上	50 m3/ha未満	45 m3/ha	240	432,368	0.17	0.17	4%	1.25	1.25	6%	1.94	12.15	71.7	1.31	3.87	66%	398,864	33,504	133,007	13,300	445,668	43,236	475,604
		搬出材積	50 m3/ha以上	60 m3/ha未満	55 m3/ha	240	509,396	0.17	0.17	4%	1.25	1.25	6%	2.37	14.85	87.6	1.6	4.73	66%	469,923	39,473	161,586	16,158	525,554	50,939	560,335
		搬出材積	60 m3/ha以上	70 m3/ha未満	65 m3/ha	240	586,424	0.17	0.17	4%	1.25	1.25	6%	2.8	17.55	103.5	1.89	5.59	66%	540,982	45,442	190,165	19,016	605,440	58,642	645,066
		搬出材積	70 m3/ha以上	80 m3/ha未満	75 m3/ha	240	663,467	0.17	0.17	4%	1.25	1.25	6%	3.23	20.25	119.5	2.18	6.45	66%	612,055	51,412	218,758	21,875	685,342	66,346	729,813
		搬出材積	80 m3/ha以上		85 m3/ha	240	740,495	0.17	0.17	4%	1.25	1.25	6%	3.66	22.95	135.4	2.47	7.31	66%	683,114	57,381	247,337	24,733	765,228	74,049	814,544
	列状保育間伐（高齢級） 架線系 間伐率30%未満 22cm以上28cm未満 プロセッサ0.28 チルホール使用	搬出材積	10 m3/ha以上	20 m3/ha未満	15 m3/ha	240	484,746	0.17	0.17	4%	1.25	11.04	6%	0.65	4.05	23.9	0.44	1.29	66%	447,183	37,563	62,058	6,205	490,951	48,474	533,220
		搬出材積	20 m3/ha以上	30 m3/ha未満	25 m3/ha	240	561,774	0.17	0.17	4%	1.25	11.04	6%	1.08	6.75	39.8	0.73	2.15	66%	518,242	43,532	90,637	9,063	570,837	56,177	617,951
		搬出材積	30 m3/ha以上	40 m3/ha未満	35 m3/ha	240	638,817	0.17	0.17	4%	1.25	11.04	6%	1.51	9.45	55.8	1.02	3.01	66%	589,315	49,502	119,230	11,923	650,740	63,881	702,698
		搬出材積	40 m3/ha以上	50 m3/ha未満	45 m3/ha	240	715,845	0.17	0.17	4%	1.25	11.04	6%	1.94	12.15	71.7	1.31	3.87	66%	660,374	55,471	147,809	14,780	730,625	71,584	787,429
		搬出材積	50 m3/ha以上	60 m3/ha未満	55 m3/ha	240	792,873	0.17	0.17	4%	1.25	11.04	6%	2.37	14.85	87.6	1.6	4.73	66%	731,433	61,440	176,388	17,638	810,511	79,287	872,160
		搬出材積	60 m3/ha以上	70 m3/ha未満	65 m3/ha	240	869,901	0.17	0.17	4%	1.25	11.04	6%	2.8	17.55	103.5	1.89	5.59	66%	802,492	67,409	204,967	20,496	890,397	86,990	956,891
		搬出材積	70 m3/ha以上	80 m3/ha未満	75 m3/ha	240	946,944	0.17	0.17	4%	1.25	11.04	6%	3.23	20.25	119.5	2.18	6.45	66%	873,565	73,379	233,560	23,356	970,300	94,694	1,041,638
		搬出材積	80 m3/ha以上		85 m3/ha	240	1,023,972	0.17	0.17	4%	1.25	11.04	6%	3.66	22.95	135.4	2.47	7.31	66%	944,624	79,348	262,139	26,213	1,050,185	102,397	1,126,369

4-2-1. 間伐及び更新伐事業標準単価表（プロセッサ造材）（国費を充当した事業により購入等した機械を使用する場合）

（円）

区分	種類	種別			算定材積	伐倒本数（本/ha）	標準単価（円）	直接費 選木（伐倒と同時に行う場合は計上しない） 特殊作業員	普通作業員	諸雑費	伐倒 特殊作業員	普通作業員	諸雑費	造材（プロセッサ） 特殊運転手	機械損料(h)	軽油(ℓ)	集材 特殊運転手	普通作業員	諸雑費	直接費合計（円）	共通仮設費(8.4%)(円)	諸雑費計(円)	直営消費税額(円)	税込標準単価（直営）（円）	請負消費税額(円)	税込標準単価（請負）（円）
育成単層林及び育成複層林共通	列状間伐 架線系 間伐率30%以上 22cm以上28cm未満 プロセッサ0.28	搬出材積	10 m3/ha以上	20 m3/ha未満	15 m3/ha	336	235,509	0.24	0.24	4%	1.75	1.75	6%	0.65	4.05	23.9	0.44	1.29	66%	217,260	18,249	48,975	4,897	240,406	23,550	259,059
		搬出材積	20 m3/ha以上	30 m3/ha未満	25 m3/ha	336	312,537	0.24	0.24	4%	1.75	1.75	6%	1.08	6.75	39.8	0.73	2.15	66%	288,319	24,218	77,554	7,755	320,292	31,253	343,790
		搬出材積	30 m3/ha以上	40 m3/ha未満	35 m3/ha	336	389,580	0.24	0.24	4%	1.75	1.75	6%	1.51	9.45	55.8	1.02	3.01	66%	359,392	30,188	106,147	10,614	400,194	38,958	428,538
		搬出材積	40 m3/ha以上	50 m3/ha未満	45 m3/ha	336	466,608	0.24	0.24	4%	1.75	1.75	6%	1.94	12.15	71.7	1.31	3.87	66%	430,451	36,157	134,726	13,472	480,080	46,660	513,268
		搬出材積	50 m3/ha以上	60 m3/ha未満	55 m3/ha	336	543,636	0.24	0.24	4%	1.75	1.75	6%	2.37	14.85	87.6	1.6	4.73	66%	501,510	42,126	163,305	16,330	559,966	54,363	597,999
		搬出材積	60 m3/ha以上	70 m3/ha未満	65 m3/ha	336	620,664	0.24	0.24	4%	1.75	1.75	6%	2.8	17.55	103.5	1.89	5.59	66%	572,569	48,095	191,884	19,188	639,852	62,066	682,730
		搬出材積	70 m3/ha以上	80 m3/ha未満	75 m3/ha	336	697,707	0.24	0.24	4%	1.75	1.75	6%	3.23	20.25	119.5	2.18	6.45	66%	643,642	54,065	220,477	22,047	719,754	69,770	767,477
		搬出材積	80 m3/ha以上		85 m3/ha	336	774,735	0.24	0.24	4%	1.75	1.75	6%	3.66	22.95	135.4	2.47	7.31	66%	714,701	60,034	249,056	24,905	799,640	77,473	852,208
	列状保育間伐（高齢級） 架線系 間伐率30%以上 22cm以上28cm未満 プロセッサ0.28 チルホール使用	搬出材積	10 m3/ha以上	20 m3/ha未満	15 m3/ha	336	632,493	0.24	0.24	4%	1.75	15.46	6%	0.65	4.05	23.9	0.44	1.29	66%	583,481	49,012	69,704	6,970	639,463	63,249	695,742
		搬出材積	20 m3/ha以上	30 m3/ha未満	25 m3/ha	336	709,521	0.24	0.24	4%	1.75	15.46	6%	1.08	6.75	39.8	0.73	2.15	66%	654,540	54,981	98,283	9,828	719,349	70,952	780,473
		搬出材積	30 m3/ha以上	40 m3/ha未満	35 m3/ha	336	786,564	0.24	0.24	4%	1.75	15.46	6%	1.51	9.45	55.8	1.02	3.01	66%	725,613	60,951	126,876	12,687	799,251	78,656	865,220
		搬出材積	40 m3/ha以上	50 m3/ha未満	45 m3/ha	336	863,592	0.24	0.24	4%	1.75	15.46	6%	1.94	12.15	71.7	1.31	3.87	66%	796,672	66,920	155,455	15,545	879,137	86,359	949,951
		搬出材積	50 m3/ha以上	60 m3/ha未満	55 m3/ha	336	940,620	0.24	0.24	4%	1.75	15.46	6%	2.37	14.85	87.6	1.6	4.73	66%	867,731	72,889	184,034	18,403	959,023	94,062	1,034,682
		搬出材積	60 m3/ha以上	70 m3/ha未満	65 m3/ha	336	1,017,648	0.24	0.24	4%	1.75	15.46	6%	2.8	17.55	103.5	1.89	5.59	66%	938,790	78,858	212,613	21,261	1,038,909	101,764	1,119,412
		搬出材積	70 m3/ha以上	80 m3/ha未満	75 m3/ha	336	1,094,691	0.24	0.24	4%	1.75	15.46	6%	3.23	20.25	119.5	2.18	6.45	66%	1,009,863	84,828	241,206	24,120	1,118,811	109,469	1,204,160
		搬出材積	80 m3/ha以上		85 m3/ha	336	1,171,719	0.24	0.24	4%	1.75	15.46	6%	3.66	22.95	135.4	2.47	7.31	66%	1,080,922	90,797	269,785	26,978	1,198,697	117,171	1,288,890
	列状間伐 架線系 間伐率30%未満 28cm以上 プロセッサ0.28	搬出材積	10 m3/ha以上	20 m3/ha未満	15 m3/ha	167	172,137	0.12	0.12	4%	1.05	1.05	6%	0.65	4.05	23.9	0.36	1.07	66%	158,798	13,339	41,337	4,133	176,270	17,213	189,350
		搬出材積	20 m3/ha以上	30 m3/ha未満	25 m3/ha	167	239,763	0.12	0.12	4%	1.05	1.05	6%	1.08	6.75	39.8	0.6	1.78	66%	221,184	18,579	66,468	6,646	246,409	23,976	263,739
		搬出材積	30 m3/ha以上	40 m3/ha未満	35 m3/ha	167	307,403	0.12	0.12	4%	1.05	1.05	6%	1.51	9.45	55.8	0.84	2.49	66%	283,583	23,820	91,612	9,161	316,564	30,740	338,143
		搬出材積	40 m3/ha以上	50 m3/ha未満	45 m3/ha	167	375,030	0.12	0.12	4%	1.05	1.05	6%	1.94	12.15	71.7	1.08	3.2	66%	345,969	29,061	116,743	11,674	386,704	37,503	412,533
		搬出材積	50 m3/ha以上	60 m3/ha未満	55 m3/ha	167	442,655	0.12	0.12	4%	1.05	1.05	6%	2.37	14.85	87.6	1.32	3.91	66%	408,354	34,301	141,873	14,187	456,842	44,265	486,920
		搬出材積	60 m3/ha以上	70 m3/ha未満	65 m3/ha	167	510,282	0.12	0.12	4%	1.05	1.05	6%	2.8	17.55	103.5	1.56	4.62	66%	470,740	39,542	167,004	16,700	526,982	51,028	561,310
		搬出材積	70 m3/ha以上	80 m3/ha未満	75 m3/ha	167	577,922	0.12	0.12	4%	1.05	1.05	6%	3.23	20.25	119.5	1.8	5.33	66%	533,139	44,783	192,148	19,214	597,136	57,792	635,714
		搬出材積	80 m3/ha以上		85 m3/ha	167	645,549	0.12	0.12	4%	1.05	1.05	6%	3.66	22.95	135.4	2.04	6.04	66%	595,525	50,024	217,279	21,727	667,276	64,554	710,103
	列状保育間伐（高齢級） 架線系 間伐率30%未満 28cm以上 プロセッサ0.28 チルホール使用	搬出材積	10 m3/ha以上	20 m3/ha未満	15 m3/ha	167	369,615	0.12	0.12	4%	1.05	7.87	6%	0.65	4.05	23.9	0.36	1.07	66%	340,974	28,641	51,649	5,164	374,779	36,961	406,576
		搬出材積	20 m3/ha以上	30 m3/ha未満	25 m3/ha	167	437,242	0.12	0.12	4%	1.05	7.87	6%	1.08	6.75	39.8	0.6	1.78	66%	403,360	33,882	76,780	7,678	444,920	43,724	480,966
		搬出材積	30 m3/ha以上	40 m3/ha未満	35 m3/ha	167	504,882	0.12	0.12	4%	1.05	7.87	6%	1.51	9.45	55.8	0.84	2.49	66%	465,759	39,123	101,924	10,192	515,074	50,488	555,370
		搬出材積	40 m3/ha以上	50 m3/ha未満	45 m3/ha	167	572,509	0.12	0.12	4%	1.05	7.87	6%	1.94	12.15	71.7	1.08	3.2	66%	528,145	44,364	127,055	12,705	585,214	57,250	629,759
		搬出材積	50 m3/ha以上	60 m3/ha未満	55 m3/ha	167	640,134	0.12	0.12	4%	1.05	7.87	6%	2.37	14.85	87.6	1.32	3.91	66%	590,530	49,604	152,185	15,218	655,352	64,013	704,147
		搬出材積	60 m3/ha以上	70 m3/ha未満	65 m3/ha	167	707,760	0.12	0.12	4%	1.05	7.87	6%	2.8	17.55	103.5	1.56	4.62	66%	652,916	54,844	177,316	17,731	725,491	70,776	778,536
		搬出材積	70 m3/ha以上	80 m3/ha未満	75 m3/ha	167	775,401	0.12	0.12	4%	1.05	7.87	6%	3.23	20.25	119.5	1.8	5.33	66%	715,315	60,086	202,460	20,246	795,647	77,540	852,941
		搬出材積	80 m3/ha以上		85 m3/ha	167	843,027	0.12	0.12	4%	1.05	7.87	6%	3.66	22.95	135.4	2.04	6.04	66%	777,701	65,326	227,591	22,759	865,786	84,302	927,329
	列状間伐 架線系 間伐率30%以上 28cm以上 プロセッサ0.28	搬出材積	10 m3/ha以上	20 m3/ha未満	15 m3/ha	233	199,787	0.16	0.16	4%	1.47	1.47	6%	0.65	4.05	23.9	0.36	1.07	66%	184,306	15,481	42,741	4,274	204,061	19,978	219,765
		搬出材積	20 m3/ha以上	30 m3/ha未満	25 m3/ha	233	267,414	0.16	0.16	4%	1.47	1.47	6%	1.08	6.75	39.8	0.6	1.78	66%	246,692	20,722	67,872	6,787	274,201	26,741	294,155
		搬出材積	30 m3/ha以上	40 m3/ha未満	35 m3/ha	233	335,054	0.16	0.16	4%	1.47	1.47	6%	1.51	9.45	55.8	0.84	2.49	66%	309,091	25,963	93,016	9,301	344,355	33,505	368,559
		搬出材積	40 m3/ha以上	50 m3/ha未満	45 m3/ha	233	402,681	0.16	0.16	4%	1.47	1.47	6%	1.94	12.15	71.7	1.08	3.2	66%	371,477	31,204	118,147	11,814	414,495	40,268	442,949
		搬出材積	50 m3/ha以上	60 m3/ha未満	55 m3/ha	233	470,306	0.16	0.16	4%	1.47	1.47	6%	2.37	14.85	87.6	1.32	3.91	66%	433,862	36,444	143,277	14,327	484,633	47,030	517,336
		搬出材積	60 m3/ha以上	70 m3/ha未満	65 m3/ha	233	537,932	0.16	0.16	4%	1.47	1.47	6%	2.8	17.55	103.5	1.56	4.62	66%	496,248	41,684	168,408	16,840	554,772	53,793	591,725
		搬出材積	70 m3/ha以上	80 m3/ha未満	75 m3/ha	233	605,573	0.16	0.16	4%	1.47	1.47	6%	3.23	20.25	119.5	1.8	5.33	66%	558,647	46,926	193,552	19,355	624,928	60,557	666,130
		搬出材積	80 m3/ha以上		85 m3/ha	233	673,199	0.16	0.16	4%	1.47	1.47	6%	3.66	22.95	135.4	2.04	6.04	66%	621,033	52,166	218,683	21,868	695,067	67,319	740,518
	列状保育間伐（高齢級） 架線系 間伐率30%以上 28cm以上 プロセッサ0.28 チルホール使用	搬出材積	10 m3/ha以上	20 m3/ha未満	15 m3/ha	233	474,867	0.16	0.16	4%	1.47	10.97	6%	0.65	4.05	23.9	0.36	1.07	66%	438,070	36,797	57,105	5,710	480,577	47,486	522,353
		搬出材積	20 m3/ha以上	30 m3/ha未満	25 m3/ha	233	542,494	0.16	0.16	4%	1.47	10.97	6%	1.08	6.75	39.8	0.6	1.78	66%	500,456	42,038	82,236	8,223	550,717	54,249	596,743
		搬出材積	30 m3/ha以上	40 m3/ha未満	35 m3/ha	233	610,134	0.16	0.16	4%	1.47	10.97	6%	1.51	9.45	55.8	0.84	2.49	66%	562,855	47,279	107,380	10,738	620,872	61,013	671,147
		搬出材積	40 m3/ha以上	50 m3/ha未満	45 m3/ha	233	677,761	0.16	0.16	4%	1.47	10.97	6%	1.94	12.15	71.7	1.08	3.2	66%	625,241	52,520	132,511	13,251	691,012	67,776	745,537
		搬出材積	50 m3/ha以上	60 m3/ha未満	55 m3/ha	233	745,386	0.16	0.16	4%	1.47	10.97	6%	2.37	14.85	87.6	1.32	3.91	66%	687,626	57,760	157,641	15,764	761,150	74,538	819,924
		搬出材積	60 m3/ha以上	70 m3/ha未満	65 m3/ha	233	813,013	0.16	0.16	4%	1.47	10.97	6%	2.8	17.55	103.5	1.56	4.62	66%	750,012	63,001	182,772	18,277	831,290	81,301	894,314
		搬出材積	70 m3/ha以上	80 m3/ha未満	75 m3/ha	233	880,653	0.16	0.16	4%	1.47	10.97	6%	3.23	20.25	119.5	1.8	5.33	66%	812,411	68,242	207,916	20,791	901,444	88,065	968,718
		搬出材積	80 m3/ha以上		85 m3/ha	233	948,279	0.16	0.16	4%	1.47	10.97	6%	3.66	22.95	135.4	2.04	6.04	66%	874,797	73,482	233,047	23,304	971,583	94,827	1,043,106

4-2-1. 間伐及び更新伐事業標準単価表（プロセッサ造材）（国費を充当した事業により購入等した機械を使用する場合）

（円）

区分	種類	種別				伐倒本数（本/ha）	標準単価（円）	直接費 選木（伐倒と同時に行う場合は計上しない）			伐倒			造材（プロセッサ）			集材			直接費合計（円）	共通仮設費（8.4%）(円)	諸雑費計(円)	直営消費税額(円)	税込標準単価（直営）（円）	請負消費税額(円)	税込標準単価（請負）（円）
					算定材積			特殊作業員	普通作業員	諸雑費	特殊作業員	普通作業員	諸雑費	特殊運転手	機械損料(h)	軽油(ℓ)	特殊運転手	普通作業員	諸雑費								
育成単層林及び育成複層林共通	間伐（過密） 車輌系 間伐率30%以上 22cm未満 プロセッサ0.28	搬出材積	10 m3/ha以上	20 m3/ha未満	15 m3/ha	591	331,873	0.95	0.95	4%	2.48	2.48	6%	0.65	4.05	23.9	0.65	1.28	66%	306,156	25,717	56,598	5,659	337,532	33,187	365,060
		搬出材積	20 m3/ha以上	30 m3/ha未満	25 m3/ha	591	415,728	0.95	0.95	4%	2.48	2.48	6%	1.08	6.75	39.8	1.08	2.13	66%	383,513	32,215	87,681	8,768	424,496	41,572	457,300
		搬出材積	30 m3/ha以上	40 m3/ha未満	35 m3/ha	591	499,598	0.95	0.95	4%	2.48	2.48	6%	1.51	9.45	55.8	1.51	2.98	66%	460,884	38,714	118,778	11,877	511,475	49,959	549,557
		搬出材積	40 m3/ha以上	50 m3/ha未満	45 m3/ha	591	583,453	0.95	0.95	4%	2.48	2.48	6%	1.94	12.15	71.7	1.94	3.83	66%	538,241	45,212	149,861	14,986	598,439	58,345	641,798
		搬出材積	50 m3/ha以上	60 m3/ha未満	55 m3/ha	591	667,308	0.95	0.95	4%	2.48	2.48	6%	2.37	14.85	87.6	2.37	4.68	66%	615,598	51,710	180,944	18,094	685,402	66,730	734,038
		搬出材積	60 m3/ha以上	70 m3/ha未満	65 m3/ha	591	751,163	0.95	0.95	4%	2.48	2.48	6%	2.8	17.55	103.5	2.8	5.53	66%	692,955	58,208	212,027	21,202	772,365	75,116	826,279
		搬出材積	70 m3/ha以上	80 m3/ha未満	75 m3/ha	591	835,033	0.95	0.95	4%	2.48	2.48	6%	3.23	20.25	119.5	3.23	6.38	66%	770,326	64,707	243,124	24,312	859,345	83,503	918,536
		搬出材積	80 m3/ha以上		85 m3/ha	591	918,888	0.95	0.95	4%	2.48	2.48	6%	3.66	22.95	135.4	3.66	7.23	66%	847,683	71,205	274,207	27,420	946,308	91,888	1,010,776
	保育間伐（高齢級）（過密） 車輌系 間伐率30%以上 22cm未満 プロセッサ0.28 チルホール使用	搬出材積	10 m3/ha以上	20 m3/ha未満	15 m3/ha	591	1,030,286	0.95	0.95	4%	2.48	26.6	6%	0.65	4.05	23.9	0.65	1.28	66%	950,449	79,837	93,067	9,306	1,039,592	103,028	1,133,314
		搬出材積	20 m3/ha以上	30 m3/ha未満	25 m3/ha	591	1,114,141	0.95	0.95	4%	2.48	26.6	6%	1.08	6.75	39.8	1.08	2.13	66%	1,027,806	86,335	124,150	12,415	1,126,556	111,414	1,225,555
		搬出材積	30 m3/ha以上	40 m3/ha未満	35 m3/ha	591	1,198,011	0.95	0.95	4%	2.48	26.6	6%	1.51	9.45	55.8	1.51	2.98	66%	1,105,177	92,834	155,247	15,524	1,213,535	119,801	1,317,812
		搬出材積	40 m3/ha以上	50 m3/ha未満	45 m3/ha	591	1,281,866	0.95	0.95	4%	2.48	26.6	6%	1.94	12.15	71.7	1.94	3.83	66%	1,182,534	99,332	186,330	18,633	1,300,499	128,186	1,410,052
		搬出材積	50 m3/ha以上	60 m3/ha未満	55 m3/ha	591	1,365,721	0.95	0.95	4%	2.48	26.6	6%	2.37	14.85	87.6	2.37	4.68	66%	1,259,891	105,830	217,413	21,741	1,387,462	136,572	1,502,293
		搬出材積	60 m3/ha以上	70 m3/ha未満	65 m3/ha	591	1,449,576	0.95	0.95	4%	2.48	26.6	6%	2.8	17.55	103.5	2.8	5.53	66%	1,337,248	112,328	248,496	24,849	1,474,425	144,957	1,594,533
		搬出材積	70 m3/ha以上	80 m3/ha未満	75 m3/ha	591	1,533,446	0.95	0.95	4%	2.48	26.6	6%	3.23	20.25	119.5	3.23	6.38	66%	1,414,619	118,827	279,593	27,959	1,561,405	153,344	1,686,790
		搬出材積	80 m3/ha以上		85 m3/ha	591	1,617,301	0.95	0.95	4%	2.48	26.6	6%	3.66	22.95	135.4	3.66	7.23	66%	1,491,976	125,325	310,676	31,067	1,648,368	161,730	1,779,031
	間伐（過密） 車輌系 間伐率30%以上 22cm以上28cm未満 プロセッサ0.28	搬出材積	10 m3/ha以上	20 m3/ha未満	15 m3/ha	444	295,976	0.71	0.71	4%	2.31	2.31	6%	0.65	4.05	23.9	0.56	1.13	66%	273,041	22,935	51,348	5,134	301,110	29,597	325,573
		搬出材積	20 m3/ha以上	30 m3/ha未満	25 m3/ha	444	372,176	0.71	0.71	4%	2.31	2.31	6%	1.08	6.75	39.8	0.93	1.88	66%	343,336	28,840	79,623	7,962	380,138	37,217	409,393
		搬出材積	30 m3/ha以上	40 m3/ha未満	35 m3/ha	444	448,392	0.71	0.71	4%	2.31	2.31	6%	1.51	9.45	55.8	1.3	2.63	66%	413,646	34,746	107,913	10,791	459,183	44,839	493,231
		搬出材積	40 m3/ha以上	50 m3/ha未満	45 m3/ha	444	524,592	0.71	0.71	4%	2.31	2.31	6%	1.94	12.15	71.7	1.67	3.38	66%	483,941	40,651	136,188	13,618	538,210	52,459	577,051
		搬出材積	50 m3/ha以上	60 m3/ha未満	55 m3/ha	444	600,792	0.71	0.71	4%	2.31	2.31	6%	2.37	14.85	87.6	2.04	4.13	66%	554,237	46,555	164,464	16,446	617,238	60,079	660,871
		搬出材積	60 m3/ha以上	70 m3/ha未満	65 m3/ha	444	676,992	0.71	0.71	4%	2.31	2.31	6%	2.8	17.55	103.5	2.41	4.88	66%	624,532	52,460	192,739	19,273	696,265	67,699	744,691
		搬出材積	70 m3/ha以上	80 m3/ha未満	75 m3/ha	444	753,207	0.71	0.71	4%	2.31	2.31	6%	3.23	20.25	119.5	2.78	5.63	66%	694,841	58,366	221,028	22,102	775,309	75,320	828,527
		搬出材積	80 m3/ha以上		85 m3/ha	444	829,408	0.71	0.71	4%	2.31	2.31	6%	3.66	22.95	135.4	3.15	6.38	66%	765,137	64,271	249,304	24,930	854,338	82,940	912,348
	保育間伐（高齢級）（過密） 車輌系 間伐率30%以上 22cm以上28cm未満 プロセッサ0.28 チルホール使用	搬出材積	10 m3/ha以上	20 m3/ha未満	15 m3/ha	444	820,365	0.71	0.71	4%	2.31	20.42	6%	0.65	4.05	23.9	0.56	1.13	66%	756,795	63,570	78,730	7,873	828,238	82,036	902,401
		搬出材積	20 m3/ha以上	30 m3/ha未満	25 m3/ha	444	896,565	0.71	0.71	4%	2.31	20.42	6%	1.08	6.75	39.8	0.93	1.88	66%	827,090	69,475	107,005	10,700	907,265	89,656	986,221
		搬出材積	30 m3/ha以上	40 m3/ha未満	35 m3/ha	444	972,781	0.71	0.71	4%	2.31	20.42	6%	1.51	9.45	55.8	1.3	2.63	66%	897,400	75,381	135,295	13,529	986,310	97,278	1,070,059
		搬出材積	40 m3/ha以上	50 m3/ha未満	45 m3/ha	444	1,048,981	0.71	0.71	4%	2.31	20.42	6%	1.94	12.15	71.7	1.67	3.38	66%	967,695	81,286	163,570	16,357	1,065,338	104,898	1,153,879
		搬出材積	50 m3/ha以上	60 m3/ha未満	55 m3/ha	444	1,125,182	0.71	0.71	4%	2.31	20.42	6%	2.37	14.85	87.6	2.04	4.13	66%	1,037,991	87,191	191,846	19,184	1,144,366	112,518	1,237,700
		搬出材積	60 m3/ha以上	70 m3/ha未満	65 m3/ha	444	1,201,382	0.71	0.71	4%	2.31	20.42	6%	2.8	17.55	103.5	2.41	4.88	66%	1,108,286	93,096	220,121	22,012	1,223,394	120,138	1,321,520
		搬出材積	70 m3/ha以上	80 m3/ha未満	75 m3/ha	444	1,277,596	0.71	0.71	4%	2.31	20.42	6%	3.23	20.25	119.5	2.78	5.63	66%	1,178,595	99,001	248,410	24,841	1,302,437	127,759	1,405,355
		搬出材積	80 m3/ha以上		85 m3/ha	444	1,353,797	0.71	0.71	4%	2.31	20.42	6%	3.66	22.95	135.4	3.15	6.38	66%	1,248,891	104,906	276,686	27,668	1,381,465	135,379	1,489,176
	間伐（過密） 車輌系 間伐率30%以上 28cm以上 プロセッサ0.28	搬出材積	10 m3/ha以上	20 m3/ha未満	15 m3/ha	315	252,740	0.50	0.50	4%	1.98	1.98	6%	0.65	4.05	23.9	0.48	0.98	66%	233,155	19,585	45,850	4,585	257,325	25,274	278,014
		搬出材積	20 m3/ha以上	30 m3/ha未満	25 m3/ha	315	321,805	0.50	0.50	4%	1.98	1.98	6%	1.08	6.75	39.8	0.8	1.63	66%	296,869	24,936	71,509	7,150	328,955	32,180	353,985
		搬出材積	30 m3/ha以上	40 m3/ha未満	35 m3/ha	315	390,886	0.50	0.50	4%	1.98	1.98	6%	1.51	9.45	55.8	1.12	2.28	66%	360,596	30,290	97,181	9,718	400,604	39,088	429,974
		搬出材積	40 m3/ha以上	50 m3/ha未満	45 m3/ha	315	459,952	0.50	0.50	4%	1.98	1.98	6%	1.94	12.15	71.7	1.44	2.93	66%	424,310	35,642	122,840	12,284	472,236	45,995	505,947
		搬出材積	50 m3/ha以上	60 m3/ha未満	55 m3/ha	315	529,016	0.50	0.50	4%	1.98	1.98	6%	2.37	14.85	87.6	1.76	3.58	66%	488,023	40,993	148,498	14,849	543,865	52,901	581,917
		搬出材積	60 m3/ha以上	70 m3/ha未満	65 m3/ha	315	598,082	0.50	0.50	4%	1.98	1.98	6%	2.8	17.55	103.5	2.08	4.23	66%	551,737	46,345	174,157	17,415	615,497	59,808	657,890
		搬出材積	70 m3/ha以上	80 m3/ha未満	75 m3/ha	315	667,162	0.50	0.50	4%	1.98	1.98	6%	3.23	20.25	119.5	2.4	4.88	66%	615,464	51,698	199,829	19,982	687,144	66,716	733,878
		搬出材積	80 m3/ha以上		85 m3/ha	315	736,228	0.50	0.50	4%	1.98	1.98	6%	3.66	22.95	135.4	2.72	5.53	66%	679,178	57,050	225,488	22,548	758,776	73,622	809,850
	保育間伐（高齢級）（過密） 車輌系 間伐率30%以上 28cm以上 プロセッサ0.28 チルホール使用	搬出材積	10 m3/ha以上	20 m3/ha未満	15 m3/ha	315	625,111	0.50	0.50	4%	1.98	14.84	6%	0.65	4.05	23.9	0.48	0.98	66%	576,671	48,440	65,294	6,529	631,640	62,511	687,622
		搬出材積	20 m3/ha以上	30 m3/ha未満	25 m3/ha	315	694,177	0.50	0.50	4%	1.98	14.84	6%	1.08	6.75	39.8	0.8	1.63	66%	640,385	53,792	90,953	9,095	703,272	69,417	763,594
		搬出材積	30 m3/ha以上	40 m3/ha未満	35 m3/ha	315	763,257	0.50	0.50	4%	1.98	14.84	6%	1.51	9.45	55.8	1.12	2.28	66%	704,112	59,145	116,625	11,662	774,919	76,325	839,582
		搬出材積	40 m3/ha以上	50 m3/ha未満	45 m3/ha	315	832,323	0.50	0.50	4%	1.98	14.84	6%	1.94	12.15	71.7	1.44	2.93	66%	767,826	64,497	142,284	14,228	846,551	83,232	915,555
		搬出材積	50 m3/ha以上	60 m3/ha未満	55 m3/ha	315	901,388	0.50	0.50	4%	1.98	14.84	6%	2.37	14.85	87.6	1.76	3.58	66%	831,539	69,849	167,942	16,794	918,182	90,138	991,526
		搬出材積	60 m3/ha以上	70 m3/ha未満	65 m3/ha	315	970,454	0.50	0.50	4%	1.98	14.84	6%	2.8	17.55	103.5	2.08	4.23	66%	895,253	75,201	193,601	19,360	989,814	97,045	1,067,499
		搬出材積	70 m3/ha以上	80 m3/ha未満	75 m3/ha	315	1,039,534	0.50	0.50	4%	1.98	14.84	6%	3.23	20.25	119.5	2.4	4.88	66%	958,980	80,554	219,273	21,927	1,061,461	103,953	1,143,487
		搬出材積	80 m3/ha以上		85 m3/ha	315	1,108,600	0.50	0.50	4%	1.98	14.84	6%	3.66	22.95	135.4	2.72	5.53	66%	1,022,694	85,906	244,932	24,493	1,133,093	110,860	1,219,460

4-2-1. 間伐及び更新伐事業標準単価表（プロセッサ造材）（国費を充当した事業により購入等した機械を使用する場合）

（円）

区分	種類	種別			算定材積	伐倒本数（本/ha）	標準単価（円）	直接費 選木（伐倒と同時に行う場合は計上しない） 特殊作業員	普通作業員	諸雑費	伐倒 特殊作業員	普通作業員	諸雑費	造材（プロセッサ） 特殊運転手	機械損料(h)	軽油(ℓ)	集材 特殊運転手	普通作業員	諸雑費	直接費合計（円）	共通仮設費(8.4%)(円)	諸雑費計(円)	直営消費税額(円)	税込標準単価（直営）（円）	請負消費税額(円)	税込標準単価（請負）（円）
育成単層林及び育成複層林共通	間伐（過密） 架線系 間伐率30%以上 22cm未満 プロセッサ0.28	搬出材積	10 m3/ha以上	20 m3/ha未満	15 m3/ha	591	369,322	0.95	0.95	4%	2.48	2.48	6%	0.65	4.05	23.9	0.69	2.06	66%	340,703	28,619	70,333	7,033	376,355	36,932	406,254
		搬出材積	20 m3/ha以上	30 m3/ha未満	25 m3/ha	591	478,317	0.95	0.95	4%	2.48	2.48	6%	1.08	6.75	39.8	1.15	3.43	66%	441,252	37,065	110,637	11,063	489,380	47,831	526,148
		搬出材積	30 m3/ha以上	40 m3/ha未満	35 m3/ha	591	587,327	0.95	0.95	4%	2.48	2.48	6%	1.51	9.45	55.8	1.61	4.8	66%	541,815	45,512	150,955	15,095	602,422	58,732	646,059
		搬出材積	40 m3/ha以上	50 m3/ha未満	45 m3/ha	591	696,322	0.95	0.95	4%	2.48	2.48	6%	1.94	12.15	71.7	2.07	6.17	66%	642,364	53,958	191,259	19,125	715,447	69,632	765,954
		搬出材積	50 m3/ha以上	60 m3/ha未満	55 m3/ha	591	805,317	0.95	0.95	4%	2.48	2.48	6%	2.37	14.85	87.6	2.53	7.54	66%	742,913	62,404	231,563	23,156	828,473	80,531	885,848
		搬出材積	60 m3/ha以上	70 m3/ha未満	65 m3/ha	591	914,312	0.95	0.95	4%	2.48	2.48	6%	2.8	17.55	103.5	2.99	8.91	66%	843,462	70,850	271,867	27,186	941,498	91,431	1,005,743
		搬出材積	70 m3/ha以上	80 m3/ha未満	75 m3/ha	591	1,023,323	0.95	0.95	4%	2.48	2.48	6%	3.23	20.25	119.5	3.45	10.28	66%	944,025	79,298	312,185	31,218	1,054,541	102,332	1,125,655
		搬出材積	80 m3/ha以上		85 m3/ha	591	1,132,318	0.95	0.95	4%	2.48	2.48	6%	3.66	22.95	135.4	3.91	11.65	66%	1,044,574	87,744	352,489	35,248	1,167,566	113,231	1,245,549
	保育間伐（高齢級）（過密） 架線系 間伐率30%以上 22cm未満 プロセッサ0.28 チルホール使用	搬出材積	10 m3/ha以上	20 m3/ha未満	15 m3/ha	591	1,067,735	0.95	0.95	4%	2.48	26.6	6%	0.65	4.05	23.9	0.69	2.06	66%	984,996	82,739	106,802	10,680	1,078,415	106,773	1,174,508
		搬出材積	20 m3/ha以上	30 m3/ha未満	25 m3/ha	591	1,176,730	0.95	0.95	4%	2.48	26.6	6%	1.08	6.75	39.8	1.15	3.43	66%	1,085,545	91,185	147,106	14,710	1,191,440	117,673	1,294,403
		搬出材積	30 m3/ha以上	40 m3/ha未満	35 m3/ha	591	1,285,741	0.95	0.95	4%	2.48	26.6	6%	1.51	9.45	55.8	1.61	4.8	66%	1,186,108	99,633	187,424	18,742	1,304,483	128,574	1,414,315
		搬出材積	40 m3/ha以上	50 m3/ha未満	45 m3/ha	591	1,394,736	0.95	0.95	4%	2.48	26.6	6%	1.94	12.15	71.7	2.07	6.17	66%	1,286,657	108,079	227,728	22,772	1,417,508	139,473	1,534,209
		搬出材積	50 m3/ha以上	60 m3/ha未満	55 m3/ha	591	1,503,731	0.95	0.95	4%	2.48	26.6	6%	2.37	14.85	87.6	2.53	7.54	66%	1,387,206	116,525	268,032	26,803	1,530,534	150,373	1,654,104
		搬出材積	60 m3/ha以上	70 m3/ha未満	65 m3/ha	591	1,612,726	0.95	0.95	4%	2.48	26.6	6%	2.8	17.55	103.5	2.99	8.91	66%	1,487,755	124,971	308,336	30,833	1,643,559	161,272	1,773,998
		搬出材積	70 m3/ha以上	80 m3/ha未満	75 m3/ha	591	1,721,736	0.95	0.95	4%	2.48	26.6	6%	3.23	20.25	119.5	3.45	10.28	66%	1,588,318	133,418	348,654	34,865	1,756,601	172,173	1,893,909
		搬出材積	80 m3/ha以上		85 m3/ha	591	1,830,731	0.95	0.95	4%	2.48	26.6	6%	3.66	22.95	135.4	3.91	11.65	66%	1,688,867	141,864	388,958	38,895	1,869,626	183,073	2,013,804
	間伐（過密） 架線系 間伐率30%以上 22cm以上28cm未満 プロセッサ0.28	搬出材積	10 m3/ha以上	20 m3/ha未満	15 m3/ha	444	317,155	0.71	0.71	4%	2.31	2.31	6%	0.65	4.05	23.9	0.54	1.62	66%	292,579	24,576	59,116	5,911	323,066	31,715	348,870
		搬出材積	20 m3/ha以上	30 m3/ha未満	25 m3/ha	444	407,800	0.71	0.71	4%	2.31	2.31	6%	1.08	6.75	39.8	0.9	2.7	66%	376,200	31,600	92,690	9,269	417,069	40,780	448,580
		搬出材積	30 m3/ha以上	40 m3/ha未満	35 m3/ha	444	498,460	0.71	0.71	4%	2.31	2.31	6%	1.51	9.45	55.8	1.26	3.78	66%	459,834	38,626	126,277	12,627	511,087	49,846	548,306
		搬出材積	40 m3/ha以上	50 m3/ha未満	45 m3/ha	444	589,104	0.71	0.71	4%	2.31	2.31	6%	1.94	12.15	71.7	1.62	4.86	66%	543,454	45,650	159,850	15,985	605,089	58,910	648,014
		搬出材積	50 m3/ha以上	60 m3/ha未満	55 m3/ha	444	679,748	0.71	0.71	4%	2.31	2.31	6%	2.37	14.85	87.6	1.98	5.94	66%	627,074	52,674	193,423	19,342	699,090	67,974	747,722
		搬出材積	60 m3/ha以上	70 m3/ha未満	65 m3/ha	444	770,392	0.71	0.71	4%	2.31	2.31	6%	2.8	17.55	103.5	2.34	7.02	66%	710,694	59,698	226,996	22,699	793,091	77,039	847,431
		搬出材積	70 m3/ha以上	80 m3/ha未満	75 m3/ha	444	861,052	0.71	0.71	4%	2.31	2.31	6%	3.23	20.25	119.5	2.7	8.1	66%	794,329	66,723	260,584	26,058	887,110	86,105	947,157
		搬出材積	80 m3/ha以上		85 m3/ha	444	951,696	0.71	0.71	4%	2.31	2.31	6%	3.66	22.95	135.4	3.06	9.18	66%	877,949	73,747	294,157	29,415	981,111	95,169	1,046,865
	保育間伐（高齢級）（過密） 架線系 間伐率30%以上 22cm以上28cm未満 プロセッサ0.28 チルホール使用	搬出材積	10 m3/ha以上	20 m3/ha未満	15 m3/ha	444	841,544	0.71	0.71	4%	2.31	20.42	6%	0.65	4.05	23.9	0.54	1.62	66%	776,333	65,211	86,498	8,649	850,193	84,154	925,698
		搬出材積	20 m3/ha以上	30 m3/ha未満	25 m3/ha	444	932,190	0.71	0.71	4%	2.31	20.42	6%	1.08	6.75	39.8	0.9	2.7	66%	859,954	72,236	120,072	12,007	944,197	93,219	1,025,409
		搬出材積	30 m3/ha以上	40 m3/ha未満	35 m3/ha	444	1,022,849	0.71	0.71	4%	2.31	20.42	6%	1.51	9.45	55.8	1.26	3.78	66%	943,588	79,261	153,659	15,365	1,038,214	102,284	1,125,133
		搬出材積	40 m3/ha以上	50 m3/ha未満	45 m3/ha	444	1,113,493	0.71	0.71	4%	2.31	20.42	6%	1.94	12.15	71.7	1.62	4.86	66%	1,027,208	86,285	187,232	18,723	1,132,216	111,349	1,224,842
		搬出材積	50 m3/ha以上	60 m3/ha未満	55 m3/ha	444	1,204,137	0.71	0.71	4%	2.31	20.42	6%	2.37	14.85	87.6	1.98	5.94	66%	1,110,828	93,309	220,805	22,080	1,226,217	120,413	1,324,550
		搬出材積	60 m3/ha以上	70 m3/ha未満	65 m3/ha	444	1,294,781	0.71	0.71	4%	2.31	20.42	6%	2.8	17.55	103.5	2.34	7.02	66%	1,194,448	100,333	254,378	25,437	1,320,218	129,478	1,424,259
		搬出材積	70 m3/ha以上	80 m3/ha未満	75 m3/ha	444	1,385,441	0.71	0.71	4%	2.31	20.42	6%	3.23	20.25	119.5	2.7	8.1	66%	1,278,083	107,358	287,966	28,796	1,414,237	138,544	1,523,985
		搬出材積	80 m3/ha以上		85 m3/ha	444	1,476,086	0.71	0.71	4%	2.31	20.42	6%	3.66	22.95	135.4	3.06	9.18	66%	1,361,703	114,383	321,539	32,153	1,508,239	147,608	1,623,694
	間伐（過密） 架線系 間伐率30%以上 28cm以上 プロセッサ0.28	搬出材積	10 m3/ha以上	20 m3/ha未満	15 m3/ha	315	267,505	0.50	0.50	4%	1.98	1.98	6%	0.65	4.05	23.9	0.45	1.34	66%	246,776	20,729	51,266	5,126	272,631	26,750	294,255
		搬出材積	20 m3/ha以上	30 m3/ha未満	25 m3/ha	315	346,412	0.50	0.50	4%	1.98	1.98	6%	1.08	6.75	39.8	0.75	2.23	66%	319,569	26,843	80,534	8,053	354,465	34,641	381,053
		搬出材積	30 m3/ha以上	40 m3/ha未満	35 m3/ha	315	425,336	0.50	0.50	4%	1.98	1.98	6%	1.51	9.45	55.8	1.05	3.12	66%	392,377	32,959	109,817	10,981	436,317	42,533	467,869
		搬出材積	40 m3/ha以上	50 m3/ha未満	45 m3/ha	315	504,245	0.50	0.50	4%	1.98	1.98	6%	1.94	12.15	71.7	1.35	4.01	66%	465,171	39,074	139,086	13,908	518,153	50,424	554,669
		搬出材積	50 m3/ha以上	60 m3/ha未満	55 m3/ha	315	583,152	0.50	0.50	4%	1.98	1.98	6%	2.37	14.85	87.6	1.65	4.9	66%	537,964	45,188	168,354	16,835	599,987	58,315	641,467
		搬出材積	60 m3/ha以上	70 m3/ha未満	65 m3/ha	315	662,061	0.50	0.50	4%	1.98	1.98	6%	2.8	17.55	103.5	1.95	5.79	66%	610,758	51,303	197,623	19,762	681,823	66,206	728,267
		搬出材積	70 m3/ha以上	80 m3/ha未満	75 m3/ha	315	740,985	0.50	0.50	4%	1.98	1.98	6%	3.23	20.25	119.5	2.25	6.68	66%	683,566	57,419	226,906	22,690	763,675	74,098	815,083
		搬出材積	80 m3/ha以上		85 m3/ha	315	819,893	0.50	0.50	4%	1.98	1.98	6%	3.66	22.95	135.4	2.55	7.57	66%	756,359	63,534	256,174	25,617	845,510	81,989	901,882
	保育間伐（高齢級）（過密） 架線系 間伐率30%以上 28cm以上 プロセッサ0.28 チルホール使用	搬出材積	10 m3/ha以上	20 m3/ha未満	15 m3/ha	315	639,876	0.50	0.50	4%	1.98	14.84	6%	0.65	4.05	23.9	0.45	1.34	66%	590,292	49,584	70,710	7,071	646,947	63,987	703,863
		搬出材積	20 m3/ha以上	30 m3/ha未満	25 m3/ha	315	718,784	0.50	0.50	4%	1.98	14.84	6%	1.08	6.75	39.8	0.75	2.23	66%	663,085	55,699	99,978	9,997	728,781	71,878	790,662
		搬出材積	30 m3/ha以上	40 m3/ha未満	35 m3/ha	315	797,708	0.50	0.50	4%	1.98	14.84	6%	1.51	9.45	55.8	1.05	3.12	66%	735,893	61,815	129,261	12,926	810,634	79,770	877,478
		搬出材積	40 m3/ha以上	50 m3/ha未満	45 m3/ha	315	876,616	0.50	0.50	4%	1.98	14.84	6%	1.94	12.15	71.7	1.35	4.01	66%	808,687	67,929	158,530	15,853	892,469	87,661	964,277
		搬出材積	50 m3/ha以上	60 m3/ha未満	55 m3/ha	315	955,524	0.50	0.50	4%	1.98	14.84	6%	2.37	14.85	87.6	1.65	4.9	66%	881,480	74,044	187,798	18,779	974,303	95,552	1,051,076
		搬出材積	60 m3/ha以上	70 m3/ha未満	65 m3/ha	315	1,034,433	0.50	0.50	4%	1.98	14.84	6%	2.8	17.55	103.5	1.95	5.79	66%	954,274	80,159	217,067	21,706	1,056,139	103,443	1,137,876
		搬出材積	70 m3/ha以上	80 m3/ha未満	75 m3/ha	315	1,113,356	0.50	0.50	4%	1.98	14.84	6%	3.23	20.25	119.5	2.25	6.68	66%	1,027,082	86,274	246,350	24,635	1,137,991	111,335	1,224,691
		搬出材積	80 m3/ha以上		85 m3/ha	315	1,192,264	0.50	0.50	4%	1.98	14.84	6%	3.66	22.95	135.4	2.55	7.57	66%	1,099,875	92,389	275,618	27,561	1,219,825	119,226	1,311,490

4-2-1. 間伐及び更新伐事業標準単価表（プロセッサ造材）（国費を充当した事業により購入等した機械を使用する場合）

（円）

区分	種類	種別			算定材積	伐倒本数（本/ha）	標準単価（円）	直接費 選木（伐倒と同時に行う場合は計上しない） 特殊作業員	普通作業員	諸雑費	伐倒 特殊作業員	普通作業員	諸雑費	造材（プロセッサ） 特殊運転手	機械損料(h)	軽油(ℓ)	集材 特殊運転手	普通作業員	諸雑費	直接費合計（円）	共通仮設費(8.4%)(円)	諸雑費計(円)	直営消費税額(円)	税込標準単価（直営）（円）	請負消費税額(円)	税込標準単価（請負）（円）
育成単層林及び育成複層林共通	列状間伐（過密） 車輌系 間伐率30%以上 22cm未満 プロセッサ0.28	搬出材積	10 m3/ha以上	20 m3/ha未満	15 m3/ha	591	280,902	0.41	0.41	4%	2.48	2.48	6%	0.65	4.05	23.9	0.51	1.02	66%	259,135	21,767	48,471	4,847	285,749	28,090	308,992
		搬出材積	20 m3/ha以上	30 m3/ha未満	25 m3/ha	591	352,368	0.41	0.41	4%	2.48	2.48	6%	1.08	6.75	39.8	0.85	1.7	66%	325,063	27,305	75,010	7,501	359,869	35,236	387,604
		搬出材積	30 m3/ha以上	40 m3/ha未満	35 m3/ha	591	423,849	0.41	0.41	4%	2.48	2.48	6%	1.51	9.45	55.8	1.19	2.38	66%	391,005	32,844	101,563	10,156	434,005	42,384	466,233
		搬出材積	40 m3/ha以上	50 m3/ha未満	45 m3/ha	591	495,315	0.41	0.41	4%	2.48	2.48	6%	1.94	12.15	71.7	1.53	3.06	66%	456,933	38,382	128,102	12,810	508,125	49,531	544,846
		搬出材積	50 m3/ha以上	60 m3/ha未満	55 m3/ha	591	566,781	0.41	0.41	4%	2.48	2.48	6%	2.37	14.85	87.6	1.87	3.74	66%	522,861	43,920	154,641	15,464	582,245	56,678	623,459
		搬出材積	60 m3/ha以上	70 m3/ha未満	65 m3/ha	591	638,246	0.41	0.41	4%	2.48	2.48	6%	2.8	17.55	103.5	2.21	4.42	66%	588,788	49,458	181,179	18,117	656,363	63,824	702,070
		搬出材積	70 m3/ha以上	80 m3/ha未満	75 m3/ha	591	709,727	0.41	0.41	4%	2.48	2.48	6%	3.23	20.25	119.5	2.55	5.1	66%	654,730	54,997	207,732	20,773	730,500	70,972	780,699
		搬出材積	80 m3/ha以上		85 m3/ha	591	781,193	0.41	0.41	4%	2.48	2.48	6%	3.66	22.95	135.4	2.89	5.78	66%	720,658	60,535	234,271	23,427	804,620	78,119	859,312
	間伐（過密） （初回　7齢級以下） 車輌系 間伐率30%以上 22cm未満 プロセッサ0.28	搬出材積	10 m3/ha以上	20 m3/ha未満	15 m3/ha	591	280,902	0.41	0.41	4%	2.48	2.48	6%	0.65	4.05	23.9	0.51	1.02	66%	259,135	21,767	48,471	4,847	285,749	28,090	308,992
		搬出材積	20 m3/ha以上	30 m3/ha未満	25 m3/ha	591	352,368	0.41	0.41	4%	2.48	2.48	6%	1.08	6.75	39.8	0.85	1.7	66%	325,063	27,305	75,010	7,501	359,869	35,236	387,604
		搬出材積	30 m3/ha以上	40 m3/ha未満	35 m3/ha	591	423,849	0.41	0.41	4%	2.48	2.48	6%	1.51	9.45	55.8	1.19	2.38	66%	391,005	32,844	101,563	10,156	434,005	42,384	466,233
		搬出材積	40 m3/ha以上	50 m3/ha未満	45 m3/ha	591	495,315	0.41	0.41	4%	2.48	2.48	6%	1.94	12.15	71.7	1.53	3.06	66%	456,933	38,382	128,102	12,810	508,125	49,531	544,846
		搬出材積	50 m3/ha以上	60 m3/ha未満	55 m3/ha	591	566,781	0.41	0.41	4%	2.48	2.48	6%	2.37	14.85	87.6	1.87	3.74	66%	522,861	43,920	154,641	15,464	582,245	56,678	623,459
		搬出材積	60 m3/ha以上	70 m3/ha未満	65 m3/ha	591	638,246	0.41	0.41	4%	2.48	2.48	6%	2.8	17.55	103.5	2.21	4.42	66%	588,788	49,458	181,179	18,117	656,363	63,824	702,070
		搬出材積	70 m3/ha以上	80 m3/ha未満	75 m3/ha	591	709,727	0.41	0.41	4%	2.48	2.48	6%	3.23	20.25	119.5	2.55	5.1	66%	654,730	54,997	207,732	20,773	730,500	70,972	780,699
		搬出材積	80 m3/ha以上		85 m3/ha	591	781,193	0.41	0.41	4%	2.48	2.48	6%	3.66	22.95	135.4	2.89	5.78	66%	720,658	60,535	234,271	23,427	804,620	78,119	859,312
	列状保育間伐（高齢級）（過密） 車輌系 間伐率30%以上 22cm未満 プロセッサ0.28 チルホール使用	搬出材積	10 m3/ha以上	20 m3/ha未満	15 m3/ha	591	979,315	0.41	0.41	4%	2.48	26.6	6%	0.65	4.05	23.9	0.51	1.02	66%	903,428	75,887	84,940	8,494	987,809	97,931	1,077,246
		搬出材積	20 m3/ha以上	30 m3/ha未満	25 m3/ha	591	1,050,781	0.41	0.41	4%	2.48	26.6	6%	1.08	6.75	39.8	0.85	1.7	66%	969,356	81,425	111,479	11,147	1,061,928	105,078	1,155,859
		搬出材積	30 m3/ha以上	40 m3/ha未満	35 m3/ha	591	1,122,263	0.41	0.41	4%	2.48	26.6	6%	1.51	9.45	55.8	1.19	2.38	66%	1,035,298	86,965	138,032	13,803	1,136,066	112,226	1,234,489
		搬出材積	40 m3/ha以上	50 m3/ha未満	45 m3/ha	591	1,193,728	0.41	0.41	4%	2.48	26.6	6%	1.94	12.15	71.7	1.53	3.06	66%	1,101,226	92,502	164,571	16,457	1,210,185	119,372	1,313,100
		搬出材積	50 m3/ha以上	60 m3/ha未満	55 m3/ha	591	1,265,194	0.41	0.41	4%	2.48	26.6	6%	2.37	14.85	87.6	1.87	3.74	66%	1,167,154	98,040	191,110	19,111	1,284,305	126,519	1,391,713
		搬出材積	60 m3/ha以上	70 m3/ha未満	65 m3/ha	591	1,336,659	0.41	0.41	4%	2.48	26.6	6%	2.8	17.55	103.5	2.21	4.42	66%	1,233,081	103,578	217,648	21,764	1,358,423	133,665	1,470,324
		搬出材積	70 m3/ha以上	80 m3/ha未満	75 m3/ha	591	1,408,140	0.41	0.41	4%	2.48	26.6	6%	3.23	20.25	119.5	2.55	5.1	66%	1,299,023	109,117	244,201	24,420	1,432,560	140,814	1,548,954
		搬出材積	80 m3/ha以上		85 m3/ha	591	1,479,606	0.41	0.41	4%	2.48	26.6	6%	3.66	22.95	135.4	2.89	5.78	66%	1,364,951	114,655	270,740	27,074	1,506,680	147,960	1,627,566
	列状間伐（過密） 車輌系 間伐率30%以上 22cm以上28cm未満 プロセッサ0.28	搬出材積	10 m3/ha以上	20 m3/ha未満	15 m3/ha	444	256,196	0.31	0.31	4%	2.31	2.31	6%	0.65	4.05	23.9	0.45	0.9	66%	236,344	19,852	44,586	4,458	260,654	25,619	281,815
		搬出材積	20 m3/ha以上	30 m3/ha未満	25 m3/ha	444	321,954	0.31	0.31	4%	2.31	2.31	6%	1.08	6.75	39.8	0.75	1.5	66%	297,006	24,948	69,031	6,903	328,857	32,195	354,149
		搬出材積	30 m3/ha以上	40 m3/ha未満	35 m3/ha	444	387,727	0.31	0.31	4%	2.31	2.31	6%	1.51	9.45	55.8	1.05	2.1	66%	357,682	30,045	93,490	9,349	397,076	38,772	426,499
		搬出材積	40 m3/ha以上	50 m3/ha未満	45 m3/ha	444	453,485	0.31	0.31	4%	2.31	2.31	6%	1.94	12.15	71.7	1.35	2.7	66%	418,345	35,140	117,936	11,793	465,278	45,348	498,833
		搬出材積	50 m3/ha以上	60 m3/ha未満	55 m3/ha	444	519,243	0.31	0.31	4%	2.31	2.31	6%	2.37	14.85	87.6	1.65	3.3	66%	479,007	40,236	142,381	14,238	533,481	51,924	571,167
		搬出材積	60 m3/ha以上	70 m3/ha未満	65 m3/ha	444	585,002	0.31	0.31	4%	2.31	2.31	6%	2.8	17.55	103.5	1.95	3.9	66%	539,670	45,332	166,827	16,682	601,684	58,500	643,502
		搬出材積	70 m3/ha以上	80 m3/ha未満	75 m3/ha	444	650,775	0.31	0.31	4%	2.31	2.31	6%	3.23	20.25	119.5	2.25	4.5	66%	600,346	50,429	191,286	19,128	669,903	65,077	715,852
		搬出材積	80 m3/ha以上		85 m3/ha	444	716,532	0.31	0.31	4%	2.31	2.31	6%	3.66	22.95	135.4	2.55	5.1	66%	661,008	55,524	215,731	21,573	738,105	71,653	788,185
	間伐（過密） （初回　7齢級以下） 車輌系 間伐率30%以上 22cm以上28cm未満 プロセッサ0.28	搬出材積	10 m3/ha以上	20 m3/ha未満	15 m3/ha	444	256,196	0.31	0.31	4%	2.31	2.31	6%	0.65	4.05	23.9	0.45	0.9	66%	236,344	19,852	44,586	4,458	260,654	25,619	281,815
		搬出材積	20 m3/ha以上	30 m3/ha未満	25 m3/ha	444	321,954	0.31	0.31	4%	2.31	2.31	6%	1.08	6.75	39.8	0.75	1.5	66%	297,006	24,948	69,031	6,903	328,857	32,195	354,149
		搬出材積	30 m3/ha以上	40 m3/ha未満	35 m3/ha	444	387,727	0.31	0.31	4%	2.31	2.31	6%	1.51	9.45	55.8	1.05	2.1	66%	357,682	30,045	93,490	9,349	397,076	38,772	426,499
		搬出材積	40 m3/ha以上	50 m3/ha未満	45 m3/ha	444	453,485	0.31	0.31	4%	2.31	2.31	6%	1.94	12.15	71.7	1.35	2.7	66%	418,345	35,140	117,936	11,793	465,278	45,348	498,833
		搬出材積	50 m3/ha以上	60 m3/ha未満	55 m3/ha	444	519,243	0.31	0.31	4%	2.31	2.31	6%	2.37	14.85	87.6	1.65	3.3	66%	479,007	40,236	142,381	14,238	533,481	51,924	571,167
		搬出材積	60 m3/ha以上	70 m3/ha未満	65 m3/ha	444	585,002	0.31	0.31	4%	2.31	2.31	6%	2.8	17.55	103.5	1.95	3.9	66%	539,670	45,332	166,827	16,682	601,684	58,500	643,502
		搬出材積	70 m3/ha以上	80 m3/ha未満	75 m3/ha	444	650,775	0.31	0.31	4%	2.31	2.31	6%	3.23	20.25	119.5	2.25	4.5	66%	600,346	50,429	191,286	19,128	669,903	65,077	715,852
		搬出材積	80 m3/ha以上		85 m3/ha	444	716,532	0.31	0.31	4%	2.31	2.31	6%	3.66	22.95	135.4	2.55	5.1	66%	661,008	55,524	215,731	21,573	738,105	71,653	788,185
	列状保育間伐（高齢級）（過密） 車輌系 間伐率30%以上 22cm以上28cm未満 プロセッサ0.28 チルホール使用	搬出材積	10 m3/ha以上	20 m3/ha未満	15 m3/ha	444	780,586	0.31	0.31	4%	2.31	20.42	6%	0.65	4.05	23.9	0.45	0.9	66%	720,098	60,488	71,968	7,196	787,782	78,058	858,644
		搬出材積	20 m3/ha以上	30 m3/ha未満	25 m3/ha	444	846,343	0.31	0.31	4%	2.31	20.42	6%	1.08	6.75	39.8	0.75	1.5	66%	780,760	65,583	96,413	9,641	855,984	84,634	930,977
		搬出材積	30 m3/ha以上	40 m3/ha未満	35 m3/ha	444	912,116	0.31	0.31	4%	2.31	20.42	6%	1.51	9.45	55.8	1.05	2.1	66%	841,436	70,680	120,872	12,087	924,203	91,211	1,003,327
		搬出材積	40 m3/ha以上	50 m3/ha未満	45 m3/ha	444	977,875	0.31	0.31	4%	2.31	20.42	6%	1.94	12.15	71.7	1.35	2.7	66%	902,099	75,776	145,318	14,531	992,406	97,787	1,075,662
		搬出材積	50 m3/ha以上	60 m3/ha未満	55 m3/ha	444	1,043,632	0.31	0.31	4%	2.31	20.42	6%	2.37	14.85	87.6	1.65	3.3	66%	962,761	80,871	169,763	16,976	1,060,608	104,363	1,147,995
		搬出材積	60 m3/ha以上	70 m3/ha未満	65 m3/ha	444	1,109,391	0.31	0.31	4%	2.31	20.42	6%	2.8	17.55	103.5	1.95	3.9	66%	1,023,424	85,967	194,209	19,420	1,128,811	110,939	1,220,330
		搬出材積	70 m3/ha以上	80 m3/ha未満	75 m3/ha	444	1,175,164	0.31	0.31	4%	2.31	20.42	6%	3.23	20.25	119.5	2.25	4.5	66%	1,084,100	91,064	218,668	21,866	1,197,030	117,516	1,292,680
		搬出材積	80 m3/ha以上		85 m3/ha	444	1,240,922	0.31	0.31	4%	2.31	20.42	6%	3.66	22.95	135.4	2.55	5.1	66%	1,144,762	96,160	243,113	24,311	1,265,233	124,092	1,365,014

4-2-1. 間伐及び更新伐事業標準単価表（プロセッサ造材）（国費を充当した事業により購入等した機械を使用する場合）

（円）

区分	種類	種別				伐倒本数（本/ha）	標準単価（円）	直接費 選木（伐倒と同時に行う場合は計上しない）			伐倒			造材（プロセッサ）			集材			直接費合計（円）	共通仮設費（8.4%）(円)	諸雑費計(円)	直営消費税額(円)	税込標準単価（直営）（円）	請負消費税額(円)	税込標準単価（請負）（円）
					算定材積			特殊作業員	普通作業員	諸雑費	特殊作業員	普通作業員	諸雑費	特殊運転手	機械損料(h)	軽油(ℓ)	特殊運転手	普通作業員	諸雑費								
育成単層林及び育成複層林共通	列状間伐（過密） 車輌系 間伐率30%以上 28cm以上 プロセッサ0.28	搬出材積	10 m3/ha以上	20 m3/ha未満	15 m3/ha	315	222,449	0.22	0.22	4%	1.98	1.98	6%	0.65	4.05	23.9	0.39	0.78	66%	205,212	17,237	40,220	4,022	226,471	22,244	244,693
		搬出材積	20 m3/ha以上	30 m3/ha未満	25 m3/ha	315	282,500	0.22	0.22	4%	1.98	1.98	6%	1.08	6.75	39.8	0.65	1.3	66%	260,609	21,891	62,572	6,257	288,757	28,250	310,750
		搬出材積	30 m3/ha以上	40 m3/ha未満	35 m3/ha	315	342,565	0.22	0.22	4%	1.98	1.98	6%	1.51	9.45	55.8	0.91	1.82	66%	316,020	26,545	84,938	8,493	351,058	34,256	376,821
		搬出材積	40 m3/ha以上	50 m3/ha未満	45 m3/ha	315	402,616	0.22	0.22	4%	1.98	1.98	6%	1.94	12.15	71.7	1.17	2.34	66%	371,417	31,199	107,290	10,729	413,345	40,261	442,877
		搬出材積	50 m3/ha以上	60 m3/ha未満	55 m3/ha	315	462,666	0.22	0.22	4%	1.98	1.98	6%	2.37	14.85	87.6	1.43	2.86	66%	426,814	35,852	129,642	12,964	475,630	46,266	508,932
		搬出材積	60 m3/ha以上	70 m3/ha未満	65 m3/ha	315	522,716	0.22	0.22	4%	1.98	1.98	6%	2.8	17.55	103.5	1.69	3.38	66%	482,211	40,505	151,994	15,199	537,915	52,271	574,987
		搬出材積	70 m3/ha以上	80 m3/ha未満	75 m3/ha	315	582,782	0.22	0.22	4%	1.98	1.98	6%	3.23	20.25	119.5	1.95	3.9	66%	537,622	45,160	174,360	17,436	600,218	58,278	641,060
		搬出材積	80 m3/ha以上		85 m3/ha	315	642,831	0.22	0.22	4%	1.98	1.98	6%	3.66	22.95	135.4	2.21	4.42	66%	593,018	49,813	196,711	19,671	662,502	64,283	707,114
	間伐（過密） （初回　7齢級以下） 車輌系 間伐率30%以上 28cm以上 プロセッサ0.28	搬出材積	10 m3/ha以上	20 m3/ha未満	15 m3/ha	315	222,449	0.22	0.22	4%	1.98	1.98	6%	0.65	4.05	23.9	0.39	0.78	66%	205,212	17,237	40,220	4,022	226,471	22,244	244,693
		搬出材積	20 m3/ha以上	30 m3/ha未満	25 m3/ha	315	282,500	0.22	0.22	4%	1.98	1.98	6%	1.08	6.75	39.8	0.65	1.3	66%	260,609	21,891	62,572	6,257	288,757	28,250	310,750
		搬出材積	30 m3/ha以上	40 m3/ha未満	35 m3/ha	315	342,565	0.22	0.22	4%	1.98	1.98	6%	1.51	9.45	55.8	0.91	1.82	66%	316,020	26,545	84,938	8,493	351,058	34,256	376,821
		搬出材積	40 m3/ha以上	50 m3/ha未満	45 m3/ha	315	402,616	0.22	0.22	4%	1.98	1.98	6%	1.94	12.15	71.7	1.17	2.34	66%	371,417	31,199	107,290	10,729	413,345	40,261	442,877
		搬出材積	50 m3/ha以上	60 m3/ha未満	55 m3/ha	315	462,666	0.22	0.22	4%	1.98	1.98	6%	2.37	14.85	87.6	1.43	2.86	66%	426,814	35,852	129,642	12,964	475,630	46,266	508,932
		搬出材積	60 m3/ha以上	70 m3/ha未満	65 m3/ha	315	522,716	0.22	0.22	4%	1.98	1.98	6%	2.8	17.55	103.5	1.69	3.38	66%	482,211	40,505	151,994	15,199	537,915	52,271	574,987
		搬出材積	70 m3/ha以上	80 m3/ha未満	75 m3/ha	315	582,782	0.22	0.22	4%	1.98	1.98	6%	3.23	20.25	119.5	1.95	3.9	66%	537,622	45,160	174,360	17,436	600,218	58,278	641,060
		搬出材積	80 m3/ha以上		85 m3/ha	315	642,831	0.22	0.22	4%	1.98	1.98	6%	3.66	22.95	135.4	2.21	4.42	66%	593,018	49,813	196,711	19,671	662,502	64,283	707,114
	列状保育間伐（高齢級）（過密） 車輌系 間伐率30%以上 28cm以上 プロセッサ0.28 チルホール使用	搬出材積	10 m3/ha以上	20 m3/ha未満	15 m3/ha	315	594,821	0.22	0.22	4%	1.98	14.84	6%	0.65	4.05	23.9	0.39	0.78	66%	548,728	46,093	59,664	5,966	600,787	59,482	654,303
		搬出材積	20 m3/ha以上	30 m3/ha未満	25 m3/ha	315	654,871	0.22	0.22	4%	1.98	14.84	6%	1.08	6.75	39.8	0.65	1.3	66%	604,125	50,746	82,016	8,201	663,072	65,487	720,358
		搬出材積	30 m3/ha以上	40 m3/ha未満	35 m3/ha	315	714,937	0.22	0.22	4%	1.98	14.84	6%	1.51	9.45	55.8	0.91	1.82	66%	659,536	55,401	104,382	10,438	725,375	71,493	786,430
		搬出材積	40 m3/ha以上	50 m3/ha未満	45 m3/ha	315	774,987	0.22	0.22	4%	1.98	14.84	6%	1.94	12.15	71.7	1.17	2.34	66%	714,933	60,054	126,734	12,673	787,660	77,498	852,485
		搬出材積	50 m3/ha以上	60 m3/ha未満	55 m3/ha	315	835,037	0.22	0.22	4%	1.98	14.84	6%	2.37	14.85	87.6	1.43	2.86	66%	770,330	64,707	149,086	14,908	849,945	83,503	918,540
		搬出材積	60 m3/ha以上	70 m3/ha未満	65 m3/ha	315	895,088	0.22	0.22	4%	1.98	14.84	6%	2.8	17.55	103.5	1.69	3.38	66%	825,727	69,361	171,438	17,143	912,231	89,508	984,596
		搬出材積	70 m3/ha以上	80 m3/ha未満	75 m3/ha	315	955,153	0.22	0.22	4%	1.98	14.84	6%	3.23	20.25	119.5	1.95	3.9	66%	881,138	74,015	193,804	19,380	974,533	95,515	1,050,668
		搬出材積	80 m3/ha以上		85 m3/ha	315	1,015,202	0.22	0.22	4%	1.98	14.84	6%	3.66	22.95	135.4	2.21	4.42	66%	936,534	78,668	216,155	21,615	1,036,817	101,520	1,116,722
	列状間伐（過密） 架線系 間伐率30%以上 22cm未満 プロセッサ0.28	搬出材積	10 m3/ha以上	20 m3/ha未満	15 m3/ha	591	312,070	0.41	0.41	4%	2.48	2.48	6%	0.65	4.05	23.9	0.56	1.65	66%	287,888	24,182	59,903	5,990	318,060	31,207	343,277
		搬出材積	20 m3/ha以上	30 m3/ha未満	25 m3/ha	591	404,141	0.41	0.41	4%	2.48	2.48	6%	1.08	6.75	39.8	0.93	2.75	66%	372,824	31,317	93,999	9,399	413,540	40,414	444,555
		搬出材積	30 m3/ha以上	40 m3/ha未満	35 m3/ha	591	496,228	0.41	0.41	4%	2.48	2.48	6%	1.51	9.45	55.8	1.3	3.85	66%	457,775	38,453	128,110	12,811	509,039	49,622	545,850
		搬出材積	40 m3/ha以上	50 m3/ha未満	45 m3/ha	591	588,298	0.41	0.41	4%	2.48	2.48	6%	1.94	12.15	71.7	1.67	4.95	66%	542,711	45,587	162,206	16,220	604,518	58,829	647,127
		搬出材積	50 m3/ha以上	60 m3/ha未満	55 m3/ha	591	680,370	0.41	0.41	4%	2.48	2.48	6%	2.37	14.85	87.6	2.04	6.05	66%	627,648	52,722	196,303	19,630	700,000	68,037	748,407
		搬出材積	60 m3/ha以上	70 m3/ha未満	65 m3/ha	591	772,442	0.41	0.41	4%	2.48	2.48	6%	2.8	17.55	103.5	2.41	7.15	66%	712,585	59,857	230,400	23,040	795,482	77,244	849,686
		搬出材積	70 m3/ha以上	80 m3/ha未満	75 m3/ha	591	864,527	0.41	0.41	4%	2.48	2.48	6%	3.23	20.25	119.5	2.78	8.25	66%	797,535	66,992	264,510	26,451	890,978	86,452	950,979
		搬出材積	80 m3/ha以上		85 m3/ha	591	956,599	0.41	0.41	4%	2.48	2.48	6%	3.66	22.95	135.4	3.15	9.35	66%	882,472	74,127	298,607	29,860	986,459	95,659	1,052,258
	列状保育間伐（高齢級）（過密） 架線系 間伐率30%以上 22cm未満 プロセッサ0.28 チルホール使用	搬出材積	10 m3/ha以上	20 m3/ha未満	15 m3/ha	591	1,010,484	0.41	0.41	4%	2.48	26.6	6%	0.65	4.05	23.9	0.56	1.65	66%	932,181	78,303	96,372	9,637	1,020,121	101,048	1,111,532
		搬出材積	20 m3/ha以上	30 m3/ha未満	25 m3/ha	591	1,102,554	0.41	0.41	4%	2.48	26.6	6%	1.08	6.75	39.8	0.93	2.75	66%	1,017,117	85,437	130,468	13,046	1,115,600	110,255	1,212,809
		搬出材積	30 m3/ha以上	40 m3/ha未満	35 m3/ha	591	1,194,641	0.41	0.41	4%	2.48	26.6	6%	1.51	9.45	55.8	1.3	3.85	66%	1,102,068	92,573	164,579	16,457	1,211,098	119,464	1,314,105
		搬出材積	40 m3/ha以上	50 m3/ha未満	45 m3/ha	591	1,286,712	0.41	0.41	4%	2.48	26.6	6%	1.94	12.15	71.7	1.67	4.95	66%	1,187,004	99,708	198,675	19,867	1,306,579	128,671	1,415,383
		搬出材積	50 m3/ha以上	60 m3/ha未満	55 m3/ha	591	1,378,784	0.41	0.41	4%	2.48	26.6	6%	2.37	14.85	87.6	2.04	6.05	66%	1,271,941	106,843	232,772	23,277	1,402,061	137,878	1,516,662
		搬出材積	60 m3/ha以上	70 m3/ha未満	65 m3/ha	591	1,470,855	0.41	0.41	4%	2.48	26.6	6%	2.8	17.55	103.5	2.41	7.15	66%	1,356,878	113,977	266,869	26,686	1,497,541	147,085	1,617,940
		搬出材積	70 m3/ha以上	80 m3/ha未満	75 m3/ha	591	1,562,941	0.41	0.41	4%	2.48	26.6	6%	3.23	20.25	119.5	2.78	8.25	66%	1,441,828	121,113	300,979	30,097	1,593,038	156,294	1,719,235
		搬出材積	80 m3/ha以上		85 m3/ha	591	1,655,013	0.41	0.41	4%	2.48	26.6	6%	3.66	22.95	135.4	3.15	9.35	66%	1,526,765	128,248	335,076	33,507	1,688,520	165,501	1,820,514

4-2-1. 間伐及び更新伐事業標準単価表（プロセッサ造材）（国費を充当した事業により購入等した機械を使用する場合）

（円）

区分	種類	種別				伐倒本数（本/ha）	標準単価（円）	直接費 選木（伐倒と同時に行う場合は計上しない）			伐倒			造材（プロセッサ）			集材			直接費合計（円）	共通仮設費(8.4%)(円)	諸雑費計(円)	直営消費税額(円)	税込標準単価（直営）（円）	請負消費税額(円)	税込標準単価（請負）（円）
					算定材積			特殊作業員	普通作業員	諸雑費	特殊作業員	普通作業員	諸雑費	特殊運転手	機械損料(h)	軽油(ℓ)	特殊運転手	普通作業員	諸雑費								
育成単層林及び育成複層林共通	列状間伐（過密） 架線系 間伐率30%以上 22cm以上28cm未満 ﾌﾟﾛｾｯｻ0.28	搬出材積	10 m3/ha以上	20 m3/ha未満	15 m3/ha	444	273,360	0.31	0.31	4%	2.31	2.31	6%	0.65	4.05	23.9	0.44	1.29	66%	252,178	21,182	50,881	5,088	278,448	27,336	300,696
		搬出材積	20 m3/ha以上	30 m3/ha未満	25 m3/ha	444	350,388	0.31	0.31	4%	2.31	2.31	6%	1.08	6.75	39.8	0.73	2.15	66%	323,237	27,151	79,460	7,946	358,334	35,038	385,426
		搬出材積	30 m3/ha以上	40 m3/ha未満	35 m3/ha	444	427,432	0.31	0.31	4%	2.31	2.31	6%	1.51	9.45	55.8	1.02	3.01	66%	394,310	33,122	108,053	10,805	438,237	42,743	470,175
		搬出材積	40 m3/ha以上	50 m3/ha未満	45 m3/ha	444	504,459	0.31	0.31	4%	2.31	2.31	6%	1.94	12.15	71.7	1.31	3.87	66%	465,369	39,090	136,632	13,663	518,122	50,445	554,904
		搬出材積	50 m3/ha以上	60 m3/ha未満	55 m3/ha	444	581,487	0.31	0.31	4%	2.31	2.31	6%	2.37	14.85	87.6	1.6	4.73	66%	536,428	45,059	165,211	16,521	598,008	58,148	639,635
		搬出材積	60 m3/ha以上	70 m3/ha未満	65 m3/ha	444	658,515	0.31	0.31	4%	2.31	2.31	6%	2.8	17.55	103.5	1.89	5.59	66%	607,487	51,028	193,790	19,379	677,894	65,851	724,366
		搬出材積	70 m3/ha以上	80 m3/ha未満	75 m3/ha	444	735,559	0.31	0.31	4%	2.31	2.31	6%	3.23	20.25	119.5	2.18	6.45	66%	678,560	56,999	222,383	22,238	757,797	73,555	809,114
		搬出材積	80 m3/ha以上		85 m3/ha	444	812,586	0.31	0.31	4%	2.31	2.31	6%	3.66	22.95	135.4	2.47	7.31	66%	749,619	62,967	250,962	25,096	837,682	81,258	893,844
	列状保育間伐（高齢級）（過密） 架線系 間伐率30%以上 22cm以上28cm未満 ﾌﾟﾛｾｯｻ0.28 チルホール使用	搬出材積	10 m3/ha以上	20 m3/ha未満	15 m3/ha	444	797,750	0.31	0.31	4%	2.31	20.42	6%	0.65	4.05	23.9	0.44	1.29	66%	735,932	61,818	78,263	7,826	805,576	79,775	877,525
		搬出材積	20 m3/ha以上	30 m3/ha未満	25 m3/ha	444	874,778	0.31	0.31	4%	2.31	20.42	6%	1.08	6.75	39.8	0.73	2.15	66%	806,991	67,787	106,842	10,684	885,462	87,477	962,255
		搬出材積	30 m3/ha以上	40 m3/ha未満	35 m3/ha	444	951,821	0.31	0.31	4%	2.31	20.42	6%	1.51	9.45	55.8	1.02	3.01	66%	878,064	73,757	135,435	13,543	965,364	95,182	1,047,003
		搬出材積	40 m3/ha以上	50 m3/ha未満	45 m3/ha	444	1,028,849	0.31	0.31	4%	2.31	20.42	6%	1.94	12.15	71.7	1.31	3.87	66%	949,123	79,726	164,014	16,401	1,045,250	102,884	1,131,733
		搬出材積	50 m3/ha以上	60 m3/ha未満	55 m3/ha	444	1,105,877	0.31	0.31	4%	2.31	20.42	6%	2.37	14.85	87.6	1.6	4.73	66%	1,020,182	85,695	192,593	19,259	1,125,136	110,587	1,216,464
		搬出材積	60 m3/ha以上	70 m3/ha未満	65 m3/ha	444	1,182,905	0.31	0.31	4%	2.31	20.42	6%	2.8	17.55	103.5	1.89	5.59	66%	1,091,241	91,664	221,172	22,117	1,205,022	118,290	1,301,195
		搬出材積	70 m3/ha以上	80 m3/ha未満	75 m3/ha	444	1,259,948	0.31	0.31	4%	2.31	20.42	6%	3.23	20.25	119.5	2.18	6.45	66%	1,162,314	97,634	249,765	24,976	1,284,924	125,994	1,385,942
		搬出材積	80 m3/ha以上		85 m3/ha	444	1,336,976	0.31	0.31	4%	2.31	20.42	6%	3.66	22.95	135.4	2.47	7.31	66%	1,233,373	103,603	278,344	27,834	1,364,810	133,697	1,470,673
	列状間伐（過密） 架線系 間伐率30%以上 28cm以上 ﾌﾟﾛｾｯｻ0.28	搬出材積	10 m3/ha以上	20 m3/ha未満	15 m3/ha	315	234,039	0.22	0.22	4%	1.98	1.98	6%	0.65	4.05	23.9	0.36	1.07	66%	215,904	18,135	44,471	4,447	238,486	23,403	257,442
		搬出材積	20 m3/ha以上	30 m3/ha未満	25 m3/ha	315	301,666	0.22	0.22	4%	1.98	1.98	6%	1.08	6.75	39.8	0.6	1.78	66%	278,290	23,376	69,602	6,960	308,626	30,166	331,832
		搬出材積	30 m3/ha以上	40 m3/ha未満	35 m3/ha	315	369,306	0.22	0.22	4%	1.98	1.98	6%	1.51	9.45	55.8	0.84	2.49	66%	340,689	28,617	94,746	9,474	378,780	36,930	406,236
		搬出材積	40 m3/ha以上	50 m3/ha未満	45 m3/ha	315	436,933	0.22	0.22	4%	1.98	1.98	6%	1.94	12.15	71.7	1.08	3.2	66%	403,075	33,858	119,877	11,987	448,920	43,693	480,626
		搬出材積	50 m3/ha以上	60 m3/ha未満	55 m3/ha	315	504,558	0.22	0.22	4%	1.98	1.98	6%	2.37	14.85	87.6	1.32	3.91	66%	465,460	39,098	145,007	14,500	519,058	50,455	555,013
		搬出材積	60 m3/ha以上	70 m3/ha未満	65 m3/ha	315	572,185	0.22	0.22	4%	1.98	1.98	6%	2.8	17.55	103.5	1.56	4.62	66%	527,846	44,339	170,138	17,013	589,198	57,218	629,403
		搬出材積	70 m3/ha以上	80 m3/ha未満	75 m3/ha	315	639,825	0.22	0.22	4%	1.98	1.98	6%	3.23	20.25	119.5	1.8	5.33	66%	590,245	49,580	195,282	19,528	659,353	63,982	703,807
		搬出材積	80 m3/ha以上		85 m3/ha	315	707,452	0.22	0.22	4%	1.98	1.98	6%	3.66	22.95	135.4	2.04	6.04	66%	652,631	54,821	220,413	22,041	729,493	70,745	778,197
	列状保育間伐（高齢級）（過密） 架線系 間伐率30%以上 28cm以上 ﾌﾟﾛｾｯｻ0.28 チルホール使用	搬出材積	10 m3/ha以上	20 m3/ha未満	15 m3/ha	315	606,411	0.22	0.22	4%	1.98	14.84	6%	0.65	4.05	23.9	0.36	1.07	66%	559,420	46,991	63,915	6,391	612,802	60,641	667,052
		搬出材積	20 m3/ha以上	30 m3/ha未満	25 m3/ha	315	674,037	0.22	0.22	4%	1.98	14.84	6%	1.08	6.75	39.8	0.6	1.78	66%	621,806	52,231	89,046	8,904	682,941	67,403	741,440
		搬出材積	30 m3/ha以上	40 m3/ha未満	35 m3/ha	315	741,678	0.22	0.22	4%	1.98	14.84	6%	1.51	9.45	55.8	0.84	2.49	66%	684,205	57,473	114,190	11,419	753,097	74,167	815,845
		搬出材積	40 m3/ha以上	50 m3/ha未満	45 m3/ha	315	809,304	0.22	0.22	4%	1.98	14.84	6%	1.94	12.15	71.7	1.08	3.2	66%	746,591	62,713	139,321	13,932	823,236	80,930	890,234
		搬出材積	50 m3/ha以上	60 m3/ha未満	55 m3/ha	315	876,929	0.22	0.22	4%	1.98	14.84	6%	2.37	14.85	87.6	1.32	3.91	66%	808,976	67,953	164,451	16,445	893,374	87,692	964,621
		搬出材積	60 m3/ha以上	70 m3/ha未満	65 m3/ha	315	944,556	0.22	0.22	4%	1.98	14.84	6%	2.8	17.55	103.5	1.56	4.62	66%	871,362	73,194	189,582	18,958	963,514	94,455	1,039,011
		搬出材積	70 m3/ha以上	80 m3/ha未満	75 m3/ha	315	1,012,196	0.22	0.22	4%	1.98	14.84	6%	3.23	20.25	119.5	1.8	5.33	66%	933,761	78,435	214,726	21,472	1,033,668	101,219	1,113,415
		搬出材積	80 m3/ha以上		85 m3/ha	315	1,079,823	0.22	0.22	4%	1.98	14.84	6%	3.66	22.95	135.4	2.04	6.04	66%	996,147	83,676	239,857	23,985	1,103,808	107,982	1,187,805

4-2-1. 間伐及び更新伐事業標準単価表（プロセッサ造材）（国費を充当した事業により購入等した機械を使用する場合）

（円）

区分	種類	種別			算定材積	伐倒本数（本/ha）	標準単価（円）	直接費 選木（伐倒と同時に行う場合は計上しない） 特殊作業員	普通作業員	諸雑費	伐倒 特殊作業員	普通作業員	諸雑費	造材（プロセッサ） 特殊運転手	機械損料(h)	軽油(ℓ)	集材 特殊運転手	普通作業員	諸雑費	直接費合計（円）	共通仮設費(8.4%)(円)	諸雑費計(円)	直営消費税額(円)	税込標準単価（直営）（円）	請負消費税額(円)	税込標準単価（請負）（円）
育成単層林及び育成複層林共通	更新伐 車輌系 伐採率50%以内 22cm未満 プロセッサ0.28	搬出材積	10 m3/ha以上	20 m3/ha未満	15 m3/ha	609	337,870	0.97	0.97	4%	2.56	2.56	6%	0.65	4.05	23.9	0.65	1.28	66%	311,689	26,181	56,891	5,689	343,559	33,787	371,657
		搬出材積	20 m3/ha以上	30 m3/ha未満	25 m3/ha	609	421,725	0.97	0.97	4%	2.56	2.56	6%	1.08	6.75	39.8	1.08	2.13	66%	389,046	32,679	87,974	8,797	430,522	42,172	463,897
		搬出材積	30 m3/ha以上	40 m3/ha未満	35 m3/ha	609	505,596	0.97	0.97	4%	2.56	2.56	6%	1.51	9.45	55.8	1.51	2.98	66%	466,417	39,179	119,071	11,907	517,503	50,559	556,155
		搬出材積	40 m3/ha以上	50 m3/ha未満	45 m3/ha	609	589,451	0.97	0.97	4%	2.56	2.56	6%	1.94	12.15	71.7	1.94	3.83	66%	543,774	45,677	150,154	15,015	604,466	58,945	648,396
		搬出材積	50 m3/ha以上	60 m3/ha未満	55 m3/ha	609	673,306	0.97	0.97	4%	2.56	2.56	6%	2.37	14.85	87.6	2.37	4.68	66%	621,131	52,175	181,237	18,123	691,429	67,330	740,636
		搬出材積	60 m3/ha以上	70 m3/ha未満	65 m3/ha	609	757,160	0.97	0.97	4%	2.56	2.56	6%	2.8	17.55	103.5	2.8	5.53	66%	698,488	58,672	212,320	21,232	778,392	75,716	832,876
		搬出材積	70 m3/ha以上	80 m3/ha未満	75 m3/ha	609	841,031	0.97	0.97	4%	2.56	2.56	6%	3.23	20.25	119.5	3.23	6.38	66%	775,859	65,172	243,417	24,341	865,372	84,103	925,134
		搬出材積	80 m3/ha以上		85 m3/ha	609	924,886	0.97	0.97	4%	2.56	2.56	6%	3.66	22.95	135.4	3.66	7.23	66%	853,216	71,670	274,500	27,450	952,336	92,488	1,017,374
	更新伐 車輌系 伐採率50%以内 22cm以上28cm未満 プロセッサ0.28	搬出材積	10 m3/ha以上	20 m3/ha未満	15 m3/ha	432	291,182	0.69	0.69	4%	2.25	2.25	6%	0.65	4.05	23.9	0.56	1.13	66%	268,619	22,563	51,118	5,111	296,293	29,118	320,300
		搬出材積	20 m3/ha以上	30 m3/ha未満	25 m3/ha	432	367,382	0.69	0.69	4%	2.25	2.25	6%	1.08	6.75	39.8	0.93	1.88	66%	338,914	28,468	79,393	7,939	375,321	36,738	404,120
		搬出材積	30 m3/ha以上	40 m3/ha未満	35 m3/ha	432	443,598	0.69	0.69	4%	2.25	2.25	6%	1.51	9.45	55.8	1.3	2.63	66%	409,224	34,374	107,683	10,768	454,366	44,359	487,957
		搬出材積	40 m3/ha以上	50 m3/ha未満	45 m3/ha	432	519,798	0.69	0.69	4%	2.25	2.25	6%	1.94	12.15	71.7	1.67	3.38	66%	479,519	40,279	135,958	13,595	533,393	51,979	571,777
		搬出材積	50 m3/ha以上	60 m3/ha未満	55 m3/ha	432	595,999	0.69	0.69	4%	2.25	2.25	6%	2.37	14.85	87.6	2.04	4.13	66%	549,815	46,184	164,234	16,423	612,422	59,599	655,598
		搬出材積	60 m3/ha以上	70 m3/ha未満	65 m3/ha	432	672,199	0.69	0.69	4%	2.25	2.25	6%	2.8	17.55	103.5	2.41	4.88	66%	620,110	52,089	192,509	19,250	691,449	67,219	739,418
		搬出材積	70 m3/ha以上	80 m3/ha未満	75 m3/ha	432	748,414	0.69	0.69	4%	2.25	2.25	6%	3.23	20.25	119.5	2.78	5.63	66%	690,419	57,995	220,798	22,079	770,493	74,841	823,255
		搬出材積	80 m3/ha以上		85 m3/ha	432	824,615	0.69	0.69	4%	2.25	2.25	6%	3.66	22.95	135.4	3.15	6.38	66%	760,715	63,900	249,074	24,907	849,522	82,461	907,076
	更新伐 車輌系 伐採率50%以内 28cm以上 プロセッサ0.28	搬出材積	10 m3/ha以上	20 m3/ha未満	15 m3/ha	300	246,139	0.48	0.48	4%	1.89	1.89	6%	0.65	4.05	23.9	0.48	0.98	66%	227,066	19,073	45,525	4,552	250,691	24,613	270,752
		搬出材積	20 m3/ha以上	30 m3/ha未満	25 m3/ha	300	315,205	0.48	0.48	4%	1.89	1.89	6%	1.08	6.75	39.8	0.8	1.63	66%	290,780	24,425	71,184	7,118	322,323	31,520	346,725
		搬出材積	30 m3/ha以上	40 m3/ha未満	35 m3/ha	300	384,285	0.48	0.48	4%	1.89	1.89	6%	1.51	9.45	55.8	1.12	2.28	66%	354,507	29,778	96,856	9,685	393,970	38,428	422,713
		搬出材積	40 m3/ha以上	50 m3/ha未満	45 m3/ha	300	453,351	0.48	0.48	4%	1.89	1.89	6%	1.94	12.15	71.7	1.44	2.93	66%	418,221	35,130	122,515	12,251	465,602	45,335	498,686
		搬出材積	50 m3/ha以上	60 m3/ha未満	55 m3/ha	300	522,416	0.48	0.48	4%	1.89	1.89	6%	2.37	14.85	87.6	1.76	3.58	66%	481,934	40,482	148,173	14,817	537,233	52,241	574,657
		搬出材積	60 m3/ha以上	70 m3/ha未満	65 m3/ha	300	591,482	0.48	0.48	4%	1.89	1.89	6%	2.8	17.55	103.5	2.08	4.23	66%	545,648	45,834	173,832	17,383	608,865	59,148	650,630
		搬出材積	70 m3/ha以上	80 m3/ha未満	75 m3/ha	300	660,562	0.48	0.48	4%	1.89	1.89	6%	3.23	20.25	119.5	2.4	4.88	66%	609,375	51,187	199,504	19,950	680,512	66,056	726,618
		搬出材積	80 m3/ha以上		85 m3/ha	300	729,628	0.48	0.48	4%	1.89	1.89	6%	3.66	22.95	135.4	2.72	5.53	66%	673,089	56,539	225,163	22,516	752,144	72,962	802,590
	更新伐 架線系 伐採率50%以内 22cm未満 プロセッサ0.28	搬出材積	10 m3/ha以上	20 m3/ha未満	15 m3/ha	609	375,319	0.97	0.97	4%	2.56	2.56	6%	0.65	4.05	23.9	0.69	2.06	66%	346,236	29,083	70,626	7,062	382,381	37,531	412,850
		搬出材積	20 m3/ha以上	30 m3/ha未満	25 m3/ha	609	484,314	0.97	0.97	4%	2.56	2.56	6%	1.08	6.75	39.8	1.15	3.43	66%	446,785	37,529	110,930	11,093	495,407	48,431	532,745
		搬出材積	30 m3/ha以上	40 m3/ha未満	35 m3/ha	609	593,325	0.97	0.97	4%	2.56	2.56	6%	1.51	9.45	55.8	1.61	4.8	66%	547,348	45,977	151,248	15,124	608,449	59,332	652,657
		搬出材積	40 m3/ha以上	50 m3/ha未満	45 m3/ha	609	702,320	0.97	0.97	4%	2.56	2.56	6%	1.94	12.15	71.7	2.07	6.17	66%	647,897	54,423	191,552	19,155	721,475	70,232	772,552
		搬出材積	50 m3/ha以上	60 m3/ha未満	55 m3/ha	609	811,315	0.97	0.97	4%	2.56	2.56	6%	2.37	14.85	87.6	2.53	7.54	66%	748,446	62,869	231,856	23,185	834,500	81,131	892,446
		搬出材積	60 m3/ha以上	70 m3/ha未満	65 m3/ha	609	920,310	0.97	0.97	4%	2.56	2.56	6%	2.8	17.55	103.5	2.99	8.91	66%	848,995	71,315	272,160	27,216	947,526	92,031	1,012,341
		搬出材積	70 m3/ha以上	80 m3/ha未満	75 m3/ha	609	1,029,320	0.97	0.97	4%	2.56	2.56	6%	3.23	20.25	119.5	3.45	10.28	66%	949,558	79,762	312,478	31,247	1,060,567	102,932	1,132,252
		搬出材積	80 m3/ha以上		85 m3/ha	609	1,138,315	0.97	0.97	4%	2.56	2.56	6%	3.66	22.95	135.4	3.91	11.65	66%	1,050,107	88,208	352,782	35,278	1,173,593	113,831	1,252,146
	更新伐 架線系 伐採率50%以内 22cm以上28cm未満 プロセッサ0.28	搬出材積	10 m3/ha以上	20 m3/ha未満	15 m3/ha	432	312,362	0.69	0.69	4%	2.25	2.25	6%	0.65	4.05	23.9	0.54	1.62	66%	288,157	24,205	58,886	5,888	318,250	31,236	343,598
		搬出材積	20 m3/ha以上	30 m3/ha未満	25 m3/ha	432	403,007	0.69	0.69	4%	2.25	2.25	6%	1.08	6.75	39.8	0.9	2.7	66%	371,778	31,229	92,460	9,246	412,253	40,300	443,307
		搬出材積	30 m3/ha以上	40 m3/ha未満	35 m3/ha	432	493,666	0.69	0.69	4%	2.25	2.25	6%	1.51	9.45	55.8	1.26	3.78	66%	455,412	38,254	126,047	12,604	506,270	49,366	543,032
		搬出材積	40 m3/ha以上	50 m3/ha未満	45 m3/ha	432	584,310	0.69	0.69	4%	2.25	2.25	6%	1.94	12.15	71.7	1.62	4.86	66%	539,032	45,278	159,620	15,962	600,272	58,431	642,741
		搬出材積	50 m3/ha以上	60 m3/ha未満	55 m3/ha	432	674,954	0.69	0.69	4%	2.25	2.25	6%	2.37	14.85	87.6	1.98	5.94	66%	622,652	52,302	193,193	19,319	694,273	67,495	742,449
		搬出材積	60 m3/ha以上	70 m3/ha未満	65 m3/ha	432	765,598	0.69	0.69	4%	2.25	2.25	6%	2.8	17.55	103.5	2.34	7.02	66%	706,272	59,326	226,766	22,676	788,274	76,559	842,157
		搬出材積	70 m3/ha以上	80 m3/ha未満	75 m3/ha	432	856,259	0.69	0.69	4%	2.25	2.25	6%	3.23	20.25	119.5	2.7	8.1	66%	789,907	66,352	260,354	26,035	882,294	85,625	941,884
		搬出材積	80 m3/ha以上		85 m3/ha	432	946,903	0.69	0.69	4%	2.25	2.25	6%	3.66	22.95	135.4	3.06	9.18	66%	873,527	73,376	293,927	29,392	976,295	94,690	1,041,593
	更新伐 架線系 伐採率50%以内 28cm以上 プロセッサ0.28	搬出材積	10 m3/ha以上	20 m3/ha未満	15 m3/ha	300	260,904	0.48	0.48	4%	1.89	1.89	6%	0.65	4.05	23.9	0.45	1.34	66%	240,687	20,217	50,941	5,094	265,998	26,090	286,994
		搬出材積	20 m3/ha以上	30 m3/ha未満	25 m3/ha	300	339,812	0.48	0.48	4%	1.89	1.89	6%	1.08	6.75	39.8	0.75	2.23	66%	313,480	26,332	80,209	8,020	347,832	33,981	373,793
		搬出材積	30 m3/ha以上	40 m3/ha未満	35 m3/ha	300	418,736	0.48	0.48	4%	1.89	1.89	6%	1.51	9.45	55.8	1.05	3.12	66%	386,288	32,448	109,492	10,949	429,685	41,873	460,609
		搬出材積	40 m3/ha以上	50 m3/ha未満	45 m3/ha	300	497,644	0.48	0.48	4%	1.89	1.89	6%	1.94	12.15	71.7	1.35	4.01	66%	459,082	38,562	138,761	13,876	511,520	49,764	547,408
		搬出材積	50 m3/ha以上	60 m3/ha未満	55 m3/ha	300	576,552	0.48	0.48	4%	1.89	1.89	6%	2.37	14.85	87.6	1.65	4.9	66%	531,875	44,677	168,029	16,802	593,354	57,655	634,207
		搬出材積	60 m3/ha以上	70 m3/ha未満	65 m3/ha	300	655,461	0.48	0.48	4%	1.89	1.89	6%	2.8	17.55	103.5	1.95	5.79	66%	604,669	50,792	197,298	19,729	675,190	65,546	721,007
		搬出材積	70 m3/ha以上	80 m3/ha未満	75 m3/ha	300	734,385	0.48	0.48	4%	1.89	1.89	6%	3.23	20.25	119.5	2.25	6.68	66%	677,477	56,908	226,581	22,658	757,043	73,438	807,823
		搬出材積	80 m3/ha以上		85 m3/ha	300	813,292	0.48	0.48	4%	1.89	1.89	6%	3.66	22.95	135.4	2.55	7.57	66%	750,270	63,022	255,849	25,584	838,876	81,329	894,621

4-2-1. 間伐及び更新伐事業標準単価表（プロセッサ造材）（国費を充当した事業により購入等した機械を使用する場合）

（円）

区分	種類	種別			算定材積	伐倒本数（本/ha）	標準単価（円）	直接費 選木（伐倒と同時に行う場合は計上しない） 特殊作業員	普通作業員	諸雑費	伐倒 特殊作業員	普通作業員	諸雑費	造材（プロセッサ） 特殊運転手	機械損料(h)	軽油(ℓ)	集材 特殊運転手	普通作業員	諸雑費	直接費合計（円）	共通仮設費(8.4%)(円)	諸雑費計(円)	直営消費税額(円)	税込標準単価（直営）（円）	請負消費税額(円)	税込標準単価（請負）（円）
育成単層林及び育成複層林共通	更新伐（列状・帯状・群状）車輌系 伐採率50%以内 22cm未満 プロセッサ0.28	搬出材積	10 m3/ha以上	20 m3/ha未満	15 m3/ha	609	286,900	0.43	0.43	4%	2.56	2.56	6%	0.65	4.05	23.9	0.51	1.02	66%	264,668	22,232	48,764	4,876	291,776	28,690	315,590
		搬出材積	20 m3/ha以上	30 m3/ha未満	25 m3/ha	609	358,366	0.43	0.43	4%	2.56	2.56	6%	1.08	6.75	39.8	0.85	1.7	66%	330,596	27,770	75,303	7,530	365,896	35,836	394,202
		搬出材積	30 m3/ha以上	40 m3/ha未満	35 m3/ha	609	429,847	0.43	0.43	4%	2.56	2.56	6%	1.51	9.45	55.8	1.19	2.38	66%	396,538	33,309	101,856	10,185	440,032	42,984	472,831
		搬出材積	40 m3/ha以上	50 m3/ha未満	45 m3/ha	609	501,313	0.43	0.43	4%	2.56	2.56	6%	1.94	12.15	71.7	1.53	3.06	66%	462,466	38,847	128,395	12,839	514,152	50,131	551,444
		搬出材積	50 m3/ha以上	60 m3/ha未満	55 m3/ha	609	572,779	0.43	0.43	4%	2.56	2.56	6%	2.37	14.85	87.6	1.87	3.74	66%	528,394	44,385	154,934	15,493	588,272	57,277	630,056
		搬出材積	60 m3/ha以上	70 m3/ha未満	65 m3/ha	609	644,243	0.43	0.43	4%	2.56	2.56	6%	2.8	17.55	103.5	2.21	4.42	66%	594,321	49,922	181,472	18,147	662,390	64,424	708,667
		搬出材積	70 m3/ha以上	80 m3/ha未満	75 m3/ha	609	715,725	0.43	0.43	4%	2.56	2.56	6%	3.23	20.25	119.5	2.55	5.1	66%	660,263	55,462	208,025	20,802	736,527	71,572	787,297
		搬出材積	80 m3/ha以上		85 m3/ha	609	787,191	0.43	0.43	4%	2.56	2.56	6%	3.66	22.95	135.4	2.89	5.78	66%	726,191	61,000	234,564	23,456	810,647	78,719	865,910
	更新伐（列状・帯状・群状）車輌系 伐採率50%以内 22cm以上28cm未満 プロセッサ0.28	搬出材積	10 m3/ha以上	20 m3/ha未満	15 m3/ha	432	251,994	0.30	0.30	4%	2.25	2.25	6%	0.65	4.05	23.9	0.45	0.9	66%	232,467	19,527	44,377	4,437	256,431	25,199	277,193
		搬出材積	20 m3/ha以上	30 m3/ha未満	25 m3/ha	432	317,751	0.30	0.30	4%	2.25	2.25	6%	1.08	6.75	39.8	0.75	1.5	66%	293,129	24,622	68,822	6,882	324,633	31,775	349,526
		搬出材積	30 m3/ha以上	40 m3/ha未満	35 m3/ha	432	383,524	0.30	0.30	4%	2.25	2.25	6%	1.51	9.45	55.8	1.05	2.1	66%	353,805	29,719	93,281	9,328	392,852	38,352	421,876
		搬出材積	40 m3/ha以上	50 m3/ha未満	45 m3/ha	432	449,283	0.30	0.30	4%	2.25	2.25	6%	1.94	12.15	71.7	1.35	2.7	66%	414,468	34,815	117,727	11,772	461,055	44,928	494,211
		搬出材積	50 m3/ha以上	60 m3/ha未満	55 m3/ha	432	515,040	0.30	0.30	4%	2.25	2.25	6%	2.37	14.85	87.6	1.65	3.3	66%	475,130	39,910	142,172	14,217	529,257	51,504	566,544
		搬出材積	60 m3/ha以上	70 m3/ha未満	65 m3/ha	432	580,799	0.30	0.30	4%	2.25	2.25	6%	2.8	17.55	103.5	1.95	3.9	66%	535,793	45,006	166,618	16,661	597,460	58,079	638,878
		搬出材積	70 m3/ha以上	80 m3/ha未満	75 m3/ha	432	646,572	0.30	0.30	4%	2.25	2.25	6%	3.23	20.25	119.5	2.25	4.5	66%	596,469	50,103	191,077	19,107	665,679	64,657	711,229
		搬出材積	80 m3/ha以上		85 m3/ha	432	712,330	0.30	0.30	4%	2.25	2.25	6%	3.66	22.95	135.4	2.55	5.1	66%	657,131	55,199	215,522	21,552	733,882	71,233	783,563
	更新伐（列状・帯状・群状）車輌系 伐採率50%以内 28cm以上 プロセッサ0.28	搬出材積	10 m3/ha以上	20 m3/ha未満	15 m3/ha	300	216,440	0.21	0.21	4%	1.89	1.89	6%	0.65	4.05	23.9	0.39	0.78	66%	199,668	16,772	39,916	3,991	220,431	21,644	238,084
		搬出材積	20 m3/ha以上	30 m3/ha未満	25 m3/ha	300	276,490	0.21	0.21	4%	1.89	1.89	6%	1.08	6.75	39.8	0.65	1.3	66%	255,065	21,425	62,268	6,226	282,716	27,649	304,139
		搬出材積	30 m3/ha以上	40 m3/ha未満	35 m3/ha	300	336,555	0.21	0.21	4%	1.89	1.89	6%	1.51	9.45	55.8	0.91	1.82	66%	310,476	26,079	84,634	8,463	345,018	33,655	370,210
		搬出材積	40 m3/ha以上	50 m3/ha未満	45 m3/ha	300	396,606	0.21	0.21	4%	1.89	1.89	6%	1.94	12.15	71.7	1.17	2.34	66%	365,873	30,733	106,986	10,698	407,304	39,660	436,266
		搬出材積	50 m3/ha以上	60 m3/ha未満	55 m3/ha	300	456,656	0.21	0.21	4%	1.89	1.89	6%	2.37	14.85	87.6	1.43	2.86	66%	421,270	35,386	129,338	12,933	469,589	45,665	502,321
		搬出材積	60 m3/ha以上	70 m3/ha未満	65 m3/ha	300	516,707	0.21	0.21	4%	1.89	1.89	6%	2.8	17.55	103.5	1.69	3.38	66%	476,667	40,040	151,690	15,169	531,876	51,670	568,377
		搬出材積	70 m3/ha以上	80 m3/ha未満	75 m3/ha	300	576,772	0.21	0.21	4%	1.89	1.89	6%	3.23	20.25	119.5	1.95	3.9	66%	532,078	44,694	174,056	17,405	594,177	57,677	634,449
		搬出材積	80 m3/ha以上		85 m3/ha	300	636,821	0.21	0.21	4%	1.89	1.89	6%	3.66	22.95	135.4	2.21	4.42	66%	587,474	49,347	196,407	19,640	656,461	63,682	700,503
	更新伐（列状・帯状・群状）架線系 伐採率50%以内 22cm未満 プロセッサ0.28	搬出材積	10 m3/ha以上	20 m3/ha未満	15 m3/ha	609	318,068	0.43	0.43	4%	2.56	2.56	6%	0.65	4.05	23.9	0.56	1.65	66%	293,421	24,647	60,196	6,019	324,087	31,806	349,874
		搬出材積	20 m3/ha以上	30 m3/ha未満	25 m3/ha	609	410,138	0.43	0.43	4%	2.56	2.56	6%	1.08	6.75	39.8	0.93	2.75	66%	378,357	31,781	94,292	9,429	419,567	41,013	451,151
		搬出材積	30 m3/ha以上	40 m3/ha未満	35 m3/ha	609	502,225	0.43	0.43	4%	2.56	2.56	6%	1.51	9.45	55.8	1.3	3.85	66%	463,308	38,917	128,403	12,840	515,065	50,222	552,447
		搬出材積	40 m3/ha以上	50 m3/ha未満	45 m3/ha	609	594,296	0.43	0.43	4%	2.56	2.56	6%	1.94	12.15	71.7	1.67	4.95	66%	548,244	46,052	162,499	16,249	610,545	59,429	653,725
		搬出材積	50 m3/ha以上	60 m3/ha未満	55 m3/ha	609	686,368	0.43	0.43	4%	2.56	2.56	6%	2.37	14.85	87.6	2.04	6.05	66%	633,181	53,187	196,596	19,659	706,027	68,636	755,004
		搬出材積	60 m3/ha以上	70 m3/ha未満	65 m3/ha	609	778,439	0.43	0.43	4%	2.56	2.56	6%	2.8	17.55	103.5	2.41	7.15	66%	718,118	60,321	230,693	23,069	801,508	77,843	856,282
		搬出材積	70 m3/ha以上	80 m3/ha未満	75 m3/ha	609	870,525	0.43	0.43	4%	2.56	2.56	6%	3.23	20.25	119.5	2.78	8.25	66%	803,068	67,457	264,803	26,480	897,005	87,052	957,577
		搬出材積	80 m3/ha以上		85 m3/ha	609	962,597	0.43	0.43	4%	2.56	2.56	6%	3.66	22.95	135.4	3.15	9.35	66%	888,005	74,592	298,900	29,890	992,487	96,259	1,058,856
	更新伐（列状・帯状・群状）架線系 伐採率50%以内 22cm以上28cm未満 プロセッサ0.28	搬出材積	10 m3/ha以上	20 m3/ha未満	15 m3/ha	432	269,158	0.30	0.30	4%	2.25	2.25	6%	0.65	4.05	23.9	0.44	1.29	66%	248,301	20,857	50,672	5,067	274,225	26,915	296,073
		搬出材積	20 m3/ha以上	30 m3/ha未満	25 m3/ha	432	346,186	0.30	0.30	4%	2.25	2.25	6%	1.08	6.75	39.8	0.73	2.15	66%	319,360	26,826	79,251	7,925	354,111	34,618	380,804
		搬出材積	30 m3/ha以上	40 m3/ha未満	35 m3/ha	432	423,229	0.30	0.30	4%	2.25	2.25	6%	1.51	9.45	55.8	1.02	3.01	66%	390,433	32,796	107,844	10,784	434,013	42,322	465,551
		搬出材積	40 m3/ha以上	50 m3/ha未満	45 m3/ha	432	500,257	0.30	0.30	4%	2.25	2.25	6%	1.94	12.15	71.7	1.31	3.87	66%	461,492	38,765	136,423	13,642	513,899	50,025	550,282
		搬出材積	50 m3/ha以上	60 m3/ha未満	55 m3/ha	432	577,285	0.30	0.30	4%	2.25	2.25	6%	2.37	14.85	87.6	1.6	4.73	66%	532,551	44,734	165,002	16,500	593,785	57,728	635,013
		搬出材積	60 m3/ha以上	70 m3/ha未満	65 m3/ha	432	654,313	0.30	0.30	4%	2.25	2.25	6%	2.8	17.55	103.5	1.89	5.59	66%	603,610	50,703	193,581	19,358	673,671	65,431	719,744
		搬出材積	70 m3/ha以上	80 m3/ha未満	75 m3/ha	432	731,356	0.30	0.30	4%	2.25	2.25	6%	3.23	20.25	119.5	2.18	6.45	66%	674,683	56,673	222,174	22,217	753,573	73,135	804,491
		搬出材積	80 m3/ha以上		85 m3/ha	432	808,384	0.30	0.30	4%	2.25	2.25	6%	3.66	22.95	135.4	2.47	7.31	66%	745,742	62,642	250,753	25,075	833,459	80,838	889,222
	更新伐（列状・帯状・群状）架線系 伐採率50%以内 28cm以上 プロセッサ0.28	搬出材積	10 m3/ha以上	20 m3/ha未満	15 m3/ha	300	228,030	0.21	0.21	4%	1.89	1.89	6%	0.65	4.05	23.9	0.36	1.07	66%	210,360	17,670	44,167	4,416	232,446	22,803	250,833
		搬出材積	20 m3/ha以上	30 m3/ha未満	25 m3/ha	300	295,656	0.21	0.21	4%	1.89	1.89	6%	1.08	6.75	39.8	0.6	1.78	66%	272,746	22,910	69,298	6,929	302,585	29,565	325,221
		搬出材積	30 m3/ha以上	40 m3/ha未満	35 m3/ha	300	363,297	0.21	0.21	4%	1.89	1.89	6%	1.51	9.45	55.8	0.84	2.49	66%	335,145	28,152	94,442	9,444	372,741	36,329	399,626
		搬出材積	40 m3/ha以上	50 m3/ha未満	45 m3/ha	300	430,923	0.21	0.21	4%	1.89	1.89	6%	1.94	12.15	71.7	1.08	3.2	66%	397,531	33,392	119,573	11,957	442,880	43,092	474,015
		搬出材積	50 m3/ha以上	60 m3/ha未満	55 m3/ha	300	498,548	0.21	0.21	4%	1.89	1.89	6%	2.37	14.85	87.6	1.32	3.91	66%	459,916	38,632	144,703	14,470	513,018	49,854	548,402
		搬出材積	60 m3/ha以上	70 m3/ha未満	65 m3/ha	300	566,175	0.21	0.21	4%	1.89	1.89	6%	2.8	17.55	103.5	1.56	4.62	66%	522,302	43,873	169,834	16,983	583,158	56,617	622,792
		搬出材積	70 m3/ha以上	80 m3/ha未満	75 m3/ha	300	633,815	0.21	0.21	4%	1.89	1.89	6%	3.23	20.25	119.5	1.8	5.33	66%	584,701	49,114	194,978	19,497	653,312	63,381	697,196
		搬出材積	80 m3/ha以上		85 m3/ha	300	701,442	0.21	0.21	4%	1.89	1.89	6%	3.66	22.95	135.4	2.04	6.04	66%	647,087	54,355	220,109	22,010	723,452	70,144	771,586

4-2-1. 間伐及び更新伐事業標準単価表（プロセッサ造材）（国費を充当した事業により購入等した機械を使用する場合）

（円）

区分	種類	種別			算定材積	伐倒本数（本/ha）	標準単価（円）	直接費 選木（伐倒と同時に行う場合は計上しない） 特殊作業員	普通作業員	諸雑費	伐倒 特殊作業員	普通作業員	諸雑費	造材（プロセッサ） 特殊運転手	機械損料(h)	軽油(ﾘｯﾄﾙ)	集材 特殊運転手	普通作業員	諸雑費	直接費合計（円）	共通仮設費(8.4%)(円)	諸雑費計(円)	直営消費税額(円)	税込標準単価（直営）（円）	請負消費税額(円)	税込標準単価（請負）（円）
育成単層林及び育成複層林共通	更新伐 車輌系 伐採率50%以内 22cm未満 ﾌﾟﾛｾｯｻ0.28 チルホール使用	搬出材積	10 m3/ha以上	20 m3/ha未満	15 m3/ha	609	1,057,422	0.97	0.97	4%	2.56	27.41	6%	0.65	4.05	23.9	0.65	1.28	66%	975,482	81,940	94,464	9,446	1,066,868	105,742	1,163,164
		搬出材積	20 m3/ha以上	30 m3/ha未満	25 m3/ha	609	1,141,277	0.97	0.97	4%	2.56	27.41	6%	1.08	6.75	39.8	1.08	2.13	66%	1,052,839	88,438	125,547	12,554	1,153,831	114,127	1,255,404
		搬出材積	30 m3/ha以上	40 m3/ha未満	35 m3/ha	609	1,225,147	0.97	0.97	4%	2.56	27.41	6%	1.51	9.45	55.8	1.51	2.98	66%	1,130,210	94,937	156,644	15,664	1,240,811	122,514	1,347,661
		搬出材積	40 m3/ha以上	50 m3/ha未満	45 m3/ha	609	1,309,002	0.97	0.97	4%	2.56	27.41	6%	1.94	12.15	71.7	1.94	3.83	66%	1,207,567	101,435	187,727	18,772	1,327,774	130,900	1,439,902
		搬出材積	50 m3/ha以上	60 m3/ha未満	55 m3/ha	609	1,392,857	0.97	0.97	4%	2.56	27.41	6%	2.37	14.85	87.6	2.37	4.68	66%	1,284,924	107,933	218,810	21,881	1,414,738	139,285	1,532,142
		搬出材積	60 m3/ha以上	70 m3/ha未満	65 m3/ha	609	1,476,712	0.97	0.97	4%	2.56	27.41	6%	2.8	17.55	103.5	2.8	5.53	66%	1,362,281	114,431	249,893	24,989	1,501,701	147,671	1,624,383
		搬出材積	70 m3/ha以上	80 m3/ha未満	75 m3/ha	609	1,560,582	0.97	0.97	4%	2.56	27.41	6%	3.23	20.25	119.5	3.23	6.38	66%	1,439,652	120,930	280,990	28,099	1,588,681	156,058	1,716,640
		搬出材積	80 m3/ha以上		85 m3/ha	609	1,644,437	0.97	0.97	4%	2.56	27.41	6%	3.66	22.95	135.4	3.66	7.23	66%	1,517,009	127,428	312,073	31,207	1,675,644	164,443	1,808,880
	更新伐 車輌系 伐採率50%以内 22cm以上28cm未満 ﾌﾟﾛｾｯｻ0.28 チルホール使用	搬出材積	10 m3/ha以上	20 m3/ha未満	15 m3/ha	432	801,383	0.69	0.69	4%	2.25	19.87	6%	0.65	4.05	23.9	0.56	1.13	66%	739,284	62,099	77,759	7,775	809,158	80,138	881,521
		搬出材積	20 m3/ha以上	30 m3/ha未満	25 m3/ha	432	877,583	0.69	0.69	4%	2.25	19.87	6%	1.08	6.75	39.8	0.93	1.88	66%	809,579	68,004	106,034	10,603	888,186	87,758	965,341
		搬出材積	30 m3/ha以上	40 m3/ha未満	35 m3/ha	432	953,799	0.69	0.69	4%	2.25	19.87	6%	1.51	9.45	55.8	1.3	2.63	66%	879,889	73,910	134,324	13,432	967,231	95,379	1,049,178
		搬出材積	40 m3/ha以上	50 m3/ha未満	45 m3/ha	432	1,029,999	0.69	0.69	4%	2.25	19.87	6%	1.94	12.15	71.7	1.67	3.38	66%	950,184	79,815	162,599	16,259	1,046,258	102,999	1,132,998
		搬出材積	50 m3/ha以上	60 m3/ha未満	55 m3/ha	432	1,106,200	0.69	0.69	4%	2.25	19.87	6%	2.37	14.85	87.6	2.04	4.13	66%	1,020,480	85,720	190,875	19,087	1,125,287	110,620	1,216,820
		搬出材積	60 m3/ha以上	70 m3/ha未満	65 m3/ha	432	1,182,400	0.69	0.69	4%	2.25	19.87	6%	2.8	17.55	103.5	2.41	4.88	66%	1,090,775	91,625	219,150	21,915	1,204,315	118,240	1,300,640
		搬出材積	70 m3/ha以上	80 m3/ha未満	75 m3/ha	432	1,258,615	0.69	0.69	4%	2.25	19.87	6%	3.23	20.25	119.5	2.78	5.63	66%	1,161,084	97,531	247,439	24,743	1,283,358	125,861	1,384,476
		搬出材積	80 m3/ha以上		85 m3/ha	432	1,334,815	0.69	0.69	4%	2.25	19.87	6%	3.66	22.95	135.4	3.15	6.38	66%	1,231,380	103,435	275,715	27,571	1,362,386	133,481	1,468,296
	更新伐 車輌系 伐採率50%以内 28cm以上 ﾌﾟﾛｾｯｻ0.28 チルホール使用	搬出材積	10 m3/ha以上	20 m3/ha未満	15 m3/ha	300	600,558	0.48	0.48	4%	1.89	14.13	6%	0.65	4.05	23.9	0.48	0.98	66%	554,021	46,537	64,032	6,403	606,961	60,055	660,613
		搬出材積	20 m3/ha以上	30 m3/ha未満	25 m3/ha	300	669,624	0.48	0.48	4%	1.89	14.13	6%	1.08	6.75	39.8	0.8	1.63	66%	617,735	51,889	89,691	8,969	678,593	66,962	736,586
		搬出材積	30 m3/ha以上	40 m3/ha未満	35 m3/ha	300	738,704	0.48	0.48	4%	1.89	14.13	6%	1.51	9.45	55.8	1.12	2.28	66%	681,462	57,242	115,363	11,536	750,240	73,870	812,574
		搬出材積	40 m3/ha以上	50 m3/ha未満	45 m3/ha	300	807,770	0.48	0.48	4%	1.89	14.13	6%	1.94	12.15	71.7	1.44	2.93	66%	745,176	62,594	141,022	14,102	821,872	80,777	888,547
		搬出材積	50 m3/ha以上	60 m3/ha未満	55 m3/ha	300	876,835	0.48	0.48	4%	1.89	14.13	6%	2.37	14.85	87.6	1.76	3.58	66%	808,889	67,946	166,680	16,668	893,503	87,683	964,518
		搬出材積	60 m3/ha以上	70 m3/ha未満	65 m3/ha	300	945,901	0.48	0.48	4%	1.89	14.13	6%	2.8	17.55	103.5	2.08	4.23	66%	872,603	73,298	192,339	19,233	965,134	94,590	1,040,491
		搬出材積	70 m3/ha以上	80 m3/ha未満	75 m3/ha	300	1,014,981	0.48	0.48	4%	1.89	14.13	6%	3.23	20.25	119.5	2.4	4.88	66%	936,330	78,651	218,011	21,801	1,036,782	101,498	1,116,479
		搬出材積	80 m3/ha以上		85 m3/ha	300	1,084,047	0.48	0.48	4%	1.89	14.13	6%	3.66	22.95	135.4	2.72	5.53	66%	1,000,044	84,003	243,670	24,367	1,108,414	108,404	1,192,451
	更新伐 架線系 伐採率50%以内 22cm未満 ﾌﾟﾛｾｯｻ0.28 チルホール使用	搬出材積	10 m3/ha以上	20 m3/ha未満	15 m3/ha	609	1,094,871	0.97	0.97	4%	2.56	27.41	6%	0.65	4.05	23.9	0.69	2.06	66%	1,010,029	84,842	108,199	10,819	1,105,690	109,487	1,204,358
		搬出材積	20 m3/ha以上	30 m3/ha未満	25 m3/ha	609	1,203,866	0.97	0.97	4%	2.56	27.41	6%	1.08	6.75	39.8	1.15	3.43	66%	1,110,578	93,288	148,503	14,850	1,218,716	120,386	1,324,252
		搬出材積	30 m3/ha以上	40 m3/ha未満	35 m3/ha	609	1,312,876	0.97	0.97	4%	2.56	27.41	6%	1.51	9.45	55.8	1.61	4.8	66%	1,211,141	101,735	188,821	18,882	1,331,758	131,287	1,444,163
		搬出材積	40 m3/ha以上	50 m3/ha未満	45 m3/ha	609	1,421,871	0.97	0.97	4%	2.56	27.41	6%	1.94	12.15	71.7	2.07	6.17	66%	1,311,690	110,181	229,125	22,912	1,444,783	142,187	1,564,058
		搬出材積	50 m3/ha以上	60 m3/ha未満	55 m3/ha	609	1,530,867	0.97	0.97	4%	2.56	27.41	6%	2.37	14.85	87.6	2.53	7.54	66%	1,412,239	118,628	269,429	26,942	1,557,809	153,086	1,683,953
		搬出材積	60 m3/ha以上	70 m3/ha未満	65 m3/ha	609	1,639,862	0.97	0.97	4%	2.56	27.41	6%	2.8	17.55	103.5	2.99	8.91	66%	1,512,788	127,074	309,733	30,973	1,670,835	163,986	1,803,848
		搬出材積	70 m3/ha以上	80 m3/ha未満	75 m3/ha	609	1,748,872	0.97	0.97	4%	2.56	27.41	6%	3.23	20.25	119.5	3.45	10.28	66%	1,613,351	135,521	350,051	35,005	1,783,877	174,887	1,923,759
		搬出材積	80 m3/ha以上		85 m3/ha	609	1,857,867	0.97	0.97	4%	2.56	27.41	6%	3.66	22.95	135.4	3.91	11.65	66%	1,713,900	143,967	390,355	39,035	1,896,902	185,786	2,043,653
	更新伐 架線系 伐採率50%以内 22cm以上28cm未満 ﾌﾟﾛｾｯｻ0.28 チルホール使用	搬出材積	10 m3/ha以上	20 m3/ha未満	15 m3/ha	432	822,563	0.69	0.69	4%	2.25	19.87	6%	0.65	4.05	23.9	0.54	1.62	66%	758,822	63,741	85,527	8,552	831,115	82,256	904,819
		搬出材積	20 m3/ha以上	30 m3/ha未満	25 m3/ha	432	913,208	0.69	0.69	4%	2.25	19.87	6%	1.08	6.75	39.8	0.9	2.7	66%	842,443	70,765	119,101	11,910	925,118	91,320	1,004,528
		搬出材積	30 m3/ha以上	40 m3/ha未満	35 m3/ha	432	1,003,867	0.69	0.69	4%	2.25	19.87	6%	1.51	9.45	55.8	1.26	3.78	66%	926,077	77,790	152,688	15,268	1,019,135	100,386	1,104,253
		搬出材積	40 m3/ha以上	50 m3/ha未満	45 m3/ha	432	1,094,511	0.69	0.69	4%	2.25	19.87	6%	1.94	12.15	71.7	1.62	4.86	66%	1,009,697	84,814	186,261	18,626	1,113,137	109,451	1,203,962
		搬出材積	50 m3/ha以上	60 m3/ha未満	55 m3/ha	432	1,185,155	0.69	0.69	4%	2.25	19.87	6%	2.37	14.85	87.6	1.98	5.94	66%	1,093,317	91,838	219,834	21,983	1,207,138	118,515	1,303,670
		搬出材積	60 m3/ha以上	70 m3/ha未満	65 m3/ha	432	1,275,799	0.69	0.69	4%	2.25	19.87	6%	2.8	17.55	103.5	2.34	7.02	66%	1,176,937	98,862	253,407	25,340	1,301,139	127,579	1,403,378
		搬出材積	70 m3/ha以上	80 m3/ha未満	75 m3/ha	432	1,366,460	0.69	0.69	4%	2.25	19.87	6%	3.23	20.25	119.5	2.7	8.1	66%	1,260,572	105,888	286,995	28,699	1,395,159	136,646	1,503,106
		搬出材積	80 m3/ha以上		85 m3/ha	432	1,457,104	0.69	0.69	4%	2.25	19.87	6%	3.66	22.95	135.4	3.06	9.18	66%	1,344,192	112,912	320,568	32,056	1,489,160	145,710	1,602,814
	更新伐 架線系 伐採率50%以内 28cm以上 ﾌﾟﾛｾｯｻ0.28 チルホール使用	搬出材積	10 m3/ha以上	20 m3/ha未満	15 m3/ha	300	615,323	0.48	0.48	4%	1.89	14.13	6%	0.65	4.05	23.9	0.45	1.34	66%	567,642	47,681	69,448	6,944	622,267	61,532	676,855
		搬出材積	20 m3/ha以上	30 m3/ha未満	25 m3/ha	300	694,231	0.48	0.48	4%	1.89	14.13	6%	1.08	6.75	39.8	0.75	2.23	66%	640,435	53,796	98,716	9,871	704,102	69,423	763,654
		搬出材積	30 m3/ha以上	40 m3/ha未満	35 m3/ha	300	773,155	0.48	0.48	4%	1.89	14.13	6%	1.51	9.45	55.8	1.05	3.12	66%	713,243	59,912	127,999	12,799	785,954	77,315	850,470
		搬出材積	40 m3/ha以上	50 m3/ha未満	45 m3/ha	300	852,064	0.48	0.48	4%	1.89	14.13	6%	1.94	12.15	71.7	1.35	4.01	66%	786,037	66,027	157,268	15,726	867,790	85,206	937,270
		搬出材積	50 m3/ha以上	60 m3/ha未満	55 m3/ha	300	930,971	0.48	0.48	4%	1.89	14.13	6%	2.37	14.85	87.6	1.65	4.9	66%	858,830	72,141	186,536	18,653	949,624	93,097	1,024,068
		搬出材積	60 m3/ha以上	70 m3/ha未満	65 m3/ha	300	1,009,880	0.48	0.48	4%	1.89	14.13	6%	2.8	17.55	103.5	1.95	5.79	66%	931,624	78,256	215,805	21,580	1,031,460	100,988	1,110,868
		搬出材積	70 m3/ha以上	80 m3/ha未満	75 m3/ha	300	1,088,804	0.48	0.48	4%	1.89	14.13	6%	3.23	20.25	119.5	2.25	6.68	66%	1,004,432	84,372	245,088	24,508	1,113,312	108,880	1,197,684
		搬出材積	80 m3/ha以上		85 m3/ha	300	1,167,711	0.48	0.48	4%	1.89	14.13	6%	3.66	22.95	135.4	2.55	7.57	66%	1,077,225	90,486	274,356	27,435	1,195,146	116,771	1,284,482

4-2-1. 間伐及び更新伐事業標準単価表（プロセッサ造材）（国費を充当した事業により購入等した機械を使用する場合）

（円）

区分	種類	種別			算定材積	伐倒本数（本/ha）	標準単価（円）	直接費 選木（伐倒と同時に行う場合は計上しない） 特殊作業員	普通作業員	諸雑費	伐倒 特殊作業員	普通作業員	諸雑費	造材（プロセッサ） 特殊運転手	機械損料(h)	軽油(ℓ)	集材 特殊運転手	普通作業員	諸雑費	直接費合計（円）	共通仮設費(8.4%)(円)	諸雑費計(円)	直営消費税額(円)	税込標準単価（直営）（円）	請負消費税額(円)	税込標準単価（請負）（円）
育成単層林及び育成複層林共通	更新伐（列状・帯状・群状）車輌系 伐採率50%以内 22cm未満 プロセッサ0.28 チルホール使用	搬出材積	10 m3/ha以上	20 m3/ha未満	15 m3/ha	609	1,006,451	0.43	0.43	4%	2.56	27.41	6%	0.65	4.05	23.9	0.51	1.02	66%	928,461	77,990	86,337	8,633	1,015,084	100,645	1,107,096
		搬出材積	20 m3/ha以上	30 m3/ha未満	25 m3/ha	609	1,077,917	0.43	0.43	4%	2.56	27.41	6%	1.08	6.75	39.8	0.85	1.7	66%	994,389	83,528	112,876	11,287	1,089,204	107,791	1,185,708
		搬出材積	30 m3/ha以上	40 m3/ha未満	35 m3/ha	609	1,149,398	0.43	0.43	4%	2.56	27.41	6%	1.51	9.45	55.8	1.19	2.38	66%	1,060,331	89,067	139,429	13,942	1,163,340	114,939	1,264,337
		搬出材積	40 m3/ha以上	50 m3/ha未満	45 m3/ha	609	1,220,864	0.43	0.43	4%	2.56	27.41	6%	1.94	12.15	71.7	1.53	3.06	66%	1,126,259	94,605	165,968	16,596	1,237,460	122,086	1,342,950
		搬出材積	50 m3/ha以上	60 m3/ha未満	55 m3/ha	609	1,292,330	0.43	0.43	4%	2.56	27.41	6%	2.37	14.85	87.6	1.87	3.74	66%	1,192,187	100,143	192,507	19,250	1,311,580	129,233	1,421,563
		搬出材積	60 m3/ha以上	70 m3/ha未満	65 m3/ha	609	1,363,795	0.43	0.43	4%	2.56	27.41	6%	2.8	17.55	103.5	2.21	4.42	66%	1,258,114	105,681	219,045	21,904	1,385,699	136,379	1,500,174
		搬出材積	70 m3/ha以上	80 m3/ha未満	75 m3/ha	609	1,435,276	0.43	0.43	4%	2.56	27.41	6%	3.23	20.25	119.5	2.55	5.1	66%	1,324,056	111,220	245,598	24,559	1,459,835	143,527	1,578,803
		搬出材積	80 m3/ha以上		85 m3/ha	609	1,506,742	0.43	0.43	4%	2.56	27.41	6%	3.66	22.95	135.4	2.89	5.78	66%	1,389,984	116,758	272,137	27,213	1,533,955	150,674	1,657,416
	更新伐（列状・帯状・群状）車輌系 伐採率50%以内 22cm以上28cm未満 プロセッサ0.28 チルホール使用	搬出材積	10 m3/ha以上	20 m3/ha未満	15 m3/ha	432	762,195	0.30	0.30	4%	2.25	19.87	6%	0.65	4.05	23.9	0.45	0.9	66%	703,132	59,063	71,018	7,101	769,296	76,219	838,414
		搬出材積	20 m3/ha以上	30 m3/ha未満	25 m3/ha	432	827,952	0.30	0.30	4%	2.25	19.87	6%	1.08	6.75	39.8	0.75	1.5	66%	763,794	64,158	95,463	9,546	837,498	82,795	910,747
		搬出材積	30 m3/ha以上	40 m3/ha未満	35 m3/ha	432	893,725	0.30	0.30	4%	2.25	19.87	6%	1.51	9.45	55.8	1.05	2.1	66%	824,470	69,255	119,922	11,992	905,717	89,372	983,097
		搬出材積	40 m3/ha以上	50 m3/ha未満	45 m3/ha	432	959,484	0.30	0.30	4%	2.25	19.87	6%	1.94	12.15	71.7	1.35	2.7	66%	885,133	74,351	144,368	14,436	973,920	95,948	1,055,432
		搬出材積	50 m3/ha以上	60 m3/ha未満	55 m3/ha	432	1,025,241	0.30	0.30	4%	2.25	19.87	6%	2.37	14.85	87.6	1.65	3.3	66%	945,795	79,446	168,813	16,881	1,042,122	102,524	1,127,765
		搬出材積	60 m3/ha以上	70 m3/ha未満	65 m3/ha	432	1,091,000	0.30	0.30	4%	2.25	19.87	6%	2.8	17.55	103.5	1.95	3.9	66%	1,006,458	84,542	193,259	19,325	1,110,325	109,100	1,200,100
		搬出材積	70 m3/ha以上	80 m3/ha未満	75 m3/ha	432	1,156,773	0.30	0.30	4%	2.25	19.87	6%	3.23	20.25	119.5	2.25	4.5	66%	1,067,134	89,639	217,718	21,771	1,178,544	115,677	1,272,450
		搬出材積	80 m3/ha以上		85 m3/ha	432	1,222,530	0.30	0.30	4%	2.25	19.87	6%	3.66	22.95	135.4	2.55	5.1	66%	1,127,796	94,734	242,163	24,216	1,246,746	122,253	1,344,783
	更新伐（列状・帯状・群状）車輌系 伐採率50%以内 28cm以上 プロセッサ0.28 チルホール使用	搬出材積	10 m3/ha以上	20 m3/ha未満	15 m3/ha	300	570,859	0.21	0.21	4%	1.89	14.13	6%	0.65	4.05	23.9	0.39	0.78	66%	526,623	44,236	58,423	5,842	576,701	57,085	627,944
		搬出材積	20 m3/ha以上	30 m3/ha未満	25 m3/ha	300	630,909	0.21	0.21	4%	1.89	14.13	6%	1.08	6.75	39.8	0.65	1.3	66%	582,020	48,889	80,775	8,077	638,986	63,090	693,999
		搬出材積	30 m3/ha以上	40 m3/ha未満	35 m3/ha	300	690,975	0.21	0.21	4%	1.89	14.13	6%	1.51	9.45	55.8	0.91	1.82	66%	637,431	53,544	103,141	10,314	701,289	69,097	760,072
		搬出材積	40 m3/ha以上	50 m3/ha未満	45 m3/ha	300	751,025	0.21	0.21	4%	1.89	14.13	6%	1.94	12.15	71.7	1.17	2.34	66%	692,828	58,197	125,493	12,549	763,574	75,102	826,127
		搬出材積	50 m3/ha以上	60 m3/ha未満	55 m3/ha	300	811,075	0.21	0.21	4%	1.89	14.13	6%	2.37	14.85	87.6	1.43	2.86	66%	748,225	62,850	147,845	14,784	825,859	81,107	892,182
		搬出材積	60 m3/ha以上	70 m3/ha未満	65 m3/ha	300	871,126	0.21	0.21	4%	1.89	14.13	6%	2.8	17.55	103.5	1.69	3.38	66%	803,622	67,504	170,197	17,019	888,145	87,112	958,238
		搬出材積	70 m3/ha以上	80 m3/ha未満	75 m3/ha	300	931,191	0.21	0.21	4%	1.89	14.13	6%	3.23	20.25	119.5	1.95	3.9	66%	859,033	72,158	192,563	19,256	950,447	93,119	1,024,310
		搬出材積	80 m3/ha以上		85 m3/ha	300	991,241	0.21	0.21	4%	1.89	14.13	6%	3.66	22.95	135.4	2.21	4.42	66%	914,429	76,812	214,914	21,491	1,012,732	99,124	1,090,365
	更新伐（列状・帯状・群状）架線系 伐採率50%以内 22cm未満 プロセッサ0.28 チルホール使用	搬出材積	10 m3/ha以上	20 m3/ha未満	15 m3/ha	609	1,037,619	0.43	0.43	4%	2.56	27.41	6%	0.65	4.05	23.9	0.56	1.65	66%	957,214	80,405	97,769	9,776	1,047,395	103,761	1,141,380
		搬出材積	20 m3/ha以上	30 m3/ha未満	25 m3/ha	609	1,129,690	0.43	0.43	4%	2.56	27.41	6%	1.08	6.75	39.8	0.93	2.75	66%	1,042,150	87,540	131,865	13,186	1,142,876	112,969	1,242,659
		搬出材積	30 m3/ha以上	40 m3/ha未満	35 m3/ha	609	1,221,777	0.43	0.43	4%	2.56	27.41	6%	1.51	9.45	55.8	1.3	3.85	66%	1,127,101	94,676	165,976	16,597	1,238,374	122,177	1,343,954
		搬出材積	40 m3/ha以上	50 m3/ha未満	45 m3/ha	609	1,313,848	0.43	0.43	4%	2.56	27.41	6%	1.94	12.15	71.7	1.67	4.95	66%	1,212,037	101,811	200,072	20,007	1,333,855	131,384	1,445,232
		搬出材積	50 m3/ha以上	60 m3/ha未満	55 m3/ha	609	1,405,919	0.43	0.43	4%	2.56	27.41	6%	2.37	14.85	87.6	2.04	6.05	66%	1,296,974	108,945	234,169	23,416	1,429,335	140,591	1,546,510
		搬出材積	60 m3/ha以上	70 m3/ha未満	65 m3/ha	609	1,497,991	0.43	0.43	4%	2.56	27.41	6%	2.8	17.55	103.5	2.41	7.15	66%	1,381,911	116,080	268,266	26,826	1,524,817	149,799	1,647,790
		搬出材積	70 m3/ha以上	80 m3/ha未満	75 m3/ha	609	1,590,077	0.43	0.43	4%	2.56	27.41	6%	3.23	20.25	119.5	2.78	8.25	66%	1,466,861	123,216	302,376	30,237	1,620,314	159,007	1,749,084
		搬出材積	80 m3/ha以上		85 m3/ha	609	1,682,149	0.43	0.43	4%	2.56	27.41	6%	3.66	22.95	135.4	3.15	9.35	66%	1,551,798	130,351	336,473	33,647	1,715,796	168,214	1,850,363
	更新伐（列状・帯状・群状）架線系 伐採率50%以内 22cm以上28cm未満 プロセッサ0.28 チルホール使用	搬出材積	10 m3/ha以上	20 m3/ha未満	15 m3/ha	432	779,359	0.30	0.30	4%	2.25	19.87	6%	0.65	4.05	23.9	0.44	1.29	66%	718,966	60,393	77,313	7,731	787,090	77,935	857,294
		搬出材積	20 m3/ha以上	30 m3/ha未満	25 m3/ha	432	856,387	0.30	0.30	4%	2.25	19.87	6%	1.08	6.75	39.8	0.73	2.15	66%	790,025	66,362	105,892	10,589	866,976	85,638	942,025
		搬出材積	30 m3/ha以上	40 m3/ha未満	35 m3/ha	432	933,430	0.30	0.30	4%	2.25	19.87	6%	1.51	9.45	55.8	1.02	3.01	66%	861,098	72,332	134,485	13,448	946,878	93,343	1,026,773
		搬出材積	40 m3/ha以上	50 m3/ha未満	45 m3/ha	432	1,010,458	0.30	0.30	4%	2.25	19.87	6%	1.94	12.15	71.7	1.31	3.87	66%	932,157	78,301	163,064	16,306	1,026,764	101,045	1,111,503
		搬出材積	50 m3/ha以上	60 m3/ha未満	55 m3/ha	432	1,087,486	0.30	0.30	4%	2.25	19.87	6%	2.37	14.85	87.6	1.6	4.73	66%	1,003,216	84,270	191,643	19,164	1,106,650	108,748	1,196,234
		搬出材積	60 m3/ha以上	70 m3/ha未満	65 m3/ha	432	1,164,514	0.30	0.30	4%	2.25	19.87	6%	2.8	17.55	103.5	1.89	5.59	66%	1,074,275	90,239	220,222	22,022	1,186,536	116,451	1,280,965
		搬出材積	70 m3/ha以上	80 m3/ha未満	75 m3/ha	432	1,241,557	0.30	0.30	4%	2.25	19.87	6%	3.23	20.25	119.5	2.18	6.45	66%	1,145,348	96,209	248,815	24,881	1,266,438	124,155	1,365,712
		搬出材積	80 m3/ha以上		85 m3/ha	432	1,318,585	0.30	0.30	4%	2.25	19.87	6%	3.66	22.95	135.4	2.47	7.31	66%	1,216,407	102,178	277,394	27,739	1,346,324	131,858	1,450,443
	更新伐（列状・帯状・群状）架線系 伐採率50%以内 28cm以上 プロセッサ0.28 チルホール使用	搬出材積	10 m3/ha以上	20 m3/ha未満	15 m3/ha	300	582,449	0.21	0.21	4%	1.89	14.13	6%	0.65	4.05	23.9	0.36	1.07	66%	537,315	45,134	62,674	6,267	588,716	58,244	640,693
		搬出材積	20 m3/ha以上	30 m3/ha未満	25 m3/ha	300	650,075	0.21	0.21	4%	1.89	14.13	6%	1.08	6.75	39.8	0.6	1.78	66%	599,701	50,374	87,805	8,780	658,855	65,007	715,082
		搬出材積	30 m3/ha以上	40 m3/ha未満	35 m3/ha	300	717,716	0.21	0.21	4%	1.89	14.13	6%	1.51	9.45	55.8	0.84	2.49	66%	662,100	55,616	112,949	11,294	729,010	71,771	789,487
		搬出材積	40 m3/ha以上	50 m3/ha未満	45 m3/ha	300	785,342	0.21	0.21	4%	1.89	14.13	6%	1.94	12.15	71.7	1.08	3.2	66%	724,486	60,856	138,080	13,808	799,150	78,534	863,876
		搬出材積	50 m3/ha以上	60 m3/ha未満	55 m3/ha	300	852,968	0.21	0.21	4%	1.89	14.13	6%	2.37	14.85	87.6	1.32	3.91	66%	786,871	66,097	163,210	16,321	869,289	85,296	938,264
		搬出材積	60 m3/ha以上	70 m3/ha未満	65 m3/ha	300	920,594	0.21	0.21	4%	1.89	14.13	6%	2.8	17.55	103.5	1.56	4.62	66%	849,257	71,337	188,341	18,834	939,428	92,059	1,012,653
		搬出材積	70 m3/ha以上	80 m3/ha未満	75 m3/ha	300	988,235	0.21	0.21	4%	1.89	14.13	6%	3.23	20.25	119.5	1.8	5.33	66%	911,656	76,579	213,485	21,348	1,009,583	98,823	1,087,058
		搬出材積	80 m3/ha以上		85 m3/ha	300	1,055,861	0.21	0.21	4%	1.89	14.13	6%	3.66	22.95	135.4	2.04	6.04	66%	974,042	81,819	238,616	23,861	1,079,722	105,586	1,161,447

4-2-2. 間伐及び更新伐事業標準単価表（プロセッサ造材）（4-2-1以外の場合）

（円）

区分	種類	種別			伐倒本数（本/ha）	標準単価（円）	直接費 選木（伐倒と同時に行う場合は計上しない）			伐倒			造材（プロセッサ）			集材			直接費合計（円）	共通仮設費(8.4%)(円)	諸雑費計(円)	直営消費税額(円)	税込標準単価（直営）（円）	請負消費税額(円)	税込標準単価（請負）（円）
				算定材積			特殊作業員	普通作業員	諸雑費	特殊作業員	普通作業員	諸雑費	特殊運転手	機械損料(h)	軽油(ℓ)	特殊運転手	普通作業員	諸雑費							
育成単層林及び育成複層林共通	間伐 車輌系 間伐率30%未満 22cm未満 プロセッサ0.45	搬出材積	10 m3/ha以上	20 m3/ha未満 15 m3/ha	338	248,191	0.54	0.54	4%	1.42	1.42	6%	0.45	2.85	24.5	0.65	1.28	77%	228,959	19,232	62,209	6,220	254,411	24,819	273,010
		搬出材積	20 m3/ha以上	30 m3/ha未満 25 m3/ha	338	335,053	0.54	0.54	4%	1.42	1.42	6%	0.75	4.75	40.9	1.08	2.13	77%	309,090	25,963	99,823	9,982	345,035	33,505	368,558
		搬出材積	30 m3/ha以上	40 m3/ha未満 35 m3/ha	338	421,899	0.54	0.54	4%	1.42	1.42	6%	1.05	6.65	57.2	1.51	2.98	77%	389,206	32,693	137,422	13,742	435,641	42,189	464,088
		搬出材積	40 m3/ha以上	50 m3/ha未満 45 m3/ha	338	508,747	0.54	0.54	4%	1.42	1.42	6%	1.35	8.55	73.5	1.94	3.83	77%	469,324	39,423	175,023	17,502	526,249	50,874	559,621
		搬出材積	50 m3/ha以上	60 m3/ha未満 55 m3/ha	338	595,609	0.54	0.54	4%	1.42	1.42	6%	1.65	10.45	89.9	2.37	4.68	77%	549,455	46,154	212,637	21,263	616,872	59,560	655,169
		搬出材積	60 m3/ha以上	70 m3/ha未満 65 m3/ha	338	682,454	0.54	0.54	4%	1.42	1.42	6%	1.95	12.35	106.2	2.8	5.53	77%	629,571	52,883	250,236	25,023	707,477	68,245	750,699
		搬出材積	70 m3/ha以上	80 m3/ha未満 75 m3/ha	338	769,316	0.54	0.54	4%	1.42	1.42	6%	2.25	14.25	122.6	3.23	6.38	77%	709,702	59,614	287,850	28,785	798,101	76,931	846,247
		搬出材積	80 m3/ha以上	85 m3/ha	338	856,163	0.54	0.54	4%	1.42	1.42	6%	2.55	16.15	138.9	3.66	7.23	77%	789,819	66,344	325,450	32,545	888,708	85,616	941,779
	保育間伐（高齢級） 車輌系 間伐率30%未満 22cm未満 プロセッサ0.45 チルホール使用	搬出材積	10 m3/ha以上	20 m3/ha未満 15 m3/ha	338	647,491	0.54	0.54	4%	1.42	15.21	6%	0.45	2.85	24.5	0.65	1.28	77%	597,317	50,174	83,059	8,305	655,796	64,749	712,240
		搬出材積	20 m3/ha以上	30 m3/ha未満 25 m3/ha	338	734,353	0.54	0.54	4%	1.42	15.21	6%	0.75	4.75	40.9	1.08	2.13	77%	677,448	56,905	120,673	12,067	746,420	73,435	807,788
		搬出材積	30 m3/ha以上	40 m3/ha未満 35 m3/ha	338	821,199	0.54	0.54	4%	1.42	15.21	6%	1.05	6.65	57.2	1.51	2.98	77%	757,564	63,635	158,272	15,827	837,026	82,119	903,318
		搬出材積	40 m3/ha以上	50 m3/ha未満 45 m3/ha	338	908,047	0.54	0.54	4%	1.42	15.21	6%	1.35	8.55	73.5	1.94	3.83	77%	837,682	70,365	195,873	19,587	927,634	90,804	998,851
		搬出材積	50 m3/ha以上	60 m3/ha未満 55 m3/ha	338	994,909	0.54	0.54	4%	1.42	15.21	6%	1.65	10.45	89.9	2.37	4.68	77%	917,813	77,096	233,487	23,348	1,018,257	99,490	1,094,399
		搬出材積	60 m3/ha以上	70 m3/ha未満 65 m3/ha	338	1,081,755	0.54	0.54	4%	1.42	15.21	6%	1.95	12.35	106.2	2.8	5.53	77%	997,929	83,826	271,086	27,108	1,108,863	108,175	1,189,930
		搬出材積	70 m3/ha以上	80 m3/ha未満 75 m3/ha	338	1,168,617	0.54	0.54	4%	1.42	15.21	6%	2.25	14.25	122.6	3.23	6.38	77%	1,078,060	90,557	308,700	30,870	1,199,487	116,861	1,285,478
		搬出材積	80 m3/ha以上	85 m3/ha	338	1,255,463	0.54	0.54	4%	1.42	15.21	6%	2.55	16.15	138.9	3.66	7.23	77%	1,158,177	97,286	346,300	34,630	1,290,093	125,546	1,381,009
	間伐 車輌系 間伐率30%以上 22cm未満 プロセッサ0.45	搬出材積	10 m3/ha以上	20 m3/ha未満 15 m3/ha	474	295,507	0.76	0.76	4%	1.99	1.99	6%	0.45	2.85	24.5	0.65	1.28	77%	272,608	22,899	64,462	6,446	301,953	29,550	325,057
		搬出材積	20 m3/ha以上	30 m3/ha未満 25 m3/ha	474	382,369	0.76	0.76	4%	1.99	1.99	6%	0.75	4.75	40.9	1.08	2.13	77%	352,739	29,630	102,076	10,207	392,576	38,236	420,605
		搬出材積	30 m3/ha以上	40 m3/ha未満 35 m3/ha	474	469,214	0.76	0.76	4%	1.99	1.99	6%	1.05	6.65	57.2	1.51	2.98	77%	432,855	36,359	139,675	13,967	483,181	46,921	516,135
		搬出材積	40 m3/ha以上	50 m3/ha未満 45 m3/ha	474	556,062	0.76	0.76	4%	1.99	1.99	6%	1.35	8.55	73.5	1.94	3.83	77%	512,973	43,089	177,276	17,727	573,789	55,606	611,668
		搬出材積	50 m3/ha以上	60 m3/ha未満 55 m3/ha	474	642,924	0.76	0.76	4%	1.99	1.99	6%	1.65	10.45	89.9	2.37	4.68	77%	593,104	49,820	214,890	21,489	664,413	64,292	707,216
		搬出材積	60 m3/ha以上	70 m3/ha未満 65 m3/ha	474	729,770	0.76	0.76	4%	1.99	1.99	6%	1.95	12.35	106.2	2.8	5.53	77%	673,220	56,550	252,489	25,248	755,018	72,977	802,747
		搬出材積	70 m3/ha以上	80 m3/ha未満 75 m3/ha	474	816,632	0.76	0.76	4%	1.99	1.99	6%	2.25	14.25	122.6	3.23	6.38	77%	753,351	63,281	290,103	29,010	845,642	81,663	898,295
		搬出材積	80 m3/ha以上	85 m3/ha	474	903,479	0.76	0.76	4%	1.99	1.99	6%	2.55	16.15	138.9	3.66	7.23	77%	833,468	70,011	327,703	32,770	936,249	90,347	993,826
	保育間伐（高齢級） 車輌系 間伐率30%以上 22cm未満 プロセッサ0.45 チルホール使用	搬出材積	10 m3/ha以上	20 m3/ha未満 15 m3/ha	474	855,512	0.76	0.76	4%	1.99	21.33	6%	0.45	2.85	24.5	0.65	1.28	77%	789,218	66,294	93,704	9,370	864,882	85,551	941,063
		搬出材積	20 m3/ha以上	30 m3/ha未満 25 m3/ha	474	942,374	0.76	0.76	4%	1.99	21.33	6%	0.75	4.75	40.9	1.08	2.13	77%	869,349	73,025	131,318	13,131	955,505	94,237	1,036,611
		搬出材積	30 m3/ha以上	40 m3/ha未満 35 m3/ha	474	1,029,220	0.76	0.76	4%	1.99	21.33	6%	1.05	6.65	57.2	1.51	2.98	77%	949,465	79,755	168,917	16,891	1,046,111	102,922	1,132,142
		搬出材積	40 m3/ha以上	50 m3/ha未満 45 m3/ha	474	1,116,067	0.76	0.76	4%	1.99	21.33	6%	1.35	8.55	73.5	1.94	3.83	77%	1,029,583	86,484	206,518	20,651	1,136,718	111,606	1,227,673
		搬出材積	50 m3/ha以上	60 m3/ha未満 55 m3/ha	474	1,202,929	0.76	0.76	4%	1.99	21.33	6%	1.65	10.45	89.9	2.37	4.68	77%	1,109,714	93,215	244,132	24,413	1,227,342	120,292	1,323,221
		搬出材積	60 m3/ha以上	70 m3/ha未満 65 m3/ha	474	1,289,775	0.76	0.76	4%	1.99	21.33	6%	1.95	12.35	106.2	2.8	5.53	77%	1,189,830	99,945	281,731	28,173	1,317,948	128,977	1,418,752
		搬出材積	70 m3/ha以上	80 m3/ha未満 75 m3/ha	474	1,376,637	0.76	0.76	4%	1.99	21.33	6%	2.25	14.25	122.6	3.23	6.38	77%	1,269,961	106,676	319,345	31,934	1,408,571	137,663	1,514,300
		搬出材積	80 m3/ha以上	85 m3/ha	474	1,463,484	0.76	0.76	4%	1.99	21.33	6%	2.55	16.15	138.9	3.66	7.23	77%	1,350,078	113,406	356,945	35,694	1,499,178	146,348	1,609,832
	間伐 車輌系 間伐率30%未満 22cm以上28cm未満 プロセッサ0.45	搬出材積	10 m3/ha以上	20 m3/ha未満 15 m3/ha	240	216,262	0.38	0.38	4%	1.25	1.25	6%	0.45	2.85	24.5	0.56	1.13	77%	199,504	16,758	56,427	5,642	221,904	21,626	237,888
		搬出材積	20 m3/ha以上	30 m3/ha未満 25 m3/ha	240	294,961	0.38	0.38	4%	1.25	1.25	6%	0.75	4.75	40.9	0.93	1.88	77%	272,105	22,856	90,765	9,076	304,037	29,496	324,457
		搬出材積	30 m3/ha以上	40 m3/ha未満 35 m3/ha	240	373,646	0.38	0.38	4%	1.25	1.25	6%	1.05	6.65	57.2	1.3	2.63	77%	344,692	28,954	125,089	12,508	386,154	37,364	411,010
		搬出材積	40 m3/ha以上	50 m3/ha未満 45 m3/ha	240	452,331	0.38	0.38	4%	1.25	1.25	6%	1.35	8.55	73.5	1.67	3.38	77%	417,280	35,051	159,414	15,941	468,272	45,233	497,564
		搬出材積	50 m3/ha以上	60 m3/ha未満 55 m3/ha	240	531,031	0.38	0.38	4%	1.25	1.25	6%	1.65	10.45	89.9	2.04	4.13	77%	489,881	41,150	193,752	19,375	550,406	53,103	584,134
		搬出材積	60 m3/ha以上	70 m3/ha未満 65 m3/ha	240	609,715	0.38	0.38	4%	1.25	1.25	6%	1.95	12.35	106.2	2.41	4.88	77%	562,468	47,247	228,076	22,807	632,522	60,971	670,686
		搬出材積	70 m3/ha以上	80 m3/ha未満 75 m3/ha	240	688,414	0.38	0.38	4%	1.25	1.25	6%	2.25	14.25	122.6	2.78	5.63	77%	635,069	53,345	262,414	26,241	714,655	68,841	757,255
		搬出材積	80 m3/ha以上	85 m3/ha	240	767,100	0.38	0.38	4%	1.25	1.25	6%	2.55	16.15	138.9	3.15	6.38	77%	707,657	59,443	296,739	29,673	796,773	76,710	843,810
	保育間伐（高齢級） 車輌系 間伐率30%未満 22cm以上28cm未満 プロセッサ0.45 チルホール使用	搬出材積	10 m3/ha以上	20 m3/ha未満 15 m3/ha	240	499,739	0.38	0.38	4%	1.25	11.04	6%	0.45	2.85	24.5	0.56	1.13	77%	461,014	38,725	71,229	7,122	506,861	49,973	549,712
		搬出材積	20 m3/ha以上	30 m3/ha未満 25 m3/ha	240	578,438	0.38	0.38	4%	1.25	11.04	6%	0.75	4.75	40.9	0.93	1.88	77%	533,615	44,823	105,567	10,556	588,994	57,843	636,281
		搬出材積	30 m3/ha以上	40 m3/ha未満 35 m3/ha	240	657,122	0.38	0.38	4%	1.25	11.04	6%	1.05	6.65	57.2	1.3	2.63	77%	606,202	50,920	139,891	13,989	671,111	65,712	722,834
		搬出材積	40 m3/ha以上	50 m3/ha未満 45 m3/ha	240	735,808	0.38	0.38	4%	1.25	11.04	6%	1.35	8.55	73.5	1.67	3.38	77%	678,790	57,018	174,216	17,421	753,229	73,580	809,388
		搬出材積	50 m3/ha以上	60 m3/ha未満 55 m3/ha	240	814,507	0.38	0.38	4%	1.25	11.04	6%	1.65	10.45	89.9	2.04	4.13	77%	751,391	63,116	208,554	20,855	835,362	81,450	895,957
		搬出材積	60 m3/ha以上	70 m3/ha未満 65 m3/ha	240	893,192	0.38	0.38	4%	1.25	11.04	6%	1.95	12.35	106.2	2.41	4.88	77%	823,978	69,214	242,878	24,287	917,479	89,319	982,511
		搬出材積	70 m3/ha以上	80 m3/ha未満 75 m3/ha	240	971,891	0.38	0.38	4%	1.25	11.04	6%	2.25	14.25	122.6	2.78	5.63	77%	896,579	75,312	277,216	27,721	999,612	97,189	1,069,080
		搬出材積	80 m3/ha以上	85 m3/ha	240	1,050,577	0.38	0.38	4%	1.25	11.04	6%	2.55	16.15	138.9	3.15	6.38	77%	969,167	81,410	311,541	31,154	1,081,731	105,057	1,155,634

4-2-2. 間伐及び更新伐事業標準単価表（プロセッサ造材）（4-2-1以外の場合）

（円）

区分	種類	種別			算定材積	伐倒本数（本/ha）	標準単価（円）	直接費 選木（伐倒と同時に行う場合は計上しない） 特殊作業員	普通作業員	諸雑費	伐倒 特殊作業員	普通作業員	諸雑費	造材（プロセッサ） 特殊運転手	機械損料(h)	軽油(ℓ)	集材 特殊運転手	普通作業員	諸雑費	直接費合計（円）	共通仮設費(8.4%)(円)	諸雑費計(円)	直営消費税額(円)	税込標準単価（直営）（円）	請負消費税額(円)	税込標準単価（請負）（円）
育成単層林及び育成複層林共通	間伐 車輌系 間伐率30%以上 22cm以上28cm未満 プロセッサ0.45	搬出材積	10 m3/ha以上	20 m3/ha未満	15 m3/ha	336	255,818	0.54	0.54	4%	1.75	1.75	6%	0.45	2.85	24.5	0.56	1.13	77%	235,995	19,823	58,334	5,833	261,651	25,581	281,399
		搬出材積	20 m3/ha以上	30 m3/ha未満	25 m3/ha	336	334,518	0.54	0.54	4%	1.75	1.75	6%	0.75	4.75	40.9	0.93	1.88	77%	308,596	25,922	92,672	9,267	343,785	33,451	367,969
		搬出材積	30 m3/ha以上	40 m3/ha未満	35 m3/ha	336	413,202	0.54	0.54	4%	1.75	1.75	6%	1.05	6.65	57.2	1.3	2.63	77%	381,183	32,019	126,996	12,699	425,901	41,320	454,522
		搬出材積	40 m3/ha以上	50 m3/ha未満	45 m3/ha	336	491,887	0.54	0.54	4%	1.75	1.75	6%	1.35	8.55	73.5	1.67	3.38	77%	453,771	38,116	161,321	16,132	508,019	49,188	541,075
		搬出材積	50 m3/ha以上	60 m3/ha未満	55 m3/ha	336	570,587	0.54	0.54	4%	1.75	1.75	6%	1.65	10.45	89.9	2.04	4.13	77%	526,372	44,215	195,659	19,565	590,152	57,058	627,645
		搬出材積	60 m3/ha以上	70 m3/ha未満	65 m3/ha	336	649,271	0.54	0.54	4%	1.75	1.75	6%	1.95	12.35	106.2	2.41	4.88	77%	598,959	50,312	229,983	22,998	672,269	64,927	714,198
		搬出材積	70 m3/ha以上	80 m3/ha未満	75 m3/ha	336	727,971	0.54	0.54	4%	1.75	1.75	6%	2.25	14.25	122.6	2.78	5.63	77%	671,560	56,411	264,321	26,432	754,403	72,797	800,768
		搬出材積	80 m3/ha以上		85 m3/ha	336	806,656	0.54	0.54	4%	1.75	1.75	6%	2.55	16.15	138.9	3.15	6.38	77%	744,148	62,508	298,646	29,864	836,520	80,665	887,321
	保育間伐（高齢級） 車輌系 間伐率30%以上 22cm以上28cm未満 プロセッサ0.45 チルホール使用	搬出材積	10 m3/ha以上	20 m3/ha未満	15 m3/ha	336	652,802	0.54	0.54	4%	1.75	15.46	6%	0.45	2.85	24.5	0.56	1.13	77%	602,216	50,586	79,063	7,906	660,708	65,280	718,082
		搬出材積	20 m3/ha以上	30 m3/ha未満	25 m3/ha	336	731,501	0.54	0.54	4%	1.75	15.46	6%	0.75	4.75	40.9	0.93	1.88	77%	674,817	56,684	113,401	11,340	742,841	73,150	804,651
		搬出材積	30 m3/ha以上	40 m3/ha未満	35 m3/ha	336	810,185	0.54	0.54	4%	1.75	15.46	6%	1.05	6.65	57.2	1.3	2.63	77%	747,404	62,781	147,725	14,772	824,957	81,018	891,203
		搬出材積	40 m3/ha以上	50 m3/ha未満	45 m3/ha	336	888,871	0.54	0.54	4%	1.75	15.46	6%	1.35	8.55	73.5	1.67	3.38	77%	819,992	68,879	182,050	18,205	907,076	88,887	977,758
		搬出材積	50 m3/ha以上	60 m3/ha未満	55 m3/ha	336	967,570	0.54	0.54	4%	1.75	15.46	6%	1.65	10.45	89.9	2.04	4.13	77%	892,593	74,977	216,388	21,638	989,208	96,757	1,064,327
		搬出材積	60 m3/ha以上	70 m3/ha未満	65 m3/ha	336	1,046,255	0.54	0.54	4%	1.75	15.46	6%	1.95	12.35	106.2	2.41	4.88	77%	965,180	81,075	250,712	25,071	1,071,326	104,625	1,150,880
		搬出材積	70 m3/ha以上	80 m3/ha未満	75 m3/ha	336	1,124,954	0.54	0.54	4%	1.75	15.46	6%	2.25	14.25	122.6	2.78	5.63	77%	1,037,781	87,173	285,050	28,505	1,153,459	112,495	1,237,449
		搬出材積	80 m3/ha以上		85 m3/ha	336	1,203,639	0.54	0.54	4%	1.75	15.46	6%	2.55	16.15	138.9	3.15	6.38	77%	1,110,369	93,270	319,375	31,937	1,235,576	120,363	1,324,002
	間伐 車輌系 間伐率30%未満 28cm以上 プロセッサ0.45	搬出材積	10 m3/ha以上	20 m3/ha未満	15 m3/ha	167	186,032	0.27	0.27	4%	1.05	1.05	6%	0.45	2.85	24.5	0.48	0.98	77%	171,617	14,415	50,876	5,087	191,119	18,603	204,635
		搬出材積	20 m3/ha以上	30 m3/ha未満	25 m3/ha	167	257,124	0.27	0.27	4%	1.05	1.05	6%	0.75	4.75	40.9	0.8	1.63	77%	237,200	19,924	82,161	8,216	265,340	25,712	282,836
		搬出材積	30 m3/ha以上	40 m3/ha未満	35 m3/ha	167	328,201	0.27	0.27	4%	1.05	1.05	6%	1.05	6.65	57.2	1.12	2.28	77%	302,769	25,432	113,432	11,343	339,544	32,820	361,021
		搬出材積	40 m3/ha以上	50 m3/ha未満	45 m3/ha	167	399,279	0.27	0.27	4%	1.05	1.05	6%	1.35	8.55	73.5	1.44	2.93	77%	368,339	30,940	144,704	14,470	413,749	39,927	439,206
		搬出材積	50 m3/ha以上	60 m3/ha未満	55 m3/ha	167	470,371	0.27	0.27	4%	1.05	1.05	6%	1.65	10.45	89.9	1.76	3.58	77%	433,922	36,449	175,989	17,598	487,969	47,037	517,408
		搬出材積	60 m3/ha以上	70 m3/ha未満	65 m3/ha	167	541,448	0.27	0.27	4%	1.05	1.05	6%	1.95	12.35	106.2	2.08	4.23	77%	499,491	41,957	207,260	20,726	562,174	54,144	595,592
		搬出材積	70 m3/ha以上	80 m3/ha未満	75 m3/ha	167	612,540	0.27	0.27	4%	1.05	1.05	6%	2.25	14.25	122.6	2.4	4.88	77%	565,074	47,466	238,545	23,854	636,394	61,254	673,794
		搬出材積	80 m3/ha以上		85 m3/ha	167	683,618	0.27	0.27	4%	1.05	1.05	6%	2.55	16.15	138.9	2.72	5.53	77%	630,644	52,974	269,817	26,981	710,599	68,361	751,979
	保育間伐（高齢級） 車輌系 間伐率30%未満 28cm以上 プロセッサ0.45 チルホール使用	搬出材積	10 m3/ha以上	20 m3/ha未満	15 m3/ha	167	383,511	0.27	0.27	4%	1.05	7.87	6%	0.45	2.85	24.5	0.48	0.98	77%	353,793	29,718	61,188	6,118	389,629	38,351	421,862
		搬出材積	20 m3/ha以上	30 m3/ha未満	25 m3/ha	167	454,603	0.27	0.27	4%	1.05	7.87	6%	0.75	4.75	40.9	0.8	1.63	77%	419,376	35,227	92,473	9,247	463,850	45,460	500,063
		搬出材積	30 m3/ha以上	40 m3/ha未満	35 m3/ha	167	525,680	0.27	0.27	4%	1.05	7.87	6%	1.05	6.65	57.2	1.12	2.28	77%	484,945	40,735	123,744	12,374	538,054	52,568	578,248
		搬出材積	40 m3/ha以上	50 m3/ha未満	45 m3/ha	167	596,758	0.27	0.27	4%	1.05	7.87	6%	1.35	8.55	73.5	1.44	2.93	77%	550,515	46,243	155,016	15,501	612,259	59,675	656,433
		搬出材積	50 m3/ha以上	60 m3/ha未満	55 m3/ha	167	667,850	0.27	0.27	4%	1.05	7.87	6%	1.65	10.45	89.9	1.76	3.58	77%	616,098	51,752	186,301	18,630	686,480	66,785	734,635
		搬出材積	60 m3/ha以上	70 m3/ha未満	65 m3/ha	167	738,927	0.27	0.27	4%	1.05	7.87	6%	1.95	12.35	106.2	2.08	4.23	77%	681,667	57,260	217,572	21,757	760,684	73,892	812,819
		搬出材積	70 m3/ha以上	80 m3/ha未満	75 m3/ha	167	810,019	0.27	0.27	4%	1.05	7.87	6%	2.25	14.25	122.6	2.4	4.88	77%	747,250	62,769	248,857	24,885	834,904	81,001	891,020
		搬出材積	80 m3/ha以上		85 m3/ha	167	881,096	0.27	0.27	4%	1.05	7.87	6%	2.55	16.15	138.9	2.72	5.53	77%	812,820	68,276	280,129	28,012	909,108	88,109	969,205
	間伐 車輌系 間伐率30%以上 28cm以上 プロセッサ0.45	搬出材積	10 m3/ha以上	20 m3/ha未満	15 m3/ha	233	217,228	0.37	0.37	4%	1.47	1.47	6%	0.45	2.85	24.5	0.48	0.98	77%	200,395	16,833	52,406	5,240	222,468	21,722	238,950
		搬出材積	20 m3/ha以上	30 m3/ha未満	25 m3/ha	233	288,320	0.37	0.37	4%	1.47	1.47	6%	0.75	4.75	40.9	0.8	1.63	77%	265,978	22,342	83,691	8,369	296,689	28,832	317,152
		搬出材積	30 m3/ha以上	40 m3/ha未満	35 m3/ha	233	359,396	0.37	0.37	4%	1.47	1.47	6%	1.05	6.65	57.2	1.12	2.28	77%	331,547	27,849	114,962	11,496	370,892	35,939	395,335
		搬出材積	40 m3/ha以上	50 m3/ha未満	45 m3/ha	233	430,474	0.37	0.37	4%	1.47	1.47	6%	1.35	8.55	73.5	1.44	2.93	77%	397,117	33,357	146,234	14,623	445,097	43,047	473,521
		搬出材積	50 m3/ha以上	60 m3/ha未満	55 m3/ha	233	501,566	0.37	0.37	4%	1.47	1.47	6%	1.65	10.45	89.9	1.76	3.58	77%	462,700	38,866	177,519	17,751	519,317	50,156	551,722
		搬出材積	60 m3/ha以上	70 m3/ha未満	65 m3/ha	233	572,643	0.37	0.37	4%	1.47	1.47	6%	1.95	12.35	106.2	2.08	4.23	77%	528,269	44,374	208,790	20,879	593,522	57,264	629,907
		搬出材積	70 m3/ha以上	80 m3/ha未満	75 m3/ha	233	643,735	0.37	0.37	4%	1.47	1.47	6%	2.25	14.25	122.6	2.4	4.88	77%	593,852	49,883	240,075	24,007	667,742	64,373	708,108
		搬出材積	80 m3/ha以上		85 m3/ha	233	714,813	0.37	0.37	4%	1.47	1.47	6%	2.55	16.15	138.9	2.72	5.53	77%	659,422	55,391	271,347	27,134	741,947	71,481	786,294
	保育間伐（高齢級） 車輌系 間伐率30%以上 28cm以上 プロセッサ0.45 チルホール使用	搬出材積	10 m3/ha以上	20 m3/ha未満	15 m3/ha	233	492,308	0.37	0.37	4%	1.47	10.97	6%	0.45	2.85	24.5	0.48	0.98	77%	454,159	38,149	66,770	6,677	498,985	49,230	541,538
		搬出材積	20 m3/ha以上	30 m3/ha未満	25 m3/ha	233	563,400	0.37	0.37	4%	1.47	10.97	6%	0.75	4.75	40.9	0.8	1.63	77%	519,742	43,658	98,055	9,805	573,205	56,340	619,740
		搬出材積	30 m3/ha以上	40 m3/ha未満	35 m3/ha	233	634,477	0.37	0.37	4%	1.47	10.97	6%	1.05	6.65	57.2	1.12	2.28	77%	585,311	49,166	129,326	12,932	647,409	63,447	697,924
		搬出材積	40 m3/ha以上	50 m3/ha未満	45 m3/ha	233	705,555	0.37	0.37	4%	1.47	10.97	6%	1.35	8.55	73.5	1.44	2.93	77%	650,881	54,674	160,598	16,059	721,614	70,555	776,110
		搬出材積	50 m3/ha以上	60 m3/ha未満	55 m3/ha	233	776,646	0.37	0.37	4%	1.47	10.97	6%	1.65	10.45	89.9	1.76	3.58	77%	716,464	60,182	191,883	19,188	795,834	77,664	854,310
		搬出材積	60 m3/ha以上	70 m3/ha未満	65 m3/ha	233	847,723	0.37	0.37	4%	1.47	10.97	6%	1.95	12.35	106.2	2.08	4.23	77%	782,033	65,690	223,154	22,315	870,038	84,772	932,495
		搬出材積	70 m3/ha以上	80 m3/ha未満	75 m3/ha	233	918,815	0.37	0.37	4%	1.47	10.97	6%	2.25	14.25	122.6	2.4	4.88	77%	847,616	71,199	254,439	25,443	944,258	91,881	1,010,696
		搬出材積	80 m3/ha以上		85 m3/ha	233	989,893	0.37	0.37	4%	1.47	10.97	6%	2.55	16.15	138.9	2.72	5.53	77%	913,186	76,707	285,711	28,571	1,018,464	98,989	1,088,882

4-2-2. 間伐及び更新伐事業標準単価表（プロセッサ造材）（4-2-1以外の場合）

（円）

区分	種類	種別			算定材積	伐倒本数（本/ha）	標準単価（円）	直接費 選木（伐倒と同時に行う場合は計上しない） 特殊作業員	普通作業員	諸雑費	伐倒 特殊作業員	普通作業員	諸雑費	造材（プロセッサ） 特殊運転手	機械損料(h)	軽油(ℓ)	集材 特殊運転手	普通作業員	諸雑費	直接費合計（円）	共通仮設費(8.4%)(円)	諸雑費計(円)	直営消費税額(円)	税込標準単価（直営）（円）	請負消費税額(円)	税込標準単価（請負）（円）
育成単層林及び育成複層林共通	間伐 架線系 間伐率30%未満 22cm未満 プロセッサ0.45	搬出材積	10 m3/ha以上	20 m3/ha未満	15 m3/ha	338	290,459	0.54	0.54	4%	1.42	1.42	6%	0.45	2.85	24.5	0.69	2.06	80%	267,952	22,507	80,390	8,039	298,498	29,045	319,504
		搬出材積	20 m3/ha以上	30 m3/ha未満	25 m3/ha	338	405,682	0.54	0.54	4%	1.42	1.42	6%	0.75	4.75	40.9	1.15	3.43	80%	374,246	31,436	130,196	13,019	418,701	40,568	446,250
		搬出材積	30 m3/ha以上	40 m3/ha未満	35 m3/ha	338	520,890	0.54	0.54	4%	1.42	1.42	6%	1.05	6.65	57.2	1.61	4.8	80%	480,526	40,364	179,988	17,998	538,888	52,089	572,979
		搬出材積	40 m3/ha以上	50 m3/ha未満	45 m3/ha	338	636,097	0.54	0.54	4%	1.42	1.42	6%	1.35	8.55	73.5	2.07	6.17	80%	586,806	49,291	229,780	22,978	659,075	63,609	699,706
		搬出材積	50 m3/ha以上	60 m3/ha未満	55 m3/ha	338	751,321	0.54	0.54	4%	1.42	1.42	6%	1.65	10.45	89.9	2.53	7.54	80%	693,101	58,220	279,587	27,958	779,279	75,132	826,453
		搬出材積	60 m3/ha以上	70 m3/ha未満	65 m3/ha	338	866,527	0.54	0.54	4%	1.42	1.42	6%	1.95	12.35	106.2	2.99	8.91	80%	799,380	67,147	329,378	32,937	899,464	86,652	953,179
		搬出材積	70 m3/ha以上	80 m3/ha未満	75 m3/ha	338	981,750	0.54	0.54	4%	1.42	1.42	6%	2.25	14.25	122.6	3.45	10.28	80%	905,674	76,076	379,184	37,918	1,019,668	98,175	1,079,925
		搬出材積	80 m3/ha以上		85 m3/ha	338	1,096,959	0.54	0.54	4%	1.42	1.42	6%	2.55	16.15	138.9	3.91	11.65	80%	1,011,955	85,004	428,977	42,897	1,139,856	109,695	1,206,654
	保育間伐（高齢級） 架線系 間伐率30%未満 22cm未満 プロセッサ0.45 チルホール使用	搬出材積	10 m3/ha以上	20 m3/ha未満	15 m3/ha	338	689,760	0.54	0.54	4%	1.42	15.21	6%	0.45	2.85	24.5	0.69	2.06	80%	636,310	53,450	101,240	10,124	699,884	68,976	758,736
		搬出材積	20 m3/ha以上	30 m3/ha未満	25 m3/ha	338	804,982	0.54	0.54	4%	1.42	15.21	6%	0.75	4.75	40.9	1.15	3.43	80%	742,604	62,378	151,046	15,104	820,086	80,498	885,480
		搬出材積	30 m3/ha以上	40 m3/ha未満	35 m3/ha	338	920,190	0.54	0.54	4%	1.42	15.21	6%	1.05	6.65	57.2	1.61	4.8	80%	848,884	71,306	200,838	20,083	940,273	92,019	1,012,209
		搬出材積	40 m3/ha以上	50 m3/ha未満	45 m3/ha	338	1,035,397	0.54	0.54	4%	1.42	15.21	6%	1.35	8.55	73.5	2.07	6.17	80%	955,164	80,233	250,630	25,063	1,060,460	103,539	1,138,936
		搬出材積	50 m3/ha以上	60 m3/ha未満	55 m3/ha	338	1,150,621	0.54	0.54	4%	1.42	15.21	6%	1.65	10.45	89.9	2.53	7.54	80%	1,061,459	89,162	300,437	30,043	1,180,664	115,062	1,265,683
		搬出材積	60 m3/ha以上	70 m3/ha未満	65 m3/ha	338	1,265,827	0.54	0.54	4%	1.42	15.21	6%	1.95	12.35	106.2	2.99	8.91	80%	1,167,738	98,089	350,228	35,022	1,300,849	126,582	1,392,409
		搬出材積	70 m3/ha以上	80 m3/ha未満	75 m3/ha	338	1,381,050	0.54	0.54	4%	1.42	15.21	6%	2.25	14.25	122.6	3.45	10.28	80%	1,274,032	107,018	400,034	40,003	1,421,053	138,105	1,519,155
		搬出材積	80 m3/ha以上		85 m3/ha	338	1,496,259	0.54	0.54	4%	1.42	15.21	6%	2.55	16.15	138.9	3.91	11.65	80%	1,380,313	115,946	449,827	44,982	1,541,241	149,625	1,645,884
	間伐 架線系 間伐率30%以上 22cm未満 プロセッサ0.45	搬出材積	10 m3/ha以上	20 m3/ha未満	15 m3/ha	474	337,775	0.76	0.76	4%	1.99	1.99	6%	0.45	2.85	24.5	0.69	2.06	80%	311,601	26,174	82,643	8,264	346,039	33,777	371,552
		搬出材積	20 m3/ha以上	30 m3/ha未満	25 m3/ha	474	452,998	0.76	0.76	4%	1.99	1.99	6%	0.75	4.75	40.9	1.15	3.43	80%	417,895	35,103	132,449	13,244	466,242	45,299	498,297
		搬出材積	30 m3/ha以上	40 m3/ha未満	35 m3/ha	474	568,205	0.76	0.76	4%	1.99	1.99	6%	1.05	6.65	57.2	1.61	4.8	80%	524,175	44,030	182,241	18,224	586,429	56,820	625,025
		搬出材積	40 m3/ha以上	50 m3/ha未満	45 m3/ha	474	683,413	0.76	0.76	4%	1.99	1.99	6%	1.35	8.55	73.5	2.07	6.17	80%	630,455	52,958	232,033	23,203	706,616	68,341	751,754
		搬出材積	50 m3/ha以上	60 m3/ha未満	55 m3/ha	474	798,637	0.76	0.76	4%	1.99	1.99	6%	1.65	10.45	89.9	2.53	7.54	80%	736,750	61,887	281,840	28,184	826,821	79,863	878,500
		搬出材積	60 m3/ha以上	70 m3/ha未満	65 m3/ha	474	913,843	0.76	0.76	4%	1.99	1.99	6%	1.95	12.35	106.2	2.99	8.91	80%	843,029	70,814	331,631	33,163	947,006	91,384	1,005,227
		搬出材積	70 m3/ha以上	80 m3/ha未満	75 m3/ha	474	1,029,066	0.76	0.76	4%	1.99	1.99	6%	2.25	14.25	122.6	3.45	10.28	80%	949,323	79,743	381,437	38,143	1,067,209	102,906	1,131,972
		搬出材積	80 m3/ha以上		85 m3/ha	474	1,144,274	0.76	0.76	4%	1.99	1.99	6%	2.55	16.15	138.9	3.91	11.65	80%	1,055,604	88,670	431,230	43,123	1,187,397	114,427	1,258,701
	保育間伐（高齢級） 架線系 間伐率30%以上 22cm未満 プロセッサ0.45 チルホール使用	搬出材積	10 m3/ha以上	20 m3/ha未満	15 m3/ha	474	897,780	0.76	0.76	4%	1.99	21.33	6%	0.45	2.85	24.5	0.69	2.06	80%	828,211	69,569	111,885	11,188	908,968	89,778	987,558
		搬出材積	20 m3/ha以上	30 m3/ha未満	25 m3/ha	474	1,013,003	0.76	0.76	4%	1.99	21.33	6%	0.75	4.75	40.9	1.15	3.43	80%	934,505	78,498	161,691	16,169	1,029,172	101,300	1,114,303
		搬出材積	30 m3/ha以上	40 m3/ha未満	35 m3/ha	474	1,128,210	0.76	0.76	4%	1.99	21.33	6%	1.05	6.65	57.2	1.61	4.8	80%	1,040,785	87,425	211,483	21,148	1,149,358	112,821	1,241,031
		搬出材積	40 m3/ha以上	50 m3/ha未満	45 m3/ha	474	1,243,418	0.76	0.76	4%	1.99	21.33	6%	1.35	8.55	73.5	2.07	6.17	80%	1,147,065	96,353	261,275	26,127	1,269,545	124,341	1,367,759
		搬出材積	50 m3/ha以上	60 m3/ha未満	55 m3/ha	474	1,358,642	0.76	0.76	4%	1.99	21.33	6%	1.65	10.45	89.9	2.53	7.54	80%	1,253,360	105,282	311,082	31,108	1,389,750	135,864	1,494,506
		搬出材積	60 m3/ha以上	70 m3/ha未満	65 m3/ha	474	1,473,848	0.76	0.76	4%	1.99	21.33	6%	1.95	12.35	106.2	2.99	8.91	80%	1,359,639	114,209	360,873	36,087	1,509,935	147,384	1,621,232
		搬出材積	70 m3/ha以上	80 m3/ha未満	75 m3/ha	474	1,589,071	0.76	0.76	4%	1.99	21.33	6%	2.25	14.25	122.6	3.45	10.28	80%	1,465,933	123,138	410,679	41,067	1,630,138	158,907	1,747,978
		搬出材積	80 m3/ha以上		85 m3/ha	474	1,704,279	0.76	0.76	4%	1.99	21.33	6%	2.55	16.15	138.9	3.91	11.65	80%	1,572,214	132,065	460,472	46,047	1,750,326	170,427	1,874,706
	間伐 架線系 間伐率30%未満 22cm以上28cm未満 プロセッサ0.45	搬出材積	10 m3/ha以上	20 m3/ha未満	15 m3/ha	240	240,680	0.38	0.38	4%	1.25	1.25	6%	0.45	2.85	24.5	0.54	1.62	80%	222,030	18,650	67,183	6,718	247,398	24,068	264,748
		搬出材積	20 m3/ha以上	30 m3/ha未満	25 m3/ha	240	336,005	0.38	0.38	4%	1.25	1.25	6%	0.75	4.75	40.9	0.9	2.7	80%	309,968	26,037	108,831	10,883	346,888	33,600	369,605
		搬出材積	30 m3/ha以上	40 m3/ha未満	35 m3/ha	240	431,313	0.38	0.38	4%	1.25	1.25	6%	1.05	6.65	57.2	1.26	3.78	80%	397,891	33,422	150,464	15,046	446,359	43,131	474,444
		搬出材積	40 m3/ha以上	50 m3/ha未満	45 m3/ha	240	526,623	0.38	0.38	4%	1.25	1.25	6%	1.35	8.55	73.5	1.62	4.86	80%	485,815	40,808	192,098	19,209	545,832	52,662	579,285
		搬出材積	50 m3/ha以上	60 m3/ha未満	55 m3/ha	240	621,948	0.38	0.38	4%	1.25	1.25	6%	1.65	10.45	89.9	1.98	5.94	80%	573,753	48,195	233,746	23,374	645,322	62,194	684,142
		搬出材積	60 m3/ha以上	70 m3/ha未満	65 m3/ha	240	717,256	0.38	0.38	4%	1.25	1.25	6%	1.95	12.35	106.2	2.34	7.02	80%	661,676	55,580	275,379	27,537	744,793	71,725	788,981
		搬出材積	70 m3/ha以上	80 m3/ha未満	75 m3/ha	240	812,581	0.38	0.38	4%	1.25	1.25	6%	2.25	14.25	122.6	2.7	8.1	80%	749,614	62,967	317,027	31,702	844,283	81,258	893,839
		搬出材積	80 m3/ha以上		85 m3/ha	240	907,891	0.38	0.38	4%	1.25	1.25	6%	2.55	16.15	138.9	3.06	9.18	80%	837,538	70,353	358,661	35,866	943,757	90,789	998,680
	保育間伐（高齢級） 架線系 間伐率30%未満 22cm以上28cm未満 プロセッサ0.45 チルホール使用	搬出材積	10 m3/ha以上	20 m3/ha未満	15 m3/ha	240	524,157	0.38	0.38	4%	1.25	11.04	6%	0.45	2.85	24.5	0.54	1.62	80%	483,540	40,617	81,985	8,198	532,355	52,415	576,572
		搬出材積	20 m3/ha以上	30 m3/ha未満	25 m3/ha	240	619,482	0.38	0.38	4%	1.25	11.04	6%	0.75	4.75	40.9	0.9	2.7	80%	571,478	48,004	123,633	12,363	631,845	61,948	681,430
		搬出材積	30 m3/ha以上	40 m3/ha未満	35 m3/ha	240	714,790	0.38	0.38	4%	1.25	11.04	6%	1.05	6.65	57.2	1.26	3.78	80%	659,401	55,389	165,266	16,526	731,316	71,479	786,269
		搬出材積	40 m3/ha以上	50 m3/ha未満	45 m3/ha	240	810,100	0.38	0.38	4%	1.25	11.04	6%	1.35	8.55	73.5	1.62	4.86	80%	747,325	62,775	206,900	20,690	830,790	81,010	891,110
		搬出材積	50 m3/ha以上	60 m3/ha未満	55 m3/ha	240	905,425	0.38	0.38	4%	1.25	11.04	6%	1.65	10.45	89.9	1.98	5.94	80%	835,263	70,162	248,548	24,854	930,279	90,542	995,967
		搬出材積	60 m3/ha以上	70 m3/ha未満	65 m3/ha	240	1,000,733	0.38	0.38	4%	1.25	11.04	6%	1.95	12.35	106.2	2.34	7.02	80%	923,186	77,547	290,181	29,018	1,029,751	100,073	1,100,806
		搬出材積	70 m3/ha以上	80 m3/ha未満	75 m3/ha	240	1,096,058	0.38	0.38	4%	1.25	11.04	6%	2.25	14.25	122.6	2.7	8.1	80%	1,011,124	84,934	331,829	33,182	1,129,240	109,605	1,205,663
		搬出材積	80 m3/ha以上		85 m3/ha	240	1,191,368	0.38	0.38	4%	1.25	11.04	6%	2.55	16.15	138.9	3.06	9.18	80%	1,099,048	92,320	373,463	37,346	1,228,714	119,136	1,310,504

4-2-2. 間伐及び更新伐事業標準単価表（プロセッサ造材）（4-2-1以外の場合）

（円）

区分	種類	種別			算定材積	伐倒本数（本/ha）	標準単価（円）	直接費 選木（伐倒と同時に行う場合は計上しない） 特殊作業員	普通作業員	諸雑費	伐倒 特殊作業員	普通作業員	諸雑費	造材（プロセッサ） 特殊運転手	機械損料(h)	軽油(ﾘｯﾄﾙ)	集材 特殊運転手	普通作業員	諸雑費	直接費合計（円）	共通仮設費(8.4%)(円)	諸雑費計(円)	直営消費税額(円)	税込標準単価（直営）（円）	請負消費税額(円)	税込標準単価（請負）（円）
育成単層林及び育成複層林共通	間伐 架線系 間伐率30%以上 22cm以上28cm未満 プロセッサ0.45	搬出材積	10 m3/ha以上	20 m3/ha未満	15 m3/ha	336	280,236	0.54	0.54	4%	1.75	1.75	6%	0.45	2.85	24.5	0.54	1.62	80%	258,521	21,715	69,090	6,909	287,145	28,023	308,259
		搬出材積	20 m3/ha以上	30 m3/ha未満	25 m3/ha	336	375,561	0.54	0.54	4%	1.75	1.75	6%	0.75	4.75	40.9	0.9	2.7	80%	346,459	29,102	110,738	11,073	386,634	37,556	413,117
		搬出材積	30 m3/ha以上	40 m3/ha未満	35 m3/ha	336	470,870	0.54	0.54	4%	1.75	1.75	6%	1.05	6.65	57.2	1.26	3.78	80%	434,382	36,488	152,371	15,237	486,107	47,087	517,957
		搬出材積	40 m3/ha以上	50 m3/ha未満	45 m3/ha	336	566,179	0.54	0.54	4%	1.75	1.75	6%	1.35	8.55	73.5	1.62	4.86	80%	522,306	43,873	194,005	19,400	585,579	56,617	622,796
		搬出材積	50 m3/ha以上	60 m3/ha未満	55 m3/ha	336	661,504	0.54	0.54	4%	1.75	1.75	6%	1.65	10.45	89.9	1.98	5.94	80%	610,244	51,260	235,653	23,565	685,069	66,150	727,654
		搬出材積	60 m3/ha以上	70 m3/ha未満	65 m3/ha	336	756,813	0.54	0.54	4%	1.75	1.75	6%	1.95	12.35	106.2	2.34	7.02	80%	698,167	58,646	277,286	27,728	784,541	75,681	832,494
		搬出材積	70 m3/ha以上	80 m3/ha未満	75 m3/ha	336	852,137	0.54	0.54	4%	1.75	1.75	6%	2.25	14.25	122.6	2.7	8.1	80%	786,105	66,032	318,934	31,893	884,030	85,213	937,350
		搬出材積	80 m3/ha以上		85 m3/ha	336	947,447	0.54	0.54	4%	1.75	1.75	6%	2.55	16.15	138.9	3.06	9.18	80%	874,029	73,418	360,568	36,056	983,503	94,744	1,042,191
	保育間伐（高齢級） 架線系 間伐率30%以上 22cm以上28cm未満 プロセッサ0.45 チルホール使用	搬出材積	10 m3/ha以上	20 m3/ha未満	15 m3/ha	336	677,220	0.54	0.54	4%	1.75	15.46	6%	0.45	2.85	24.5	0.54	1.62	80%	624,742	52,478	89,819	8,981	686,201	67,722	744,942
		搬出材積	20 m3/ha以上	30 m3/ha未満	25 m3/ha	336	772,545	0.54	0.54	4%	1.75	15.46	6%	0.75	4.75	40.9	0.9	2.7	80%	712,680	59,865	131,467	13,146	785,691	77,254	849,799
		搬出材積	30 m3/ha以上	40 m3/ha未満	35 m3/ha	336	867,853	0.54	0.54	4%	1.75	15.46	6%	1.05	6.65	57.2	1.26	3.78	80%	800,603	67,250	173,100	17,310	885,163	86,785	954,638
		搬出材積	40 m3/ha以上	50 m3/ha未満	45 m3/ha	336	963,163	0.54	0.54	4%	1.75	15.46	6%	1.35	8.55	73.5	1.62	4.86	80%	888,527	74,636	214,734	21,473	984,636	96,316	1,059,479
		搬出材積	50 m3/ha以上	60 m3/ha未満	55 m3/ha	336	1,058,488	0.54	0.54	4%	1.75	15.46	6%	1.65	10.45	89.9	1.98	5.94	80%	976,465	82,023	256,382	25,638	1,084,126	105,848	1,164,336
		搬出材積	60 m3/ha以上	70 m3/ha未満	65 m3/ha	336	1,153,796	0.54	0.54	4%	1.75	15.46	6%	1.95	12.35	106.2	2.34	7.02	80%	1,064,388	89,408	298,015	29,801	1,183,597	115,379	1,269,175
		搬出材積	70 m3/ha以上	80 m3/ha未満	75 m3/ha	336	1,249,121	0.54	0.54	4%	1.75	15.46	6%	2.25	14.25	122.6	2.7	8.1	80%	1,152,326	96,795	339,663	33,966	1,283,087	124,912	1,374,033
		搬出材積	80 m3/ha以上		85 m3/ha	336	1,344,431	0.54	0.54	4%	1.75	15.46	6%	2.55	16.15	138.9	3.06	9.18	80%	1,240,250	104,181	381,297	38,129	1,382,560	134,443	1,478,874
	間伐 架線系 間伐率30%未満 28cm以上 プロセッサ0.45	搬出材積	10 m3/ha以上	20 m3/ha未満	15 m3/ha	167	203,296	0.27	0.27	4%	1.05	1.05	6%	0.45	2.85	24.5	0.45	1.34	80%	187,543	15,753	58,597	5,859	209,155	20,329	223,625
		搬出材積	20 m3/ha以上	30 m3/ha未満	25 m3/ha	167	285,895	0.27	0.27	4%	1.05	1.05	6%	0.75	4.75	40.9	0.75	2.23	80%	263,741	22,154	95,027	9,502	295,397	28,589	314,484
		搬出材積	30 m3/ha以上	40 m3/ha未満	35 m3/ha	167	368,478	0.27	0.27	4%	1.05	1.05	6%	1.05	6.65	57.2	1.05	3.12	80%	339,925	28,553	131,443	13,144	381,622	36,847	405,325
		搬出材積	40 m3/ha以上	50 m3/ha未満	45 m3/ha	167	451,062	0.27	0.27	4%	1.05	1.05	6%	1.35	8.55	73.5	1.35	4.01	80%	416,109	34,953	167,859	16,785	467,847	45,106	496,168
		搬出材積	50 m3/ha以上	60 m3/ha未満	55 m3/ha	167	533,661	0.27	0.27	4%	1.05	1.05	6%	1.65	10.45	89.9	1.65	4.9	80%	492,308	41,353	204,290	20,429	554,090	53,366	587,027
		搬出材積	60 m3/ha以上	70 m3/ha未満	65 m3/ha	167	616,244	0.27	0.27	4%	1.05	1.05	6%	1.95	12.35	106.2	1.95	5.79	80%	568,491	47,753	240,705	24,070	640,314	61,624	677,868
		搬出材積	70 m3/ha以上	80 m3/ha未満	75 m3/ha	167	698,842	0.27	0.27	4%	1.05	1.05	6%	2.25	14.25	122.6	2.25	6.68	80%	644,689	54,153	277,135	27,713	726,555	69,884	768,726
		搬出材積	80 m3/ha以上		85 m3/ha	167	781,427	0.27	0.27	4%	1.05	1.05	6%	2.55	16.15	138.9	2.55	7.57	80%	720,874	60,553	313,552	31,355	812,782	78,142	859,569
	保育間伐（高齢級） 架線系 間伐率30%未満 28cm以上 プロセッサ0.45 チルホール使用	搬出材積	10 m3/ha以上	20 m3/ha未満	15 m3/ha	167	400,775	0.27	0.27	4%	1.05	7.87	6%	0.45	2.85	24.5	0.45	1.34	80%	369,719	31,056	68,909	6,890	407,665	40,077	440,852
		搬出材積	20 m3/ha以上	30 m3/ha未満	25 m3/ha	167	483,374	0.27	0.27	4%	1.05	7.87	6%	0.75	4.75	40.9	0.75	2.23	80%	445,917	37,457	105,339	10,533	493,907	48,337	531,711
		搬出材積	30 m3/ha以上	40 m3/ha未満	35 m3/ha	167	565,957	0.27	0.27	4%	1.05	7.87	6%	1.05	6.65	57.2	1.05	3.12	80%	522,101	43,856	141,755	14,175	580,132	56,595	622,552
		搬出材積	40 m3/ha以上	50 m3/ha未満	45 m3/ha	167	648,540	0.27	0.27	4%	1.05	7.87	6%	1.35	8.55	73.5	1.35	4.01	80%	598,285	50,255	178,171	17,817	666,357	64,854	713,394
		搬出材積	50 m3/ha以上	60 m3/ha未満	55 m3/ha	167	731,140	0.27	0.27	4%	1.05	7.87	6%	1.65	10.45	89.9	1.65	4.9	80%	674,484	56,656	214,602	21,460	752,600	73,114	804,254
		搬出材積	60 m3/ha以上	70 m3/ha未満	65 m3/ha	167	813,723	0.27	0.27	4%	1.05	7.87	6%	1.95	12.35	106.2	1.95	5.79	80%	750,667	63,056	251,017	25,101	838,824	81,372	895,095
		搬出材積	70 m3/ha以上	80 m3/ha未満	75 m3/ha	167	896,321	0.27	0.27	4%	1.05	7.87	6%	2.25	14.25	122.6	2.25	6.68	80%	826,865	69,456	287,447	28,744	925,065	89,632	985,953
		搬出材積	80 m3/ha以上		85 m3/ha	167	978,906	0.27	0.27	4%	1.05	7.87	6%	2.55	16.15	138.9	2.55	7.57	80%	903,050	75,856	323,864	32,386	1,011,292	97,890	1,076,796
	間伐 架線系 間伐率30%以上 28cm以上 プロセッサ0.45	搬出材積	10 m3/ha以上	20 m3/ha未満	15 m3/ha	233	234,491	0.37	0.37	4%	1.47	1.47	6%	0.45	2.85	24.5	0.45	1.34	80%	216,321	18,170	60,127	6,012	240,503	23,449	257,940
		搬出材積	20 m3/ha以上	30 m3/ha未満	25 m3/ha	233	317,090	0.37	0.37	4%	1.47	1.47	6%	0.75	4.75	40.9	0.75	2.23	80%	292,519	24,571	96,557	9,655	326,745	31,709	348,799
		搬出材積	30 m3/ha以上	40 m3/ha未満	35 m3/ha	233	399,674	0.37	0.37	4%	1.47	1.47	6%	1.05	6.65	57.2	1.05	3.12	80%	368,703	30,971	132,973	13,297	412,971	39,967	439,641
		搬出材積	40 m3/ha以上	50 m3/ha未満	45 m3/ha	233	482,257	0.37	0.37	4%	1.47	1.47	6%	1.35	8.55	73.5	1.35	4.01	80%	444,887	37,370	169,389	16,938	499,195	48,225	530,482
		搬出材積	50 m3/ha以上	60 m3/ha未満	55 m3/ha	233	564,857	0.37	0.37	4%	1.47	1.47	6%	1.65	10.45	89.9	1.65	4.9	80%	521,086	43,771	205,820	20,582	585,439	56,485	621,342
		搬出材積	60 m3/ha以上	70 m3/ha未満	65 m3/ha	233	647,439	0.37	0.37	4%	1.47	1.47	6%	1.95	12.35	106.2	1.95	5.79	80%	597,269	50,170	242,235	24,223	671,662	64,743	712,182
		搬出材積	70 m3/ha以上	80 m3/ha未満	75 m3/ha	233	730,038	0.37	0.37	4%	1.47	1.47	6%	2.25	14.25	122.6	2.25	6.68	80%	673,467	56,571	278,665	27,866	757,904	73,003	803,041
		搬出材積	80 m3/ha以上		85 m3/ha	233	812,622	0.37	0.37	4%	1.47	1.47	6%	2.55	16.15	138.9	2.55	7.57	80%	749,652	62,970	315,082	31,508	844,130	81,262	893,884
	保育間伐（高齢級） 架線系 間伐率30%以上 28cm以上 プロセッサ0.45 チルホール使用	搬出材積	10 m3/ha以上	20 m3/ha未満	15 m3/ha	233	509,572	0.37	0.37	4%	1.47	10.97	6%	0.45	2.85	24.5	0.45	1.34	80%	470,085	39,487	74,491	7,449	517,021	50,957	560,529
		搬出材積	20 m3/ha以上	30 m3/ha未満	25 m3/ha	233	592,170	0.37	0.37	4%	1.47	10.97	6%	0.75	4.75	40.9	0.75	2.23	80%	546,283	45,887	110,921	11,092	603,262	59,217	651,387
		搬出材積	30 m3/ha以上	40 m3/ha未満	35 m3/ha	233	674,754	0.37	0.37	4%	1.47	10.97	6%	1.05	6.65	57.2	1.05	3.12	80%	622,467	52,287	147,337	14,733	689,487	67,475	742,229
		搬出材積	40 m3/ha以上	50 m3/ha未満	45 m3/ha	233	757,337	0.37	0.37	4%	1.47	10.97	6%	1.35	8.55	73.5	1.35	4.01	80%	698,651	58,686	183,753	18,375	775,712	75,733	833,070
		搬出材積	50 m3/ha以上	60 m3/ha未満	55 m3/ha	233	839,937	0.37	0.37	4%	1.47	10.97	6%	1.65	10.45	89.9	1.65	4.9	80%	774,850	65,087	220,184	22,018	861,955	83,993	923,930
		搬出材積	60 m3/ha以上	70 m3/ha未満	65 m3/ha	233	922,519	0.37	0.37	4%	1.47	10.97	6%	1.95	12.35	106.2	1.95	5.79	80%	851,033	71,486	256,599	25,659	948,178	92,251	1,014,770
		搬出材積	70 m3/ha以上	80 m3/ha未満	75 m3/ha	233	1,005,118	0.37	0.37	4%	1.47	10.97	6%	2.25	14.25	122.6	2.25	6.68	80%	927,231	77,887	293,029	29,302	1,034,420	100,511	1,105,629
		搬出材積	80 m3/ha以上		85 m3/ha	233	1,087,702	0.37	0.37	4%	1.47	10.97	6%	2.55	16.15	138.9	2.55	7.57	80%	1,003,416	84,286	329,446	32,944	1,120,646	108,770	1,196,472

4-2-2. 間伐及び更新伐事業標準単価表（プロセッサ造材）（4-2-1以外の場合）

（円）

区分	種類	種別			伐倒本数（本/ha）	標準単価（円）	直接費 選木（伐倒と同時に行う場合は計上しない）			伐倒			造材（プロセッサ）			集材			直接費合計（円）	共通仮設費（8.4%）(円)	諸雑費計(円)	直営消費税額(円)	税込標準単価（直営）（円）	請負消費税額(円)	税込標準単価（請負）（円）
				算定材積			特殊作業員	普通作業員	諸雑費	特殊作業員	普通作業員	諸雑費	特殊運転手	機械損料(h)	軽油(ℓ)	特殊運転手	普通作業員	諸雑費							
育成単層林及び育成複層林共通	列状間伐 車輌系 間伐率30%未満 22cm未満 プロセッサ0.45	搬出材積	10 m3/ha以上	20 m3/ha未満 15 m3/ha	338	210,136	0.24	0.24	4%	1.42	1.42	6%	0.45	2.85	24.5	0.51	1.02	77%	193,853	16,283	53,421	5,342	215,478	21,013	231,149
		搬出材積	20 m3/ha以上	30 m3/ha未満 25 m3/ha	338	283,787	0.24	0.24	4%	1.42	1.42	6%	0.75	4.75	40.9	0.85	1.7	77%	261,797	21,990	85,733	8,573	292,360	28,378	312,165
		搬出材積	30 m3/ha以上	40 m3/ha未満 35 m3/ha	338	357,424	0.24	0.24	4%	1.42	1.42	6%	1.05	6.65	57.2	1.19	2.38	77%	329,727	27,697	118,031	11,803	369,227	35,742	393,166
		搬出材積	40 m3/ha以上	50 m3/ha未満 45 m3/ha	338	431,061	0.24	0.24	4%	1.42	1.42	6%	1.35	8.55	73.5	1.53	3.06	77%	397,658	33,403	150,330	15,033	446,094	43,106	474,167
		搬出材積	50 m3/ha以上	60 m3/ha未満 55 m3/ha	338	504,713	0.24	0.24	4%	1.42	1.42	6%	1.65	10.45	89.9	1.87	3.74	77%	465,603	39,110	182,643	18,264	522,977	50,471	555,184
		搬出材積	60 m3/ha以上	70 m3/ha未満 65 m3/ha	338	578,348	0.24	0.24	4%	1.42	1.42	6%	1.95	12.35	106.2	2.21	4.42	77%	533,532	44,816	214,940	21,494	599,842	57,834	636,182
		搬出材積	70 m3/ha以上	80 m3/ha未満 75 m3/ha	338	652,001	0.24	0.24	4%	1.42	1.42	6%	2.25	14.25	122.6	2.55	5.1	77%	601,477	50,524	247,253	24,725	676,726	65,200	717,201
		搬出材積	80 m3/ha以上	85 m3/ha	338	725,638	0.24	0.24	4%	1.42	1.42	6%	2.55	16.15	138.9	2.89	5.78	77%	669,408	56,230	279,552	27,955	753,593	72,563	798,201
	間伐 （初回　7齢級以下） 車輌系 間伐率30%未満 22cm未満 プロセッサ0.45	搬出材積	10 m3/ha以上	20 m3/ha未満 15 m3/ha	338	210,136	0.24	0.24	4%	1.42	1.42	6%	0.45	2.85	24.5	0.51	1.02	77%	193,853	16,283	53,421	5,342	215,478	21,013	231,149
		搬出材積	20 m3/ha以上	30 m3/ha未満 25 m3/ha	338	283,787	0.24	0.24	4%	1.42	1.42	6%	0.75	4.75	40.9	0.85	1.7	77%	261,797	21,990	85,733	8,573	292,360	28,378	312,165
		搬出材積	30 m3/ha以上	40 m3/ha未満 35 m3/ha	338	357,424	0.24	0.24	4%	1.42	1.42	6%	1.05	6.65	57.2	1.19	2.38	77%	329,727	27,697	118,031	11,803	369,227	35,742	393,166
		搬出材積	40 m3/ha以上	50 m3/ha未満 45 m3/ha	338	431,061	0.24	0.24	4%	1.42	1.42	6%	1.35	8.55	73.5	1.53	3.06	77%	397,658	33,403	150,330	15,033	446,094	43,106	474,167
		搬出材積	50 m3/ha以上	60 m3/ha未満 55 m3/ha	338	504,713	0.24	0.24	4%	1.42	1.42	6%	1.65	10.45	89.9	1.87	3.74	77%	465,603	39,110	182,643	18,264	522,977	50,471	555,184
		搬出材積	60 m3/ha以上	70 m3/ha未満 65 m3/ha	338	578,348	0.24	0.24	4%	1.42	1.42	6%	1.95	12.35	106.2	2.21	4.42	77%	533,532	44,816	214,940	21,494	599,842	57,834	636,182
		搬出材積	70 m3/ha以上	80 m3/ha未満 75 m3/ha	338	652,001	0.24	0.24	4%	1.42	1.42	6%	2.25	14.25	122.6	2.55	5.1	77%	601,477	50,524	247,253	24,725	676,726	65,200	717,201
		搬出材積	80 m3/ha以上	85 m3/ha	338	725,638	0.24	0.24	4%	1.42	1.42	6%	2.55	16.15	138.9	2.89	5.78	77%	669,408	56,230	279,552	27,955	753,593	72,563	798,201
	列状保育間伐（高齢級） 車輌系 間伐率30%未満 22cm未満 プロセッサ0.45 チルホール使用	搬出材積	10 m3/ha以上	20 m3/ha未満 15 m3/ha	338	609,436	0.24	0.24	4%	1.42	15.21	6%	0.45	2.85	24.5	0.51	1.02	77%	562,211	47,225	74,271	7,427	616,863	60,943	670,379
		搬出材積	20 m3/ha以上	30 m3/ha未満 25 m3/ha	338	683,088	0.24	0.24	4%	1.42	15.21	6%	0.75	4.75	40.9	0.85	1.7	77%	630,155	52,933	106,583	10,658	693,746	68,308	751,396
		搬出材積	30 m3/ha以上	40 m3/ha未満 35 m3/ha	338	756,724	0.24	0.24	4%	1.42	15.21	6%	1.05	6.65	57.2	1.19	2.38	77%	698,085	58,639	138,881	13,888	770,612	75,672	832,396
		搬出材積	40 m3/ha以上	50 m3/ha未満 45 m3/ha	338	830,361	0.24	0.24	4%	1.42	15.21	6%	1.35	8.55	73.5	1.53	3.06	77%	766,016	64,345	171,180	17,118	847,479	83,036	913,397
		搬出材積	50 m3/ha以上	60 m3/ha未満 55 m3/ha	338	904,013	0.24	0.24	4%	1.42	15.21	6%	1.65	10.45	89.9	1.87	3.74	77%	833,961	70,052	203,493	20,349	924,362	90,401	994,414
		搬出材積	60 m3/ha以上	70 m3/ha未満 65 m3/ha	338	977,648	0.24	0.24	4%	1.42	15.21	6%	1.95	12.35	106.2	2.21	4.42	77%	901,890	75,758	235,790	23,579	1,001,227	97,764	1,075,412
		搬出材積	70 m3/ha以上	80 m3/ha未満 75 m3/ha	338	1,051,301	0.24	0.24	4%	1.42	15.21	6%	2.25	14.25	122.6	2.55	5.1	77%	969,835	81,466	268,103	26,810	1,078,111	105,130	1,156,431
		搬出材積	80 m3/ha以上	85 m3/ha	338	1,124,938	0.24	0.24	4%	1.42	15.21	6%	2.55	16.15	138.9	2.89	5.78	77%	1,037,766	87,172	300,402	30,040	1,154,978	112,493	1,237,431
	列状間伐 車輌系 間伐率30%以上 22cm未満 プロセッサ0.45	搬出材積	10 m3/ha以上	20 m3/ha未満 15 m3/ha	474	249,772	0.33	0.33	4%	1.99	1.99	6%	0.45	2.85	24.5	0.51	1.02	77%	230,417	19,355	55,401	5,540	255,312	24,977	274,749
		搬出材積	20 m3/ha以上	30 m3/ha未満 25 m3/ha	474	323,423	0.33	0.33	4%	1.99	1.99	6%	0.75	4.75	40.9	0.85	1.7	77%	298,361	25,062	87,713	8,771	332,194	32,342	355,765
		搬出材積	30 m3/ha以上	40 m3/ha未満 35 m3/ha	474	397,059	0.33	0.33	4%	1.99	1.99	6%	1.05	6.65	57.2	1.19	2.38	77%	366,291	30,768	120,011	12,001	409,060	39,705	436,764
		搬出材積	40 m3/ha以上	50 m3/ha未満 45 m3/ha	474	470,696	0.33	0.33	4%	1.99	1.99	6%	1.35	8.55	73.5	1.53	3.06	77%	434,222	36,474	152,310	15,231	485,927	47,069	517,765
		搬出材積	50 m3/ha以上	60 m3/ha未満 55 m3/ha	474	544,349	0.33	0.33	4%	1.99	1.99	6%	1.65	10.45	89.9	1.87	3.74	77%	502,167	42,182	184,623	18,462	562,811	54,434	598,783
		搬出材積	60 m3/ha以上	70 m3/ha未満 65 m3/ha	474	617,984	0.33	0.33	4%	1.99	1.99	6%	1.95	12.35	106.2	2.21	4.42	77%	570,096	47,888	216,920	21,692	639,676	61,798	679,782
		搬出材積	70 m3/ha以上	80 m3/ha未満 75 m3/ha	474	691,636	0.33	0.33	4%	1.99	1.99	6%	2.25	14.25	122.6	2.55	5.1	77%	638,041	53,595	249,233	24,923	716,559	69,163	760,799
		搬出材積	80 m3/ha以上	85 m3/ha	474	765,273	0.33	0.33	4%	1.99	1.99	6%	2.55	16.15	138.9	2.89	5.78	77%	705,972	59,301	281,532	28,153	793,426	76,527	841,800
	間伐 （初回　7齢級以下） 車輌系 間伐率30%以上 22cm未満 プロセッサ0.45	搬出材積	10 m3/ha以上	20 m3/ha未満 15 m3/ha	474	249,772	0.33	0.33	4%	1.99	1.99	6%	0.45	2.85	24.5	0.51	1.02	77%	230,417	19,355	55,401	5,540	255,312	24,977	274,749
		搬出材積	20 m3/ha以上	30 m3/ha未満 25 m3/ha	474	323,423	0.33	0.33	4%	1.99	1.99	6%	0.75	4.75	40.9	0.85	1.7	77%	298,361	25,062	87,713	8,771	332,194	32,342	355,765
		搬出材積	30 m3/ha以上	40 m3/ha未満 35 m3/ha	474	397,059	0.33	0.33	4%	1.99	1.99	6%	1.05	6.65	57.2	1.19	2.38	77%	366,291	30,768	120,011	12,001	409,060	39,705	436,764
		搬出材積	40 m3/ha以上	50 m3/ha未満 45 m3/ha	474	470,696	0.33	0.33	4%	1.99	1.99	6%	1.35	8.55	73.5	1.53	3.06	77%	434,222	36,474	152,310	15,231	485,927	47,069	517,765
		搬出材積	50 m3/ha以上	60 m3/ha未満 55 m3/ha	474	544,349	0.33	0.33	4%	1.99	1.99	6%	1.65	10.45	89.9	1.87	3.74	77%	502,167	42,182	184,623	18,462	562,811	54,434	598,783
		搬出材積	60 m3/ha以上	70 m3/ha未満 65 m3/ha	474	617,984	0.33	0.33	4%	1.99	1.99	6%	1.95	12.35	106.2	2.21	4.42	77%	570,096	47,888	216,920	21,692	639,676	61,798	679,782
		搬出材積	70 m3/ha以上	80 m3/ha未満 75 m3/ha	474	691,636	0.33	0.33	4%	1.99	1.99	6%	2.25	14.25	122.6	2.55	5.1	77%	638,041	53,595	249,233	24,923	716,559	69,163	760,799
		搬出材積	80 m3/ha以上	85 m3/ha	474	765,273	0.33	0.33	4%	1.99	1.99	6%	2.55	16.15	138.9	2.89	5.78	77%	705,972	59,301	281,532	28,153	793,426	76,527	841,800
	列状保育間伐（高齢級） 車輌系 間伐率30%以上 22cm未満 プロセッサ0.45 チルホール使用	搬出材積	10 m3/ha以上	20 m3/ha未満 15 m3/ha	474	809,777	0.33	0.33	4%	1.99	21.33	6%	0.45	2.85	24.5	0.51	1.02	77%	747,027	62,750	84,643	8,464	818,241	80,977	890,754
		搬出材積	20 m3/ha以上	30 m3/ha未満 25 m3/ha	474	883,428	0.33	0.33	4%	1.99	21.33	6%	0.75	4.75	40.9	0.85	1.7	77%	814,971	68,457	116,955	11,695	895,123	88,342	971,770
		搬出材積	30 m3/ha以上	40 m3/ha未満 35 m3/ha	474	957,064	0.33	0.33	4%	1.99	21.33	6%	1.05	6.65	57.2	1.19	2.38	77%	882,901	74,163	149,253	14,925	971,989	95,706	1,052,770
		搬出材積	40 m3/ha以上	50 m3/ha未満 45 m3/ha	474	1,030,701	0.33	0.33	4%	1.99	21.33	6%	1.35	8.55	73.5	1.53	3.06	77%	950,832	79,869	181,552	18,155	1,048,856	103,070	1,133,771
		搬出材積	50 m3/ha以上	60 m3/ha未満 55 m3/ha	474	1,104,354	0.33	0.33	4%	1.99	21.33	6%	1.65	10.45	89.9	1.87	3.74	77%	1,018,777	85,577	213,865	21,386	1,125,740	110,435	1,214,789
		搬出材積	60 m3/ha以上	70 m3/ha未満 65 m3/ha	474	1,177,989	0.33	0.33	4%	1.99	21.33	6%	1.95	12.35	106.2	2.21	4.42	77%	1,086,706	91,283	246,162	24,616	1,202,605	117,798	1,295,787
		搬出材積	70 m3/ha以上	80 m3/ha未満 75 m3/ha	474	1,251,641	0.33	0.33	4%	1.99	21.33	6%	2.25	14.25	122.6	2.55	5.1	77%	1,154,651	96,990	278,475	27,847	1,279,488	125,164	1,376,805
		搬出材積	80 m3/ha以上	85 m3/ha	474	1,325,278	0.33	0.33	4%	1.99	21.33	6%	2.55	16.15	138.9	2.89	5.78	77%	1,222,582	102,696	310,774	31,077	1,356,355	132,527	1,457,805

4-2-2. 間伐及び更新伐事業標準単価表（プロセッサ造材）（4-2-1以外の場合）

（円）

区分	種類	種別				伐倒本数（本/ha）	標準単価（円）	直接費 選木（伐倒と同時に行う場合は計上しない）			伐倒			造材（プロセッサ）			集材			直接費合計（円）	共通仮設費(8.4%)(円)	諸雑費計(円)	直営消費税額(円)	税込標準単価（直営）（円）	請負消費税額(円)	税込標準単価（請負）（円）
					算定材積			特殊作業員	普通作業員	諸雑費	特殊作業員	普通作業員	諸雑費	特殊運転手	機械損料(h)	軽油(ℓ)	特殊運転手	普通作業員	諸雑費								
育成単層林及び育成複層林共通	列状間伐 車輌系 間伐率30%未満 22cm以上28cm未満 ﾌﾟﾛｾｯｻ0.45	搬出材積	10 m3/ha以上	20 m3/ha未満	15 m3/ha	240	186,636	0.17	0.17	4%	1.25	1.25	6%	0.45	2.85	24.5	0.45	0.9	77%	172,174	14,462	49,076	4,907	191,543	18,663	205,299
		搬出材積	20 m3/ha以上	30 m3/ha未満	25 m3/ha	240	254,202	0.17	0.17	4%	1.25	1.25	6%	0.75	4.75	40.9	0.75	1.5	77%	234,504	19,698	78,946	7,894	262,096	25,420	279,622
		搬出材積	30 m3/ha以上	40 m3/ha未満	35 m3/ha	240	321,752	0.17	0.17	4%	1.25	1.25	6%	1.05	6.65	57.2	1.05	2.1	77%	296,820	24,932	108,802	10,880	332,632	32,175	353,927
		搬出材積	40 m3/ha以上	50 m3/ha未満	45 m3/ha	240	389,303	0.17	0.17	4%	1.25	1.25	6%	1.35	8.55	73.5	1.35	2.7	77%	359,136	30,167	138,658	13,865	403,168	38,930	428,233
		搬出材積	50 m3/ha以上	60 m3/ha未満	55 m3/ha	240	456,869	0.17	0.17	4%	1.25	1.25	6%	1.65	10.45	89.9	1.65	3.3	77%	421,466	35,403	168,528	16,852	473,721	45,686	502,555
		搬出材積	60 m3/ha以上	70 m3/ha未満	65 m3/ha	240	524,418	0.17	0.17	4%	1.25	1.25	6%	1.95	12.35	106.2	1.95	3.9	77%	483,781	40,637	198,383	19,838	544,256	52,441	576,859
		搬出材積	70 m3/ha以上	80 m3/ha未満	75 m3/ha	240	591,985	0.17	0.17	4%	1.25	1.25	6%	2.25	14.25	122.6	2.25	4.5	77%	546,112	45,873	228,254	22,825	614,810	59,198	651,183
		搬出材積	80 m3/ha以上		85 m3/ha	240	659,535	0.17	0.17	4%	1.25	1.25	6%	2.55	16.15	138.9	2.55	5.1	77%	608,428	51,107	258,110	25,811	685,346	65,953	725,488
	間伐 （初回　7齢級以下） 車輌系 間伐率30%未満 22cm以上28cm未満 ﾌﾟﾛｾｯｻ0.45	搬出材積	10 m3/ha以上	20 m3/ha未満	15 m3/ha	240	186,636	0.17	0.17	4%	1.25	1.25	6%	0.45	2.85	24.5	0.45	0.9	77%	172,174	14,462	49,076	4,907	191,543	18,663	205,299
		搬出材積	20 m3/ha以上	30 m3/ha未満	25 m3/ha	240	254,202	0.17	0.17	4%	1.25	1.25	6%	0.75	4.75	40.9	0.75	1.5	77%	234,504	19,698	78,946	7,894	262,096	25,420	279,622
		搬出材積	30 m3/ha以上	40 m3/ha未満	35 m3/ha	240	321,752	0.17	0.17	4%	1.25	1.25	6%	1.05	6.65	57.2	1.05	2.1	77%	296,820	24,932	108,802	10,880	332,632	32,175	353,927
		搬出材積	40 m3/ha以上	50 m3/ha未満	45 m3/ha	240	389,303	0.17	0.17	4%	1.25	1.25	6%	1.35	8.55	73.5	1.35	2.7	77%	359,136	30,167	138,658	13,865	403,168	38,930	428,233
		搬出材積	50 m3/ha以上	60 m3/ha未満	55 m3/ha	240	456,869	0.17	0.17	4%	1.25	1.25	6%	1.65	10.45	89.9	1.65	3.3	77%	421,466	35,403	168,528	16,852	473,721	45,686	502,555
		搬出材積	60 m3/ha以上	70 m3/ha未満	65 m3/ha	240	524,418	0.17	0.17	4%	1.25	1.25	6%	1.95	12.35	106.2	1.95	3.9	77%	483,781	40,637	198,383	19,838	544,256	52,441	576,859
		搬出材積	70 m3/ha以上	80 m3/ha未満	75 m3/ha	240	591,985	0.17	0.17	4%	1.25	1.25	6%	2.25	14.25	122.6	2.25	4.5	77%	546,112	45,873	228,254	22,825	614,810	59,198	651,183
		搬出材積	80 m3/ha以上		85 m3/ha	240	659,535	0.17	0.17	4%	1.25	1.25	6%	2.55	16.15	138.9	2.55	5.1	77%	608,428	51,107	258,110	25,811	685,346	65,953	725,488
	列状保育間伐（高齢級） 車輌系 間伐率30%未満 22cm以上28cm未満 ﾌﾟﾛｾｯｻ0.45 チルホール使用	搬出材積	10 m3/ha以上	20 m3/ha未満	15 m3/ha	240	470,113	0.17	0.17	4%	1.25	11.04	6%	0.45	2.85	24.5	0.45	0.9	77%	433,684	36,429	63,878	6,387	476,500	47,011	517,124
		搬出材積	20 m3/ha以上	30 m3/ha未満	25 m3/ha	240	537,679	0.17	0.17	4%	1.25	11.04	6%	0.75	4.75	40.9	0.75	1.5	77%	496,014	41,665	93,748	9,374	547,053	53,767	591,446
		搬出材積	30 m3/ha以上	40 m3/ha未満	35 m3/ha	240	605,229	0.17	0.17	4%	1.25	11.04	6%	1.05	6.65	57.2	1.05	2.1	77%	558,330	46,899	123,604	12,360	617,589	60,522	665,751
		搬出材積	40 m3/ha以上	50 m3/ha未満	45 m3/ha	240	672,780	0.17	0.17	4%	1.25	11.04	6%	1.35	8.55	73.5	1.35	2.7	77%	620,646	52,134	153,460	15,346	688,126	67,278	740,058
		搬出材積	50 m3/ha以上	60 m3/ha未満	55 m3/ha	240	740,345	0.17	0.17	4%	1.25	11.04	6%	1.65	10.45	89.9	1.65	3.3	77%	682,976	57,369	183,330	18,333	758,678	74,034	814,379
		搬出材積	60 m3/ha以上	70 m3/ha未満	65 m3/ha	240	807,895	0.17	0.17	4%	1.25	11.04	6%	1.95	12.35	106.2	1.95	3.9	77%	745,291	62,604	213,185	21,318	829,213	80,789	888,684
		搬出材積	70 m3/ha以上	80 m3/ha未満	75 m3/ha	240	875,462	0.17	0.17	4%	1.25	11.04	6%	2.25	14.25	122.6	2.25	4.5	77%	807,622	67,840	243,056	24,305	899,767	87,546	963,008
		搬出材積	80 m3/ha以上		85 m3/ha	240	943,012	0.17	0.17	4%	1.25	11.04	6%	2.55	16.15	138.9	2.55	5.1	77%	869,938	73,074	272,912	27,291	970,303	94,301	1,037,313
	列状間伐 車輌系 間伐率30%以上 22cm以上28cm未満 ﾌﾟﾛｾｯｻ0.45	搬出材積	10 m3/ha以上	20 m3/ha未満	15 m3/ha	336	220,876	0.24	0.24	4%	1.75	1.75	6%	0.45	2.85	24.5	0.45	0.9	77%	203,761	17,115	50,795	5,079	225,955	22,087	242,963
		搬出材積	20 m3/ha以上	30 m3/ha未満	25 m3/ha	336	288,442	0.24	0.24	4%	1.75	1.75	6%	0.75	4.75	40.9	0.75	1.5	77%	266,091	22,351	80,665	8,066	296,508	28,844	317,286
		搬出材積	30 m3/ha以上	40 m3/ha未満	35 m3/ha	336	355,993	0.24	0.24	4%	1.75	1.75	6%	1.05	6.65	57.2	1.05	2.1	77%	328,407	27,586	110,521	11,052	367,045	35,599	391,592
		搬出材積	40 m3/ha以上	50 m3/ha未満	45 m3/ha	336	423,543	0.24	0.24	4%	1.75	1.75	6%	1.35	8.55	73.5	1.35	2.7	77%	390,723	32,820	140,377	14,037	437,580	42,354	465,897
		搬出材積	50 m3/ha以上	60 m3/ha未満	55 m3/ha	336	491,109	0.24	0.24	4%	1.75	1.75	6%	1.65	10.45	89.9	1.65	3.3	77%	453,053	38,056	170,247	17,024	508,133	49,110	540,219
		搬出材積	60 m3/ha以上	70 m3/ha未満	65 m3/ha	336	558,658	0.24	0.24	4%	1.75	1.75	6%	1.95	12.35	106.2	1.95	3.9	77%	515,368	43,290	200,102	20,010	578,668	55,865	614,523
		搬出材積	70 m3/ha以上	80 m3/ha未満	75 m3/ha	336	626,225	0.24	0.24	4%	1.75	1.75	6%	2.25	14.25	122.6	2.25	4.5	77%	577,699	48,526	229,973	22,997	649,222	62,622	688,847
		搬出材積	80 m3/ha以上		85 m3/ha	336	693,776	0.24	0.24	4%	1.75	1.75	6%	2.55	16.15	138.9	2.55	5.1	77%	640,015	53,761	259,829	25,982	719,758	69,377	763,153
	間伐 （初回　7齢級以下） 車輌系 間伐率30%以上 22cm以上28cm未満 ﾌﾟﾛｾｯｻ0.45	搬出材積	10 m3/ha以上	20 m3/ha未満	15 m3/ha	336	220,876	0.24	0.24	4%	1.75	1.75	6%	0.45	2.85	24.5	0.45	0.9	77%	203,761	17,115	50,795	5,079	225,955	22,087	242,963
		搬出材積	20 m3/ha以上	30 m3/ha未満	25 m3/ha	336	288,442	0.24	0.24	4%	1.75	1.75	6%	0.75	4.75	40.9	0.75	1.5	77%	266,091	22,351	80,665	8,066	296,508	28,844	317,286
		搬出材積	30 m3/ha以上	40 m3/ha未満	35 m3/ha	336	355,993	0.24	0.24	4%	1.75	1.75	6%	1.05	6.65	57.2	1.05	2.1	77%	328,407	27,586	110,521	11,052	367,045	35,599	391,592
		搬出材積	40 m3/ha以上	50 m3/ha未満	45 m3/ha	336	423,543	0.24	0.24	4%	1.75	1.75	6%	1.35	8.55	73.5	1.35	2.7	77%	390,723	32,820	140,377	14,037	437,580	42,354	465,897
		搬出材積	50 m3/ha以上	60 m3/ha未満	55 m3/ha	336	491,109	0.24	0.24	4%	1.75	1.75	6%	1.65	10.45	89.9	1.65	3.3	77%	453,053	38,056	170,247	17,024	508,133	49,110	540,219
		搬出材積	60 m3/ha以上	70 m3/ha未満	65 m3/ha	336	558,658	0.24	0.24	4%	1.75	1.75	6%	1.95	12.35	106.2	1.95	3.9	77%	515,368	43,290	200,102	20,010	578,668	55,865	614,523
		搬出材積	70 m3/ha以上	80 m3/ha未満	75 m3/ha	336	626,225	0.24	0.24	4%	1.75	1.75	6%	2.25	14.25	122.6	2.25	4.5	77%	577,699	48,526	229,973	22,997	649,222	62,622	688,847
		搬出材積	80 m3/ha以上		85 m3/ha	336	693,776	0.24	0.24	4%	1.75	1.75	6%	2.55	16.15	138.9	2.55	5.1	77%	640,015	53,761	259,829	25,982	719,758	69,377	763,153

4-2-2. 間伐及び更新伐事業標準単価表（プロセッサ造材）（4-2-1以外の場合）

（円）

区分	種類	種別				伐倒本数（本/ha）	標準単価（円）	直接費 選木（伐倒と同時に行う場合は計上しない） 特殊作業員	普通作業員	諸雑費	伐倒 特殊作業員	普通作業員	諸雑費	造材（プロセッサ） 特殊運転手	機械損料(h)	軽油(ℓ)	集材 特殊運転手	普通作業員	諸雑費	直接費合計（円）	共通仮設費(8.4%)(円)	諸雑費計(円)	直営消費税額(円)	税込標準単価（直営）（円）	請負消費税額(円)	税込標準単価（請負）（円）
					算定材積																					
育成単層林及び育成複層林共通	列状保育間伐（高齢級） 車輌系 間伐率30%以上 22cm以上28cm未満 ﾌﾟﾛｾｯｻ0.45 チルホール使用	搬出材積	10 m3/ha以上	20 m3/ha未満	15 m3/ha	336	617,860	0.24	0.24	4%	1.75	15.46	6%	0.45	2.85	24.5	0.45	0.9	77%	569,982	47,878	71,524	7,152	625,012	61,786	679,646
		搬出材積	20 m3/ha以上	30 m3/ha未満	25 m3/ha	336	685,426	0.24	0.24	4%	1.75	15.46	6%	0.75	4.75	40.9	0.75	1.5	77%	632,312	53,114	101,394	10,139	695,565	68,542	753,968
		搬出材積	30 m3/ha以上	40 m3/ha未満	35 m3/ha	336	752,976	0.24	0.24	4%	1.75	15.46	6%	1.05	6.65	57.2	1.05	2.1	77%	694,628	58,348	131,250	13,125	766,101	75,297	828,273
		搬出材積	40 m3/ha以上	50 m3/ha未満	45 m3/ha	336	820,527	0.24	0.24	4%	1.75	15.46	6%	1.35	8.55	73.5	1.35	2.7	77%	756,944	63,583	161,106	16,110	836,637	82,052	902,579
		搬出材積	50 m3/ha以上	60 m3/ha未満	55 m3/ha	336	888,093	0.24	0.24	4%	1.75	15.46	6%	1.65	10.45	89.9	1.65	3.3	77%	819,274	68,819	190,976	19,097	907,190	88,809	976,902
		搬出材積	60 m3/ha以上	70 m3/ha未満	65 m3/ha	336	955,642	0.24	0.24	4%	1.75	15.46	6%	1.95	12.35	106.2	1.95	3.9	77%	881,589	74,053	220,831	22,083	977,725	95,564	1,051,206
		搬出材積	70 m3/ha以上	80 m3/ha未満	75 m3/ha	336	1,023,209	0.24	0.24	4%	1.75	15.46	6%	2.25	14.25	122.6	2.25	4.5	77%	943,920	79,289	250,702	25,070	1,048,279	102,320	1,125,529
		搬出材積	80 m3/ha以上		85 m3/ha	336	1,090,759	0.24	0.24	4%	1.75	15.46	6%	2.55	16.15	138.9	2.55	5.1	77%	1,006,236	84,523	280,558	28,055	1,118,814	109,075	1,199,834
	列状間伐 車輌系 間伐率30%未満 28cm以上 ﾌﾟﾛｾｯｻ0.45	搬出材積	10 m3/ha以上	20 m3/ha未満	15 m3/ha	167	162,511	0.12	0.12	4%	1.05	1.05	6%	0.45	2.85	24.5	0.39	0.78	77%	149,918	12,593	44,678	4,467	166,978	16,251	178,762
		搬出材積	20 m3/ha以上	30 m3/ha未満	25 m3/ha	167	223,991	0.12	0.12	4%	1.05	1.05	6%	0.75	4.75	40.9	0.65	1.3	77%	206,634	17,357	72,106	7,210	231,201	22,399	246,390
		搬出材積	30 m3/ha以上	40 m3/ha未満	35 m3/ha	167	285,455	0.12	0.12	4%	1.05	1.05	6%	1.05	6.65	57.2	0.91	1.82	77%	263,335	22,120	99,519	9,951	295,406	28,545	314,000
		搬出材積	40 m3/ha以上	50 m3/ha未満	45 m3/ha	167	346,920	0.12	0.12	4%	1.05	1.05	6%	1.35	8.55	73.5	1.17	2.34	77%	320,037	26,883	126,933	12,693	359,613	34,692	381,612
		搬出材積	50 m3/ha以上	60 m3/ha未満	55 m3/ha	167	408,400	0.12	0.12	4%	1.05	1.05	6%	1.65	10.45	89.9	1.43	2.86	77%	376,753	31,647	154,361	15,436	423,836	40,840	449,240
		搬出材積	60 m3/ha以上	70 m3/ha未満	65 m3/ha	167	469,864	0.12	0.12	4%	1.05	1.05	6%	1.95	12.35	106.2	1.69	3.38	77%	433,454	36,410	181,774	18,177	488,041	46,986	516,850
		搬出材積	70 m3/ha以上	80 m3/ha未満	75 m3/ha	167	531,343	0.12	0.12	4%	1.05	1.05	6%	2.25	14.25	122.6	1.95	3.9	77%	490,169	41,174	209,201	20,920	552,263	53,134	584,477
		搬出材積	80 m3/ha以上		85 m3/ha	167	592,808	0.12	0.12	4%	1.05	1.05	6%	2.55	16.15	138.9	2.21	4.42	77%	546,871	45,937	236,615	23,661	616,469	59,280	652,088
	間伐 （初回　7齢級以下） 車輌系 間伐率30%未満 28cm以上 ﾌﾟﾛｾｯｻ0.45	搬出材積	10 m3/ha以上	20 m3/ha未満	15 m3/ha	167	162,511	0.12	0.12	4%	1.05	1.05	6%	0.45	2.85	24.5	0.39	0.78	77%	149,918	12,593	44,678	4,467	166,978	16,251	178,762
		搬出材積	20 m3/ha以上	30 m3/ha未満	25 m3/ha	167	223,991	0.12	0.12	4%	1.05	1.05	6%	0.75	4.75	40.9	0.65	1.3	77%	206,634	17,357	72,106	7,210	231,201	22,399	246,390
		搬出材積	30 m3/ha以上	40 m3/ha未満	35 m3/ha	167	285,455	0.12	0.12	4%	1.05	1.05	6%	1.05	6.65	57.2	0.91	1.82	77%	263,335	22,120	99,519	9,951	295,406	28,545	314,000
		搬出材積	40 m3/ha以上	50 m3/ha未満	45 m3/ha	167	346,920	0.12	0.12	4%	1.05	1.05	6%	1.35	8.55	73.5	1.17	2.34	77%	320,037	26,883	126,933	12,693	359,613	34,692	381,612
		搬出材積	50 m3/ha以上	60 m3/ha未満	55 m3/ha	167	408,400	0.12	0.12	4%	1.05	1.05	6%	1.65	10.45	89.9	1.43	2.86	77%	376,753	31,647	154,361	15,436	423,836	40,840	449,240
		搬出材積	60 m3/ha以上	70 m3/ha未満	65 m3/ha	167	469,864	0.12	0.12	4%	1.05	1.05	6%	1.95	12.35	106.2	1.69	3.38	77%	433,454	36,410	181,774	18,177	488,041	46,986	516,850
		搬出材積	70 m3/ha以上	80 m3/ha未満	75 m3/ha	167	531,343	0.12	0.12	4%	1.05	1.05	6%	2.25	14.25	122.6	1.95	3.9	77%	490,169	41,174	209,201	20,920	552,263	53,134	584,477
		搬出材積	80 m3/ha以上		85 m3/ha	167	592,808	0.12	0.12	4%	1.05	1.05	6%	2.55	16.15	138.9	2.21	4.42	77%	546,871	45,937	236,615	23,661	616,469	59,280	652,088

4-2-2. 間伐及び更新伐事業標準単価表（プロセッサ造材）（4-2-1以外の場合）

（円）

区分	種類	種別				伐倒本数（本/ha）	標準単価（円）	直接費 選木（伐倒と同時に行う場合は計上しない）			伐倒			造材（プロセッサ）			集材			直接費合計（円）	共通仮設費(8.4%)(円)	諸雑費計(円)	直営消費税額(円)	税込標準単価（直営）（円）	請負消費税額(円)	税込標準単価（請負）（円）
					算定材積			特殊作業員	普通作業員	諸雑費	特殊作業員	普通作業員	諸雑費	特殊運転手	機械損料(h)	軽油(ℓ)	特殊運転手	普通作業員	諸雑費								
育成単層林及び育成複層林共通	列状保育間伐（高齢級） 車輌系 間伐率30%未満 28cm以上 プロセッサ0.45 チルホール使用	搬出材積	10 m3/ha以上	20 m3/ha未満	15 m3/ha	167	**359,989**	0.12	0.12	4%	1.05	7.87	6%	0.45	2.85	24.5	0.39	0.78	77%	332,094	27,895	54,990	5,499	**365,488**	35,998	**395,987**
		搬出材積	20 m3/ha以上	30 m3/ha未満	25 m3/ha	167	**421,470**	0.12	0.12	4%	1.05	7.87	6%	0.75	4.75	40.9	0.65	1.3	77%	388,810	32,660	82,418	8,241	**429,711**	42,147	**463,617**
		搬出材積	30 m3/ha以上	40 m3/ha未満	35 m3/ha	167	**482,933**	0.12	0.12	4%	1.05	7.87	6%	1.05	6.65	57.2	0.91	1.82	77%	445,511	37,422	109,831	10,983	**493,916**	48,293	**531,226**
		搬出材積	40 m3/ha以上	50 m3/ha未満	45 m3/ha	167	**544,398**	0.12	0.12	4%	1.05	7.87	6%	1.35	8.55	73.5	1.17	2.34	77%	502,213	42,185	137,245	13,724	**558,122**	54,439	**598,837**
		搬出材積	50 m3/ha以上	60 m3/ha未満	55 m3/ha	167	**605,879**	0.12	0.12	4%	1.05	7.87	6%	1.65	10.45	89.9	1.43	2.86	77%	558,929	46,950	164,673	16,467	**622,346**	60,587	**666,466**
		搬出材積	60 m3/ha以上	70 m3/ha未満	65 m3/ha	167	**667,342**	0.12	0.12	4%	1.05	7.87	6%	1.95	12.35	106.2	1.69	3.38	77%	615,630	51,712	192,086	19,208	**686,550**	66,734	**734,076**
		搬出材積	70 m3/ha以上	80 m3/ha未満	75 m3/ha	167	**728,821**	0.12	0.12	4%	1.05	7.87	6%	2.25	14.25	122.6	1.95	3.9	77%	672,345	56,476	219,513	21,951	**750,772**	72,882	**801,703**
		搬出材積	80 m3/ha以上		85 m3/ha	167	**790,286**	0.12	0.12	4%	1.05	7.87	6%	2.55	16.15	138.9	2.21	4.42	77%	729,047	61,239	246,927	24,692	**814,978**	79,028	**869,314**
	列状間伐 車輌系 間伐率30%以上 28cm以上 プロセッサ0.45	搬出材積	10 m3/ha以上	20 m3/ha未満	15 m3/ha	233	**190,161**	0.16	0.16	4%	1.47	1.47	6%	0.45	2.85	24.5	0.39	0.78	77%	175,426	14,735	46,082	4,608	**194,769**	19,016	**209,177**
		搬出材積	20 m3/ha以上	30 m3/ha未満	25 m3/ha	233	**251,641**	0.16	0.16	4%	1.47	1.47	6%	0.75	4.75	40.9	0.65	1.3	77%	232,142	19,499	73,510	7,351	**258,992**	25,164	**276,805**
		搬出材積	30 m3/ha以上	40 m3/ha未満	35 m3/ha	233	**313,105**	0.16	0.16	4%	1.47	1.47	6%	1.05	6.65	57.2	0.91	1.82	77%	288,843	24,262	100,923	10,092	**323,197**	31,310	**344,415**
		搬出材積	40 m3/ha以上	50 m3/ha未満	45 m3/ha	233	**374,570**	0.16	0.16	4%	1.47	1.47	6%	1.35	8.55	73.5	1.17	2.34	77%	345,545	29,025	128,337	12,833	**387,403**	37,457	**412,027**
		搬出材積	50 m3/ha以上	60 m3/ha未満	55 m3/ha	233	**436,050**	0.16	0.16	4%	1.47	1.47	6%	1.65	10.45	89.9	1.43	2.86	77%	402,261	33,789	155,765	15,576	**451,626**	43,605	**479,655**
		搬出材積	60 m3/ha以上	70 m3/ha未満	65 m3/ha	233	**497,514**	0.16	0.16	4%	1.47	1.47	6%	1.95	12.35	106.2	1.69	3.38	77%	458,962	38,552	183,178	18,317	**515,831**	49,751	**547,265**
		搬出材積	70 m3/ha以上	80 m3/ha未満	75 m3/ha	233	**558,993**	0.16	0.16	4%	1.47	1.47	6%	2.25	14.25	122.6	1.95	3.9	77%	515,677	43,316	210,605	21,060	**580,053**	55,899	**614,892**
		搬出材積	80 m3/ha以上		85 m3/ha	233	**620,458**	0.16	0.16	4%	1.47	1.47	6%	2.55	16.15	138.9	2.21	4.42	77%	572,379	48,079	238,019	23,801	**644,259**	62,045	**682,503**
	間伐 （初回　7齢級以下） 車輌系 間伐率30%以上 28cm以上 プロセッサ0.45	搬出材積	10 m3/ha以上	20 m3/ha未満	15 m3/ha	233	**190,161**	0.16	0.16	4%	1.47	1.47	6%	0.45	2.85	24.5	0.39	0.78	77%	175,426	14,735	46,082	4,608	**194,769**	19,016	**209,177**
		搬出材積	20 m3/ha以上	30 m3/ha未満	25 m3/ha	233	**251,641**	0.16	0.16	4%	1.47	1.47	6%	0.75	4.75	40.9	0.65	1.3	77%	232,142	19,499	73,510	7,351	**258,992**	25,164	**276,805**
		搬出材積	30 m3/ha以上	40 m3/ha未満	35 m3/ha	233	**313,105**	0.16	0.16	4%	1.47	1.47	6%	1.05	6.65	57.2	0.91	1.82	77%	288,843	24,262	100,923	10,092	**323,197**	31,310	**344,415**
		搬出材積	40 m3/ha以上	50 m3/ha未満	45 m3/ha	233	**374,570**	0.16	0.16	4%	1.47	1.47	6%	1.35	8.55	73.5	1.17	2.34	77%	345,545	29,025	128,337	12,833	**387,403**	37,457	**412,027**
		搬出材積	50 m3/ha以上	60 m3/ha未満	55 m3/ha	233	**436,050**	0.16	0.16	4%	1.47	1.47	6%	1.65	10.45	89.9	1.43	2.86	77%	402,261	33,789	155,765	15,576	**451,626**	43,605	**479,655**
		搬出材積	60 m3/ha以上	70 m3/ha未満	65 m3/ha	233	**497,514**	0.16	0.16	4%	1.47	1.47	6%	1.95	12.35	106.2	1.69	3.38	77%	458,962	38,552	183,178	18,317	**515,831**	49,751	**547,265**
		搬出材積	70 m3/ha以上	80 m3/ha未満	75 m3/ha	233	**558,993**	0.16	0.16	4%	1.47	1.47	6%	2.25	14.25	122.6	1.95	3.9	77%	515,677	43,316	210,605	21,060	**580,053**	55,899	**614,892**
		搬出材積	80 m3/ha以上		85 m3/ha	233	**620,458**	0.16	0.16	4%	1.47	1.47	6%	2.55	16.15	138.9	2.21	4.42	77%	572,379	48,079	238,019	23,801	**644,259**	62,045	**682,503**
	列状保育間伐（高齢級） 車輌系 間伐率30%以上 28cm以上 プロセッサ0.45 チルホール使用	搬出材積	10 m3/ha以上	20 m3/ha未満	15 m3/ha	233	**465,241**	0.16	0.16	4%	1.47	10.97	6%	0.45	2.85	24.5	0.39	0.78	77%	429,190	36,051	60,446	6,044	**471,285**	46,524	**511,765**
		搬出材積	20 m3/ha以上	30 m3/ha未満	25 m3/ha	233	**526,722**	0.16	0.16	4%	1.47	10.97	6%	0.75	4.75	40.9	0.65	1.3	77%	485,906	40,816	87,874	8,787	**535,509**	52,672	**579,394**
		搬出材積	30 m3/ha以上	40 m3/ha未満	35 m3/ha	233	**588,185**	0.16	0.16	4%	1.47	10.97	6%	1.05	6.65	57.2	0.91	1.82	77%	542,607	45,578	115,287	11,528	**599,713**	58,818	**647,003**
		搬出材積	40 m3/ha以上	50 m3/ha未満	45 m3/ha	233	**649,650**	0.16	0.16	4%	1.47	10.97	6%	1.35	8.55	73.5	1.17	2.34	77%	599,309	50,341	142,701	14,270	**663,920**	64,965	**714,615**
		搬出材積	50 m3/ha以上	60 m3/ha未満	55 m3/ha	233	**711,131**	0.16	0.16	4%	1.47	10.97	6%	1.65	10.45	89.9	1.43	2.86	77%	656,025	55,106	170,129	17,012	**728,143**	71,113	**782,244**
		搬出材積	60 m3/ha以上	70 m3/ha未満	65 m3/ha	233	**772,594**	0.16	0.16	4%	1.47	10.97	6%	1.95	12.35	106.2	1.69	3.38	77%	712,726	59,868	197,542	19,754	**792,348**	77,259	**849,853**
		搬出材積	70 m3/ha以上	80 m3/ha未満	75 m3/ha	233	**834,074**	0.16	0.16	4%	1.47	10.97	6%	2.25	14.25	122.6	1.95	3.9	77%	769,441	64,633	224,969	22,496	**856,570**	83,407	**917,481**
		搬出材積	80 m3/ha以上		85 m3/ha	233	**895,539**	0.16	0.16	4%	1.47	10.97	6%	2.55	16.15	138.9	2.21	4.42	77%	826,143	69,396	252,383	25,238	**920,777**	89,553	**985,092**

4-2-2. 間伐及び更新伐事業標準単価表（プロセッサ造材）（4-2-1以外の場合）

（円）

区分	種類	種別			算定材積	伐倒本数（本/ha）	標準単価（円）	直接費 選木（伐倒と同時に行う場合は計上しない） 特殊作業員	普通作業員	諸雑費	伐倒 特殊作業員	普通作業員	諸雑費	造材（プロセッサ） 特殊運転手	機械損料(h)	軽油(ℓ)	集材 特殊運転手	普通作業員	諸雑費	直接費合計（円）	共通仮設費(8.4%)(円)	諸雑費計(円)	直営消費税額(円)	税込標準単価（直営）（円）	請負消費税額(円)	税込標準単価（請負）（円）
育成単層林及び育成複層林共通	列状間伐 架線系 間伐率30%未満 22cm未満 プロセッサ0.45	搬出材積	10 m3/ha以上	20 m3/ha未満	15 m3/ha	338	245,248	0.24	0.24	4%	1.42	1.42	6%	0.45	2.85	24.5	0.56	1.65	80%	226,244	19,004	68,491	6,849	252,097	24,524	269,772
		搬出材積	20 m3/ha以上	30 m3/ha未満	25 m3/ha	338	342,120	0.24	0.24	4%	1.42	1.42	6%	0.75	4.75	40.9	0.93	2.75	80%	315,609	26,511	110,773	11,077	353,197	34,212	376,332
		搬出材積	30 m3/ha以上	40 m3/ha未満	35 m3/ha	338	438,976	0.24	0.24	4%	1.42	1.42	6%	1.05	6.65	57.2	1.3	3.85	80%	404,960	34,016	153,041	15,304	454,280	43,897	482,873
		搬出材積	40 m3/ha以上	50 m3/ha未満	45 m3/ha	338	535,833	0.24	0.24	4%	1.42	1.42	6%	1.35	8.55	73.5	1.67	4.95	80%	494,311	41,522	195,309	19,530	555,363	53,583	589,416
		搬出材積	50 m3/ha以上	60 m3/ha未満	55 m3/ha	338	632,704	0.24	0.24	4%	1.42	1.42	6%	1.65	10.45	89.9	2.04	6.05	80%	583,676	49,028	237,591	23,759	656,463	63,270	695,974
		搬出材積	60 m3/ha以上	70 m3/ha未満	65 m3/ha	338	729,561	0.24	0.24	4%	1.42	1.42	6%	1.95	12.35	106.2	2.41	7.15	80%	673,027	56,534	279,859	27,985	757,546	72,956	802,517
		搬出材積	70 m3/ha以上	80 m3/ha未満	75 m3/ha	338	826,432	0.24	0.24	4%	1.42	1.42	6%	2.25	14.25	122.6	2.78	8.25	80%	762,392	64,040	322,141	32,214	858,646	82,643	909,075
		搬出材積	80 m3/ha以上		85 m3/ha	338	923,290	0.24	0.24	4%	1.42	1.42	6%	2.55	16.15	138.9	3.15	9.35	80%	851,744	71,546	364,410	36,441	959,731	92,329	1,015,619
	列状保育間伐（高齢級） 架線系 間伐率30%未満 22cm未満 プロセッサ0.45 チルホール使用	搬出材積	10 m3/ha以上	20 m3/ha未満	15 m3/ha	338	644,548	0.24	0.24	4%	1.42	15.21	6%	0.45	2.85	24.5	0.56	1.65	80%	594,602	49,946	89,341	8,934	653,482	64,454	709,002
		搬出材積	20 m3/ha以上	30 m3/ha未満	25 m3/ha	338	741,420	0.24	0.24	4%	1.42	15.21	6%	0.75	4.75	40.9	0.93	2.75	80%	683,967	57,453	131,623	13,162	754,582	74,142	815,562
		搬出材積	30 m3/ha以上	40 m3/ha未満	35 m3/ha	338	838,276	0.24	0.24	4%	1.42	15.21	6%	1.05	6.65	57.2	1.3	3.85	80%	773,318	64,958	173,891	17,389	855,665	83,827	922,103
		搬出材積	40 m3/ha以上	50 m3/ha未満	45 m3/ha	338	935,133	0.24	0.24	4%	1.42	15.21	6%	1.35	8.55	73.5	1.67	4.95	80%	862,669	72,464	216,159	21,615	956,748	93,513	1,028,646
		搬出材積	50 m3/ha以上	60 m3/ha未満	55 m3/ha	338	1,032,004	0.24	0.24	4%	1.42	15.21	6%	1.65	10.45	89.9	2.04	6.05	80%	952,034	79,970	258,441	25,844	1,057,848	103,200	1,135,204
		搬出材積	60 m3/ha以上	70 m3/ha未満	65 m3/ha	338	1,128,861	0.24	0.24	4%	1.42	15.21	6%	1.95	12.35	106.2	2.41	7.15	80%	1,041,385	87,476	300,709	30,070	1,158,931	112,886	1,241,747
		搬出材積	70 m3/ha以上	80 m3/ha未満	75 m3/ha	338	1,225,733	0.24	0.24	4%	1.42	15.21	6%	2.25	14.25	122.6	2.78	8.25	80%	1,130,750	94,983	342,991	34,299	1,260,032	122,573	1,348,306
		搬出材積	80 m3/ha以上		85 m3/ha	338	1,322,590	0.24	0.24	4%	1.42	15.21	6%	2.55	16.15	138.9	3.15	9.35	80%	1,220,102	102,488	385,260	38,526	1,361,116	132,259	1,454,849
	列状間伐 架線系 間伐率30%以上 22cm未満 プロセッサ0.45	搬出材積	10 m3/ha以上	20 m3/ha未満	15 m3/ha	474	284,883	0.33	0.33	4%	1.99	1.99	6%	0.45	2.85	24.5	0.56	1.65	80%	262,808	22,075	70,471	7,047	291,930	28,488	313,371
		搬出材積	20 m3/ha以上	30 m3/ha未満	25 m3/ha	474	381,755	0.33	0.33	4%	1.99	1.99	6%	0.75	4.75	40.9	0.93	2.75	80%	352,173	29,582	112,753	11,275	393,030	38,175	419,930
		搬出材積	30 m3/ha以上	40 m3/ha未満	35 m3/ha	474	478,612	0.33	0.33	4%	1.99	1.99	6%	1.05	6.65	57.2	1.3	3.85	80%	441,524	37,088	155,021	15,502	494,114	47,861	526,473
		搬出材積	40 m3/ha以上	50 m3/ha未満	45 m3/ha	474	575,468	0.33	0.33	4%	1.99	1.99	6%	1.35	8.55	73.5	1.67	4.95	80%	530,875	44,593	197,289	19,728	595,196	57,546	633,014
		搬出材積	50 m3/ha以上	60 m3/ha未満	55 m3/ha	474	672,340	0.33	0.33	4%	1.99	1.99	6%	1.65	10.45	89.9	2.04	6.05	80%	620,240	52,100	239,571	23,957	696,297	67,234	739,574
		搬出材積	60 m3/ha以上	70 m3/ha未満	65 m3/ha	474	769,196	0.33	0.33	4%	1.99	1.99	6%	1.95	12.35	106.2	2.41	7.15	80%	709,591	59,605	281,839	28,183	797,379	76,919	846,115
		搬出材積	70 m3/ha以上	80 m3/ha未満	75 m3/ha	474	866,068	0.33	0.33	4%	1.99	1.99	6%	2.25	14.25	122.6	2.78	8.25	80%	798,956	67,112	324,121	32,412	898,480	86,606	952,674
		搬出材積	80 m3/ha以上		85 m3/ha	474	962,925	0.33	0.33	4%	1.99	1.99	6%	2.55	16.15	138.9	3.15	9.35	80%	888,308	74,617	366,390	36,639	999,564	96,292	1,059,217
	列状保育間伐（高齢級） 架線系 間伐率30%以上 22cm未満 プロセッサ0.45 チルホール使用	搬出材積	10 m3/ha以上	20 m3/ha未満	15 m3/ha	474	844,889	0.33	0.33	4%	1.99	21.33	6%	0.45	2.85	24.5	0.56	1.65	80%	779,418	65,471	99,713	9,971	854,860	84,488	929,377
		搬出材積	20 m3/ha以上	30 m3/ha未満	25 m3/ha	474	941,760	0.33	0.33	4%	1.99	21.33	6%	0.75	4.75	40.9	0.93	2.75	80%	868,783	72,977	141,995	14,199	955,959	94,176	1,035,936
		搬出材積	30 m3/ha以上	40 m3/ha未満	35 m3/ha	474	1,038,617	0.33	0.33	4%	1.99	21.33	6%	1.05	6.65	57.2	1.3	3.85	80%	958,134	80,483	184,263	18,426	1,057,043	103,861	1,142,478
		搬出材積	40 m3/ha以上	50 m3/ha未満	45 m3/ha	474	1,135,473	0.33	0.33	4%	1.99	21.33	6%	1.35	8.55	73.5	1.67	4.95	80%	1,047,485	87,988	226,531	22,653	1,158,126	113,547	1,249,020
		搬出材積	50 m3/ha以上	60 m3/ha未満	55 m3/ha	474	1,232,345	0.33	0.33	4%	1.99	21.33	6%	1.65	10.45	89.9	2.04	6.05	80%	1,136,850	95,495	268,813	26,881	1,259,226	123,234	1,355,579
		搬出材積	60 m3/ha以上	70 m3/ha未満	65 m3/ha	474	1,329,201	0.33	0.33	4%	1.99	21.33	6%	1.95	12.35	106.2	2.41	7.15	80%	1,226,201	103,000	311,081	31,108	1,360,309	132,920	1,462,121
		搬出材積	70 m3/ha以上	80 m3/ha未満	75 m3/ha	474	1,426,073	0.33	0.33	4%	1.99	21.33	6%	2.25	14.25	122.6	2.78	8.25	80%	1,315,566	110,507	353,363	35,336	1,461,409	142,607	1,568,680
		搬出材積	80 m3/ha以上		85 m3/ha	474	1,522,931	0.33	0.33	4%	1.99	21.33	6%	2.55	16.15	138.9	3.15	9.35	80%	1,404,918	118,013	395,632	39,563	1,562,494	152,293	1,675,224
	列状間伐 架線系 間伐率30%未満 22cm以上28cm未満 プロセッサ0.45	搬出材積	10 m3/ha以上	20 m3/ha未満	15 m3/ha	240	206,409	0.17	0.17	4%	1.25	1.25	6%	0.45	2.85	24.5	0.44	1.29	80%	190,415	15,994	57,778	5,777	212,186	20,640	227,049
		搬出材積	20 m3/ha以上	30 m3/ha未満	25 m3/ha	240	286,969	0.17	0.17	4%	1.25	1.25	6%	0.75	4.75	40.9	0.73	2.15	80%	264,732	22,237	93,372	9,337	296,306	28,696	315,665
		搬出材積	30 m3/ha以上	40 m3/ha未満	35 m3/ha	240	367,513	0.17	0.17	4%	1.25	1.25	6%	1.05	6.65	57.2	1.02	3.01	80%	339,035	28,478	128,952	12,895	380,408	36,751	404,264
		搬出材積	40 m3/ha以上	50 m3/ha未満	45 m3/ha	240	448,058	0.17	0.17	4%	1.25	1.25	6%	1.35	8.55	73.5	1.31	3.87	80%	413,338	34,720	164,532	16,453	464,511	44,805	492,863
		搬出材積	50 m3/ha以上	60 m3/ha未満	55 m3/ha	240	528,618	0.17	0.17	4%	1.25	1.25	6%	1.65	10.45	89.9	1.6	4.73	80%	487,655	40,963	200,126	20,012	548,630	52,861	581,479
		搬出材積	60 m3/ha以上	70 m3/ha未満	65 m3/ha	240	609,162	0.17	0.17	4%	1.25	1.25	6%	1.95	12.35	106.2	1.89	5.59	80%	561,958	47,204	235,706	23,570	632,732	60,916	670,078
		搬出材積	70 m3/ha以上	80 m3/ha未満	75 m3/ha	240	689,722	0.17	0.17	4%	1.25	1.25	6%	2.25	14.25	122.6	2.18	6.45	80%	636,275	53,447	271,300	27,130	716,852	68,972	758,694
		搬出材積	80 m3/ha以上		85 m3/ha	240	770,267	0.17	0.17	4%	1.25	1.25	6%	2.55	16.15	138.9	2.47	7.31	80%	710,579	59,688	306,881	30,688	800,955	77,026	847,293
	列状保育間伐（高齢級） 架線系 間伐率30%未満 22cm以上28cm未満 プロセッサ0.45 チルホール使用	搬出材積	10 m3/ha以上	20 m3/ha未満	15 m3/ha	240	489,886	0.17	0.17	4%	1.25	11.04	6%	0.45	2.85	24.5	0.44	1.29	80%	451,925	37,961	72,580	7,258	497,144	48,988	538,874
		搬出材積	20 m3/ha以上	30 m3/ha未満	25 m3/ha	240	570,446	0.17	0.17	4%	1.25	11.04	6%	0.75	4.75	40.9	0.73	2.15	80%	526,242	44,204	108,174	10,817	581,263	57,044	627,490
		搬出材積	30 m3/ha以上	40 m3/ha未満	35 m3/ha	240	650,990	0.17	0.17	4%	1.25	11.04	6%	1.05	6.65	57.2	1.02	3.01	80%	600,545	50,445	143,754	14,375	665,365	65,099	716,089
		搬出材積	40 m3/ha以上	50 m3/ha未満	45 m3/ha	240	731,535	0.17	0.17	4%	1.25	11.04	6%	1.35	8.55	73.5	1.31	3.87	80%	674,848	56,687	179,334	17,933	749,468	73,153	804,688
		搬出材積	50 m3/ha以上	60 m3/ha未満	55 m3/ha	240	812,094	0.17	0.17	4%	1.25	11.04	6%	1.65	10.45	89.9	1.6	4.73	80%	749,165	62,929	214,928	21,492	833,586	81,209	893,303
		搬出材積	60 m3/ha以上	70 m3/ha未満	65 m3/ha	240	892,639	0.17	0.17	4%	1.25	11.04	6%	1.95	12.35	106.2	1.89	5.59	80%	823,468	69,171	250,508	25,050	917,689	89,263	981,902
		搬出材積	70 m3/ha以上	80 m3/ha未満	75 m3/ha	240	973,198	0.17	0.17	4%	1.25	11.04	6%	2.25	14.25	122.6	2.18	6.45	80%	897,785	75,413	286,102	28,610	1,001,808	97,319	1,070,517
		搬出材積	80 m3/ha以上		85 m3/ha	240	1,053,744	0.17	0.17	4%	1.25	11.04	6%	2.55	16.15	138.9	2.47	7.31	80%	972,089	81,655	321,683	32,168	1,085,912	105,374	1,159,118

4-2-2. 間伐及び更新伐事業標準単価表（プロセッサ造材）（4-2-1以外の場合）

（円）

区分	種類	種別			算定材積	伐倒本数（本/ha）	標準単価（円）	直接費 選木（伐倒と同時に行う場合は計上しない） 特殊作業員	普通作業員	諸雑費	伐倒 特殊作業員	普通作業員	諸雑費	造材（プロセッサ） 特殊運転手	機械損料(h)	軽油(ℓ)	集材 特殊運転手	普通作業員	諸雑費	直接費合計（円）	共通仮設費(8.4%)(円)	諸雑費計(円)	直営消費税額(円)	税込標準単価（直営）（円）	請負消費税額(円)	税込標準単価（請負）（円）
育成単層林及び育成複層林共通	列状間伐 架線系 間伐率30%以上 22cm以上28cm未満 プロセッサ0.45	搬出材積	10 m3/ha以上	20 m3/ha未満	15 m3/ha	336	240,650	0.24	0.24	4%	1.75	1.75	6%	0.45	2.85	24.5	0.44	1.29	80%	222,002	18,648	59,497	5,949	246,599	24,065	264,715
		搬出材積	20 m3/ha以上	30 m3/ha未満	25 m3/ha	336	321,209	0.24	0.24	4%	1.75	1.75	6%	0.75	4.75	40.9	0.73	2.15	80%	296,319	24,890	95,091	9,509	330,718	32,120	353,329
		搬出材積	30 m3/ha以上	40 m3/ha未満	35 m3/ha	336	401,754	0.24	0.24	4%	1.75	1.75	6%	1.05	6.65	57.2	1.02	3.01	80%	370,622	31,132	130,671	13,067	414,821	40,175	441,929
		搬出材積	40 m3/ha以上	50 m3/ha未満	45 m3/ha	336	482,298	0.24	0.24	4%	1.75	1.75	6%	1.35	8.55	73.5	1.31	3.87	80%	444,925	37,373	166,251	16,625	498,923	48,229	530,527
		搬出材積	50 m3/ha以上	60 m3/ha未満	55 m3/ha	336	562,858	0.24	0.24	4%	1.75	1.75	6%	1.65	10.45	89.9	1.6	4.73	80%	519,242	43,616	201,845	20,184	583,042	56,285	619,143
		搬出材積	60 m3/ha以上	70 m3/ha未満	65 m3/ha	336	643,402	0.24	0.24	4%	1.75	1.75	6%	1.95	12.35	106.2	1.89	5.59	80%	593,545	49,857	237,425	23,742	667,144	64,340	707,742
		搬出材積	70 m3/ha以上	80 m3/ha未満	75 m3/ha	336	723,962	0.24	0.24	4%	1.75	1.75	6%	2.25	14.25	122.6	2.18	6.45	80%	667,862	56,100	273,019	27,301	751,263	72,396	796,358
		搬出材積	80 m3/ha以上		85 m3/ha	336	804,507	0.24	0.24	4%	1.75	1.75	6%	2.55	16.15	138.9	2.47	7.31	80%	742,166	62,341	308,600	30,860	835,367	80,450	884,957
	列状保育間伐（高齢級） 架線系 間伐率30%以上 22cm以上28cm未満 プロセッサ0.45 チルホール使用	搬出材積	10 m3/ha以上	20 m3/ha未満	15 m3/ha	336	637,633	0.24	0.24	4%	1.75	15.46	6%	0.45	2.85	24.5	0.44	1.29	80%	588,223	49,410	80,226	8,022	645,655	63,763	701,396
		搬出材積	20 m3/ha以上	30 m3/ha未満	25 m3/ha	336	718,193	0.24	0.24	4%	1.75	15.46	6%	0.75	4.75	40.9	0.73	2.15	80%	662,540	55,653	115,820	11,582	729,775	71,819	790,012
		搬出材積	30 m3/ha以上	40 m3/ha未満	35 m3/ha	336	798,737	0.24	0.24	4%	1.75	15.46	6%	1.05	6.65	57.2	1.02	3.01	80%	736,843	61,894	151,400	15,140	813,877	79,873	878,610
		搬出材積	40 m3/ha以上	50 m3/ha未満	45 m3/ha	336	879,282	0.24	0.24	4%	1.75	15.46	6%	1.35	8.55	73.5	1.31	3.87	80%	811,146	68,136	186,980	18,698	897,980	87,928	967,210
		搬出材積	50 m3/ha以上	60 m3/ha未満	55 m3/ha	336	959,841	0.24	0.24	4%	1.75	15.46	6%	1.65	10.45	89.9	1.6	4.73	80%	885,463	74,378	222,574	22,257	982,098	95,984	1,055,825
		搬出材積	60 m3/ha以上	70 m3/ha未満	65 m3/ha	336	1,040,386	0.24	0.24	4%	1.75	15.46	6%	1.95	12.35	106.2	1.89	5.59	80%	959,766	80,620	258,154	25,815	1,066,201	104,038	1,144,424
		搬出材積	70 m3/ha以上	80 m3/ha未満	75 m3/ha	336	1,120,945	0.24	0.24	4%	1.75	15.46	6%	2.25	14.25	122.6	2.18	6.45	80%	1,034,083	86,862	293,748	29,374	1,150,319	112,094	1,233,039
		搬出材積	80 m3/ha以上		85 m3/ha	336	1,201,491	0.24	0.24	4%	1.75	15.46	6%	2.55	16.15	138.9	2.47	7.31	80%	1,108,387	93,104	329,329	32,932	1,234,423	120,149	1,321,640
	列状間伐 架線系 間伐率30%未満 28cm以上 プロセッサ0.45	搬出材積	10 m3/ha以上	20 m3/ha未満	15 m3/ha	167	176,084	0.12	0.12	4%	1.05	1.05	6%	0.45	2.85	24.5	0.36	1.07	80%	162,440	13,644	50,759	5,075	181,159	17,608	193,692
		搬出材積	20 m3/ha以上	30 m3/ha未満	25 m3/ha	167	246,449	0.12	0.12	4%	1.05	1.05	6%	0.75	4.75	40.9	0.6	1.78	80%	227,352	19,097	82,173	8,217	254,666	24,644	271,093
		搬出材積	30 m3/ha以上	40 m3/ha未満	35 m3/ha	167	316,799	0.12	0.12	4%	1.05	1.05	6%	1.05	6.65	57.2	0.84	2.49	80%	292,250	24,549	113,573	11,357	328,156	31,679	348,478
		搬出材積	40 m3/ha以上	50 m3/ha未満	45 m3/ha	167	387,148	0.12	0.12	4%	1.05	1.05	6%	1.35	8.55	73.5	1.08	3.2	80%	357,148	30,000	144,973	14,497	401,645	38,714	425,862
		搬出材積	50 m3/ha以上	60 m3/ha未満	55 m3/ha	167	457,514	0.12	0.12	4%	1.05	1.05	6%	1.65	10.45	89.9	1.32	3.91	80%	422,061	35,453	176,388	17,638	475,152	45,751	503,265
		搬出材積	60 m3/ha以上	70 m3/ha未満	65 m3/ha	167	527,862	0.12	0.12	4%	1.05	1.05	6%	1.95	12.35	106.2	1.56	4.62	80%	486,958	40,904	207,787	20,778	548,640	52,786	580,648
		搬出材積	70 m3/ha以上	80 m3/ha未満	75 m3/ha	167	598,227	0.12	0.12	4%	1.05	1.05	6%	2.25	14.25	122.6	1.8	5.33	80%	551,870	46,357	239,201	23,920	622,147	59,822	658,049
		搬出材積	80 m3/ha以上		85 m3/ha	167	668,577	0.12	0.12	4%	1.05	1.05	6%	2.55	16.15	138.9	2.04	6.04	80%	616,769	51,808	270,602	27,060	695,637	66,857	735,434
	列状保育間伐（高齢級） 架線系 間伐率30%未満 28cm以上 プロセッサ0.45 チルホール使用	搬出材積	10 m3/ha以上	20 m3/ha未満	15 m3/ha	167	373,563	0.12	0.12	4%	1.05	7.87	6%	0.45	2.85	24.5	0.36	1.07	80%	344,616	28,947	61,071	6,107	379,670	37,356	410,919
		搬出材積	20 m3/ha以上	30 m3/ha未満	25 m3/ha	167	443,928	0.12	0.12	4%	1.05	7.87	6%	0.75	4.75	40.9	0.6	1.78	80%	409,528	34,400	92,485	9,248	453,176	44,392	488,320
		搬出材積	30 m3/ha以上	40 m3/ha未満	35 m3/ha	167	514,277	0.12	0.12	4%	1.05	7.87	6%	1.05	6.65	57.2	0.84	2.49	80%	474,426	39,851	123,885	12,388	526,665	51,427	565,704
		搬出材積	40 m3/ha以上	50 m3/ha未満	45 m3/ha	167	584,627	0.12	0.12	4%	1.05	7.87	6%	1.35	8.55	73.5	1.08	3.2	80%	539,324	45,303	155,285	15,528	600,155	58,462	643,089
		搬出材積	50 m3/ha以上	60 m3/ha未満	55 m3/ha	167	654,992	0.12	0.12	4%	1.05	7.87	6%	1.65	10.45	89.9	1.32	3.91	80%	604,237	50,755	186,700	18,670	673,662	65,499	720,491
		搬出材積	60 m3/ha以上	70 m3/ha未満	65 m3/ha	167	725,341	0.12	0.12	4%	1.05	7.87	6%	1.95	12.35	106.2	1.56	4.62	80%	669,134	56,207	218,099	21,809	747,150	72,534	797,875
		搬出材積	70 m3/ha以上	80 m3/ha未満	75 m3/ha	167	795,705	0.12	0.12	4%	1.05	7.87	6%	2.25	14.25	122.6	1.8	5.33	80%	734,046	61,659	249,513	24,951	820,656	79,570	875,275
		搬出材積	80 m3/ha以上		85 m3/ha	167	866,056	0.12	0.12	4%	1.05	7.87	6%	2.55	16.15	138.9	2.04	6.04	80%	798,945	67,111	280,914	28,091	894,147	86,605	952,661
	列状間伐 架線系 間伐率30%以上 28cm以上 プロセッサ0.45	搬出材積	10 m3/ha以上	20 m3/ha未満	15 m3/ha	233	203,735	0.16	0.16	4%	1.47	1.47	6%	0.45	2.85	24.5	0.36	1.07	80%	187,948	15,787	52,163	5,216	208,951	20,373	224,108
		搬出材積	20 m3/ha以上	30 m3/ha未満	25 m3/ha	233	274,100	0.16	0.16	4%	1.47	1.47	6%	0.75	4.75	40.9	0.6	1.78	80%	252,860	21,240	83,577	8,357	282,457	27,410	301,510
		搬出材積	30 m3/ha以上	40 m3/ha未満	35 m3/ha	233	344,449	0.16	0.16	4%	1.47	1.47	6%	1.05	6.65	57.2	0.84	2.49	80%	317,758	26,691	114,977	11,497	355,946	34,444	378,893
		搬出材積	40 m3/ha以上	50 m3/ha未満	45 m3/ha	233	414,799	0.16	0.16	4%	1.47	1.47	6%	1.35	8.55	73.5	1.08	3.2	80%	382,656	32,143	146,377	14,637	429,436	41,479	456,278
		搬出材積	50 m3/ha以上	60 m3/ha未満	55 m3/ha	233	485,164	0.16	0.16	4%	1.47	1.47	6%	1.65	10.45	89.9	1.32	3.91	80%	447,569	37,595	177,792	17,779	502,943	48,516	533,680
		搬出材積	60 m3/ha以上	70 m3/ha未満	65 m3/ha	233	555,513	0.16	0.16	4%	1.47	1.47	6%	1.95	12.35	106.2	1.56	4.62	80%	512,466	43,047	209,191	20,919	576,432	55,551	611,064
		搬出材積	70 m3/ha以上	80 m3/ha未満	75 m3/ha	233	625,877	0.16	0.16	4%	1.47	1.47	6%	2.25	14.25	122.6	1.8	5.33	80%	577,378	48,499	240,605	24,060	649,937	62,587	688,464
		搬出材積	80 m3/ha以上		85 m3/ha	233	696,228	0.16	0.16	4%	1.47	1.47	6%	2.55	16.15	138.9	2.04	6.04	80%	642,277	53,951	272,006	27,200	723,428	69,622	765,850
	列状保育間伐（高齢級） 架線系 間伐率30%以上 28cm以上 プロセッサ0.45 チルホール使用	搬出材積	10 m3/ha以上	20 m3/ha未満	15 m3/ha	233	478,815	0.16	0.16	4%	1.47	10.97	6%	0.45	2.85	24.5	0.36	1.07	80%	441,712	37,103	66,527	6,652	485,467	47,881	526,696
		搬出材積	20 m3/ha以上	30 m3/ha未満	25 m3/ha	233	549,180	0.16	0.16	4%	1.47	10.97	6%	0.75	4.75	40.9	0.6	1.78	80%	506,624	42,556	97,941	9,794	558,974	54,918	604,098
		搬出材積	30 m3/ha以上	40 m3/ha未満	35 m3/ha	233	619,529	0.16	0.16	4%	1.47	10.97	6%	1.05	6.65	57.2	0.84	2.49	80%	571,522	48,007	129,341	12,934	632,463	61,952	681,481
		搬出材積	40 m3/ha以上	50 m3/ha未満	45 m3/ha	233	689,879	0.16	0.16	4%	1.47	10.97	6%	1.35	8.55	73.5	1.08	3.2	80%	636,420	53,459	160,741	16,074	705,953	68,987	758,866
		搬出材積	50 m3/ha以上	60 m3/ha未満	55 m3/ha	233	760,244	0.16	0.16	4%	1.47	10.97	6%	1.65	10.45	89.9	1.32	3.91	80%	701,333	58,911	192,156	19,215	779,459	76,024	836,268
		搬出材積	60 m3/ha以上	70 m3/ha未満	65 m3/ha	233	830,593	0.16	0.16	4%	1.47	10.97	6%	1.95	12.35	106.2	1.56	4.62	80%	766,230	64,363	223,555	22,355	852,948	83,059	913,652
		搬出材積	70 m3/ha以上	80 m3/ha未満	75 m3/ha	233	900,957	0.16	0.16	4%	1.47	10.97	6%	2.25	14.25	122.6	1.8	5.33	80%	831,142	69,815	254,969	25,496	926,453	90,095	991,052
		搬出材積	80 m3/ha以上		85 m3/ha	233	971,308	0.16	0.16	4%	1.47	10.97	6%	2.55	16.15	138.9	2.04	6.04	80%	896,041	75,267	286,370	28,637	999,945	97,130	1,068,438

4-2-2. 間伐及び更新伐事業標準単価表（プロセッサ造材）（4-2-1以外の場合）

（円）

区分	種類	種別				伐倒本数（本/ha）	標準単価（円）	直接費 選木（伐倒と同時に行う場合は計上しない）			伐倒			造材（プロセッサ）			集材			直接費合計（円）	共通仮設費（8.4%）(円)	諸雑費計(円)	直営消費税額(円)	税込標準単価（直営）（円）	請負消費税額(円)	税込標準単価（請負）（円）
					算定材積			特殊作業員	普通作業員	諸雑費	特殊作業員	普通作業員	諸雑費	特殊運転手	機械損料(h)	軽油(ℓ)	特殊運転手	普通作業員	諸雑費								
育成単層林及び育成複層林共通	間伐（過密） 車輌系 間伐率30%以上 22cm未満 プロセッサ0.45	搬出材積	10 m3/ha以上	20 m3/ha未満	15 m3/ha	591	336,235	0.95	0.95	4%	2.48	2.48	6%	0.45	2.85	24.5	0.65	1.28	77%	310,180	26,055	66,402	6,640	342,875	33,623	369,858
		搬出材積	20 m3/ha以上	30 m3/ha未満	25 m3/ha	591	423,097	0.95	0.95	4%	2.48	2.48	6%	0.75	4.75	40.9	1.08	2.13	77%	390,311	32,786	104,016	10,401	433,498	42,309	465,406
		搬出材積	30 m3/ha以上	40 m3/ha未満	35 m3/ha	591	509,942	0.95	0.95	4%	2.48	2.48	6%	1.05	6.65	57.2	1.51	2.98	77%	470,427	39,515	141,615	14,161	524,103	50,994	560,936
		搬出材積	40 m3/ha以上	50 m3/ha未満	45 m3/ha	591	596,790	0.95	0.95	4%	2.48	2.48	6%	1.35	8.55	73.5	1.94	3.83	77%	550,545	46,245	179,216	17,921	614,711	59,679	656,469
		搬出材積	50 m3/ha以上	60 m3/ha未満	55 m3/ha	591	683,652	0.95	0.95	4%	2.48	2.48	6%	1.65	10.45	89.9	2.37	4.68	77%	630,676	52,976	216,830	21,683	705,335	68,365	752,017
		搬出材積	60 m3/ha以上	70 m3/ha未満	65 m3/ha	591	770,498	0.95	0.95	4%	2.48	2.48	6%	1.95	12.35	106.2	2.8	5.53	77%	710,792	59,706	254,429	25,442	795,940	77,049	847,547
		搬出材積	70 m3/ha以上	80 m3/ha未満	75 m3/ha	591	857,360	0.95	0.95	4%	2.48	2.48	6%	2.25	14.25	122.6	3.23	6.38	77%	790,923	66,437	292,043	29,204	886,564	85,736	943,096
		搬出材積	80 m3/ha以上		85 m3/ha	591	944,207	0.95	0.95	4%	2.48	2.48	6%	2.55	16.15	138.9	3.66	7.23	77%	871,040	73,167	329,643	32,964	977,171	94,420	1,038,627
	保育間伐（高齢級）（過密） 車輌系 間伐率30%以上 22cm未満 プロセッサ0.45 チルホール使用	搬出材積	10 m3/ha以上	20 m3/ha未満	15 m3/ha	591	1,034,648	0.95	0.95	4%	2.48	26.6	6%	0.45	2.85	24.5	0.65	1.28	77%	954,473	80,175	102,871	10,287	1,044,935	103,464	1,138,112
		搬出材積	20 m3/ha以上	30 m3/ha未満	25 m3/ha	591	1,121,510	0.95	0.95	4%	2.48	26.6	6%	0.75	4.75	40.9	1.08	2.13	77%	1,034,604	86,906	140,485	14,048	1,135,558	112,151	1,233,661
		搬出材積	30 m3/ha以上	40 m3/ha未満	35 m3/ha	591	1,208,356	0.95	0.95	4%	2.48	26.6	6%	1.05	6.65	57.2	1.51	2.98	77%	1,114,720	93,636	178,084	17,808	1,226,164	120,835	1,329,191
		搬出材積	40 m3/ha以上	50 m3/ha未満	45 m3/ha	591	1,295,204	0.95	0.95	4%	2.48	26.6	6%	1.35	8.55	73.5	1.94	3.83	77%	1,194,838	100,366	215,685	21,568	1,316,772	129,520	1,424,724
		搬出材積	50 m3/ha以上	60 m3/ha未満	55 m3/ha	591	1,382,066	0.95	0.95	4%	2.48	26.6	6%	1.65	10.45	89.9	2.37	4.68	77%	1,274,969	107,097	253,299	25,329	1,407,395	138,206	1,520,272
		搬出材積	60 m3/ha以上	70 m3/ha未満	65 m3/ha	591	1,468,912	0.95	0.95	4%	2.48	26.6	6%	1.95	12.35	106.2	2.8	5.53	77%	1,355,085	113,827	290,898	29,089	1,498,001	146,891	1,615,803
		搬出材積	70 m3/ha以上	80 m3/ha未満	75 m3/ha	591	1,555,774	0.95	0.95	4%	2.48	26.6	6%	2.25	14.25	122.6	3.23	6.38	77%	1,435,216	120,558	328,512	32,851	1,588,625	155,577	1,711,351
		搬出材積	80 m3/ha以上		85 m3/ha	591	1,642,620	0.95	0.95	4%	2.48	26.6	6%	2.55	16.15	138.9	3.66	7.23	77%	1,515,333	127,287	366,112	36,611	1,679,231	164,262	1,806,882
	間伐（過密） 車輌系 間伐率30%以上 22cm以上28cm未満 プロセッサ0.45	搬出材積	10 m3/ha以上	20 m3/ha未満	15 m3/ha	444	299,578	0.71	0.71	4%	2.31	2.31	6%	0.45	2.85	24.5	0.56	1.13	77%	276,364	23,214	60,451	6,045	305,623	29,957	329,535
		搬出材積	20 m3/ha以上	30 m3/ha未満	25 m3/ha	444	378,278	0.71	0.71	4%	2.31	2.31	6%	0.75	4.75	40.9	0.93	1.88	77%	348,965	29,313	94,789	9,478	387,756	37,827	416,105
		搬出材積	30 m3/ha以上	40 m3/ha未満	35 m3/ha	444	456,962	0.71	0.71	4%	2.31	2.31	6%	1.05	6.65	57.2	1.3	2.63	77%	421,552	35,410	129,113	12,911	469,873	45,696	502,658
		搬出材積	40 m3/ha以上	50 m3/ha未満	45 m3/ha	444	535,647	0.71	0.71	4%	2.31	2.31	6%	1.35	8.55	73.5	1.67	3.38	77%	494,140	41,507	163,438	16,343	551,990	53,564	589,211
		搬出材積	50 m3/ha以上	60 m3/ha未満	55 m3/ha	444	614,347	0.71	0.71	4%	2.31	2.31	6%	1.65	10.45	89.9	2.04	4.13	77%	566,741	47,606	197,776	19,777	634,124	61,434	675,781
		搬出材積	60 m3/ha以上	70 m3/ha未満	65 m3/ha	444	693,031	0.71	0.71	4%	2.31	2.31	6%	1.95	12.35	106.2	2.41	4.88	77%	639,328	53,703	232,100	23,210	716,241	69,303	762,334
		搬出材積	70 m3/ha以上	80 m3/ha未満	75 m3/ha	444	771,731	0.71	0.71	4%	2.31	2.31	6%	2.25	14.25	122.6	2.78	5.63	77%	711,929	59,802	266,438	26,643	798,374	77,173	848,904
		搬出材積	80 m3/ha以上		85 m3/ha	444	850,416	0.71	0.71	4%	2.31	2.31	6%	2.55	16.15	138.9	3.15	6.38	77%	784,517	65,899	300,763	30,076	880,492	85,041	935,457
	保育間伐（高齢級）（過密） 車輌系 間伐率30%以上 22cm以上28cm未満 プロセッサ0.45 チルホール使用	搬出材積	10 m3/ha以上	20 m3/ha未満	15 m3/ha	444	823,967	0.71	0.71	4%	2.31	20.42	6%	0.45	2.85	24.5	0.56	1.13	77%	760,118	63,849	87,833	8,783	832,750	82,396	906,363
		搬出材積	20 m3/ha以上	30 m3/ha未満	25 m3/ha	444	902,667	0.71	0.71	4%	2.31	20.42	6%	0.75	4.75	40.9	0.93	1.88	77%	832,719	69,948	122,171	12,217	914,884	90,266	992,933
		搬出材積	30 m3/ha以上	40 m3/ha未満	35 m3/ha	444	981,351	0.71	0.71	4%	2.31	20.42	6%	1.05	6.65	57.2	1.3	2.63	77%	905,306	76,045	156,495	15,649	997,000	98,135	1,079,486
		搬出材積	40 m3/ha以上	50 m3/ha未満	45 m3/ha	444	1,060,037	0.71	0.71	4%	2.31	20.42	6%	1.35	8.55	73.5	1.67	3.38	77%	977,894	82,143	190,820	19,082	1,079,119	106,003	1,166,040
		搬出材積	50 m3/ha以上	60 m3/ha未満	55 m3/ha	444	1,138,736	0.71	0.71	4%	2.31	20.42	6%	1.65	10.45	89.9	2.04	4.13	77%	1,050,495	88,241	225,158	22,515	1,161,251	113,873	1,252,609
		搬出材積	60 m3/ha以上	70 m3/ha未満	65 m3/ha	444	1,217,420	0.71	0.71	4%	2.31	20.42	6%	1.95	12.35	106.2	2.41	4.88	77%	1,123,082	94,338	259,482	25,948	1,243,368	121,742	1,339,162
		搬出材積	70 m3/ha以上	80 m3/ha未満	75 m3/ha	444	1,296,120	0.71	0.71	4%	2.31	20.42	6%	2.25	14.25	122.6	2.78	5.63	77%	1,195,683	100,437	293,820	29,382	1,325,502	129,612	1,425,732
		搬出材積	80 m3/ha以上		85 m3/ha	444	1,374,805	0.71	0.71	4%	2.31	20.42	6%	2.55	16.15	138.9	3.15	6.38	77%	1,268,271	106,534	328,145	32,814	1,407,619	137,480	1,512,285
	間伐（過密） 車輌系 間伐率30%以上 28cm以上 プロセッサ0.45	搬出材積	10 m3/ha以上	20 m3/ha未満	15 m3/ha	315	255,615	0.50	0.50	4%	1.98	1.98	6%	0.45	2.85	24.5	0.48	0.98	77%	235,808	19,807	54,283	5,428	261,043	25,561	281,176
		搬出材積	20 m3/ha以上	30 m3/ha未満	25 m3/ha	315	326,707	0.50	0.50	4%	1.98	1.98	6%	0.75	4.75	40.9	0.8	1.63	77%	301,391	25,316	85,568	8,556	335,263	32,670	359,377
		搬出材積	30 m3/ha以上	40 m3/ha未満	35 m3/ha	315	397,784	0.50	0.50	4%	1.98	1.98	6%	1.05	6.65	57.2	1.12	2.28	77%	366,960	30,824	116,839	11,683	409,467	39,778	437,562
		搬出材積	40 m3/ha以上	50 m3/ha未満	45 m3/ha	315	468,862	0.50	0.50	4%	1.98	1.98	6%	1.35	8.55	73.5	1.44	2.93	77%	432,530	36,332	148,111	14,811	483,673	46,886	515,748
		搬出材積	50 m3/ha以上	60 m3/ha未満	55 m3/ha	315	539,954	0.50	0.50	4%	1.98	1.98	6%	1.65	10.45	89.9	1.76	3.58	77%	498,113	41,841	179,396	17,939	557,893	53,995	593,949
		搬出材積	60 m3/ha以上	70 m3/ha未満	65 m3/ha	315	611,031	0.50	0.50	4%	1.98	1.98	6%	1.95	12.35	106.2	2.08	4.23	77%	563,682	47,349	210,667	21,066	632,097	61,103	672,134
		搬出材積	70 m3/ha以上	80 m3/ha未満	75 m3/ha	315	682,123	0.50	0.50	4%	1.98	1.98	6%	2.25	14.25	122.6	2.4	4.88	77%	629,265	52,858	241,952	24,195	706,318	68,212	750,335
		搬出材積	80 m3/ha以上		85 m3/ha	315	753,201	0.50	0.50	4%	1.98	1.98	6%	2.55	16.15	138.9	2.72	5.53	77%	694,835	58,366	273,224	27,322	780,523	75,320	828,521
	保育間伐（高齢級）（過密） 車輌系 間伐率30%以上 28cm以上 プロセッサ0.45 チルホール使用	搬出材積	10 m3/ha以上	20 m3/ha未満	15 m3/ha	315	627,987	0.50	0.50	4%	1.98	14.84	6%	0.45	2.85	24.5	0.48	0.98	77%	579,324	48,663	73,727	7,372	635,359	62,798	690,785
		搬出材積	20 m3/ha以上	30 m3/ha未満	25 m3/ha	315	699,079	0.50	0.50	4%	1.98	14.84	6%	0.75	4.75	40.9	0.8	1.63	77%	644,907	54,172	105,012	10,501	709,580	69,907	768,986
		搬出材積	30 m3/ha以上	40 m3/ha未満	35 m3/ha	315	770,155	0.50	0.50	4%	1.98	14.84	6%	1.05	6.65	57.2	1.12	2.28	77%	710,476	59,679	136,283	13,628	783,783	77,015	847,170
		搬出材積	40 m3/ha以上	50 m3/ha未満	45 m3/ha	315	841,233	0.50	0.50	4%	1.98	14.84	6%	1.35	8.55	73.5	1.44	2.93	77%	776,046	65,187	167,555	16,755	857,988	84,123	925,356
		搬出材積	50 m3/ha以上	60 m3/ha未満	55 m3/ha	315	912,325	0.50	0.50	4%	1.98	14.84	6%	1.65	10.45	89.9	1.76	3.58	77%	841,629	70,696	198,840	19,884	932,209	91,232	1,003,557
		搬出材積	60 m3/ha以上	70 m3/ha未満	65 m3/ha	315	983,402	0.50	0.50	4%	1.98	14.84	6%	1.95	12.35	106.2	2.08	4.23	77%	907,198	76,204	230,111	23,011	1,006,413	98,340	1,081,742
		搬出材積	70 m3/ha以上	80 m3/ha未満	75 m3/ha	315	1,054,494	0.50	0.50	4%	1.98	14.84	6%	2.25	14.25	122.6	2.4	4.88	77%	972,781	81,713	261,396	26,139	1,080,633	105,449	1,159,943
		搬出材積	80 m3/ha以上		85 m3/ha	315	1,125,572	0.50	0.50	4%	1.98	14.84	6%	2.55	16.15	138.9	2.72	5.53	77%	1,038,351	87,221	292,668	29,266	1,154,838	112,557	1,238,129

4-2-2. 間伐及び更新伐事業標準単価表（プロセッサ造材）（4-2-1以外の場合）

（円）

区分	種類	種別			算定材積	伐倒本数（本/ha）	標準単価（円）	直接費 選木（伐倒と同時に行う場合は計上しない） 特殊作業員	普通作業員	諸雑費	伐倒 特殊作業員	普通作業員	諸雑費	造材（プロセッサ） 特殊運転手	機械損料(h)	軽油(ℓ)	集材 特殊運転手	普通作業員	諸雑費	直接費合計（円）	共通仮設費(8.4%)(円)	諸雑費計(円)	直営消費税額(円)	税込標準単価（直営）（円）	請負消費税額(円)	税込標準単価（請負）（円）
育成単層林及び育成複層林共通	間伐（過密） 架線系 間伐率30%以上 22cm未満 プロセッサ0.45	搬出材積	10 m3/ha以上	20 m3/ha未満	15 m3/ha	591	378,503	0.95	0.95	4%	2.48	2.48	6%	0.45	2.85	24.5	0.69	2.06	80%	349,173	29,330	84,583	8,458	386,961	37,850	416,353
		搬出材積	20 m3/ha以上	30 m3/ha未満	25 m3/ha	591	493,726	0.95	0.95	4%	2.48	2.48	6%	0.75	4.75	40.9	1.15	3.43	80%	455,467	38,259	134,389	13,438	507,164	49,372	543,098
		搬出材積	30 m3/ha以上	40 m3/ha未満	35 m3/ha	591	608,933	0.95	0.95	4%	2.48	2.48	6%	1.05	6.65	57.2	1.61	4.8	80%	561,747	47,186	184,181	18,418	627,351	60,893	669,826
		搬出材積	40 m3/ha以上	50 m3/ha未満	45 m3/ha	591	724,141	0.95	0.95	4%	2.48	2.48	6%	1.35	8.55	73.5	2.07	6.17	80%	668,027	56,114	233,973	23,397	747,538	72,414	796,555
		搬出材積	50 m3/ha以上	60 m3/ha未満	55 m3/ha	591	839,365	0.95	0.95	4%	2.48	2.48	6%	1.65	10.45	89.9	2.53	7.54	80%	774,322	65,043	283,780	28,378	867,743	83,936	923,301
		搬出材積	60 m3/ha以上	70 m3/ha未満	65 m3/ha	591	954,571	0.95	0.95	4%	2.48	2.48	6%	1.95	12.35	106.2	2.99	8.91	80%	880,601	73,970	333,571	33,357	987,928	95,457	1,050,028
		搬出材積	70 m3/ha以上	80 m3/ha未満	75 m3/ha	591	1,069,794	0.95	0.95	4%	2.48	2.48	6%	2.25	14.25	122.6	3.45	10.28	80%	986,895	82,899	383,377	38,337	1,108,131	106,979	1,176,773
		搬出材積	80 m3/ha以上		85 m3/ha	591	1,185,002	0.95	0.95	4%	2.48	2.48	6%	2.55	16.15	138.9	3.91	11.65	80%	1,093,176	91,826	433,170	43,317	1,228,319	118,500	1,303,502
	保育間伐（高齢級）（過密） 架線系 間伐率30%以上 22cm未満 プロセッサ0.45 チルホール使用	搬出材積	10 m3/ha以上	20 m3/ha未満	15 m3/ha	591	1,076,917	0.95	0.95	4%	2.48	26.6	6%	0.45	2.85	24.5	0.69	2.06	80%	993,466	83,451	121,052	12,105	1,089,022	107,691	1,184,608
		搬出材積	20 m3/ha以上	30 m3/ha未満	25 m3/ha	591	1,192,139	0.95	0.95	4%	2.48	26.6	6%	0.75	4.75	40.9	1.15	3.43	80%	1,099,760	92,379	170,858	17,085	1,209,224	119,213	1,311,352
		搬出材積	30 m3/ha以上	40 m3/ha未満	35 m3/ha	591	1,307,347	0.95	0.95	4%	2.48	26.6	6%	1.05	6.65	57.2	1.61	4.8	80%	1,206,040	101,307	220,650	22,065	1,329,412	130,734	1,438,081
		搬出材積	40 m3/ha以上	50 m3/ha未満	45 m3/ha	591	1,422,554	0.95	0.95	4%	2.48	26.6	6%	1.35	8.55	73.5	2.07	6.17	80%	1,312,320	110,234	270,442	27,044	1,449,598	142,255	1,564,809
		搬出材積	50 m3/ha以上	60 m3/ha未満	55 m3/ha	591	1,537,778	0.95	0.95	4%	2.48	26.6	6%	1.65	10.45	89.9	2.53	7.54	80%	1,418,615	119,163	320,249	32,024	1,569,802	153,777	1,691,555
		搬出材積	60 m3/ha以上	70 m3/ha未満	65 m3/ha	591	1,652,985	0.95	0.95	4%	2.48	26.6	6%	1.95	12.35	106.2	2.99	8.91	80%	1,524,894	128,091	370,040	37,004	1,689,989	165,298	1,818,283
		搬出材積	70 m3/ha以上	80 m3/ha未満	75 m3/ha	591	1,768,207	0.95	0.95	4%	2.48	26.6	6%	2.25	14.25	122.6	3.45	10.28	80%	1,631,188	137,019	419,846	41,984	1,810,191	176,820	1,945,027
		搬出材積	80 m3/ha以上		85 m3/ha	591	1,883,416	0.95	0.95	4%	2.48	26.6	6%	2.55	16.15	138.9	3.91	11.65	80%	1,737,469	145,947	469,639	46,963	1,930,379	188,341	2,071,757
	間伐（過密） 架線系 間伐率30%以上 22cm以上28cm未満 プロセッサ0.45	搬出材積	10 m3/ha以上	20 m3/ha未満	15 m3/ha	444	323,996	0.71	0.71	4%	2.31	2.31	6%	0.45	2.85	24.5	0.54	1.62	80%	298,890	25,106	71,207	7,120	331,116	32,399	356,395
		搬出材積	20 m3/ha以上	30 m3/ha未満	25 m3/ha	444	419,321	0.71	0.71	4%	2.31	2.31	6%	0.75	4.75	40.9	0.9	2.7	80%	386,828	32,493	112,855	11,285	430,606	41,932	461,253
		搬出材積	30 m3/ha以上	40 m3/ha未満	35 m3/ha	444	514,630	0.71	0.71	4%	2.31	2.31	6%	1.05	6.65	57.2	1.26	3.78	80%	474,751	39,879	154,488	15,448	530,078	51,463	566,093
		搬出材積	40 m3/ha以上	50 m3/ha未満	45 m3/ha	444	609,939	0.71	0.71	4%	2.31	2.31	6%	1.35	8.55	73.5	1.62	4.86	80%	562,675	47,264	196,122	19,612	629,551	60,993	670,932
		搬出材積	50 m3/ha以上	60 m3/ha未満	55 m3/ha	444	705,264	0.71	0.71	4%	2.31	2.31	6%	1.65	10.45	89.9	1.98	5.94	80%	650,613	54,651	237,770	23,777	729,041	70,526	775,790
		搬出材積	60 m3/ha以上	70 m3/ha未満	65 m3/ha	444	800,573	0.71	0.71	4%	2.31	2.31	6%	1.95	12.35	106.2	2.34	7.02	80%	738,536	62,037	279,403	27,940	828,513	80,057	880,630
		搬出材積	70 m3/ha以上	80 m3/ha未満	75 m3/ha	444	895,897	0.71	0.71	4%	2.31	2.31	6%	2.25	14.25	122.6	2.7	8.1	80%	826,474	69,423	321,051	32,105	928,002	89,589	985,486
		搬出材積	80 m3/ha以上		85 m3/ha	444	991,207	0.71	0.71	4%	2.31	2.31	6%	2.55	16.15	138.9	3.06	9.18	80%	914,398	76,809	362,685	36,268	1,027,475	99,120	1,090,327
	保育間伐（高齢級）（過密） 架線系 間伐率30%以上 22cm以上28cm未満 プロセッサ0.45 チルホール使用	搬出材積	10 m3/ha以上	20 m3/ha未満	15 m3/ha	444	848,386	0.71	0.71	4%	2.31	20.42	6%	0.45	2.85	24.5	0.54	1.62	80%	782,644	65,742	98,589	9,858	858,244	84,838	933,224
		搬出材積	20 m3/ha以上	30 m3/ha未満	25 m3/ha	444	943,710	0.71	0.71	4%	2.31	20.42	6%	0.75	4.75	40.9	0.9	2.7	80%	870,582	73,128	140,237	14,023	957,733	94,371	1,038,081
		搬出材積	30 m3/ha以上	40 m3/ha未満	35 m3/ha	444	1,039,019	0.71	0.71	4%	2.31	20.42	6%	1.05	6.65	57.2	1.26	3.78	80%	958,505	80,514	181,870	18,187	1,057,206	103,901	1,142,920
		搬出材積	40 m3/ha以上	50 m3/ha未満	45 m3/ha	444	1,134,329	0.71	0.71	4%	2.31	20.42	6%	1.35	8.55	73.5	1.62	4.86	80%	1,046,429	87,900	223,504	22,350	1,156,679	113,432	1,247,761
		搬出材積	50 m3/ha以上	60 m3/ha未満	55 m3/ha	444	1,229,653	0.71	0.71	4%	2.31	20.42	6%	1.65	10.45	89.9	1.98	5.94	80%	1,134,367	95,286	265,152	26,515	1,256,168	122,965	1,352,618
		搬出材積	60 m3/ha以上	70 m3/ha未満	65 m3/ha	444	1,324,962	0.71	0.71	4%	2.31	20.42	6%	1.95	12.35	106.2	2.34	7.02	80%	1,222,290	102,672	306,785	30,678	1,355,640	132,496	1,457,458
		搬出材積	70 m3/ha以上	80 m3/ha未満	75 m3/ha	444	1,420,287	0.71	0.71	4%	2.31	20.42	6%	2.25	14.25	122.6	2.7	8.1	80%	1,310,228	110,059	348,433	34,843	1,455,130	142,028	1,562,315
		搬出材積	80 m3/ha以上		85 m3/ha	444	1,515,596	0.71	0.71	4%	2.31	20.42	6%	2.55	16.15	138.9	3.06	9.18	80%	1,398,152	117,444	390,067	39,006	1,554,602	151,559	1,667,155
	間伐（過密） 架線系 間伐率30%以上 28cm以上 プロセッサ0.45	搬出材積	10 m3/ha以上	20 m3/ha未満	15 m3/ha	315	272,879	0.50	0.50	4%	1.98	1.98	6%	0.45	2.85	24.5	0.45	1.34	80%	251,734	21,145	62,004	6,200	279,079	27,287	300,166
		搬出材積	20 m3/ha以上	30 m3/ha未満	25 m3/ha	315	355,478	0.50	0.50	4%	1.98	1.98	6%	0.75	4.75	40.9	0.75	2.23	80%	327,932	27,546	98,434	9,843	365,321	35,547	391,025
		搬出材積	30 m3/ha以上	40 m3/ha未満	35 m3/ha	315	438,061	0.50	0.50	4%	1.98	1.98	6%	1.05	6.65	57.2	1.05	3.12	80%	404,116	33,945	134,850	13,485	451,546	43,806	481,867
		搬出材積	40 m3/ha以上	50 m3/ha未満	45 m3/ha	315	520,645	0.50	0.50	4%	1.98	1.98	6%	1.35	8.55	73.5	1.35	4.01	80%	480,300	40,345	171,266	17,126	537,771	52,064	572,709
		搬出材積	50 m3/ha以上	60 m3/ha未満	55 m3/ha	315	603,244	0.50	0.50	4%	1.98	1.98	6%	1.65	10.45	89.9	1.65	4.9	80%	556,499	46,745	207,697	20,769	624,013	60,324	663,568
		搬出材積	60 m3/ha以上	70 m3/ha未満	65 m3/ha	315	685,827	0.50	0.50	4%	1.98	1.98	6%	1.95	12.35	106.2	1.95	5.79	80%	632,682	53,145	244,112	24,411	710,238	68,582	754,409
		搬出材積	70 m3/ha以上	80 m3/ha未満	75 m3/ha	315	768,425	0.50	0.50	4%	1.98	1.98	6%	2.25	14.25	122.6	2.25	6.68	80%	708,880	59,545	280,542	28,054	796,479	76,842	845,267
		搬出材積	80 m3/ha以上		85 m3/ha	315	851,010	0.50	0.50	4%	1.98	1.98	6%	2.55	16.15	138.9	2.55	7.57	80%	785,065	65,945	316,959	31,695	882,705	85,101	936,111
	保育間伐（高齢級）（過密） 架線系 間伐率30%以上 28cm以上 プロセッサ0.45 チルホール使用	搬出材積	10 m3/ha以上	20 m3/ha未満	15 m3/ha	315	645,251	0.50	0.50	4%	1.98	14.84	6%	0.45	2.85	24.5	0.45	1.34	80%	595,250	50,001	81,448	8,144	653,395	64,525	709,776
		搬出材積	20 m3/ha以上	30 m3/ha未満	25 m3/ha	315	727,849	0.50	0.50	4%	1.98	14.84	6%	0.75	4.75	40.9	0.75	2.23	80%	671,448	56,401	117,878	11,787	739,636	72,784	800,633
		搬出材積	30 m3/ha以上	40 m3/ha未満	35 m3/ha	315	810,433	0.50	0.50	4%	1.98	14.84	6%	1.05	6.65	57.2	1.05	3.12	80%	747,632	62,801	154,294	15,429	825,862	81,043	891,476
		搬出材積	40 m3/ha以上	50 m3/ha未満	45 m3/ha	315	893,016	0.50	0.50	4%	1.98	14.84	6%	1.35	8.55	73.5	1.35	4.01	80%	823,816	69,200	190,710	19,071	912,087	89,301	982,317
		搬出材積	50 m3/ha以上	60 m3/ha未満	55 m3/ha	315	975,616	0.50	0.50	4%	1.98	14.84	6%	1.65	10.45	89.9	1.65	4.9	80%	900,015	75,601	227,141	22,714	998,330	97,561	1,073,177
		搬出材積	60 m3/ha以上	70 m3/ha未満	65 m3/ha	315	1,058,198	0.50	0.50	4%	1.98	14.84	6%	1.95	12.35	106.2	1.95	5.79	80%	976,198	82,000	263,556	26,355	1,084,553	105,819	1,164,017
		搬出材積	70 m3/ha以上	80 m3/ha未満	75 m3/ha	315	1,140,797	0.50	0.50	4%	1.98	14.84	6%	2.25	14.25	122.6	2.25	6.68	80%	1,052,396	88,401	299,986	29,998	1,170,795	114,079	1,254,876
		搬出材積	80 m3/ha以上		85 m3/ha	315	1,223,381	0.50	0.50	4%	1.98	14.84	6%	2.55	16.15	138.9	2.55	7.57	80%	1,128,581	94,800	336,403	33,640	1,257,021	122,338	1,345,719

4-2-2. 間伐及び更新伐事業標準単価表（プロセッサ造材）（4-2-1以外の場合）

（円）

区分	種類	種別			伐倒本数（本/ha）	標準単価（円）	直接費 選木（伐倒と同時に行う場合は計上しない）			伐倒			造材（プロセッサ）			集材			直接費合計（円）	共通仮設費(8.4%)(円)	諸雑費計(円)	直営消費税額(円)	税込標準単価（直営）（円）	請負消費税額(円)	税込標準単価（請負）（円）
				算定材積			特殊作業員	普通作業員	諸雑費	特殊作業員	普通作業員	諸雑費	特殊運転手	機械損料(h)	軽油(ℓ)	特殊運転手	普通作業員	諸雑費							
育成単層林及び育成複層林共通	列状間伐（過密）車輌系 間伐率30%以上 22cm未満 プロセッサ0.45	搬出材積	10 m3/ha以上	20 m3/ha未満 15 m3/ha	591	284,001	0.41	0.41	4%	2.48	2.48	6%	0.45	2.85	24.5	0.51	1.02	77%	261,994	22,007	57,110	5,711	289,712	28,400	312,401
		搬出材積	20 m3/ha以上	30 m3/ha未満 25 m3/ha	591	357,652	0.41	0.41	4%	2.48	2.48	6%	0.75	4.75	40.9	0.85	1.7	77%	329,938	27,714	89,422	8,942	366,594	35,765	393,417
		搬出材積	30 m3/ha以上	40 m3/ha未満 35 m3/ha	591	431,288	0.41	0.41	4%	2.48	2.48	6%	1.05	6.65	57.2	1.19	2.38	77%	397,868	33,420	121,720	12,172	443,460	43,128	474,416
		搬出材積	40 m3/ha以上	50 m3/ha未満 45 m3/ha	591	504,926	0.41	0.41	4%	2.48	2.48	6%	1.35	8.55	73.5	1.53	3.06	77%	465,799	39,127	154,019	15,401	520,327	50,492	555,418
		搬出材積	50 m3/ha以上	60 m3/ha未満 55 m3/ha	591	578,578	0.41	0.41	4%	2.48	2.48	6%	1.65	10.45	89.9	1.87	3.74	77%	533,744	44,834	186,332	18,633	597,211	57,857	636,435
		搬出材積	60 m3/ha以上	70 m3/ha未満 65 m3/ha	591	652,213	0.41	0.41	4%	2.48	2.48	6%	1.95	12.35	106.2	2.21	4.42	77%	601,673	50,540	218,629	21,862	674,075	65,221	717,434
		搬出材積	70 m3/ha以上	80 m3/ha未満 75 m3/ha	591	725,865	0.41	0.41	4%	2.48	2.48	6%	2.25	14.25	122.6	2.55	5.1	77%	669,618	56,247	250,942	25,094	750,959	72,586	798,451
		搬出材積	80 m3/ha以上	85 m3/ha	591	799,503	0.41	0.41	4%	2.48	2.48	6%	2.55	16.15	138.9	2.89	5.78	77%	737,549	61,954	283,241	28,324	827,827	79,950	879,453
	間伐（過密）（初回　7齢級以下）車輌系 間伐率30%以上 22cm未満 プロセッサ0.45	搬出材積	10 m3/ha以上	20 m3/ha未満 15 m3/ha	591	284,001	0.41	0.41	4%	2.48	2.48	6%	0.45	2.85	24.5	0.51	1.02	77%	261,994	22,007	57,110	5,711	289,712	28,400	312,401
		搬出材積	20 m3/ha以上	30 m3/ha未満 25 m3/ha	591	357,652	0.41	0.41	4%	2.48	2.48	6%	0.75	4.75	40.9	0.85	1.7	77%	329,938	27,714	89,422	8,942	366,594	35,765	393,417
		搬出材積	30 m3/ha以上	40 m3/ha未満 35 m3/ha	591	431,288	0.41	0.41	4%	2.48	2.48	6%	1.05	6.65	57.2	1.19	2.38	77%	397,868	33,420	121,720	12,172	443,460	43,128	474,416
		搬出材積	40 m3/ha以上	50 m3/ha未満 45 m3/ha	591	504,926	0.41	0.41	4%	2.48	2.48	6%	1.35	8.55	73.5	1.53	3.06	77%	465,799	39,127	154,019	15,401	520,327	50,492	555,418
		搬出材積	50 m3/ha以上	60 m3/ha未満 55 m3/ha	591	578,578	0.41	0.41	4%	2.48	2.48	6%	1.65	10.45	89.9	1.87	3.74	77%	533,744	44,834	186,332	18,633	597,211	57,857	636,435
		搬出材積	60 m3/ha以上	70 m3/ha未満 65 m3/ha	591	652,213	0.41	0.41	4%	2.48	2.48	6%	1.95	12.35	106.2	2.21	4.42	77%	601,673	50,540	218,629	21,862	674,075	65,221	717,434
		搬出材積	70 m3/ha以上	80 m3/ha未満 75 m3/ha	591	725,865	0.41	0.41	4%	2.48	2.48	6%	2.25	14.25	122.6	2.55	5.1	77%	669,618	56,247	250,942	25,094	750,959	72,586	798,451
		搬出材積	80 m3/ha以上	85 m3/ha	591	799,503	0.41	0.41	4%	2.48	2.48	6%	2.55	16.15	138.9	2.89	5.78	77%	737,549	61,954	283,241	28,324	827,827	79,950	879,453
	列状保育間伐（高齢級）（過密）車輌系 間伐率30%以上 22cm未満 プロセッサ0.45 チルホール使用	搬出材積	10 m3/ha以上	20 m3/ha未満 15 m3/ha	591	982,415	0.41	0.41	4%	2.48	26.6	6%	0.45	2.85	24.5	0.51	1.02	77%	906,287	76,128	93,579	9,357	991,772	98,241	1,080,656
		搬出材積	20 m3/ha以上	30 m3/ha未満 25 m3/ha	591	1,056,066	0.41	0.41	4%	2.48	26.6	6%	0.75	4.75	40.9	0.85	1.7	77%	974,231	81,835	125,891	12,589	1,068,655	105,606	1,161,672
		搬出材積	30 m3/ha以上	40 m3/ha未満 35 m3/ha	591	1,129,702	0.41	0.41	4%	2.48	26.6	6%	1.05	6.65	57.2	1.19	2.38	77%	1,042,161	87,541	158,189	15,818	1,145,520	112,970	1,242,672
		搬出材積	40 m3/ha以上	50 m3/ha未満 45 m3/ha	591	1,203,339	0.41	0.41	4%	2.48	26.6	6%	1.35	8.55	73.5	1.53	3.06	77%	1,110,092	93,247	190,488	19,048	1,222,387	120,333	1,323,672
		搬出材積	50 m3/ha以上	60 m3/ha未満 55 m3/ha	591	1,276,992	0.41	0.41	4%	2.48	26.6	6%	1.65	10.45	89.9	1.87	3.74	77%	1,178,037	98,955	222,801	22,280	1,299,272	127,699	1,404,691
		搬出材積	60 m3/ha以上	70 m3/ha未満 65 m3/ha	591	1,350,627	0.41	0.41	4%	2.48	26.6	6%	1.95	12.35	106.2	2.21	4.42	77%	1,245,966	104,661	255,098	25,509	1,376,136	135,062	1,485,689
		搬出材積	70 m3/ha以上	80 m3/ha未満 75 m3/ha	591	1,424,279	0.41	0.41	4%	2.48	26.6	6%	2.25	14.25	122.6	2.55	5.1	77%	1,313,911	110,368	287,411	28,741	1,453,020	142,427	1,566,706
		搬出材積	80 m3/ha以上	85 m3/ha	591	1,497,916	0.41	0.41	4%	2.48	26.6	6%	2.55	16.15	138.9	2.89	5.78	77%	1,381,842	116,074	319,710	31,971	1,529,887	149,791	1,647,707
	列状間伐（過密）車輌系 間伐率30%以上 22cm以上28cm未満 プロセッサ0.45	搬出材積	10 m3/ha以上	20 m3/ha未満 15 m3/ha	444	258,728	0.31	0.31	4%	2.31	2.31	6%	0.45	2.85	24.5	0.45	0.9	77%	238,679	20,049	52,701	5,270	263,998	25,872	284,600
		搬出材積	20 m3/ha以上	30 m3/ha未満 25 m3/ha	444	326,293	0.31	0.31	4%	2.31	2.31	6%	0.75	4.75	40.9	0.75	1.5	77%	301,009	25,284	82,571	8,257	334,550	32,629	358,922
		搬出材積	30 m3/ha以上	40 m3/ha未満 35 m3/ha	444	393,844	0.31	0.31	4%	2.31	2.31	6%	1.05	6.65	57.2	1.05	2.1	77%	363,325	30,519	112,427	11,242	405,086	39,384	433,228
		搬出材積	40 m3/ha以上	50 m3/ha未満 45 m3/ha	444	461,394	0.31	0.31	4%	2.31	2.31	6%	1.35	8.55	73.5	1.35	2.7	77%	425,641	35,753	142,283	14,228	475,622	46,139	507,533
		搬出材積	50 m3/ha以上	60 m3/ha未満 55 m3/ha	444	528,960	0.31	0.31	4%	2.31	2.31	6%	1.65	10.45	89.9	1.65	3.3	77%	487,971	40,989	172,153	17,215	546,175	52,896	581,856
		搬出材積	60 m3/ha以上	70 m3/ha未満 65 m3/ha	444	596,510	0.31	0.31	4%	2.31	2.31	6%	1.95	12.35	106.2	1.95	3.9	77%	550,286	46,224	202,008	20,200	616,710	59,651	656,161
		搬出材積	70 m3/ha以上	80 m3/ha未満 75 m3/ha	444	664,076	0.31	0.31	4%	2.31	2.31	6%	2.25	14.25	122.6	2.25	4.5	77%	612,617	51,459	231,879	23,187	687,263	66,407	730,483
		搬出材積	80 m3/ha以上	85 m3/ha	444	731,627	0.31	0.31	4%	2.31	2.31	6%	2.55	16.15	138.9	2.55	5.1	77%	674,933	56,694	261,735	26,173	757,800	73,162	804,789
	間伐（過密）（初回　7齢級以下）車輌系 間伐率30%以上 22cm以上28cm未満 プロセッサ0.45	搬出材積	10 m3/ha以上	20 m3/ha未満 15 m3/ha	444	258,728	0.31	0.31	4%	2.31	2.31	6%	0.45	2.85	24.5	0.45	0.9	77%	238,679	20,049	52,701	5,270	263,998	25,872	284,600
		搬出材積	20 m3/ha以上	30 m3/ha未満 25 m3/ha	444	326,293	0.31	0.31	4%	2.31	2.31	6%	0.75	4.75	40.9	0.75	1.5	77%	301,009	25,284	82,571	8,257	334,550	32,629	358,922
		搬出材積	30 m3/ha以上	40 m3/ha未満 35 m3/ha	444	393,844	0.31	0.31	4%	2.31	2.31	6%	1.05	6.65	57.2	1.05	2.1	77%	363,325	30,519	112,427	11,242	405,086	39,384	433,228
		搬出材積	40 m3/ha以上	50 m3/ha未満 45 m3/ha	444	461,394	0.31	0.31	4%	2.31	2.31	6%	1.35	8.55	73.5	1.35	2.7	77%	425,641	35,753	142,283	14,228	475,622	46,139	507,533
		搬出材積	50 m3/ha以上	60 m3/ha未満 55 m3/ha	444	528,960	0.31	0.31	4%	2.31	2.31	6%	1.65	10.45	89.9	1.65	3.3	77%	487,971	40,989	172,153	17,215	546,175	52,896	581,856
		搬出材積	60 m3/ha以上	70 m3/ha未満 65 m3/ha	444	596,510	0.31	0.31	4%	2.31	2.31	6%	1.95	12.35	106.2	1.95	3.9	77%	550,286	46,224	202,008	20,200	616,710	59,651	656,161
		搬出材積	70 m3/ha以上	80 m3/ha未満 75 m3/ha	444	664,076	0.31	0.31	4%	2.31	2.31	6%	2.25	14.25	122.6	2.25	4.5	77%	612,617	51,459	231,879	23,187	687,263	66,407	730,483
		搬出材積	80 m3/ha以上	85 m3/ha	444	731,627	0.31	0.31	4%	2.31	2.31	6%	2.55	16.15	138.9	2.55	5.1	77%	674,933	56,694	261,735	26,173	757,800	73,162	804,789
	列状保育間伐（高齢級）（過密）車輌系 間伐率30%以上 22cm以上28cm未満 プロセッサ0.45 チルホール使用	搬出材積	10 m3/ha以上	20 m3/ha未満 15 m3/ha	444	783,117	0.31	0.31	4%	2.31	20.42	6%	0.45	2.85	24.5	0.45	0.9	77%	722,433	60,684	80,083	8,008	791,125	78,311	861,428
		搬出材積	20 m3/ha以上	30 m3/ha未満 25 m3/ha	444	850,683	0.31	0.31	4%	2.31	20.42	6%	0.75	4.75	40.9	0.75	1.5	77%	784,763	65,920	109,953	10,995	861,678	85,068	935,751
		搬出材積	30 m3/ha以上	40 m3/ha未満 35 m3/ha	444	918,233	0.31	0.31	4%	2.31	20.42	6%	1.05	6.65	57.2	1.05	2.1	77%	847,079	71,154	139,809	13,980	932,213	91,823	1,010,056
		搬出材積	40 m3/ha以上	50 m3/ha未満 45 m3/ha	444	985,784	0.31	0.31	4%	2.31	20.42	6%	1.35	8.55	73.5	1.35	2.7	77%	909,395	76,389	169,665	16,966	1,002,750	98,578	1,084,362
		搬出材積	50 m3/ha以上	60 m3/ha未満 55 m3/ha	444	1,053,349	0.31	0.31	4%	2.31	20.42	6%	1.65	10.45	89.9	1.65	3.3	77%	971,725	81,624	199,535	19,953	1,073,302	105,334	1,158,683
		搬出材積	60 m3/ha以上	70 m3/ha未満 65 m3/ha	444	1,120,899	0.31	0.31	4%	2.31	20.42	6%	1.95	12.35	106.2	1.95	3.9	77%	1,034,040	86,859	229,390	22,939	1,143,838	112,089	1,232,988
		搬出材積	70 m3/ha以上	80 m3/ha未満 75 m3/ha	444	1,188,466	0.31	0.31	4%	2.31	20.42	6%	2.25	14.25	122.6	2.25	4.5	77%	1,096,371	92,095	259,261	25,926	1,214,392	118,846	1,307,312
		搬出材積	80 m3/ha以上	85 m3/ha	444	1,256,016	0.31	0.31	4%	2.31	20.42	6%	2.55	16.15	138.9	2.55	5.1	77%	1,158,687	97,329	289,117	28,911	1,284,927	125,601	1,381,617

4-2-2. 間伐及び更新伐事業標準単価表（プロセッサ造材）（4-2-1以外の場合）

（円）

区分	種類	種別			伐倒本数（本/ha）	標準単価（円）	直接費 選木（伐倒と同時に行う場合は計上しない）			伐倒			造材（プロセッサ）			集材			直接費合計（円）	共通仮設費（8.4%）(円)	諸雑費計(円)	直営消費税額(円)	税込標準単価（直営）（円）	請負消費税額(円)	税込標準単価（請負）（円）
				算定材積			特殊作業員	普通作業員	諸雑費	特殊作業員	普通作業員	諸雑費	特殊運転手	機械損料(h)	軽油(ℓ)	特殊運転手	普通作業員	諸雑費								
育成単層林及び育成複層林共通	列状間伐（過密） 車輌系 間伐率30%以上 28cm以上 ﾌﾟﾛｾｯｻ0.45	搬出材積	10 m3/ha以上	20 m3/ha未満 15 m3/ha	315	**224,414**	0.22	0.22	4%	1.98	1.98	6%	0.45	2.85	24.5	0.39	0.78	77%	207,024	17,390	47,812	4,781	**229,195**	22,441	**246,855**
		搬出材積	20 m3/ha以上	30 m3/ha未満 25 m3/ha	315	**285,894**	0.22	0.22	4%	1.98	1.98	6%	0.75	4.75	40.9	0.65	1.3	77%	263,740	22,154	75,240	7,524	**293,418**	28,589	**314,483**
		搬出材積	30 m3/ha以上	40 m3/ha未満 35 m3/ha	315	**347,358**	0.22	0.22	4%	1.98	1.98	6%	1.05	6.65	57.2	0.91	1.82	77%	320,441	26,917	102,653	10,265	**357,623**	34,735	**382,093**
		搬出材積	40 m3/ha以上	50 m3/ha未満 45 m3/ha	315	**408,823**	0.22	0.22	4%	1.98	1.98	6%	1.35	8.55	73.5	1.17	2.34	77%	377,143	31,680	130,067	13,006	**421,829**	40,882	**449,705**
		搬出材積	50 m3/ha以上	60 m3/ha未満 55 m3/ha	315	**470,303**	0.22	0.22	4%	1.98	1.98	6%	1.65	10.45	89.9	1.43	2.86	77%	433,859	36,444	157,495	15,749	**486,052**	47,030	**517,333**
		搬出材積	60 m3/ha以上	70 m3/ha未満 65 m3/ha	315	**531,767**	0.22	0.22	4%	1.98	1.98	6%	1.95	12.35	106.2	1.69	3.38	77%	490,560	41,207	184,908	18,490	**550,257**	53,176	**584,943**
		搬出材積	70 m3/ha以上	80 m3/ha未満 75 m3/ha	315	**593,246**	0.22	0.22	4%	1.98	1.98	6%	2.25	14.25	122.6	1.95	3.9	77%	547,275	45,971	212,335	21,233	**614,479**	59,324	**652,570**
		搬出材積	80 m3/ha以上	85 m3/ha	315	**654,711**	0.22	0.22	4%	1.98	1.98	6%	2.55	16.15	138.9	2.21	4.42	77%	603,977	50,734	239,749	23,974	**678,685**	65,471	**720,182**
	間伐（過密） （初回　7齢級以下） 車輌系 間伐率30%以上 28cm以上 ﾌﾟﾛｾｯｻ0.45	搬出材積	10 m3/ha以上	20 m3/ha未満 15 m3/ha	315	**224,414**	0.22	0.22	4%	1.98	1.98	6%	0.45	2.85	24.5	0.39	0.78	77%	207,024	17,390	47,812	4,781	**229,195**	22,441	**246,855**
		搬出材積	20 m3/ha以上	30 m3/ha未満 25 m3/ha	315	**285,894**	0.22	0.22	4%	1.98	1.98	6%	0.75	4.75	40.9	0.65	1.3	77%	263,740	22,154	75,240	7,524	**293,418**	28,589	**314,483**
		搬出材積	30 m3/ha以上	40 m3/ha未満 35 m3/ha	315	**347,358**	0.22	0.22	4%	1.98	1.98	6%	1.05	6.65	57.2	0.91	1.82	77%	320,441	26,917	102,653	10,265	**357,623**	34,735	**382,093**
		搬出材積	40 m3/ha以上	50 m3/ha未満 45 m3/ha	315	**408,823**	0.22	0.22	4%	1.98	1.98	6%	1.35	8.55	73.5	1.17	2.34	77%	377,143	31,680	130,067	13,006	**421,829**	40,882	**449,705**
		搬出材積	50 m3/ha以上	60 m3/ha未満 55 m3/ha	315	**470,303**	0.22	0.22	4%	1.98	1.98	6%	1.65	10.45	89.9	1.43	2.86	77%	433,859	36,444	157,495	15,749	**486,052**	47,030	**517,333**
		搬出材積	60 m3/ha以上	70 m3/ha未満 65 m3/ha	315	**531,767**	0.22	0.22	4%	1.98	1.98	6%	1.95	12.35	106.2	1.69	3.38	77%	490,560	41,207	184,908	18,490	**550,257**	53,176	**584,943**
		搬出材積	70 m3/ha以上	80 m3/ha未満 75 m3/ha	315	**593,246**	0.22	0.22	4%	1.98	1.98	6%	2.25	14.25	122.6	1.95	3.9	77%	547,275	45,971	212,335	21,233	**614,479**	59,324	**652,570**
		搬出材積	80 m3/ha以上	85 m3/ha	315	**654,711**	0.22	0.22	4%	1.98	1.98	6%	2.55	16.15	138.9	2.21	4.42	77%	603,977	50,734	239,749	23,974	**678,685**	65,471	**720,182**
	列状保育間伐（高齢級）（過密） 車輌系 間伐率30%以上 28cm以上 ﾌﾟﾛｾｯｻ0.45 チルホール使用	搬出材積	10 m3/ha以上	20 m3/ha未満 15 m3/ha	315	**596,785**	0.22	0.22	4%	1.98	14.84	6%	0.45	2.85	24.5	0.39	0.78	77%	550,540	46,245	67,256	6,725	**603,510**	59,678	**656,463**
		搬出材積	20 m3/ha以上	30 m3/ha未満 25 m3/ha	315	**658,265**	0.22	0.22	4%	1.98	14.84	6%	0.75	4.75	40.9	0.65	1.3	77%	607,256	51,009	94,684	9,468	**667,733**	65,826	**724,091**
		搬出材積	30 m3/ha以上	40 m3/ha未満 35 m3/ha	315	**719,729**	0.22	0.22	4%	1.98	14.84	6%	1.05	6.65	57.2	0.91	1.82	77%	663,957	55,772	122,097	12,209	**731,938**	71,972	**791,701**
		搬出材積	40 m3/ha以上	50 m3/ha未満 45 m3/ha	315	**781,194**	0.22	0.22	4%	1.98	14.84	6%	1.35	8.55	73.5	1.17	2.34	77%	720,659	60,535	149,511	14,951	**796,145**	78,119	**859,313**
		搬出材積	50 m3/ha以上	60 m3/ha未満 55 m3/ha	315	**842,674**	0.22	0.22	4%	1.98	14.84	6%	1.65	10.45	89.9	1.43	2.86	77%	777,375	65,299	176,939	17,693	**860,367**	84,267	**926,941**
		搬出材積	60 m3/ha以上	70 m3/ha未満 65 m3/ha	315	**904,138**	0.22	0.22	4%	1.98	14.84	6%	1.95	12.35	106.2	1.69	3.38	77%	834,076	70,062	204,352	20,435	**924,573**	90,413	**994,551**
		搬出材積	70 m3/ha以上	80 m3/ha未満 75 m3/ha	315	**965,617**	0.22	0.22	4%	1.98	14.84	6%	2.25	14.25	122.6	1.95	3.9	77%	890,791	74,826	231,779	23,177	**988,794**	96,561	**1,062,178**
		搬出材積	80 m3/ha以上	85 m3/ha	315	**1,027,082**	0.22	0.22	4%	1.98	14.84	6%	2.55	16.15	138.9	2.21	4.42	77%	947,493	79,589	259,193	25,919	**1,053,001**	102,708	**1,129,790**

4-2-2. 間伐及び更新伐事業標準単価表（プロセッサ造材）（4-2-1以外の場合）

（円）

区分	種類	種別			算定材積	伐倒本数（本/ha）	標準単価（円）	直接費 選木（伐倒と同時に行う場合は計上しない） 特殊作業員	普通作業員	諸雑費	伐倒 特殊作業員	普通作業員	諸雑費	造材（プロセッサ） 特殊運転手	機械損料(h)	軽油(ﾘｯﾄﾙ)	集材 特殊運転手	普通作業員	諸雑費	直接費合計（円）	共通仮設費(8.4%)(円)	諸雑費計(円)	直営消費税額(円)	税込標準単価（直営）（円）	請負消費税額(円)	税込標準単価（請負）（円）
育成単層林及び育成複層林共通	列状間伐（過密）架線系 間伐率30%以上 22cm未満 ﾌﾟﾛｾｯｻ0.45	搬出材積	10 m3/ha以上	20 m3/ha未満	15 m3/ha	591	319,113	0.41	0.41	4%	2.48	2.48	6%	0.45	2.85	24.5	0.56	1.65	80%	294,385	24,728	72,180	7,218	326,331	31,911	351,024
		搬出材積	20 m3/ha以上	30 m3/ha未満	25 m3/ha	591	415,985	0.41	0.41	4%	2.48	2.48	6%	0.75	4.75	40.9	0.93	2.75	80%	383,750	32,235	114,462	11,446	427,431	41,598	457,583
		搬出材積	30 m3/ha以上	40 m3/ha未満	35 m3/ha	591	512,841	0.41	0.41	4%	2.48	2.48	6%	1.05	6.65	57.2	1.3	3.85	80%	473,101	39,740	156,730	15,673	528,514	51,284	564,125
		搬出材積	40 m3/ha以上	50 m3/ha未満	45 m3/ha	591	609,697	0.41	0.41	4%	2.48	2.48	6%	1.35	8.55	73.5	1.67	4.95	80%	562,452	47,245	198,998	19,899	629,596	60,969	670,666
		搬出材積	50 m3/ha以上	60 m3/ha未満	55 m3/ha	591	706,569	0.41	0.41	4%	2.48	2.48	6%	1.65	10.45	89.9	2.04	6.05	80%	651,817	54,752	241,280	24,128	730,697	70,656	777,225
		搬出材積	60 m3/ha以上	70 m3/ha未満	65 m3/ha	591	803,426	0.41	0.41	4%	2.48	2.48	6%	1.95	12.35	106.2	2.41	7.15	80%	741,168	62,258	283,548	28,354	831,780	80,342	883,768
		搬出材積	70 m3/ha以上	80 m3/ha未満	75 m3/ha	591	900,297	0.41	0.41	4%	2.48	2.48	6%	2.25	14.25	122.6	2.78	8.25	80%	830,533	69,764	325,830	32,583	932,880	90,029	990,326
		搬出材積	80 m3/ha以上		85 m3/ha	591	997,155	0.41	0.41	4%	2.48	2.48	6%	2.55	16.15	138.9	3.15	9.35	80%	919,885	77,270	368,099	36,809	1,033,964	99,715	1,096,870
	列状保育間伐（高齢級）（過密）架線系 間伐率30%以上 22cm未満 ﾌﾟﾛｾｯｻ0.45 チルホール使用	搬出材積	10 m3/ha以上	20 m3/ha未満	15 m3/ha	591	1,017,526	0.41	0.41	4%	2.48	26.6	6%	0.45	2.85	24.5	0.56	1.65	80%	938,678	78,848	108,649	10,864	1,028,390	101,752	1,119,278
		搬出材積	20 m3/ha以上	30 m3/ha未満	25 m3/ha	591	1,114,398	0.41	0.41	4%	2.48	26.6	6%	0.75	4.75	40.9	0.93	2.75	80%	1,028,043	86,355	150,931	15,093	1,129,491	111,439	1,225,837
		搬出材積	30 m3/ha以上	40 m3/ha未満	35 m3/ha	591	1,211,255	0.41	0.41	4%	2.48	26.6	6%	1.05	6.65	57.2	1.3	3.85	80%	1,117,394	93,861	193,199	19,319	1,230,574	121,125	1,332,380
		搬出材積	40 m3/ha以上	50 m3/ha未満	45 m3/ha	591	1,308,111	0.41	0.41	4%	2.48	26.6	6%	1.35	8.55	73.5	1.67	4.95	80%	1,206,745	101,366	235,467	23,546	1,331,657	130,811	1,438,922
		搬出材積	50 m3/ha以上	60 m3/ha未満	55 m3/ha	591	1,404,983	0.41	0.41	4%	2.48	26.6	6%	1.65	10.45	89.9	2.04	6.05	80%	1,296,110	108,873	277,749	27,774	1,432,757	140,498	1,545,481
		搬出材積	60 m3/ha以上	70 m3/ha未満	65 m3/ha	591	1,501,839	0.41	0.41	4%	2.48	26.6	6%	1.95	12.35	106.2	2.41	7.15	80%	1,385,461	116,378	320,017	32,001	1,533,840	150,183	1,652,022
		搬出材積	70 m3/ha以上	80 m3/ha未満	75 m3/ha	591	1,598,711	0.41	0.41	4%	2.48	26.6	6%	2.25	14.25	122.6	2.78	8.25	80%	1,474,826	123,885	362,299	36,229	1,634,940	159,871	1,758,582
		搬出材積	80 m3/ha以上		85 m3/ha	591	1,695,568	0.41	0.41	4%	2.48	26.6	6%	2.55	16.15	138.9	3.15	9.35	80%	1,564,178	131,390	404,568	40,456	1,736,024	169,556	1,865,124
	列状間伐（過密）架線系 間伐率30%以上 22cm以上28cm未満 ﾌﾟﾛｾｯｻ0.45	搬出材積	10 m3/ha以上	20 m3/ha未満	15 m3/ha	444	278,501	0.31	0.31	4%	2.31	2.31	6%	0.45	2.85	24.5	0.44	1.29	80%	256,920	21,581	61,403	6,140	284,641	27,850	306,351
		搬出材積	20 m3/ha以上	30 m3/ha未満	25 m3/ha	444	359,060	0.31	0.31	4%	2.31	2.31	6%	0.75	4.75	40.9	0.73	2.15	80%	331,237	27,823	96,997	9,699	368,759	35,906	394,966
		搬出材積	30 m3/ha以上	40 m3/ha未満	35 m3/ha	444	439,605	0.31	0.31	4%	2.31	2.31	6%	1.05	6.65	57.2	1.02	3.01	80%	405,540	34,065	132,577	13,257	452,862	43,960	483,565
		搬出材積	40 m3/ha以上	50 m3/ha未満	45 m3/ha	444	520,149	0.31	0.31	4%	2.31	2.31	6%	1.35	8.55	73.5	1.31	3.87	80%	479,843	40,306	168,157	16,815	536,964	52,014	572,163
		搬出材積	50 m3/ha以上	60 m3/ha未満	55 m3/ha	444	600,709	0.31	0.31	4%	2.31	2.31	6%	1.65	10.45	89.9	1.6	4.73	80%	554,160	46,549	203,751	20,375	621,084	60,070	660,779
		搬出材積	60 m3/ha以上	70 m3/ha未満	65 m3/ha	444	681,253	0.31	0.31	4%	2.31	2.31	6%	1.95	12.35	106.2	1.89	5.59	80%	628,463	52,790	239,331	23,933	705,186	68,125	749,378
		搬出材積	70 m3/ha以上	80 m3/ha未満	75 m3/ha	444	761,813	0.31	0.31	4%	2.31	2.31	6%	2.25	14.25	122.6	2.18	6.45	80%	702,780	59,033	274,925	27,492	789,305	76,181	837,994
		搬出材積	80 m3/ha以上		85 m3/ha	444	842,359	0.31	0.31	4%	2.31	2.31	6%	2.55	16.15	138.9	2.47	7.31	80%	777,084	65,275	310,506	31,050	873,409	84,235	926,594
	列状保育間伐（高齢級）（過密）架線系 間伐率30%以上 22cm以上28cm未満 ﾌﾟﾛｾｯｻ0.45 チルホール使用	搬出材積	10 m3/ha以上	20 m3/ha未満	15 m3/ha	444	802,890	0.31	0.31	4%	2.31	20.42	6%	0.45	2.85	24.5	0.44	1.29	80%	740,674	62,216	88,785	8,878	811,768	80,289	883,179
		搬出材積	20 m3/ha以上	30 m3/ha未満	25 m3/ha	444	883,450	0.31	0.31	4%	2.31	20.42	6%	0.75	4.75	40.9	0.73	2.15	80%	814,991	68,459	124,379	12,437	895,887	88,345	971,795
		搬出材積	30 m3/ha以上	40 m3/ha未満	35 m3/ha	444	963,994	0.31	0.31	4%	2.31	20.42	6%	1.05	6.65	57.2	1.02	3.01	80%	889,294	74,700	159,959	15,995	979,989	96,399	1,060,393
		搬出材積	40 m3/ha以上	50 m3/ha未満	45 m3/ha	444	1,044,539	0.31	0.31	4%	2.31	20.42	6%	1.35	8.55	73.5	1.31	3.87	80%	963,597	80,942	195,539	19,553	1,064,092	104,453	1,148,992
		搬出材積	50 m3/ha以上	60 m3/ha未満	55 m3/ha	444	1,125,098	0.31	0.31	4%	2.31	20.42	6%	1.65	10.45	89.9	1.6	4.73	80%	1,037,914	87,184	231,133	23,113	1,148,211	112,509	1,237,607
		搬出材積	60 m3/ha以上	70 m3/ha未満	65 m3/ha	444	1,205,643	0.31	0.31	4%	2.31	20.42	6%	1.95	12.35	106.2	1.89	5.59	80%	1,112,217	93,426	266,713	26,671	1,232,314	120,564	1,326,207
		搬出材積	70 m3/ha以上	80 m3/ha未満	75 m3/ha	444	1,286,202	0.31	0.31	4%	2.31	20.42	6%	2.25	14.25	122.6	2.18	6.45	80%	1,186,534	99,668	302,307	30,230	1,316,432	128,620	1,414,822
		搬出材積	80 m3/ha以上		85 m3/ha	444	1,366,748	0.31	0.31	4%	2.31	20.42	6%	2.55	16.15	138.9	2.47	7.31	80%	1,260,838	105,910	337,888	33,788	1,400,536	136,674	1,503,422
	列状間伐（過密）架線系 間伐率30%以上 28cm以上 ﾌﾟﾛｾｯｻ0.45	搬出材積	10 m3/ha以上	20 m3/ha未満	15 m3/ha	315	237,987	0.22	0.22	4%	1.98	1.98	6%	0.45	2.85	24.5	0.36	1.07	80%	219,546	18,441	53,893	5,389	243,376	23,798	261,785
		搬出材積	20 m3/ha以上	30 m3/ha未満	25 m3/ha	315	308,352	0.22	0.22	4%	1.98	1.98	6%	0.75	4.75	40.9	0.6	1.78	80%	284,458	23,894	85,307	8,530	316,882	30,835	339,187
		搬出材積	30 m3/ha以上	40 m3/ha未満	35 m3/ha	315	378,701	0.22	0.22	4%	1.98	1.98	6%	1.05	6.65	57.2	0.84	2.49	80%	349,356	29,345	116,707	11,670	390,371	37,870	416,571
		搬出材積	40 m3/ha以上	50 m3/ha未満	45 m3/ha	315	449,051	0.22	0.22	4%	1.98	1.98	6%	1.35	8.55	73.5	1.08	3.2	80%	414,254	34,797	148,107	14,810	463,861	44,905	493,956
		搬出材積	50 m3/ha以上	60 m3/ha未満	55 m3/ha	315	519,417	0.22	0.22	4%	1.98	1.98	6%	1.65	10.45	89.9	1.32	3.91	80%	479,167	40,250	179,522	17,952	537,369	51,941	571,358
		搬出材積	60 m3/ha以上	70 m3/ha未満	65 m3/ha	315	589,765	0.22	0.22	4%	1.98	1.98	6%	1.95	12.35	106.2	1.56	4.62	80%	544,064	45,701	210,921	21,092	610,857	58,976	648,741
		搬出材積	70 m3/ha以上	80 m3/ha未満	75 m3/ha	315	660,129	0.22	0.22	4%	1.98	1.98	6%	2.25	14.25	122.6	1.8	5.33	80%	608,976	51,153	242,335	24,233	684,362	66,012	726,141
		搬出材積	80 m3/ha以上		85 m3/ha	315	730,480	0.22	0.22	4%	1.98	1.98	6%	2.55	16.15	138.9	2.04	6.04	80%	673,875	56,605	273,736	27,373	757,853	73,048	803,528
	列状保育間伐（高齢級）（過密）架線系 間伐率30%以上 28cm以上 ﾌﾟﾛｾｯｻ0.45 チルホール使用	搬出材積	10 m3/ha以上	20 m3/ha未満	15 m3/ha	315	610,359	0.22	0.22	4%	1.98	14.84	6%	0.45	2.85	24.5	0.36	1.07	80%	563,062	47,297	73,337	7,333	617,692	61,035	671,394
		搬出材積	20 m3/ha以上	30 m3/ha未満	25 m3/ha	315	680,723	0.22	0.22	4%	1.98	14.84	6%	0.75	4.75	40.9	0.6	1.78	80%	627,974	52,749	104,751	10,475	691,198	68,072	748,795
		搬出材積	30 m3/ha以上	40 m3/ha未満	35 m3/ha	315	751,073	0.22	0.22	4%	1.98	14.84	6%	1.05	6.65	57.2	0.84	2.49	80%	692,872	58,201	136,151	13,615	764,688	75,107	826,180
		搬出材積	40 m3/ha以上	50 m3/ha未満	45 m3/ha	315	821,422	0.22	0.22	4%	1.98	14.84	6%	1.35	8.55	73.5	1.08	3.2	80%	757,770	63,652	167,551	16,755	838,177	82,142	903,564
		搬出材積	50 m3/ha以上	60 m3/ha未満	55 m3/ha	315	891,788	0.22	0.22	4%	1.98	14.84	6%	1.65	10.45	89.9	1.32	3.91	80%	822,683	69,105	198,966	19,896	911,684	89,178	980,966
		搬出材積	60 m3/ha以上	70 m3/ha未満	65 m3/ha	315	962,136	0.22	0.22	4%	1.98	14.84	6%	1.95	12.35	106.2	1.56	4.62	80%	887,580	74,556	230,365	23,036	985,172	96,213	1,058,349
		搬出材積	70 m3/ha以上	80 m3/ha未満	75 m3/ha	315	1,032,501	0.22	0.22	4%	1.98	14.84	6%	2.25	14.25	122.6	1.8	5.33	80%	952,492	80,009	261,779	26,177	1,058,678	103,250	1,135,751
		搬出材積	80 m3/ha以上		85 m3/ha	315	1,102,851	0.22	0.22	4%	1.98	14.84	6%	2.55	16.15	138.9	2.04	6.04	80%	1,017,391	85,460	293,180	29,318	1,132,169	110,285	1,213,136

4-2-2. 間伐及び更新伐事業標準単価表（プロセッサ造材）（4-2-1以外の場合）

（円）

区分	種類	種別				伐倒本数（本/ha）	標準単価（円）	直接費 選木（伐倒と同時に行う場合は計上しない）			伐倒			造材（プロセッサ）			集材			直接費合計（円）	共通仮設費（8.4%）(円)	諸雑費計(円)	直営消費税額(円)	税込標準単価（直営）（円）	請負消費税額(円)	税込標準単価（請負）（円）
					算定材積			特殊作業員	普通作業員	諸雑費	特殊作業員	普通作業員	諸雑費	特殊運転手	機械損料(h)	軽油(ℓ)	特殊運転手	普通作業員	諸雑費								
育成単層林及び育成複層林共通	更新伐 車輌系 伐採率50%以内 22cm未満 プロセッサ0.45	搬出材積	10 m3/ha以上	20 m3/ha未満	15 m3/ha	609	342,232	0.97	0.97	4%	2.56	2.56	6%	0.45	2.85	24.5	0.65	1.28	77%	315,713	26,519	66,695	6,669	348,901	34,223	376,455
		搬出材積	20 m3/ha以上	30 m3/ha未満	25 m3/ha	609	429,094	0.97	0.97	4%	2.56	2.56	6%	0.75	4.75	40.9	1.08	2.13	77%	395,844	33,250	104,309	10,430	439,524	42,909	472,003
		搬出材積	30 m3/ha以上	40 m3/ha未満	35 m3/ha	609	515,940	0.97	0.97	4%	2.56	2.56	6%	1.05	6.65	57.2	1.51	2.98	77%	475,960	39,980	141,908	14,190	530,130	51,594	567,534
		搬出材積	40 m3/ha以上	50 m3/ha未満	45 m3/ha	609	602,788	0.97	0.97	4%	2.56	2.56	6%	1.35	8.55	73.5	1.94	3.83	77%	556,078	46,710	179,509	17,950	620,738	60,278	663,066
		搬出材積	50 m3/ha以上	60 m3/ha未満	55 m3/ha	609	689,650	0.97	0.97	4%	2.56	2.56	6%	1.65	10.45	89.9	2.37	4.68	77%	636,209	53,441	217,123	21,712	711,362	68,965	758,615
		搬出材積	60 m3/ha以上	70 m3/ha未満	65 m3/ha	609	776,496	0.97	0.97	4%	2.56	2.56	6%	1.95	12.35	106.2	2.8	5.53	77%	716,325	60,171	254,722	25,472	801,968	77,649	854,145
		搬出材積	70 m3/ha以上	80 m3/ha未満	75 m3/ha	609	863,358	0.97	0.97	4%	2.56	2.56	6%	2.25	14.25	122.6	3.23	6.38	77%	796,456	66,902	292,336	29,233	892,591	86,335	949,693
		搬出材積	80 m3/ha以上		85 m3/ha	609	950,205	0.97	0.97	4%	2.56	2.56	6%	2.55	16.15	138.9	3.66	7.23	77%	876,573	73,632	329,936	32,993	983,198	95,020	1,045,225
	更新伐 車輌系 伐採率50%以内 22cm以上28cm未満 プロセッサ0.45	搬出材積	10 m3/ha以上	20 m3/ha未満	15 m3/ha	432	294,785	0.69	0.69	4%	2.25	2.25	6%	0.45	2.85	24.5	0.56	1.13	77%	271,942	22,843	60,221	6,022	300,807	29,478	324,263
		搬出材積	20 m3/ha以上	30 m3/ha未満	25 m3/ha	432	373,484	0.69	0.69	4%	2.25	2.25	6%	0.75	4.75	40.9	0.93	1.88	77%	344,543	28,941	94,559	9,455	382,939	37,348	410,832
		搬出材積	30 m3/ha以上	40 m3/ha未満	35 m3/ha	432	452,168	0.69	0.69	4%	2.25	2.25	6%	1.05	6.65	57.2	1.3	2.63	77%	417,130	35,038	128,883	12,888	465,056	45,216	497,384
		搬出材積	40 m3/ha以上	50 m3/ha未満	45 m3/ha	432	530,854	0.69	0.69	4%	2.25	2.25	6%	1.35	8.55	73.5	1.67	3.38	77%	489,718	41,136	163,208	16,320	547,174	53,085	583,939
		搬出材積	50 m3/ha以上	60 m3/ha未満	55 m3/ha	432	609,553	0.69	0.69	4%	2.25	2.25	6%	1.65	10.45	89.9	2.04	4.13	77%	562,319	47,234	197,546	19,754	629,307	60,955	670,508
		搬出材積	60 m3/ha以上	70 m3/ha未満	65 m3/ha	432	688,238	0.69	0.69	4%	2.25	2.25	6%	1.95	12.35	106.2	2.41	4.88	77%	634,906	53,332	231,870	23,187	711,425	68,823	757,061
		搬出材積	70 m3/ha以上	80 m3/ha未満	75 m3/ha	432	766,937	0.69	0.69	4%	2.25	2.25	6%	2.25	14.25	122.6	2.78	5.63	77%	707,507	59,430	266,208	26,620	793,557	76,693	843,630
		搬出材積	80 m3/ha以上		85 m3/ha	432	845,622	0.69	0.69	4%	2.25	2.25	6%	2.55	16.15	138.9	3.15	6.38	77%	780,095	65,527	300,533	30,053	875,675	84,562	930,184
	更新伐 車輌系 伐採率50%以内 28cm以上 プロセッサ0.45	搬出材積	10 m3/ha以上	20 m3/ha未満	15 m3/ha	300	249,015	0.48	0.48	4%	1.89	1.89	6%	0.45	2.85	24.5	0.48	0.98	77%	229,719	19,296	53,958	5,395	254,410	24,901	273,916
		搬出材積	20 m3/ha以上	30 m3/ha未満	25 m3/ha	300	320,107	0.48	0.48	4%	1.89	1.89	6%	0.75	4.75	40.9	0.8	1.63	77%	295,302	24,805	85,243	8,524	328,631	32,010	352,117
		搬出材積	30 m3/ha以上	40 m3/ha未満	35 m3/ha	300	391,184	0.48	0.48	4%	1.89	1.89	6%	1.05	6.65	57.2	1.12	2.28	77%	360,871	30,313	116,514	11,651	402,835	39,118	430,302
		搬出材積	40 m3/ha以上	50 m3/ha未満	45 m3/ha	300	462,262	0.48	0.48	4%	1.89	1.89	6%	1.35	8.55	73.5	1.44	2.93	77%	426,441	35,821	147,786	14,778	477,040	46,226	508,488
		搬出材積	50 m3/ha以上	60 m3/ha未満	55 m3/ha	300	533,354	0.48	0.48	4%	1.89	1.89	6%	1.65	10.45	89.9	1.76	3.58	77%	492,024	41,330	179,071	17,907	551,261	53,335	586,689
		搬出材積	60 m3/ha以上	70 m3/ha未満	65 m3/ha	300	604,430	0.48	0.48	4%	1.89	1.89	6%	1.95	12.35	106.2	2.08	4.23	77%	557,593	46,837	210,342	21,034	625,464	60,443	664,873
		搬出材積	70 m3/ha以上	80 m3/ha未満	75 m3/ha	300	675,522	0.48	0.48	4%	1.89	1.89	6%	2.25	14.25	122.6	2.4	4.88	77%	623,176	52,346	241,627	24,162	699,684	67,552	743,074
		搬出材積	80 m3/ha以上		85 m3/ha	300	746,600	0.48	0.48	4%	1.89	1.89	6%	2.55	16.15	138.9	2.72	5.53	77%	688,746	57,854	272,899	27,289	773,889	74,660	821,260
	更新伐 架線系 伐採率50%以内 22cm未満 プロセッサ0.45	搬出材積	10 m3/ha以上	20 m3/ha未満	15 m3/ha	609	384,501	0.97	0.97	4%	2.56	2.56	6%	0.45	2.85	24.5	0.69	2.06	80%	354,706	29,795	84,876	8,487	392,988	38,450	422,951
		搬出材積	20 m3/ha以上	30 m3/ha未満	25 m3/ha	609	499,724	0.97	0.97	4%	2.56	2.56	6%	0.75	4.75	40.9	1.15	3.43	80%	461,000	38,724	134,682	13,468	513,192	49,972	549,696
		搬出材積	30 m3/ha以上	40 m3/ha未満	35 m3/ha	609	614,931	0.97	0.97	4%	2.56	2.56	6%	1.05	6.65	57.2	1.61	4.8	80%	567,280	47,651	184,474	18,447	633,378	61,493	676,424
		搬出材積	40 m3/ha以上	50 m3/ha未満	45 m3/ha	609	730,139	0.97	0.97	4%	2.56	2.56	6%	1.35	8.55	73.5	2.07	6.17	80%	673,560	56,579	234,266	23,426	753,565	73,013	803,152
		搬出材積	50 m3/ha以上	60 m3/ha未満	55 m3/ha	609	845,362	0.97	0.97	4%	2.56	2.56	6%	1.65	10.45	89.9	2.53	7.54	80%	779,855	65,507	284,073	28,407	873,769	84,536	929,898
		搬出材積	60 m3/ha以上	70 m3/ha未満	65 m3/ha	609	960,569	0.97	0.97	4%	2.56	2.56	6%	1.95	12.35	106.2	2.99	8.91	80%	886,134	74,435	333,864	33,386	993,955	96,056	1,056,625
		搬出材積	70 m3/ha以上	80 m3/ha未満	75 m3/ha	609	1,075,791	0.97	0.97	4%	2.56	2.56	6%	2.25	14.25	122.6	3.45	10.28	80%	992,428	83,363	383,670	38,367	1,114,158	107,579	1,183,370
		搬出材積	80 m3/ha以上		85 m3/ha	609	1,191,000	0.97	0.97	4%	2.56	2.56	6%	2.55	16.15	138.9	3.91	11.65	80%	1,098,709	92,291	433,463	43,346	1,234,346	119,100	1,310,100
	更新伐 架線系 伐採率50%以内 22cm以上28cm未満 プロセッサ0.45	搬出材積	10 m3/ha以上	20 m3/ha未満	15 m3/ha	432	319,203	0.69	0.69	4%	2.25	2.25	6%	0.45	2.85	24.5	0.54	1.62	80%	294,468	24,735	70,977	7,097	326,300	31,920	351,123
		搬出材積	20 m3/ha以上	30 m3/ha未満	25 m3/ha	432	414,528	0.69	0.69	4%	2.25	2.25	6%	0.75	4.75	40.9	0.9	2.7	80%	382,406	32,122	112,625	11,262	425,790	41,452	455,980
		搬出材積	30 m3/ha以上	40 m3/ha未満	35 m3/ha	432	509,836	0.69	0.69	4%	2.25	2.25	6%	1.05	6.65	57.2	1.26	3.78	80%	470,329	39,507	154,258	15,425	525,261	50,983	560,819
		搬出材積	40 m3/ha以上	50 m3/ha未満	45 m3/ha	432	605,146	0.69	0.69	4%	2.25	2.25	6%	1.35	8.55	73.5	1.62	4.86	80%	558,253	46,893	195,892	19,589	624,735	60,514	665,660
		搬出材積	50 m3/ha以上	60 m3/ha未満	55 m3/ha	432	700,471	0.69	0.69	4%	2.25	2.25	6%	1.65	10.45	89.9	1.98	5.94	80%	646,191	54,280	237,540	23,754	724,225	70,047	770,518
		搬出材積	60 m3/ha以上	70 m3/ha未満	65 m3/ha	432	795,779	0.69	0.69	4%	2.25	2.25	6%	1.95	12.35	106.2	2.34	7.02	80%	734,114	61,665	279,173	27,917	823,696	79,577	875,356
		搬出材積	70 m3/ha以上	80 m3/ha未満	75 m3/ha	432	891,104	0.69	0.69	4%	2.25	2.25	6%	2.25	14.25	122.6	2.7	8.1	80%	822,052	69,052	320,821	32,082	923,186	89,110	980,214
		搬出材積	80 m3/ha以上		85 m3/ha	432	986,413	0.69	0.69	4%	2.25	2.25	6%	2.55	16.15	138.9	3.06	9.18	80%	909,976	76,437	362,455	36,245	1,022,658	98,641	1,085,054
	更新伐 架線系 伐採率50%以内 28cm以上 プロセッサ0.45	搬出材積	10 m3/ha以上	20 m3/ha未満	15 m3/ha	300	266,279	0.48	0.48	4%	1.89	1.89	6%	0.45	2.85	24.5	0.45	1.34	80%	245,645	20,634	61,679	6,167	272,446	26,627	292,906
		搬出材積	20 m3/ha以上	30 m3/ha未満	25 m3/ha	300	348,877	0.48	0.48	4%	1.89	1.89	6%	0.75	4.75	40.9	0.75	2.23	80%	321,843	27,034	98,109	9,810	358,687	34,887	383,764
		搬出材積	30 m3/ha以上	40 m3/ha未満	35 m3/ha	300	431,461	0.48	0.48	4%	1.89	1.89	6%	1.05	6.65	57.2	1.05	3.12	80%	398,027	33,434	134,525	13,452	444,913	43,146	474,607
		搬出材積	40 m3/ha以上	50 m3/ha未満	45 m3/ha	300	514,044	0.48	0.48	4%	1.89	1.89	6%	1.35	8.55	73.5	1.35	4.01	80%	474,211	39,833	170,941	17,094	531,138	51,404	565,448
		搬出材積	50 m3/ha以上	60 m3/ha未満	55 m3/ha	300	596,644	0.48	0.48	4%	1.89	1.89	6%	1.65	10.45	89.9	1.65	4.9	80%	550,410	46,234	207,372	20,737	617,381	59,664	656,308
		搬出材積	60 m3/ha以上	70 m3/ha未満	65 m3/ha	300	679,226	0.48	0.48	4%	1.89	1.89	6%	1.95	12.35	106.2	1.95	5.79	80%	626,593	52,633	243,787	24,378	703,604	67,922	747,148
		搬出材積	70 m3/ha以上	80 m3/ha未満	75 m3/ha	300	761,825	0.48	0.48	4%	1.89	1.89	6%	2.25	14.25	122.6	2.25	6.68	80%	702,791	59,034	280,217	28,021	789,846	76,182	838,007
		搬出材積	80 m3/ha以上		85 m3/ha	300	844,409	0.48	0.48	4%	1.89	1.89	6%	2.55	16.15	138.9	2.55	7.57	80%	778,976	65,433	316,634	31,663	876,072	84,440	928,849

4-2-2. 間伐及び更新伐事業標準単価表（プロセッサ造材）（4-2-1以外の場合）

（円）

区分	種類	種別			伐倒本数（本/ha）	標準単価（円）	直接費 選木（伐倒と同時に行う場合は計上しない）			伐倒			造材（プロセッサ）			集材			直接費合計（円）	共通仮設費(8.4%)(円)	諸雑費計(円)	直営消費税額(円)	税込標準単価（直営）（円）	請負消費税額(円)	税込標準単価（請負）（円）
				算定材積			特殊作業員	普通作業員	諸雑費	特殊作業員	普通作業員	諸雑費	特殊運転手	機械損料(h)	軽油(ℓ)	特殊運転手	普通作業員	諸雑費							
育成単層林及び育成複層林共通	更新伐（列状・帯状・群状）車輌系 伐採率50%以内 22cm未満 プロセッサ0.45	搬出材積	10 m3/ha以上	20 m3/ha未満 15 m3/ha	609	289,999	0.43	0.43	4%	2.56	2.56	6%	0.45	2.85	24.5	0.51	1.02	77%	267,527	22,472	57,403	5,740	295,739	28,999	318,998
		搬出材積	20 m3/ha以上	30 m3/ha未満 25 m3/ha	609	363,650	0.43	0.43	4%	2.56	2.56	6%	0.75	4.75	40.9	0.85	1.7	77%	335,471	28,179	89,715	8,971	372,621	36,365	400,015
		搬出材積	30 m3/ha以上	40 m3/ha未満 35 m3/ha	609	437,286	0.43	0.43	4%	2.56	2.56	6%	1.05	6.65	57.2	1.19	2.38	77%	403,401	33,885	122,013	12,201	449,487	43,728	481,014
		搬出材積	40 m3/ha以上	50 m3/ha未満 45 m3/ha	609	510,923	0.43	0.43	4%	2.56	2.56	6%	1.35	8.55	73.5	1.53	3.06	77%	471,332	39,591	154,312	15,431	526,354	51,092	562,015
		搬出材積	50 m3/ha以上	60 m3/ha未満 55 m3/ha	609	584,576	0.43	0.43	4%	2.56	2.56	6%	1.65	10.45	89.9	1.87	3.74	77%	539,277	45,299	186,625	18,662	603,238	58,457	643,033
		搬出材積	60 m3/ha以上	70 m3/ha未満 65 m3/ha	609	658,211	0.43	0.43	4%	2.56	2.56	6%	1.95	12.35	106.2	2.21	4.42	77%	607,206	51,005	218,922	21,892	680,103	65,821	724,032
		搬出材積	70 m3/ha以上	80 m3/ha未満 75 m3/ha	609	731,863	0.43	0.43	4%	2.56	2.56	6%	2.25	14.25	122.6	2.55	5.1	77%	675,151	56,712	251,235	25,123	756,986	73,186	805,049
		搬出材積	80 m3/ha以上	85 m3/ha	609	805,500	0.43	0.43	4%	2.56	2.56	6%	2.55	16.15	138.9	2.89	5.78	77%	743,082	62,418	283,534	28,353	833,853	80,550	886,050
	更新伐（列状・帯状・群状）車輌系 伐採率50%以内 22cm以上28cm未満 プロセッサ0.45	搬出材積	10 m3/ha以上	20 m3/ha未満 15 m3/ha	432	254,525	0.30	0.30	4%	2.25	2.25	6%	0.45	2.85	24.5	0.45	0.9	77%	234,802	19,723	52,492	5,249	259,774	25,452	279,977
		搬出材積	20 m3/ha以上	30 m3/ha未満 25 m3/ha	432	322,091	0.30	0.30	4%	2.25	2.25	6%	0.75	4.75	40.9	0.75	1.5	77%	297,132	24,959	82,362	8,236	330,327	32,209	354,300
		搬出材積	30 m3/ha以上	40 m3/ha未満 35 m3/ha	432	389,641	0.30	0.30	4%	2.25	2.25	6%	1.05	6.65	57.2	1.05	2.1	77%	359,448	30,193	112,218	11,221	400,862	38,964	428,605
		搬出材積	40 m3/ha以上	50 m3/ha未満 45 m3/ha	432	457,192	0.30	0.30	4%	2.25	2.25	6%	1.35	8.55	73.5	1.35	2.7	77%	421,764	35,428	142,074	14,207	471,399	45,719	502,911
		搬出材積	50 m3/ha以上	60 m3/ha未満 55 m3/ha	432	524,757	0.30	0.30	4%	2.25	2.25	6%	1.65	10.45	89.9	1.65	3.3	77%	484,094	40,663	171,944	17,194	541,951	52,475	577,232
		搬出材積	60 m3/ha以上	70 m3/ha未満 65 m3/ha	432	592,307	0.30	0.30	4%	2.25	2.25	6%	1.95	12.35	106.2	1.95	3.9	77%	546,409	45,898	201,799	20,179	612,486	59,230	651,537
		搬出材積	70 m3/ha以上	80 m3/ha未満 75 m3/ha	432	659,874	0.30	0.30	4%	2.25	2.25	6%	2.25	14.25	122.6	2.25	4.5	77%	608,740	51,134	231,670	23,167	683,041	65,987	725,861
		搬出材積	80 m3/ha以上	85 m3/ha	432	727,424	0.30	0.30	4%	2.25	2.25	6%	2.55	16.15	138.9	2.55	5.1	77%	671,056	56,368	261,526	26,152	753,576	72,742	800,166
	更新伐（列状・帯状・群状）車輌系 伐採率50%以内 28cm以上 プロセッサ0.45	搬出材積	10 m3/ha以上	20 m3/ha未満 15 m3/ha	300	218,404	0.21	0.21	4%	1.89	1.89	6%	0.45	2.85	24.5	0.39	0.78	77%	201,480	16,924	47,508	4,750	223,154	21,840	240,244
		搬出材積	20 m3/ha以上	30 m3/ha未満 25 m3/ha	300	279,884	0.21	0.21	4%	1.89	1.89	6%	0.75	4.75	40.9	0.65	1.3	77%	258,196	21,688	74,936	7,493	287,377	27,988	307,872
		搬出材積	30 m3/ha以上	40 m3/ha未満 35 m3/ha	300	341,348	0.21	0.21	4%	1.89	1.89	6%	1.05	6.65	57.2	0.91	1.82	77%	314,897	26,451	102,349	10,234	351,582	34,134	375,482
		搬出材積	40 m3/ha以上	50 m3/ha未満 45 m3/ha	300	402,813	0.21	0.21	4%	1.89	1.89	6%	1.35	8.55	73.5	1.17	2.34	77%	371,599	31,214	129,763	12,976	415,789	40,281	443,094
		搬出材積	50 m3/ha以上	60 m3/ha未満 55 m3/ha	300	464,293	0.21	0.21	4%	1.89	1.89	6%	1.65	10.45	89.9	1.43	2.86	77%	428,315	35,978	157,191	15,719	480,012	46,429	510,722
		搬出材積	60 m3/ha以上	70 m3/ha未満 65 m3/ha	300	525,757	0.21	0.21	4%	1.89	1.89	6%	1.95	12.35	106.2	1.69	3.38	77%	485,016	40,741	184,604	18,460	544,217	52,575	578,332
		搬出材積	70 m3/ha以上	80 m3/ha未満 75 m3/ha	300	587,236	0.21	0.21	4%	1.89	1.89	6%	2.25	14.25	122.6	1.95	3.9	77%	541,731	45,505	212,031	21,203	608,439	58,723	645,959
		搬出材積	80 m3/ha以上	85 m3/ha	300	648,701	0.21	0.21	4%	1.89	1.89	6%	2.55	16.15	138.9	2.21	4.42	77%	598,433	50,268	239,445	23,944	672,645	64,870	713,571
	更新伐（列状・帯状・群状）架線系 伐採率50%以内 22cm未満 プロセッサ0.45	搬出材積	10 m3/ha以上	20 m3/ha未満 15 m3/ha	609	325,111	0.43	0.43	4%	2.56	2.56	6%	0.45	2.85	24.5	0.56	1.65	80%	299,918	25,193	72,473	7,247	332,358	32,511	357,622
		搬出材積	20 m3/ha以上	30 m3/ha未満 25 m3/ha	609	421,982	0.43	0.43	4%	2.56	2.56	6%	0.75	4.75	40.9	0.93	2.75	80%	389,283	32,699	114,755	11,475	433,457	42,198	464,180
		搬出材積	30 m3/ha以上	40 m3/ha未満 35 m3/ha	609	518,839	0.43	0.43	4%	2.56	2.56	6%	1.05	6.65	57.2	1.3	3.85	80%	478,634	40,205	157,023	15,702	534,541	51,883	570,722
		搬出材積	40 m3/ha以上	50 m3/ha未満 45 m3/ha	609	615,695	0.43	0.43	4%	2.56	2.56	6%	1.35	8.55	73.5	1.67	4.95	80%	567,985	47,710	199,291	19,929	635,624	61,569	677,264
		搬出材積	50 m3/ha以上	60 m3/ha未満 55 m3/ha	609	712,567	0.43	0.43	4%	2.56	2.56	6%	1.65	10.45	89.9	2.04	6.05	80%	657,350	55,217	241,573	24,157	736,724	71,256	783,823
		搬出材積	60 m3/ha以上	70 m3/ha未満 65 m3/ha	609	809,423	0.43	0.43	4%	2.56	2.56	6%	1.95	12.35	106.2	2.41	7.15	80%	746,701	62,722	283,841	28,384	837,807	80,942	890,365
		搬出材積	70 m3/ha以上	80 m3/ha未満 75 m3/ha	609	906,295	0.43	0.43	4%	2.56	2.56	6%	2.25	14.25	122.6	2.78	8.25	80%	836,066	70,229	326,123	32,612	938,907	90,629	996,924
		搬出材積	80 m3/ha以上	85 m3/ha	609	1,003,153	0.43	0.43	4%	2.56	2.56	6%	2.55	16.15	138.9	3.15	9.35	80%	925,418	77,735	368,392	36,839	1,039,992	100,315	1,103,468
	更新伐（列状・帯状・群状）架線系 伐採率50%以内 22cm以上28cm未満 プロセッサ0.45	搬出材積	10 m3/ha以上	20 m3/ha未満 15 m3/ha	432	274,298	0.30	0.30	4%	2.25	2.25	6%	0.45	2.85	24.5	0.44	1.29	80%	253,043	21,255	61,194	6,119	280,417	27,429	301,727
		搬出材積	20 m3/ha以上	30 m3/ha未満 25 m3/ha	432	354,858	0.30	0.30	4%	2.25	2.25	6%	0.75	4.75	40.9	0.73	2.15	80%	327,360	27,498	96,788	9,678	364,536	35,485	390,343
		搬出材積	30 m3/ha以上	40 m3/ha未満 35 m3/ha	432	435,402	0.30	0.30	4%	2.25	2.25	6%	1.05	6.65	57.2	1.02	3.01	80%	401,663	33,739	132,368	13,236	448,638	43,540	478,942
		搬出材積	40 m3/ha以上	50 m3/ha未満 45 m3/ha	432	515,947	0.30	0.30	4%	2.25	2.25	6%	1.35	8.55	73.5	1.31	3.87	80%	475,966	39,981	167,948	16,794	532,741	51,594	567,541
		搬出材積	50 m3/ha以上	60 m3/ha未満 55 m3/ha	432	596,506	0.30	0.30	4%	2.25	2.25	6%	1.65	10.45	89.9	1.6	4.73	80%	550,283	46,223	203,542	20,354	616,860	59,650	656,156
		搬出材積	60 m3/ha以上	70 m3/ha未満 65 m3/ha	432	677,051	0.30	0.30	4%	2.25	2.25	6%	1.95	12.35	106.2	1.89	5.59	80%	624,586	52,465	239,122	23,912	700,963	67,705	744,756
		搬出材積	70 m3/ha以上	80 m3/ha未満 75 m3/ha	432	757,610	0.30	0.30	4%	2.25	2.25	6%	2.25	14.25	122.6	2.18	6.45	80%	698,903	58,707	274,716	27,471	785,081	75,761	833,371
		搬出材積	80 m3/ha以上	85 m3/ha	432	838,156	0.30	0.30	4%	2.25	2.25	6%	2.55	16.15	138.9	2.47	7.31	80%	773,207	64,949	310,297	31,029	869,185	83,815	921,971
	更新伐（列状・帯状・群状）架線系 伐採率50%以内 28cm以上 プロセッサ0.45	搬出材積	10 m3/ha以上	20 m3/ha未満 15 m3/ha	300	231,978	0.21	0.21	4%	1.89	1.89	6%	0.45	2.85	24.5	0.36	1.07	80%	214,002	17,976	53,589	5,358	237,336	23,197	255,175
		搬出材積	20 m3/ha以上	30 m3/ha未満 25 m3/ha	300	302,342	0.21	0.21	4%	1.89	1.89	6%	0.75	4.75	40.9	0.6	1.78	80%	278,914	23,428	85,003	8,500	310,842	30,234	332,576
		搬出材積	30 m3/ha以上	40 m3/ha未満 35 m3/ha	300	372,692	0.21	0.21	4%	1.89	1.89	6%	1.05	6.65	57.2	0.84	2.49	80%	343,812	28,880	116,403	11,640	384,332	37,269	409,961
		搬出材積	40 m3/ha以上	50 m3/ha未満 45 m3/ha	300	443,041	0.21	0.21	4%	1.89	1.89	6%	1.35	8.55	73.5	1.08	3.2	80%	408,710	34,331	147,803	14,780	457,821	44,304	487,345
		搬出材積	50 m3/ha以上	60 m3/ha未満 55 m3/ha	300	513,407	0.21	0.21	4%	1.89	1.89	6%	1.65	10.45	89.9	1.32	3.91	80%	473,623	39,784	179,218	17,921	531,328	51,340	564,747
		搬出材積	60 m3/ha以上	70 m3/ha未満 65 m3/ha	300	583,755	0.21	0.21	4%	1.89	1.89	6%	1.95	12.35	106.2	1.56	4.62	80%	538,520	45,235	210,617	21,061	604,816	58,375	642,130
		搬出材積	70 m3/ha以上	80 m3/ha未満 75 m3/ha	300	654,120	0.21	0.21	4%	1.89	1.89	6%	2.25	14.25	122.6	1.8	5.33	80%	603,432	50,688	242,031	24,203	678,323	65,412	719,532
		搬出材積	80 m3/ha以上	85 m3/ha	300	724,470	0.21	0.21	4%	1.89	1.89	6%	2.55	16.15	138.9	2.04	6.04	80%	668,331	56,139	273,432	27,343	751,813	72,447	796,917

4-2-2. 間伐及び更新伐事業標準単価表（プロセッサ造材）（4-2-1以外の場合）

（円）

区分	種類	種別			算定材積	伐倒本数（本/ha）	標準単価（円）	直接費 選木（伐倒と同時に行う場合は計上しない） 特殊作業員	普通作業員	諸雑費	伐倒 特殊作業員	普通作業員	諸雑費	造材（プロセッサ） 特殊運転手	機械損料(h)	軽油(ℓ)	集材 特殊運転手	普通作業員	諸雑費	直接費合計（円）	共通仮設費(8.4%)(円)	諸雑費計(円)	直営消費税額(円)	税込標準単価（直営）（円）	請負消費税額(円)	税込標準単価（請負）（円）
育成単層林及び育成複層林共通	更新伐 車輌系 伐採率50%以内 22cm未満 ﾌﾟﾛｾｯｻ0.45 チルホール使用	搬出材積	10 m3/ha以上	20 m3/ha未満	15 m3/ha	609	1,061,784	0.97	0.97	4%	2.56	27.41	6%	0.45	2.85	24.5	0.65	1.28	77%	979,506	82,278	104,268	10,426	1,072,210	106,178	1,167,962
		搬出材積	20 m3/ha以上	30 m3/ha未満	25 m3/ha	609	1,148,646	0.97	0.97	4%	2.56	27.41	6%	0.75	4.75	40.9	1.08	2.13	77%	1,059,637	89,009	141,882	14,188	1,162,834	114,864	1,263,510
		搬出材積	30 m3/ha以上	40 m3/ha未満	35 m3/ha	609	1,235,492	0.97	0.97	4%	2.56	27.41	6%	1.05	6.65	57.2	1.51	2.98	77%	1,139,753	95,739	179,481	17,948	1,253,440	123,549	1,359,041
		搬出材積	40 m3/ha以上	50 m3/ha未満	45 m3/ha	609	1,322,340	0.97	0.97	4%	2.56	27.41	6%	1.35	8.55	73.5	1.94	3.83	77%	1,219,871	102,469	217,082	21,708	1,344,048	132,234	1,454,574
		搬出材積	50 m3/ha以上	60 m3/ha未満	55 m3/ha	609	1,409,202	0.97	0.97	4%	2.56	27.41	6%	1.65	10.45	89.9	2.37	4.68	77%	1,300,002	109,200	254,696	25,469	1,434,671	140,920	1,550,122
		搬出材積	60 m3/ha以上	70 m3/ha未満	65 m3/ha	609	1,496,047	0.97	0.97	4%	2.56	27.41	6%	1.95	12.35	106.2	2.8	5.53	77%	1,380,118	115,929	292,295	29,229	1,525,276	149,604	1,645,651
		搬出材積	70 m3/ha以上	80 m3/ha未満	75 m3/ha	609	1,582,909	0.97	0.97	4%	2.56	27.41	6%	2.25	14.25	122.6	3.23	6.38	77%	1,460,249	122,660	329,909	32,990	1,615,899	158,290	1,741,199
		搬出材積	80 m3/ha以上		85 m3/ha	609	1,669,756	0.97	0.97	4%	2.56	27.41	6%	2.55	16.15	138.9	3.66	7.23	77%	1,540,366	129,390	367,509	36,750	1,706,506	166,975	1,836,731
	更新伐 車輌系 伐採率50%以内 22cm以上28cm未満 ﾌﾟﾛｾｯｻ0.45 チルホール使用	搬出材積	10 m3/ha以上	20 m3/ha未満	15 m3/ha	432	804,985	0.69	0.69	4%	2.25	19.87	6%	0.45	2.85	24.5	0.56	1.13	77%	742,607	62,378	86,862	8,686	813,671	80,498	885,483
		搬出材積	20 m3/ha以上	30 m3/ha未満	25 m3/ha	432	883,685	0.69	0.69	4%	2.25	19.87	6%	0.75	4.75	40.9	0.93	1.88	77%	815,208	68,477	121,200	12,120	895,805	88,368	972,053
		搬出材積	30 m3/ha以上	40 m3/ha未満	35 m3/ha	432	962,369	0.69	0.69	4%	2.25	19.87	6%	1.05	6.65	57.2	1.3	2.63	77%	887,795	74,574	155,524	15,552	977,921	96,236	1,058,605
		搬出材積	40 m3/ha以上	50 m3/ha未満	45 m3/ha	432	1,041,055	0.69	0.69	4%	2.25	19.87	6%	1.35	8.55	73.5	1.67	3.38	77%	960,383	80,672	189,849	18,984	1,060,039	104,105	1,145,160
		搬出材積	50 m3/ha以上	60 m3/ha未満	55 m3/ha	432	1,119,754	0.69	0.69	4%	2.25	19.87	6%	1.65	10.45	89.9	2.04	4.13	77%	1,032,984	86,770	224,187	22,418	1,142,172	111,975	1,231,729
		搬出材積	60 m3/ha以上	70 m3/ha未満	65 m3/ha	432	1,198,438	0.69	0.69	4%	2.25	19.87	6%	1.95	12.35	106.2	2.41	4.88	77%	1,105,571	92,867	258,511	25,851	1,224,289	119,843	1,318,281
		搬出材積	70 m3/ha以上	80 m3/ha未満	75 m3/ha	432	1,277,138	0.69	0.69	4%	2.25	19.87	6%	2.25	14.25	122.6	2.78	5.63	77%	1,178,172	98,966	292,849	29,284	1,306,422	127,713	1,404,851
		搬出材積	80 m3/ha以上		85 m3/ha	432	1,355,823	0.69	0.69	4%	2.25	19.87	6%	2.55	16.15	138.9	3.15	6.38	77%	1,250,760	105,063	327,174	32,717	1,388,540	135,582	1,491,405
	更新伐 車輌系 伐採率50%以内 28cm以上 ﾌﾟﾛｾｯｻ0.45 チルホール使用	搬出材積	10 m3/ha以上	20 m3/ha未満	15 m3/ha	300	603,434	0.48	0.48	4%	1.89	14.13	6%	0.45	2.85	24.5	0.48	0.98	77%	556,674	46,760	72,465	7,246	610,680	60,343	663,777
		搬出材積	20 m3/ha以上	30 m3/ha未満	25 m3/ha	300	674,526	0.48	0.48	4%	1.89	14.13	6%	0.75	4.75	40.9	0.8	1.63	77%	622,257	52,269	103,750	10,375	684,901	67,452	741,978
		搬出材積	30 m3/ha以上	40 m3/ha未満	35 m3/ha	300	745,603	0.48	0.48	4%	1.89	14.13	6%	1.05	6.65	57.2	1.12	2.28	77%	687,826	57,777	135,021	13,502	759,105	74,560	820,163
		搬出材積	40 m3/ha以上	50 m3/ha未満	45 m3/ha	300	816,681	0.48	0.48	4%	1.89	14.13	6%	1.35	8.55	73.5	1.44	2.93	77%	753,396	63,285	166,293	16,629	833,310	81,668	898,349
		搬出材積	50 m3/ha以上	60 m3/ha未満	55 m3/ha	300	887,773	0.48	0.48	4%	1.89	14.13	6%	1.65	10.45	89.9	1.76	3.58	77%	818,979	68,794	197,578	19,757	907,530	88,777	976,550
		搬出材積	60 m3/ha以上	70 m3/ha未満	65 m3/ha	300	958,850	0.48	0.48	4%	1.89	14.13	6%	1.95	12.35	106.2	2.08	4.23	77%	884,548	74,302	228,849	22,884	981,734	95,885	1,054,735
		搬出材積	70 m3/ha以上	80 m3/ha未満	75 m3/ha	300	1,029,942	0.48	0.48	4%	1.89	14.13	6%	2.25	14.25	122.6	2.4	4.88	77%	950,131	79,811	260,134	26,013	1,055,955	102,994	1,132,936
		搬出材積	80 m3/ha以上		85 m3/ha	300	1,101,019	0.48	0.48	4%	1.89	14.13	6%	2.55	16.15	138.9	2.72	5.53	77%	1,015,701	85,318	291,406	29,140	1,130,159	110,101	1,211,120
	更新伐 架線系 伐採率50%以内 22cm未満 ﾌﾟﾛｾｯｻ0.45 チルホール使用	搬出材積	10 m3/ha以上	20 m3/ha未満	15 m3/ha	609	1,104,052	0.97	0.97	4%	2.56	27.41	6%	0.45	2.85	24.5	0.69	2.06	80%	1,018,499	85,553	122,449	12,244	1,116,296	110,405	1,214,457
		搬出材積	20 m3/ha以上	30 m3/ha未満	25 m3/ha	609	1,219,275	0.97	0.97	4%	2.56	27.41	6%	0.75	4.75	40.9	1.15	3.43	80%	1,124,793	94,482	172,255	17,225	1,236,500	121,927	1,341,202
		搬出材積	30 m3/ha以上	40 m3/ha未満	35 m3/ha	609	1,334,483	0.97	0.97	4%	2.56	27.41	6%	1.05	6.65	57.2	1.61	4.8	80%	1,231,073	103,410	222,047	22,204	1,356,687	133,448	1,467,931
		搬出材積	40 m3/ha以上	50 m3/ha未満	45 m3/ha	609	1,449,690	0.97	0.97	4%	2.56	27.41	6%	1.35	8.55	73.5	2.07	6.17	80%	1,337,353	112,337	271,839	27,183	1,476,873	144,969	1,594,659
		搬出材積	50 m3/ha以上	60 m3/ha未満	55 m3/ha	609	1,564,914	0.97	0.97	4%	2.56	27.41	6%	1.65	10.45	89.9	2.53	7.54	80%	1,443,648	121,266	321,646	32,164	1,597,078	156,491	1,721,405
		搬出材積	60 m3/ha以上	70 m3/ha未満	65 m3/ha	609	1,680,120	0.97	0.97	4%	2.56	27.41	6%	1.95	12.35	106.2	2.99	8.91	80%	1,549,927	130,193	371,437	37,143	1,717,263	168,012	1,848,132
		搬出材積	70 m3/ha以上	80 m3/ha未満	75 m3/ha	609	1,795,343	0.97	0.97	4%	2.56	27.41	6%	2.25	14.25	122.6	3.45	10.28	80%	1,656,221	139,122	421,243	42,124	1,837,467	179,534	1,974,877
		搬出材積	80 m3/ha以上		85 m3/ha	609	1,910,552	0.97	0.97	4%	2.56	27.41	6%	2.55	16.15	138.9	3.91	11.65	80%	1,762,502	148,050	471,036	47,103	1,957,655	191,055	2,101,607
	更新伐 架線系 伐採率50%以内 22cm以上28cm未満 ﾌﾟﾛｾｯｻ0.45 チルホール使用	搬出材積	10 m3/ha以上	20 m3/ha未満	15 m3/ha	432	829,404	0.69	0.69	4%	2.25	19.87	6%	0.45	2.85	24.5	0.54	1.62	80%	765,133	64,271	97,618	9,761	839,165	82,940	912,344
		搬出材積	20 m3/ha以上	30 m3/ha未満	25 m3/ha	432	924,728	0.69	0.69	4%	2.25	19.87	6%	0.75	4.75	40.9	0.9	2.7	80%	853,071	71,657	139,266	13,926	938,654	92,472	1,017,200
		搬出材積	30 m3/ha以上	40 m3/ha未満	35 m3/ha	432	1,020,037	0.69	0.69	4%	2.25	19.87	6%	1.05	6.65	57.2	1.26	3.78	80%	940,994	79,043	180,899	18,089	1,038,126	102,003	1,122,040
		搬出材積	40 m3/ha以上	50 m3/ha未満	45 m3/ha	432	1,115,347	0.69	0.69	4%	2.25	19.87	6%	1.35	8.55	73.5	1.62	4.86	80%	1,028,918	86,429	222,533	22,253	1,137,600	111,534	1,226,881
		搬出材積	50 m3/ha以上	60 m3/ha未満	55 m3/ha	432	1,210,671	0.69	0.69	4%	2.25	19.87	6%	1.65	10.45	89.9	1.98	5.94	80%	1,116,856	93,815	264,181	26,418	1,237,089	121,067	1,331,738
		搬出材積	60 m3/ha以上	70 m3/ha未満	65 m3/ha	432	1,305,980	0.69	0.69	4%	2.25	19.87	6%	1.95	12.35	106.2	2.34	7.02	80%	1,204,779	101,201	305,814	30,581	1,336,561	130,598	1,436,578
		搬出材積	70 m3/ha以上	80 m3/ha未満	75 m3/ha	432	1,401,305	0.69	0.69	4%	2.25	19.87	6%	2.25	14.25	122.6	2.7	8.1	80%	1,292,717	108,588	347,462	34,746	1,436,051	140,130	1,541,435
		搬出材積	80 m3/ha以上		85 m3/ha	432	1,496,614	0.69	0.69	4%	2.25	19.87	6%	2.55	16.15	138.9	3.06	9.18	80%	1,380,641	115,973	389,096	38,909	1,535,523	149,661	1,646,275
	更新伐 架線系 伐採率50%以内 28cm以上 ﾌﾟﾛｾｯｻ0.45 チルホール使用	搬出材積	10 m3/ha以上	20 m3/ha未満	15 m3/ha	300	620,698	0.48	0.48	4%	1.89	14.13	6%	0.45	2.85	24.5	0.45	1.34	80%	572,600	48,098	80,186	8,018	628,716	62,069	682,767
		搬出材積	20 m3/ha以上	30 m3/ha未満	25 m3/ha	300	703,297	0.48	0.48	4%	1.89	14.13	6%	0.75	4.75	40.9	0.75	2.23	80%	648,798	54,499	116,616	11,661	714,958	70,329	773,626
		搬出材積	30 m3/ha以上	40 m3/ha未満	35 m3/ha	300	785,880	0.48	0.48	4%	1.89	14.13	6%	1.05	6.65	57.2	1.05	3.12	80%	724,982	60,898	153,032	15,303	801,183	78,588	864,468
		搬出材積	40 m3/ha以上	50 m3/ha未満	45 m3/ha	300	868,463	0.48	0.48	4%	1.89	14.13	6%	1.35	8.55	73.5	1.35	4.01	80%	801,166	67,297	189,448	18,944	887,407	86,846	955,309
		搬出材積	50 m3/ha以上	60 m3/ha未満	55 m3/ha	300	951,063	0.48	0.48	4%	1.89	14.13	6%	1.65	10.45	89.9	1.65	4.9	80%	877,365	73,698	225,879	22,587	973,650	95,106	1,046,169
		搬出材積	60 m3/ha以上	70 m3/ha未満	65 m3/ha	300	1,033,646	0.48	0.48	4%	1.89	14.13	6%	1.95	12.35	106.2	1.95	5.79	80%	953,548	80,098	262,294	26,229	1,059,875	103,364	1,137,010
		搬出材積	70 m3/ha以上	80 m3/ha未満	75 m3/ha	300	1,116,244	0.48	0.48	4%	1.89	14.13	6%	2.25	14.25	122.6	2.25	6.68	80%	1,029,746	86,498	298,724	29,872	1,146,116	111,624	1,227,868
		搬出材積	80 m3/ha以上		85 m3/ha	300	1,198,829	0.48	0.48	4%	1.89	14.13	6%	2.55	16.15	138.9	2.55	7.57	80%	1,105,931	92,898	335,141	33,514	1,232,343	119,882	1,318,711

4-2-2. 間伐及び更新伐事業標準単価表（プロセッサ造材）（4-2-1以外の場合）

（円）

区分	種類	種別				伐倒本数（本/ha）	標準単価（円）	直接費 選木（伐倒と同時に行う場合は計上しない）			伐倒			造材（プロセッサ）			集材			直接費合計（円）	共通仮設費（8.4%）(円)	諸雑費計(円)	直営消費税額(円)	税込標準単価（直営）（円）	請負消費税額(円)	税込標準単価（請負）（円）
					算定材積			特殊作業員	普通作業員	諸雑費	特殊作業員	普通作業員	諸雑費	特殊運転手	機械損料(h)	軽油(ℓ)	特殊運転手	普通作業員	諸雑費								
育成単層林及び育成複層林共通	更新伐（列状・帯状・群状）車輌系 伐採率50%以内 22cm未満 プロセッサ0.45 チルホール使用	搬出材積	10 m3/ha以上	20 m3/ha未満	15 m3/ha	609	1,009,550	0.43	0.43	4%	2.56	27.41	6%	0.45	2.85	24.5	0.51	1.02	77%	931,320	78,230	94,976	9,497	1,019,047	100,955	1,110,505
		搬出材積	20 m3/ha以上	30 m3/ha未満	25 m3/ha	609	1,083,202	0.43	0.43	4%	2.56	27.41	6%	0.75	4.75	40.9	0.85	1.7	77%	999,264	83,938	127,288	12,728	1,095,930	108,320	1,191,522
		搬出材積	30 m3/ha以上	40 m3/ha未満	35 m3/ha	609	1,156,838	0.43	0.43	4%	2.56	27.41	6%	1.05	6.65	57.2	1.19	2.38	77%	1,067,194	89,644	159,586	15,958	1,172,796	115,683	1,272,521
		搬出材積	40 m3/ha以上	50 m3/ha未満	45 m3/ha	609	1,230,475	0.43	0.43	4%	2.56	27.41	6%	1.35	8.55	73.5	1.53	3.06	77%	1,135,125	95,350	191,885	19,188	1,249,663	123,047	1,353,522
		搬出材積	50 m3/ha以上	60 m3/ha未満	55 m3/ha	609	1,304,127	0.43	0.43	4%	2.56	27.41	6%	1.65	10.45	89.9	1.87	3.74	77%	1,203,070	101,057	224,198	22,419	1,326,546	130,412	1,434,539
		搬出材積	60 m3/ha以上	70 m3/ha未満	65 m3/ha	609	1,377,762	0.43	0.43	4%	2.56	27.41	6%	1.95	12.35	106.2	2.21	4.42	77%	1,270,999	106,763	256,495	25,649	1,403,411	137,776	1,515,538
		搬出材積	70 m3/ha以上	80 m3/ha未満	75 m3/ha	609	1,451,415	0.43	0.43	4%	2.56	27.41	6%	2.25	14.25	122.6	2.55	5.1	77%	1,338,944	112,471	288,808	28,880	1,480,295	145,141	1,596,556
		搬出材積	80 m3/ha以上		85 m3/ha	609	1,525,052	0.43	0.43	4%	2.56	27.41	6%	2.55	16.15	138.9	2.89	5.78	77%	1,406,875	118,177	321,107	32,110	1,557,162	152,505	1,677,557
	更新伐（列状・帯状・群状）車輌系 伐採率50%以内 22cm以上28cm未満 プロセッサ0.45 チルホール使用	搬出材積	10 m3/ha以上	20 m3/ha未満	15 m3/ha	432	764,726	0.30	0.30	4%	2.25	19.87	6%	0.45	2.85	24.5	0.45	0.9	77%	705,467	59,259	79,133	7,913	772,639	76,472	841,198
		搬出材積	20 m3/ha以上	30 m3/ha未満	25 m3/ha	432	832,291	0.30	0.30	4%	2.25	19.87	6%	0.75	4.75	40.9	0.75	1.5	77%	767,797	64,494	109,003	10,900	843,191	83,229	915,520
		搬出材積	30 m3/ha以上	40 m3/ha未満	35 m3/ha	432	899,842	0.30	0.30	4%	2.25	19.87	6%	1.05	6.65	57.2	1.05	2.1	77%	830,113	69,729	138,859	13,885	913,727	89,984	989,826
		搬出材積	40 m3/ha以上	50 m3/ha未満	45 m3/ha	432	967,393	0.30	0.30	4%	2.25	19.87	6%	1.35	8.55	73.5	1.35	2.7	77%	892,429	74,964	168,715	16,871	984,264	96,739	1,064,132
		搬出材積	50 m3/ha以上	60 m3/ha未満	55 m3/ha	432	1,034,958	0.30	0.30	4%	2.25	19.87	6%	1.65	10.45	89.9	1.65	3.3	77%	954,759	80,199	198,585	19,858	1,054,816	103,495	1,138,453
		搬出材積	60 m3/ha以上	70 m3/ha未満	65 m3/ha	432	1,102,508	0.30	0.30	4%	2.25	19.87	6%	1.95	12.35	106.2	1.95	3.9	77%	1,017,074	85,434	228,440	22,844	1,125,352	110,250	1,212,758
		搬出材積	70 m3/ha以上	80 m3/ha未満	75 m3/ha	432	1,170,075	0.30	0.30	4%	2.25	19.87	6%	2.25	14.25	122.6	2.25	4.5	77%	1,079,405	90,670	258,311	25,831	1,195,906	117,007	1,287,082
		搬出材積	80 m3/ha以上		85 m3/ha	432	1,237,625	0.30	0.30	4%	2.25	19.87	6%	2.55	16.15	138.9	2.55	5.1	77%	1,141,721	95,904	288,167	28,816	1,266,441	123,762	1,361,387
	更新伐（列状・帯状・群状）車輌系 伐採率50%以内 28cm以上 プロセッサ0.45 チルホール使用	搬出材積	10 m3/ha以上	20 m3/ha未満	15 m3/ha	300	572,823	0.21	0.21	4%	1.89	14.13	6%	0.45	2.85	24.5	0.39	0.78	77%	528,435	44,388	66,015	6,601	579,424	57,282	630,105
		搬出材積	20 m3/ha以上	30 m3/ha未満	25 m3/ha	300	634,303	0.21	0.21	4%	1.89	14.13	6%	0.75	4.75	40.9	0.65	1.3	77%	585,151	49,152	93,443	9,344	643,647	63,430	697,733
		搬出材積	30 m3/ha以上	40 m3/ha未満	35 m3/ha	300	695,767	0.21	0.21	4%	1.89	14.13	6%	1.05	6.65	57.2	0.91	1.82	77%	641,852	53,915	120,856	12,085	707,852	69,576	765,343
		搬出材積	40 m3/ha以上	50 m3/ha未満	45 m3/ha	300	757,232	0.21	0.21	4%	1.89	14.13	6%	1.35	8.55	73.5	1.17	2.34	77%	698,554	58,678	148,270	14,827	772,059	75,723	832,955
		搬出材積	50 m3/ha以上	60 m3/ha未満	55 m3/ha	300	818,712	0.21	0.21	4%	1.89	14.13	6%	1.65	10.45	89.9	1.43	2.86	77%	755,270	63,442	175,698	17,569	836,281	81,871	900,583
		搬出材積	60 m3/ha以上	70 m3/ha未満	65 m3/ha	300	880,176	0.21	0.21	4%	1.89	14.13	6%	1.95	12.35	106.2	1.69	3.38	77%	811,971	68,205	203,111	20,311	900,487	88,017	968,193
		搬出材積	70 m3/ha以上	80 m3/ha未満	75 m3/ha	300	941,655	0.21	0.21	4%	1.89	14.13	6%	2.25	14.25	122.6	1.95	3.9	77%	868,686	72,969	230,538	23,053	964,708	94,165	1,035,820
		搬出材積	80 m3/ha以上		85 m3/ha	300	1,003,120	0.21	0.21	4%	1.89	14.13	6%	2.55	16.15	138.9	2.21	4.42	77%	925,388	77,732	257,952	25,795	1,028,915	100,312	1,103,432
	更新伐（列状・帯状・群状）架線系 伐採率50%以内 22cm未満 プロセッサ0.45 チルホール使用	搬出材積	10 m3/ha以上	20 m3/ha未満	15 m3/ha	609	1,044,662	0.43	0.43	4%	2.56	27.41	6%	0.45	2.85	24.5	0.56	1.65	80%	963,711	80,951	110,046	11,004	1,055,666	104,466	1,149,128
		搬出材積	20 m3/ha以上	30 m3/ha未満	25 m3/ha	609	1,141,534	0.43	0.43	4%	2.56	27.41	6%	0.75	4.75	40.9	0.93	2.75	80%	1,053,076	88,458	152,328	15,232	1,156,766	114,153	1,255,687
		搬出材積	30 m3/ha以上	40 m3/ha未満	35 m3/ha	609	1,238,390	0.43	0.43	4%	2.56	27.41	6%	1.05	6.65	57.2	1.3	3.85	80%	1,142,427	95,963	194,596	19,459	1,257,849	123,839	1,362,229
		搬出材積	40 m3/ha以上	50 m3/ha未満	45 m3/ha	609	1,335,247	0.43	0.43	4%	2.56	27.41	6%	1.35	8.55	73.5	1.67	4.95	80%	1,231,778	103,469	236,864	23,686	1,358,933	133,524	1,468,771
		搬出材積	50 m3/ha以上	60 m3/ha未満	55 m3/ha	609	1,432,119	0.43	0.43	4%	2.56	27.41	6%	1.65	10.45	89.9	2.04	6.05	80%	1,321,143	110,976	279,146	27,914	1,460,033	143,211	1,575,330
		搬出材積	60 m3/ha以上	70 m3/ha未満	65 m3/ha	609	1,528,975	0.43	0.43	4%	2.56	27.41	6%	1.95	12.35	106.2	2.41	7.15	80%	1,410,494	118,481	321,414	32,141	1,561,116	152,897	1,681,872
		搬出材積	70 m3/ha以上	80 m3/ha未満	75 m3/ha	609	1,625,847	0.43	0.43	4%	2.56	27.41	6%	2.25	14.25	122.6	2.78	8.25	80%	1,499,859	125,988	363,696	36,369	1,662,216	162,584	1,788,431
		搬出材積	80 m3/ha以上		85 m3/ha	609	1,722,704	0.43	0.43	4%	2.56	27.41	6%	2.55	16.15	138.9	3.15	9.35	80%	1,589,211	133,493	405,965	40,596	1,763,300	172,270	1,894,974
	更新伐（列状・帯状・群状）架線系 伐採率50%以内 22cm以上28cm未満 プロセッサ0.45 チルホール使用	搬出材積	10 m3/ha以上	20 m3/ha未満	15 m3/ha	432	784,499	0.30	0.30	4%	2.25	19.87	6%	0.45	2.85	24.5	0.44	1.29	80%	723,708	60,791	87,835	8,783	793,282	78,449	862,948
		搬出材積	20 m3/ha以上	30 m3/ha未満	25 m3/ha	432	865,059	0.30	0.30	4%	2.25	19.87	6%	0.75	4.75	40.9	0.73	2.15	80%	798,025	67,034	123,429	12,342	877,401	86,505	951,564
		搬出材積	30 m3/ha以上	40 m3/ha未満	35 m3/ha	432	945,603	0.30	0.30	4%	2.25	19.87	6%	1.05	6.65	57.2	1.02	3.01	80%	872,328	73,275	159,009	15,900	961,503	94,560	1,040,163
		搬出材積	40 m3/ha以上	50 m3/ha未満	45 m3/ha	432	1,026,148	0.30	0.30	4%	2.25	19.87	6%	1.35	8.55	73.5	1.31	3.87	80%	946,631	79,517	194,589	19,458	1,045,606	102,614	1,128,762
		搬出材積	50 m3/ha以上	60 m3/ha未満	55 m3/ha	432	1,106,707	0.30	0.30	4%	2.25	19.87	6%	1.65	10.45	89.9	1.6	4.73	80%	1,020,948	85,759	230,183	23,018	1,129,725	110,670	1,217,377
		搬出材積	60 m3/ha以上	70 m3/ha未満	65 m3/ha	432	1,187,252	0.30	0.30	4%	2.25	19.87	6%	1.95	12.35	106.2	1.89	5.59	80%	1,095,251	92,001	265,763	26,576	1,213,828	118,725	1,305,977
		搬出材積	70 m3/ha以上	80 m3/ha未満	75 m3/ha	432	1,267,811	0.30	0.30	4%	2.25	19.87	6%	2.25	14.25	122.6	2.18	6.45	80%	1,169,568	98,243	301,357	30,135	1,297,946	126,781	1,394,592
		搬出材積	80 m3/ha以上		85 m3/ha	432	1,348,357	0.30	0.30	4%	2.25	19.87	6%	2.55	16.15	138.9	2.47	7.31	80%	1,243,872	104,485	336,938	33,693	1,382,050	134,835	1,483,192
	更新伐（列状・帯状・群状）架線系 伐採率50%以内 28cm以上 プロセッサ0.45 チルホール使用	搬出材積	10 m3/ha以上	20 m3/ha未満	15 m3/ha	300	586,397	0.21	0.21	4%	1.89	14.13	6%	0.45	2.85	24.5	0.36	1.07	80%	540,957	45,440	72,096	7,209	593,606	58,639	645,036
		搬出材積	20 m3/ha以上	30 m3/ha未満	25 m3/ha	300	656,761	0.21	0.21	4%	1.89	14.13	6%	0.75	4.75	40.9	0.6	1.78	80%	605,869	50,892	103,510	10,351	667,112	65,676	722,437
		搬出材積	30 m3/ha以上	40 m3/ha未満	35 m3/ha	300	727,111	0.21	0.21	4%	1.89	14.13	6%	1.05	6.65	57.2	0.84	2.49	80%	670,767	56,344	134,910	13,491	740,602	72,711	799,822
		搬出材積	40 m3/ha以上	50 m3/ha未満	45 m3/ha	300	797,460	0.21	0.21	4%	1.89	14.13	6%	1.35	8.55	73.5	1.08	3.2	80%	735,665	61,795	166,310	16,631	814,091	79,746	877,206
		搬出材積	50 m3/ha以上	60 m3/ha未満	55 m3/ha	300	867,826	0.21	0.21	4%	1.89	14.13	6%	1.65	10.45	89.9	1.32	3.91	80%	800,578	67,248	197,725	19,772	887,598	86,782	954,608
		搬出材積	60 m3/ha以上	70 m3/ha未満	65 m3/ha	300	938,174	0.21	0.21	4%	1.89	14.13	6%	1.95	12.35	106.2	1.56	4.62	80%	865,475	72,699	229,124	22,912	961,086	93,817	1,031,991
		搬出材積	70 m3/ha以上	80 m3/ha未満	75 m3/ha	300	1,008,539	0.21	0.21	4%	1.89	14.13	6%	2.25	14.25	122.6	1.8	5.33	80%	930,387	78,152	260,538	26,053	1,034,592	100,853	1,109,392
		搬出材積	80 m3/ha以上		85 m3/ha	300	1,078,890	0.21	0.21	4%	1.89	14.13	6%	2.55	16.15	138.9	2.04	6.04	80%	995,286	83,604	291,939	29,193	1,108,083	107,889	1,186,779

4-2-2. 間伐及び更新伐事業標準単価表（プロセッサ造材）（4-2-1以外の場合）

（円）

区分	種類	種別				伐倒本数（本/ha）	標準単価（円）	直接費 選木（伐倒と同時に行う場合は計上しない）			伐倒			造材（プロセッサ）			集材			直接費合計（円）	共通仮設費（8.4%）(円)	諸雑費計(円)	直営消費税額(円)	税込標準単価（直営）（円）	請負消費税額(円)	税込標準単価（請負）（円）
					算定材積			特殊作業員	普通作業員	諸雑費	特殊作業員	普通作業員	諸雑費	特殊運転手	機械損料(h)	軽油(ℓ)	特殊運転手	普通作業員	諸雑費								
育成単層林及び育成複層林共通	間伐 車輌系 間伐率30%未満 22cm未満 プロセッサ0.28	搬出材積	10 m3/ha以上	20 m3/ha未満	15 m3/ha	338	252,988	0.54	0.54	4%	1.42	1.42	6%	0.65	4.05	23.9	0.65	1.28	77%	233,384	19,604	60,854	6,085	259,073	25,298	278,286
		搬出材積	20 m3/ha以上	30 m3/ha未満	25 m3/ha	338	342,927	0.54	0.54	4%	1.42	1.42	6%	1.08	6.75	39.8	1.08	2.13	77%	316,354	26,573	97,550	9,755	352,682	34,292	377,219
		搬出材積	30 m3/ha以上	40 m3/ha未満	35 m3/ha	338	432,882	0.54	0.54	4%	1.42	1.42	6%	1.51	9.45	55.8	1.51	2.98	77%	399,338	33,544	134,260	13,426	446,308	43,288	476,170
		搬出材積	40 m3/ha以上	50 m3/ha未満	45 m3/ha	338	522,822	0.54	0.54	4%	1.42	1.42	6%	1.94	12.15	71.7	1.94	3.83	77%	482,309	40,513	170,957	17,095	539,917	52,282	575,104
		搬出材積	50 m3/ha以上	60 m3/ha未満	55 m3/ha	338	612,762	0.54	0.54	4%	1.42	1.42	6%	2.37	14.85	87.6	2.37	4.68	77%	565,279	47,483	207,653	20,765	633,527	61,276	674,038
		搬出材積	60 m3/ha以上	70 m3/ha未満	65 m3/ha	338	702,701	0.54	0.54	4%	1.42	1.42	6%	2.8	17.55	103.5	2.8	5.53	77%	648,249	54,452	244,349	24,434	727,135	70,270	772,971
		搬出材積	70 m3/ha以上	80 m3/ha未満	75 m3/ha	338	792,656	0.54	0.54	4%	1.42	1.42	6%	3.23	20.25	119.5	3.23	6.38	77%	731,233	61,423	281,059	28,105	820,761	79,265	871,921
		搬出材積	80 m3/ha以上		85 m3/ha	338	882,596	0.54	0.54	4%	1.42	1.42	6%	3.66	22.95	135.4	3.66	7.23	77%	814,203	68,393	317,755	31,775	914,371	88,259	970,855
	保育間伐（高齢級） 車輌系 間伐率30%未満 22cm未満 プロセッサ0.28 チルホール使用	搬出材積	10 m3/ha以上	20 m3/ha未満	15 m3/ha	338	652,288	0.54	0.54	4%	1.42	15.21	6%	0.65	4.05	23.9	0.65	1.28	77%	601,742	50,546	81,704	8,170	660,458	65,228	717,516
		搬出材積	20 m3/ha以上	30 m3/ha未満	25 m3/ha	338	742,227	0.54	0.54	4%	1.42	15.21	6%	1.08	6.75	39.8	1.08	2.13	77%	684,712	57,515	118,400	11,840	754,067	74,222	816,449
		搬出材積	30 m3/ha以上	40 m3/ha未満	35 m3/ha	338	832,182	0.54	0.54	4%	1.42	15.21	6%	1.51	9.45	55.8	1.51	2.98	77%	767,696	64,486	155,110	15,511	847,693	83,218	915,400
		搬出材積	40 m3/ha以上	50 m3/ha未満	45 m3/ha	338	922,123	0.54	0.54	4%	1.42	15.21	6%	1.94	12.15	71.7	1.94	3.83	77%	850,667	71,456	191,807	19,180	941,303	92,212	1,014,335
		搬出材積	50 m3/ha以上	60 m3/ha未満	55 m3/ha	338	1,012,062	0.54	0.54	4%	1.42	15.21	6%	2.37	14.85	87.6	2.37	4.68	77%	933,637	78,425	228,503	22,850	1,034,912	101,206	1,113,268
		搬出材積	60 m3/ha以上	70 m3/ha未満	65 m3/ha	338	1,102,001	0.54	0.54	4%	1.42	15.21	6%	2.8	17.55	103.5	2.8	5.53	77%	1,016,607	85,394	265,199	26,519	1,128,520	110,200	1,212,201
		搬出材積	70 m3/ha以上	80 m3/ha未満	75 m3/ha	338	1,191,956	0.54	0.54	4%	1.42	15.21	6%	3.23	20.25	119.5	3.23	6.38	77%	1,099,591	92,365	301,909	30,190	1,222,146	119,195	1,311,151
		搬出材積	80 m3/ha以上		85 m3/ha	338	1,281,896	0.54	0.54	4%	1.42	15.21	6%	3.66	22.95	135.4	3.66	7.23	77%	1,182,561	99,335	338,605	33,860	1,315,756	128,189	1,410,085
	間伐 車輌系 間伐率30%以上 22cm未満 プロセッサ0.28	搬出材積	10 m3/ha以上	20 m3/ha未満	15 m3/ha	474	300,303	0.76	0.76	4%	1.99	1.99	6%	0.65	4.05	23.9	0.65	1.28	77%	277,033	23,270	63,107	6,310	306,613	30,030	330,333
		搬出材積	20 m3/ha以上	30 m3/ha未満	25 m3/ha	474	390,243	0.76	0.76	4%	1.99	1.99	6%	1.08	6.75	39.8	1.08	2.13	77%	360,003	30,240	99,803	9,980	400,223	39,024	429,267
		搬出材積	30 m3/ha以上	40 m3/ha未満	35 m3/ha	474	480,197	0.76	0.76	4%	1.99	1.99	6%	1.51	9.45	55.8	1.51	2.98	77%	442,987	37,210	136,513	13,651	493,848	48,019	528,216
		搬出材積	40 m3/ha以上	50 m3/ha未満	45 m3/ha	474	570,138	0.76	0.76	4%	1.99	1.99	6%	1.94	12.15	71.7	1.94	3.83	77%	525,958	44,180	173,210	17,321	587,459	57,013	627,151
		搬出材積	50 m3/ha以上	60 m3/ha未満	55 m3/ha	474	660,077	0.76	0.76	4%	1.99	1.99	6%	2.37	14.85	87.6	2.37	4.68	77%	608,928	51,149	209,906	20,990	681,067	66,007	726,084
		搬出材積	60 m3/ha以上	70 m3/ha未満	65 m3/ha	474	750,017	0.76	0.76	4%	1.99	1.99	6%	2.8	17.55	103.5	2.8	5.53	77%	691,898	58,119	246,602	24,660	774,677	75,001	825,018
		搬出材積	70 m3/ha以上	80 m3/ha未満	75 m3/ha	474	839,972	0.76	0.76	4%	1.99	1.99	6%	3.23	20.25	119.5	3.23	6.38	77%	774,882	65,090	283,312	28,331	868,303	83,997	923,969
		搬出材積	80 m3/ha以上		85 m3/ha	474	929,911	0.76	0.76	4%	1.99	1.99	6%	3.66	22.95	135.4	3.66	7.23	77%	857,852	72,059	320,008	32,000	961,911	92,991	1,022,902
	保育間伐（高齢級） 車輌系 間伐率30%以上 22cm未満 プロセッサ0.28 チルホール使用	搬出材積	10 m3/ha以上	20 m3/ha未満	15 m3/ha	474	860,309	0.76	0.76	4%	1.99	21.33	6%	0.65	4.05	23.9	0.65	1.28	77%	793,643	66,666	92,349	9,234	869,543	86,030	946,339
		搬出材積	20 m3/ha以上	30 m3/ha未満	25 m3/ha	474	950,248	0.76	0.76	4%	1.99	21.33	6%	1.08	6.75	39.8	1.08	2.13	77%	876,613	73,635	129,045	12,904	963,152	95,024	1,045,272
		搬出材積	30 m3/ha以上	40 m3/ha未満	35 m3/ha	474	1,040,203	0.76	0.76	4%	1.99	21.33	6%	1.51	9.45	55.8	1.51	2.98	77%	959,597	80,606	165,755	16,575	1,056,778	104,020	1,144,223
		搬出材積	40 m3/ha以上	50 m3/ha未満	45 m3/ha	474	1,130,143	0.76	0.76	4%	1.99	21.33	6%	1.94	12.15	71.7	1.94	3.83	77%	1,042,568	87,575	202,452	20,245	1,150,388	113,014	1,243,157
		搬出材積	50 m3/ha以上	60 m3/ha未満	55 m3/ha	474	1,220,083	0.76	0.76	4%	1.99	21.33	6%	2.37	14.85	87.6	2.37	4.68	77%	1,125,538	94,545	239,148	23,914	1,243,997	122,008	1,342,091
		搬出材積	60 m3/ha以上	70 m3/ha未満	65 m3/ha	474	1,310,022	0.76	0.76	4%	1.99	21.33	6%	2.8	17.55	103.5	2.8	5.53	77%	1,208,508	101,514	275,844	27,584	1,337,606	131,002	1,441,024
		搬出材積	70 m3/ha以上	80 m3/ha未満	75 m3/ha	474	1,399,977	0.76	0.76	4%	1.99	21.33	6%	3.23	20.25	119.5	3.23	6.38	77%	1,291,492	108,485	312,554	31,255	1,431,232	139,997	1,539,974
		搬出材積	80 m3/ha以上		85 m3/ha	474	1,489,916	0.76	0.76	4%	1.99	21.33	6%	3.66	22.95	135.4	3.66	7.23	77%	1,374,462	115,454	349,250	34,925	1,524,841	148,991	1,638,907
	間伐 車輌系 間伐率30%未満 22cm以上28cm未満 プロセッサ0.28	搬出材積	10 m3/ha以上	20 m3/ha未満	15 m3/ha	240	221,059	0.38	0.38	4%	1.25	1.25	6%	0.65	4.05	23.9	0.56	1.13	77%	203,929	17,130	55,072	5,507	226,566	22,105	243,164
		搬出材積	20 m3/ha以上	30 m3/ha未満	25 m3/ha	240	302,835	0.38	0.38	4%	1.25	1.25	6%	1.08	6.75	39.8	0.93	1.88	77%	279,369	23,466	88,492	8,849	311,684	30,283	333,118
		搬出材積	30 m3/ha以上	40 m3/ha未満	35 m3/ha	240	384,629	0.38	0.38	4%	1.25	1.25	6%	1.51	9.45	55.8	1.3	2.63	77%	354,824	29,805	121,927	12,192	396,821	38,462	423,091
		搬出材積	40 m3/ha以上	50 m3/ha未満	45 m3/ha	240	466,407	0.38	0.38	4%	1.25	1.25	6%	1.94	12.15	71.7	1.67	3.38	77%	430,265	36,142	155,348	15,534	481,941	46,640	513,047
		搬出材積	50 m3/ha以上	60 m3/ha未満	55 m3/ha	240	548,184	0.38	0.38	4%	1.25	1.25	6%	2.37	14.85	87.6	2.04	4.13	77%	505,705	42,479	188,768	18,876	567,060	54,818	603,002
		搬出材積	60 m3/ha以上	70 m3/ha未満	65 m3/ha	240	629,962	0.38	0.38	4%	1.25	1.25	6%	2.8	17.55	103.5	2.41	4.88	77%	581,146	48,816	222,189	22,218	652,180	62,996	692,958
		搬出材積	70 m3/ha以上	80 m3/ha未満	75 m3/ha	240	711,754	0.38	0.38	4%	1.25	1.25	6%	3.23	20.25	119.5	2.78	5.63	77%	656,600	55,154	255,623	25,562	737,316	71,175	782,929
		搬出材積	80 m3/ha以上		85 m3/ha	240	793,532	0.38	0.38	4%	1.25	1.25	6%	3.66	22.95	135.4	3.15	6.38	77%	732,041	61,491	289,044	28,904	822,436	79,353	872,885
	保育間伐（高齢級） 車輌系 間伐率30%未満 22cm以上28cm未満 プロセッサ0.28 チルホール使用	搬出材積	10 m3/ha以上	20 m3/ha未満	15 m3/ha	240	504,535	0.38	0.38	4%	1.25	11.04	6%	0.65	4.05	23.9	0.56	1.13	77%	465,439	39,096	69,874	6,987	511,522	50,453	554,988
		搬出材積	20 m3/ha以上	30 m3/ha未満	25 m3/ha	240	586,312	0.38	0.38	4%	1.25	11.04	6%	1.08	6.75	39.8	0.93	1.88	77%	540,879	45,433	103,294	10,329	596,641	58,631	644,943
		搬出材積	30 m3/ha以上	40 m3/ha未満	35 m3/ha	240	668,106	0.38	0.38	4%	1.25	11.04	6%	1.51	9.45	55.8	1.3	2.63	77%	616,334	51,772	136,729	13,672	681,778	66,810	734,916
		搬出材積	40 m3/ha以上	50 m3/ha未満	45 m3/ha	240	749,884	0.38	0.38	4%	1.25	11.04	6%	1.94	12.15	71.7	1.67	3.38	77%	691,775	58,109	170,150	17,015	766,899	74,988	824,872
		搬出材積	50 m3/ha以上	60 m3/ha未満	55 m3/ha	240	831,661	0.38	0.38	4%	1.25	11.04	6%	2.37	14.85	87.6	2.04	4.13	77%	767,215	64,446	203,570	20,357	852,018	83,166	914,827
		搬出材積	60 m3/ha以上	70 m3/ha未満	65 m3/ha	240	913,439	0.38	0.38	4%	1.25	11.04	6%	2.8	17.55	103.5	2.41	4.88	77%	842,656	70,783	236,991	23,699	937,138	91,343	1,004,782
		搬出材積	70 m3/ha以上	80 m3/ha未満	75 m3/ha	240	995,231	0.38	0.38	4%	1.25	11.04	6%	3.23	20.25	119.5	2.78	5.63	77%	918,110	77,121	270,425	27,042	1,022,273	99,523	1,094,754
		搬出材積	80 m3/ha以上		85 m3/ha	240	1,077,009	0.38	0.38	4%	1.25	11.04	6%	3.66	22.95	135.4	3.15	6.38	77%	993,551	83,458	303,846	30,384	1,107,393	107,700	1,184,709

4-2-2. 間伐及び更新伐事業標準単価表（プロセッサ造材）（4-2-1以外の場合）

（円）

区分	種類	種別			算定材積	伐倒本数（本/ha）	標準単価（円）	直接費 選木（伐倒と同時に行う場合は計上しない） 特殊作業員	普通作業員	諸雑費	伐倒 特殊作業員	普通作業員	諸雑費	造材（プロセッサ） 特殊運転手	機械損料(h)	軽油(ℓ)	集材 特殊運転手	普通作業員	諸雑費	直接費合計（円）	共通仮設費(8.4%)(円)	諸雑費計(円)	直営消費税額(円)	税込標準単価（直営）（円）	請負消費税額(円)	税込標準単価（請負）（円）
育成単層林及び育成複層林共通	間伐 車輌系 間伐率30%以上 22cm以上28cm未満 プロセッサ0.28	搬出材積	10 m3/ha以上	20 m3/ha未満	15 m3/ha	336	260,615	0.54	0.54	4%	1.75	1.75	6%	0.65	4.05	23.9	0.56	1.13	77%	240,420	20,195	56,979	5,697	266,312	26,061	286,676
		搬出材積	20 m3/ha以上	30 m3/ha未満	25 m3/ha	336	342,392	0.54	0.54	4%	1.75	1.75	6%	1.08	6.75	39.8	0.93	1.88	77%	315,860	26,532	90,399	9,039	351,431	34,239	376,631
		搬出材積	30 m3/ha以上	40 m3/ha未満	35 m3/ha	336	424,185	0.54	0.54	4%	1.75	1.75	6%	1.51	9.45	55.8	1.3	2.63	77%	391,315	32,870	123,834	12,383	436,568	42,418	466,603
		搬出材積	40 m3/ha以上	50 m3/ha未満	45 m3/ha	336	505,963	0.54	0.54	4%	1.75	1.75	6%	1.94	12.15	71.7	1.67	3.38	77%	466,756	39,207	157,255	15,725	521,688	50,596	556,559
		搬出材積	50 m3/ha以上	60 m3/ha未満	55 m3/ha	336	587,740	0.54	0.54	4%	1.75	1.75	6%	2.37	14.85	87.6	2.04	4.13	77%	542,196	45,544	190,675	19,067	606,807	58,774	646,514
		搬出材積	60 m3/ha以上	70 m3/ha未満	65 m3/ha	336	669,518	0.54	0.54	4%	1.75	1.75	6%	2.8	17.55	103.5	2.41	4.88	77%	617,637	51,881	224,096	22,409	691,927	66,951	736,469
		搬出材積	70 m3/ha以上	80 m3/ha未満	75 m3/ha	336	751,310	0.54	0.54	4%	1.75	1.75	6%	3.23	20.25	119.5	2.78	5.63	77%	693,091	58,219	257,530	25,753	777,063	75,131	826,441
		搬出材積	80 m3/ha以上		85 m3/ha	336	833,088	0.54	0.54	4%	1.75	1.75	6%	3.66	22.95	135.4	3.15	6.38	77%	768,532	64,556	290,951	29,095	862,183	83,308	916,396
	保育間伐（高齢級） 車輌系 間伐率30%以上 22cm以上28cm未満 プロセッサ0.28 チルホール使用	搬出材積	10 m3/ha以上	20 m3/ha未満	15 m3/ha	336	657,598	0.54	0.54	4%	1.75	15.46	6%	0.65	4.05	23.9	0.56	1.13	77%	606,641	50,957	77,708	7,770	685,368	65,759	723,357
		搬出材積	20 m3/ha以上	30 m3/ha未満	25 m3/ha	336	739,375	0.54	0.54	4%	1.75	15.46	6%	1.08	6.75	39.8	0.93	1.88	77%	682,081	57,294	111,128	11,112	750,487	73,937	813,312
		搬出材積	30 m3/ha以上	40 m3/ha未満	35 m3/ha	336	821,169	0.54	0.54	4%	1.75	15.46	6%	1.51	9.45	55.8	1.3	2.63	77%	757,536	63,633	144,563	14,456	835,625	82,116	903,285
		搬出材積	40 m3/ha以上	50 m3/ha未満	45 m3/ha	336	902,947	0.54	0.54	4%	1.75	15.46	6%	1.94	12.15	71.7	1.67	3.38	77%	832,977	69,970	177,984	17,798	920,745	90,294	993,241
		搬出材積	50 m3/ha以上	60 m3/ha未満	55 m3/ha	336	984,724	0.54	0.54	4%	1.75	15.46	6%	2.37	14.85	87.6	2.04	4.13	77%	908,417	76,307	211,404	21,140	1,005,864	98,472	1,083,196
		搬出材積	60 m3/ha以上	70 m3/ha未満	65 m3/ha	336	1,066,502	0.54	0.54	4%	1.75	15.46	6%	2.8	17.55	103.5	2.41	4.88	77%	983,858	82,644	244,825	24,482	1,090,984	106,650	1,173,152
		搬出材積	70 m3/ha以上	80 m3/ha未満	75 m3/ha	336	1,148,294	0.54	0.54	4%	1.75	15.46	6%	3.23	20.25	119.5	2.78	5.63	77%	1,059,312	88,982	278,259	27,825	1,176,119	114,829	1,263,123
		搬出材積	80 m3/ha以上		85 m3/ha	336	1,230,072	0.54	0.54	4%	1.75	15.46	6%	3.66	22.95	135.4	3.15	6.38	77%	1,134,753	95,319	311,680	31,168	1,261,240	123,007	1,353,079
	間伐 車輌系 間伐率30%未満 28cm以上 プロセッサ0.28	搬出材積	10 m3/ha以上	20 m3/ha未満	15 m3/ha	167	190,829	0.27	0.27	4%	1.05	1.05	6%	0.65	4.05	23.9	0.48	0.98	77%	176,042	14,787	49,521	4,952	195,781	19,082	209,911
		搬出材積	20 m3/ha以上	30 m3/ha未満	25 m3/ha	167	264,998	0.27	0.27	4%	1.05	1.05	6%	1.08	6.75	39.8	0.8	1.63	77%	244,464	20,534	79,888	7,988	272,986	26,499	291,497
		搬出材積	30 m3/ha以上	40 m3/ha未満	35 m3/ha	167	339,184	0.27	0.27	4%	1.05	1.05	6%	1.51	9.45	55.8	1.12	2.28	77%	312,901	26,283	110,270	11,027	350,211	33,918	373,102
		搬出材積	40 m3/ha以上	50 m3/ha未満	45 m3/ha	167	413,355	0.27	0.27	4%	1.05	1.05	6%	1.94	12.15	71.7	1.44	2.93	77%	381,324	32,031	140,638	14,063	427,418	41,335	454,690
		搬出材積	50 m3/ha以上	60 m3/ha未満	55 m3/ha	167	487,524	0.27	0.27	4%	1.05	1.05	6%	2.37	14.85	87.6	1.76	3.58	77%	449,746	37,778	171,005	17,100	504,624	48,752	536,276
		搬出材積	60 m3/ha以上	70 m3/ha未満	65 m3/ha	167	561,695	0.27	0.27	4%	1.05	1.05	6%	2.8	17.55	103.5	2.08	4.23	77%	518,169	43,526	201,373	20,137	581,832	56,169	617,864
		搬出材積	70 m3/ha以上	80 m3/ha未満	75 m3/ha	167	635,879	0.27	0.27	4%	1.05	1.05	6%	3.23	20.25	119.5	2.4	4.88	77%	586,605	49,274	231,754	23,175	659,054	63,587	699,466
		搬出材積	80 m3/ha以上		85 m3/ha	167	710,050	0.27	0.27	4%	1.05	1.05	6%	3.66	22.95	135.4	2.72	5.53	77%	655,028	55,022	262,122	26,212	736,262	71,005	781,055
	保育間伐（高齢級） 車輌系 間伐率30%未満 28cm以上 プロセッサ0.28 チルホール使用	搬出材積	10 m3/ha以上	20 m3/ha未満	15 m3/ha	167	388,308	0.27	0.27	4%	1.05	7.87	6%	0.65	4.05	23.9	0.48	0.98	77%	358,218	30,090	59,833	5,983	394,291	38,830	427,138
		搬出材積	20 m3/ha以上	30 m3/ha未満	25 m3/ha	167	462,477	0.27	0.27	4%	1.05	7.87	6%	1.08	6.75	39.8	0.8	1.63	77%	426,640	35,837	90,200	9,020	471,497	46,247	508,724
		搬出材積	30 m3/ha以上	40 m3/ha未満	35 m3/ha	167	536,663	0.27	0.27	4%	1.05	7.87	6%	1.51	9.45	55.8	1.12	2.28	77%	495,077	41,586	120,582	12,058	548,721	53,666	590,329
		搬出材積	40 m3/ha以上	50 m3/ha未満	45 m3/ha	167	610,834	0.27	0.27	4%	1.05	7.87	6%	1.94	12.15	71.7	1.44	2.93	77%	563,500	47,334	150,950	15,095	625,929	61,083	671,917
		搬出材積	50 m3/ha以上	60 m3/ha未満	55 m3/ha	167	685,003	0.27	0.27	4%	1.05	7.87	6%	2.37	14.85	87.6	1.76	3.58	77%	631,922	53,081	181,317	18,131	703,134	68,500	753,503
		搬出材積	60 m3/ha以上	70 m3/ha未満	65 m3/ha	167	759,173	0.27	0.27	4%	1.05	7.87	6%	2.8	17.55	103.5	2.08	4.23	77%	700,345	58,828	211,685	21,168	780,341	75,917	835,090
		搬出材積	70 m3/ha以上	80 m3/ha未満	75 m3/ha	167	833,358	0.27	0.27	4%	1.05	7.87	6%	3.23	20.25	119.5	2.4	4.88	77%	768,781	64,577	242,066	24,206	857,564	83,335	916,693
		搬出材積	80 m3/ha以上		85 m3/ha	167	907,529	0.27	0.27	4%	1.05	7.87	6%	3.66	22.95	135.4	2.72	5.53	77%	837,204	70,325	272,434	27,243	934,772	90,752	998,281
	間伐 車輌系 間伐率30%以上 28cm以上 プロセッサ0.28	搬出材積	10 m3/ha以上	20 m3/ha未満	15 m3/ha	233	222,024	0.37	0.37	4%	1.47	1.47	6%	0.65	4.05	23.9	0.48	0.98	77%	204,820	17,204	51,051	5,105	227,129	22,202	244,226
		搬出材積	20 m3/ha以上	30 m3/ha未満	25 m3/ha	233	296,194	0.37	0.37	4%	1.47	1.47	6%	1.08	6.75	39.8	0.8	1.63	77%	273,242	22,952	81,418	8,141	304,335	29,619	325,813
		搬出材積	30 m3/ha以上	40 m3/ha未満	35 m3/ha	233	370,380	0.37	0.37	4%	1.47	1.47	6%	1.51	9.45	55.8	1.12	2.28	77%	341,679	28,701	111,800	11,180	381,560	37,038	407,418
		搬出材積	40 m3/ha以上	50 m3/ha未満	45 m3/ha	233	444,550	0.37	0.37	4%	1.47	1.47	6%	1.94	12.15	71.7	1.44	2.93	77%	410,102	34,448	142,168	14,216	458,766	44,455	489,005
		搬出材積	50 m3/ha以上	60 m3/ha未満	55 m3/ha	233	518,720	0.37	0.37	4%	1.47	1.47	6%	2.37	14.85	87.6	1.76	3.58	77%	478,524	40,196	172,535	17,253	535,973	51,872	570,592
		搬出材積	60 m3/ha以上	70 m3/ha未満	65 m3/ha	233	592,890	0.37	0.37	4%	1.47	1.47	6%	2.8	17.55	103.5	2.08	4.23	77%	546,947	45,943	202,903	20,290	613,180	59,289	652,179
		搬出材積	70 m3/ha以上	80 m3/ha未満	75 m3/ha	233	667,075	0.37	0.37	4%	1.47	1.47	6%	3.23	20.25	119.5	2.4	4.88	77%	615,383	51,692	233,284	23,328	690,403	66,707	733,782
		搬出材積	80 m3/ha以上		85 m3/ha	233	741,245	0.37	0.37	4%	1.47	1.47	6%	3.66	22.95	135.4	2.72	5.53	77%	683,806	57,439	263,652	26,365	767,610	74,124	815,369
	保育間伐（高齢級） 車輌系 間伐率30%以上 28cm以上 プロセッサ0.28 チルホール使用	搬出材積	10 m3/ha以上	20 m3/ha未満	15 m3/ha	233	497,105	0.37	0.37	4%	1.47	10.97	6%	0.65	4.05	23.9	0.48	0.98	77%	458,584	38,521	65,415	6,541	503,646	49,710	546,815
		搬出材積	20 m3/ha以上	30 m3/ha未満	25 m3/ha	233	571,274	0.37	0.37	4%	1.47	10.97	6%	1.08	6.75	39.8	0.8	1.63	77%	527,006	44,268	95,782	9,578	580,852	57,127	628,401
		搬出材積	30 m3/ha以上	40 m3/ha未満	35 m3/ha	233	645,460	0.37	0.37	4%	1.47	10.97	6%	1.51	9.45	55.8	1.12	2.28	77%	595,443	50,017	126,164	12,616	658,076	64,546	710,006
		搬出材積	40 m3/ha以上	50 m3/ha未満	45 m3/ha	233	719,630	0.37	0.37	4%	1.47	10.97	6%	1.94	12.15	71.7	1.44	2.93	77%	663,866	55,764	156,532	15,653	735,283	71,963	791,593
		搬出材積	50 m3/ha以上	60 m3/ha未満	55 m3/ha	233	793,800	0.37	0.37	4%	1.47	10.97	6%	2.37	14.85	87.6	1.76	3.58	77%	732,288	61,512	186,899	18,689	812,489	79,380	873,180
		搬出材積	60 m3/ha以上	70 m3/ha未満	65 m3/ha	233	867,970	0.37	0.37	4%	1.47	10.97	6%	2.8	17.55	103.5	2.08	4.23	77%	800,711	67,259	217,267	21,726	889,696	86,797	954,767
		搬出材積	70 m3/ha以上	80 m3/ha未満	75 m3/ha	233	942,155	0.37	0.37	4%	1.47	10.97	6%	3.23	20.25	119.5	2.4	4.88	77%	869,147	73,008	247,648	24,764	966,919	94,215	1,036,370
		搬出材積	80 m3/ha以上		85 m3/ha	233	1,016,325	0.37	0.37	4%	1.47	10.97	6%	3.66	22.95	135.4	2.72	5.53	77%	937,570	78,755	278,016	27,801	1,044,126	101,632	1,117,957

4-2-2. 間伐及び更新伐事業標準単価表（プロセッサ造材）（4-2-1以外の場合）

（円）

区分	種類	種別			算定材積	伐倒本数（本/ha）	標準単価（円）	直接費 選木（伐倒と同時に行う場合は計上しない） 特殊作業員	普通作業員	諸雑費	伐倒 特殊作業員	普通作業員	諸雑費	造材（プロセッサ） 特殊運転手	機械損料(h)	軽油(ℓ)	集材 特殊運転手	普通作業員	諸雑費	直接費合計（円）	共通仮設費(8.4%)(円)	諸雑費計(円)	直営消費税額(円)	税込標準単価（直営）（円）	請負消費税額(円)	税込標準単価（請負）（円）
育成単層林及び育成複層林共通	間伐 架線系 間伐率30%未満 22cm未満 プロセッサ0.28	搬出材積	10 m3/ha以上	20 m3/ha未満	15 m3/ha	338	295,256	0.54	0.54	4%	1.42	1.42	6%	0.65	4.05	23.9	0.69	2.06	80%	272,377	22,879	79,035	7,903	303,159	29,525	324,781
		搬出材積	20 m3/ha以上	30 m3/ha未満	25 m3/ha	338	413,556	0.54	0.54	4%	1.42	1.42	6%	1.08	6.75	39.8	1.15	3.43	80%	381,510	32,046	127,923	12,792	426,348	41,355	454,911
		搬出材積	30 m3/ha以上	40 m3/ha未満	35 m3/ha	338	531,873	0.54	0.54	4%	1.42	1.42	6%	1.51	9.45	55.8	1.61	4.8	80%	490,658	41,215	176,826	17,682	549,555	53,187	585,060
		搬出材積	40 m3/ha以上	50 m3/ha未満	45 m3/ha	338	650,173	0.54	0.54	4%	1.42	1.42	6%	1.94	12.15	71.7	2.07	6.17	80%	599,791	50,382	225,714	22,571	672,744	65,017	715,190
		搬出材積	50 m3/ha以上	60 m3/ha未満	55 m3/ha	338	768,474	0.54	0.54	4%	1.42	1.42	6%	2.37	14.85	87.6	2.53	7.54	80%	708,925	59,549	274,603	27,460	795,934	76,847	845,321
		搬出材積	60 m3/ha以上	70 m3/ha未満	65 m3/ha	338	886,774	0.54	0.54	4%	1.42	1.42	6%	2.8	17.55	103.5	2.99	8.91	80%	818,058	68,716	323,491	32,349	919,123	88,677	975,451
		搬出材積	70 m3/ha以上	80 m3/ha未満	75 m3/ha	338	1,005,090	0.54	0.54	4%	1.42	1.42	6%	3.23	20.25	119.5	3.45	10.28	80%	927,205	77,885	372,393	37,239	1,042,329	100,509	1,105,599
		搬出材積	80 m3/ha以上		85 m3/ha	338	1,123,391	0.54	0.54	4%	1.42	1.42	6%	3.66	22.95	135.4	3.91	11.65	80%	1,036,339	87,052	421,282	42,128	1,165,519	112,339	1,235,730
	保育間伐（高齢級） 架線系 間伐率30%未満 22cm未満 プロセッサ0.28 チルホール使用	搬出材積	10 m3/ha以上	20 m3/ha未満	15 m3/ha	338	694,556	0.54	0.54	4%	1.42	15.21	6%	0.65	4.05	23.9	0.69	2.06	80%	640,735	53,821	99,885	9,988	704,544	69,455	764,011
		搬出材積	20 m3/ha以上	30 m3/ha未満	25 m3/ha	338	812,856	0.54	0.54	4%	1.42	15.21	6%	1.08	6.75	39.8	1.15	3.43	80%	749,868	62,988	148,773	14,877	827,733	81,285	894,141
		搬出材積	30 m3/ha以上	40 m3/ha未満	35 m3/ha	338	931,173	0.54	0.54	4%	1.42	15.21	6%	1.51	9.45	55.8	1.61	4.8	80%	859,016	72,157	197,676	19,767	950,940	93,117	1,024,290
		搬出材積	40 m3/ha以上	50 m3/ha未満	45 m3/ha	338	1,049,473	0.54	0.54	4%	1.42	15.21	6%	1.94	12.15	71.7	2.07	6.17	80%	968,149	81,324	246,564	24,656	1,074,129	104,947	1,154,420
		搬出材積	50 m3/ha以上	60 m3/ha未満	55 m3/ha	338	1,167,774	0.54	0.54	4%	1.42	15.21	6%	2.37	14.85	87.6	2.53	7.54	80%	1,077,283	90,491	295,453	29,545	1,197,319	116,777	1,284,551
		搬出材積	60 m3/ha以上	70 m3/ha未満	65 m3/ha	338	1,286,074	0.54	0.54	4%	1.42	15.21	6%	2.8	17.55	103.5	2.99	8.91	80%	1,186,416	99,658	344,341	34,434	1,320,508	128,607	1,414,681
		搬出材積	70 m3/ha以上	80 m3/ha未満	75 m3/ha	338	1,404,390	0.54	0.54	4%	1.42	15.21	6%	3.23	20.25	119.5	3.45	10.28	80%	1,295,563	108,827	393,243	39,324	1,443,714	140,439	1,544,829
		搬出材積	80 m3/ha以上		85 m3/ha	338	1,522,691	0.54	0.54	4%	1.42	15.21	6%	3.66	22.95	135.4	3.91	11.65	80%	1,404,697	117,994	442,132	44,213	1,566,904	152,269	1,674,960
	間伐 架線系 間伐率30%以上 22cm未満 プロセッサ0.28	搬出材積	10 m3/ha以上	20 m3/ha未満	15 m3/ha	474	342,572	0.76	0.76	4%	1.99	1.99	6%	0.65	4.05	23.9	0.69	2.06	80%	316,026	26,546	81,288	8,128	350,700	34,257	376,829
		搬出材積	20 m3/ha以上	30 m3/ha未満	25 m3/ha	474	460,872	0.76	0.76	4%	1.99	1.99	6%	1.08	6.75	39.8	1.15	3.43	80%	425,159	35,713	130,176	13,017	473,889	46,087	506,959
		搬出材積	30 m3/ha以上	40 m3/ha未満	35 m3/ha	474	579,188	0.76	0.76	4%	1.99	1.99	6%	1.51	9.45	55.8	1.61	4.8	80%	534,307	44,881	179,079	17,907	597,095	57,918	637,106
		搬出材積	40 m3/ha以上	50 m3/ha未満	45 m3/ha	474	697,488	0.76	0.76	4%	1.99	1.99	6%	1.94	12.15	71.7	2.07	6.17	80%	643,440	54,048	227,967	22,796	720,284	69,748	767,236
		搬出材積	50 m3/ha以上	60 m3/ha未満	55 m3/ha	474	815,790	0.76	0.76	4%	1.99	1.99	6%	2.37	14.85	87.6	2.53	7.54	80%	752,574	63,216	276,856	27,685	843,475	81,579	897,369
		搬出材積	60 m3/ha以上	70 m3/ha未満	65 m3/ha	474	934,090	0.76	0.76	4%	1.99	1.99	6%	2.8	17.55	103.5	2.99	8.91	80%	861,707	72,383	325,744	32,574	966,664	93,409	1,027,499
		搬出材積	70 m3/ha以上	80 m3/ha未満	75 m3/ha	474	1,052,405	0.76	0.76	4%	1.99	1.99	6%	3.23	20.25	119.5	3.45	10.28	80%	970,854	81,551	374,646	37,464	1,089,869	105,240	1,157,645
		搬出材積	80 m3/ha以上		85 m3/ha	474	1,170,706	0.76	0.76	4%	1.99	1.99	6%	3.66	22.95	135.4	3.91	11.65	80%	1,079,988	90,718	423,535	42,353	1,213,059	117,070	1,287,776
	保育間伐（高齢級） 架線系 間伐率30%以上 22cm未満 プロセッサ0.28 チルホール使用	搬出材積	10 m3/ha以上	20 m3/ha未満	15 m3/ha	474	902,577	0.76	0.76	4%	1.99	21.33	6%	0.65	4.05	23.9	0.69	2.06	80%	832,636	69,941	110,530	11,053	913,630	90,257	992,834
		搬出材積	20 m3/ha以上	30 m3/ha未満	25 m3/ha	474	1,020,877	0.76	0.76	4%	1.99	21.33	6%	1.08	6.75	39.8	1.15	3.43	80%	941,769	79,108	159,418	15,941	1,036,818	102,087	1,122,964
		搬出材積	30 m3/ha以上	40 m3/ha未満	35 m3/ha	474	1,139,194	0.76	0.76	4%	1.99	21.33	6%	1.51	9.45	55.8	1.61	4.8	80%	1,050,917	88,277	208,321	20,832	1,160,026	113,919	1,253,113
		搬出材積	40 m3/ha以上	50 m3/ha未満	45 m3/ha	474	1,257,494	0.76	0.76	4%	1.99	21.33	6%	1.94	12.15	71.7	2.07	6.17	80%	1,160,050	97,444	257,209	25,720	1,283,214	125,749	1,383,243
		搬出材積	50 m3/ha以上	60 m3/ha未満	55 m3/ha	474	1,375,795	0.76	0.76	4%	1.99	21.33	6%	2.37	14.85	87.6	2.53	7.54	80%	1,269,184	106,611	306,098	30,609	1,406,404	137,579	1,513,374
		搬出材積	60 m3/ha以上	70 m3/ha未満	65 m3/ha	474	1,494,095	0.76	0.76	4%	1.99	21.33	6%	2.8	17.55	103.5	2.99	8.91	80%	1,378,317	115,778	354,986	35,498	1,529,593	149,409	1,643,504
		搬出材積	70 m3/ha以上	80 m3/ha未満	75 m3/ha	474	1,612,410	0.76	0.76	4%	1.99	21.33	6%	3.23	20.25	119.5	3.45	10.28	80%	1,487,464	124,946	403,888	40,388	1,652,798	161,241	1,773,651
		搬出材積	80 m3/ha以上		85 m3/ha	474	1,730,712	0.76	0.76	4%	1.99	21.33	6%	3.66	22.95	135.4	3.91	11.65	80%	1,596,598	134,114	452,777	45,277	1,775,989	173,071	1,903,783
	間伐 架線系 間伐率30%未満 22cm以上28cm未満 プロセッサ0.28	搬出材積	10 m3/ha以上	20 m3/ha未満	15 m3/ha	240	245,477	0.38	0.38	4%	1.25	1.25	6%	0.65	4.05	23.9	0.54	1.62	80%	226,455	19,022	65,828	6,582	252,059	24,547	270,024
		搬出材積	20 m3/ha以上	30 m3/ha未満	25 m3/ha	240	343,879	0.38	0.38	4%	1.25	1.25	6%	1.08	6.75	39.8	0.9	2.7	80%	317,232	26,647	106,558	10,655	354,534	34,387	378,266
		搬出材積	30 m3/ha以上	40 m3/ha未満	35 m3/ha	240	442,296	0.38	0.38	4%	1.25	1.25	6%	1.51	9.45	55.8	1.26	3.78	80%	408,023	34,273	147,302	14,730	457,026	44,229	486,525
		搬出材積	40 m3/ha以上	50 m3/ha未満	45 m3/ha	240	540,699	0.38	0.38	4%	1.25	1.25	6%	1.94	12.15	71.7	1.62	4.86	80%	498,800	41,899	188,032	18,803	559,502	54,069	594,768
		搬出材積	50 m3/ha以上	60 m3/ha未満	55 m3/ha	240	639,101	0.38	0.38	4%	1.25	1.25	6%	2.37	14.85	87.6	1.98	5.94	80%	589,577	49,524	228,762	22,876	661,977	63,910	703,011
		搬出材積	60 m3/ha以上	70 m3/ha未満	65 m3/ha	240	737,503	0.38	0.38	4%	1.25	1.25	6%	2.8	17.55	103.5	2.34	7.02	80%	680,354	57,149	269,492	26,949	764,452	73,750	811,253
		搬出材積	70 m3/ha以上	80 m3/ha未満	75 m3/ha	240	835,921	0.38	0.38	4%	1.25	1.25	6%	3.23	20.25	119.5	2.7	8.1	80%	771,145	64,776	310,236	31,023	866,944	83,592	919,513
		搬出材積	80 m3/ha以上		85 m3/ha	240	934,323	0.38	0.38	4%	1.25	1.25	6%	3.66	22.95	135.4	3.06	9.18	80%	861,922	72,401	350,966	35,096	969,419	93,432	1,027,755
	保育間伐（高齢級） 架線系 間伐率30%未満 22cm以上28cm未満 プロセッサ0.28 チルホール使用	搬出材積	10 m3/ha以上	20 m3/ha未満	15 m3/ha	240	528,954	0.38	0.38	4%	1.25	11.04	6%	0.65	4.05	23.9	0.54	1.62	80%	487,965	40,989	80,630	8,063	537,017	52,895	581,849
		搬出材積	20 m3/ha以上	30 m3/ha未満	25 m3/ha	240	627,356	0.38	0.38	4%	1.25	11.04	6%	1.08	6.75	39.8	0.9	2.7	80%	578,742	48,614	121,360	12,136	639,492	62,735	690,091
		搬出材積	30 m3/ha以上	40 m3/ha未満	35 m3/ha	240	725,773	0.38	0.38	4%	1.25	11.04	6%	1.51	9.45	55.8	1.26	3.78	80%	669,533	56,240	162,104	16,210	741,983	72,577	798,350
		搬出材積	40 m3/ha以上	50 m3/ha未満	45 m3/ha	240	824,176	0.38	0.38	4%	1.25	11.04	6%	1.94	12.15	71.7	1.62	4.86	80%	760,310	63,866	202,834	20,283	844,459	82,417	906,593
		搬出材積	50 m3/ha以上	60 m3/ha未満	55 m3/ha	240	922,578	0.38	0.38	4%	1.25	11.04	6%	2.37	14.85	87.6	1.98	5.94	80%	851,087	71,491	243,564	24,356	946,934	92,257	1,014,835
		搬出材積	60 m3/ha以上	70 m3/ha未満	65 m3/ha	240	1,020,980	0.38	0.38	4%	1.25	11.04	6%	2.8	17.55	103.5	2.34	7.02	80%	941,864	79,116	284,294	28,429	1,049,409	102,098	1,123,078
		搬出材積	70 m3/ha以上	80 m3/ha未満	75 m3/ha	240	1,119,398	0.38	0.38	4%	1.25	11.04	6%	3.23	20.25	119.5	2.7	8.1	80%	1,032,655	86,743	325,038	32,503	1,151,901	111,939	1,231,337
		搬出材積	80 m3/ha以上		85 m3/ha	240	1,217,800	0.38	0.38	4%	1.25	11.04	6%	3.66	22.95	135.4	3.06	9.18	80%	1,123,432	94,368	365,768	36,576	1,254,376	121,780	1,339,580

4-2-2. 間伐及び更新伐事業標準単価表（プロセッサ造材）（4-2-1以外の場合）

（円）

区分	種類	種別			算定材積	伐倒本数（本/ha）	標準単価（円）	直接費 選木（伐倒と同時に行う場合は計上しない） 特殊作業員	普通作業員	諸雑費	伐倒 特殊作業員	普通作業員	諸雑費	造材（プロセッサ） 特殊運転手	機械損料(h)	軽油(ℓ)	集材 特殊運転手	普通作業員	諸雑費	直接費合計（円）	共通仮設費(8.4%)(円)	諸雑費計(円)	直営消費税額(円)	税込標準単価（直営）（円）	請負消費税額(円)	税込標準単価（請負）（円）
育成単層林及び育成複層林共通	間伐 架線系 間伐率30%以上 22cm以上28cm未満 プロセッサ0.28	搬出材積	10 m3/ha以上	20 m3/ha未満	15 m3/ha	336	285,033	0.54	0.54	4%	1.75	1.75	6%	0.65	4.05	23.9	0.54	1.62	80%	262,946	22,087	67,735	6,773	291,806	28,503	313,536
		搬出材積	20 m3/ha以上	30 m3/ha未満	25 m3/ha	336	383,435	0.54	0.54	4%	1.75	1.75	6%	1.08	6.75	39.8	0.9	2.7	80%	353,723	29,712	108,465	10,846	394,281	38,343	421,778
		搬出材積	30 m3/ha以上	40 m3/ha未満	35 m3/ha	336	481,853	0.54	0.54	4%	1.75	1.75	6%	1.51	9.45	55.8	1.26	3.78	80%	444,514	37,339	149,209	14,920	496,773	48,185	530,038
		搬出材積	40 m3/ha以上	50 m3/ha未満	45 m3/ha	336	580,255	0.54	0.54	4%	1.75	1.75	6%	1.94	12.15	71.7	1.62	4.86	80%	535,291	44,964	189,939	18,993	599,248	58,025	638,280
		搬出材積	50 m3/ha以上	60 m3/ha未満	55 m3/ha	336	678,657	0.54	0.54	4%	1.75	1.75	6%	2.37	14.85	87.6	1.98	5.94	80%	626,068	52,589	230,669	23,066	701,723	67,865	746,522
		搬出材積	60 m3/ha以上	70 m3/ha未満	65 m3/ha	336	777,059	0.54	0.54	4%	1.75	1.75	6%	2.8	17.55	103.5	2.34	7.02	80%	716,845	60,214	271,399	27,139	804,198	77,705	854,764
		搬出材積	70 m3/ha以上	80 m3/ha未満	75 m3/ha	336	875,477	0.54	0.54	4%	1.75	1.75	6%	3.23	20.25	119.5	2.7	8.1	80%	807,636	67,841	312,143	31,214	906,691	87,547	963,024
		搬出材積	80 m3/ha以上		85 m3/ha	336	973,879	0.54	0.54	4%	1.75	1.75	6%	3.66	22.95	135.4	3.06	9.18	80%	898,413	75,466	352,873	35,287	1,009,166	97,387	1,071,266
	保育間伐（高齢級） 架線系 間伐率30%以上 22cm以上28cm未満 プロセッサ0.28 チルホール使用	搬出材積	10 m3/ha以上	20 m3/ha未満	15 m3/ha	336	682,017	0.54	0.54	4%	1.75	15.46	6%	0.65	4.05	23.9	0.54	1.62	80%	629,167	52,850	88,464	8,846	690,863	68,201	750,218
		搬出材積	20 m3/ha以上	30 m3/ha未満	25 m3/ha	336	780,419	0.54	0.54	4%	1.75	15.46	6%	1.08	6.75	39.8	0.9	2.7	80%	719,944	60,475	129,194	12,919	793,338	78,041	858,460
		搬出材積	30 m3/ha以上	40 m3/ha未満	35 m3/ha	336	878,836	0.54	0.54	4%	1.75	15.46	6%	1.51	9.45	55.8	1.26	3.78	80%	810,735	68,101	169,938	16,993	895,829	87,883	966,719
		搬出材積	40 m3/ha以上	50 m3/ha未満	45 m3/ha	336	977,239	0.54	0.54	4%	1.75	15.46	6%	1.94	12.15	71.7	1.62	4.86	80%	901,512	75,727	210,668	21,066	998,305	97,723	1,074,962
		搬出材積	50 m3/ha以上	60 m3/ha未満	55 m3/ha	336	1,075,641	0.54	0.54	4%	1.75	15.46	6%	2.37	14.85	87.6	1.98	5.94	80%	992,289	83,352	251,398	25,139	1,100,780	107,564	1,183,205
		搬出材積	60 m3/ha以上	70 m3/ha未満	65 m3/ha	336	1,174,043	0.54	0.54	4%	1.75	15.46	6%	2.8	17.55	103.5	2.34	7.02	80%	1,083,066	90,977	292,128	29,212	1,203,255	117,404	1,291,447
		搬出材積	70 m3/ha以上	80 m3/ha未満	75 m3/ha	336	1,272,460	0.54	0.54	4%	1.75	15.46	6%	3.23	20.25	119.5	2.7	8.1	80%	1,173,857	98,603	332,872	33,287	1,305,747	127,246	1,399,706
		搬出材積	80 m3/ha以上		85 m3/ha	336	1,370,863	0.54	0.54	4%	1.75	15.46	6%	3.66	22.95	135.4	3.06	9.18	80%	1,264,634	106,229	373,602	37,360	1,408,223	137,086	1,507,949
	間伐 架線系 間伐率30%未満 28cm以上 プロセッサ0.28	搬出材積	10 m3/ha以上	20 m3/ha未満	15 m3/ha	167	208,093	0.27	0.27	4%	1.05	1.05	6%	0.65	4.05	23.9	0.45	1.34	80%	191,968	16,125	57,242	5,724	213,817	20,809	228,902
		搬出材積	20 m3/ha以上	30 m3/ha未満	25 m3/ha	167	293,769	0.27	0.27	4%	1.05	1.05	6%	1.08	6.75	39.8	0.75	2.23	80%	271,005	22,764	92,754	9,275	303,044	29,376	323,145
		搬出材積	30 m3/ha以上	40 m3/ha未満	35 m3/ha	167	379,461	0.27	0.27	4%	1.05	1.05	6%	1.51	9.45	55.8	1.05	3.12	80%	350,057	29,404	128,281	12,828	392,289	37,946	417,407
		搬出材積	40 m3/ha以上	50 m3/ha未満	45 m3/ha	167	465,137	0.27	0.27	4%	1.05	1.05	6%	1.94	12.15	71.7	1.35	4.01	80%	429,094	36,043	163,793	16,379	481,516	46,513	511,650
		搬出材積	50 m3/ha以上	60 m3/ha未満	55 m3/ha	167	550,815	0.27	0.27	4%	1.05	1.05	6%	2.37	14.85	87.6	1.65	4.9	80%	508,132	42,683	199,306	19,930	570,745	55,081	605,896
		搬出材積	60 m3/ha以上	70 m3/ha未満	65 m3/ha	167	636,491	0.27	0.27	4%	1.05	1.05	6%	2.8	17.55	103.5	1.95	5.79	80%	587,169	49,322	234,818	23,481	659,972	63,649	700,140
		搬出材積	70 m3/ha以上	80 m3/ha未満	75 m3/ha	167	722,182	0.27	0.27	4%	1.05	1.05	6%	3.23	20.25	119.5	2.25	6.68	80%	666,220	55,962	270,344	27,034	749,216	72,218	794,400
		搬出材積	80 m3/ha以上		85 m3/ha	167	807,859	0.27	0.27	4%	1.05	1.05	6%	3.66	22.95	135.4	2.55	7.57	80%	745,258	62,601	305,857	30,585	838,444	80,785	888,644
	保育間伐（高齢級） 架線系 間伐率30%未満 28cm以上 プロセッサ0.28 チルホール使用	搬出材積	10 m3/ha以上	20 m3/ha未満	15 m3/ha	167	405,572	0.27	0.27	4%	1.05	7.87	6%	0.65	4.05	23.9	0.45	1.34	80%	374,144	31,428	67,554	6,755	412,327	40,557	446,129
		搬出材積	20 m3/ha以上	30 m3/ha未満	25 m3/ha	167	491,248	0.27	0.27	4%	1.05	7.87	6%	1.08	6.75	39.8	0.75	2.23	80%	453,181	38,067	103,066	10,306	501,554	49,124	540,372
		搬出材積	30 m3/ha以上	40 m3/ha未満	35 m3/ha	167	576,940	0.27	0.27	4%	1.05	7.87	6%	1.51	9.45	55.8	1.05	3.12	80%	532,233	44,707	138,593	13,859	590,799	57,694	634,634
		搬出材積	40 m3/ha以上	50 m3/ha未満	45 m3/ha	167	662,616	0.27	0.27	4%	1.05	7.87	6%	1.94	12.15	71.7	1.35	4.01	80%	611,270	51,346	174,105	17,410	680,026	66,261	728,877
		搬出材積	50 m3/ha以上	60 m3/ha未満	55 m3/ha	167	748,293	0.27	0.27	4%	1.05	7.87	6%	2.37	14.85	87.6	1.65	4.9	80%	690,308	57,985	209,618	20,961	769,254	74,829	823,122
		搬出材積	60 m3/ha以上	70 m3/ha未満	65 m3/ha	167	833,969	0.27	0.27	4%	1.05	7.87	6%	2.8	17.55	103.5	1.95	5.79	80%	769,345	64,624	245,130	24,513	858,482	83,396	917,365
		搬出材積	70 m3/ha以上	80 m3/ha未満	75 m3/ha	167	919,661	0.27	0.27	4%	1.05	7.87	6%	3.23	20.25	119.5	2.25	6.68	80%	848,396	71,265	280,656	28,065	947,726	91,966	1,011,627
		搬出材積	80 m3/ha以上		85 m3/ha	167	1,005,338	0.27	0.27	4%	1.05	7.87	6%	3.66	22.95	135.4	2.55	7.57	80%	927,434	77,904	316,169	31,616	1,036,954	100,533	1,105,871
	間伐 架線系 間伐率30%以上 28cm以上 プロセッサ0.28	搬出材積	10 m3/ha以上	20 m3/ha未満	15 m3/ha	233	239,288	0.37	0.37	4%	1.47	1.47	6%	0.65	4.05	23.9	0.45	1.34	80%	220,746	18,542	58,772	5,877	245,165	23,928	263,216
		搬出材積	20 m3/ha以上	30 m3/ha未満	25 m3/ha	233	324,964	0.37	0.37	4%	1.47	1.47	6%	1.08	6.75	39.8	0.75	2.23	80%	299,783	25,181	94,284	9,428	334,392	32,496	357,460
		搬出材積	30 m3/ha以上	40 m3/ha未満	35 m3/ha	233	410,657	0.37	0.37	4%	1.47	1.47	6%	1.51	9.45	55.8	1.05	3.12	80%	378,835	31,822	129,811	12,981	423,638	41,065	451,722
		搬出材積	40 m3/ha以上	50 m3/ha未満	45 m3/ha	233	496,333	0.37	0.37	4%	1.47	1.47	6%	1.94	12.15	71.7	1.35	4.01	80%	457,872	38,461	165,323	16,532	512,865	49,633	545,966
		搬出材積	50 m3/ha以上	60 m3/ha未満	55 m3/ha	233	582,010	0.37	0.37	4%	1.47	1.47	6%	2.37	14.85	87.6	1.65	4.9	80%	536,910	45,100	200,836	20,083	602,093	58,201	640,211
		搬出材積	60 m3/ha以上	70 m3/ha未満	65 m3/ha	233	667,686	0.37	0.37	4%	1.47	1.47	6%	2.8	17.55	103.5	1.95	5.79	80%	615,947	51,739	236,348	23,634	691,320	66,768	734,454
		搬出材積	70 m3/ha以上	80 m3/ha未満	75 m3/ha	233	753,377	0.37	0.37	4%	1.47	1.47	6%	3.23	20.25	119.5	2.25	6.68	80%	694,998	58,379	271,874	27,187	780,564	75,337	828,714
		搬出材積	80 m3/ha以上		85 m3/ha	233	839,055	0.37	0.37	4%	1.47	1.47	6%	3.66	22.95	135.4	2.55	7.57	80%	774,036	65,019	307,387	30,738	869,793	83,905	922,960
	保育間伐（高齢級） 架線系 間伐率30%以上 28cm以上 プロセッサ0.28 チルホール使用	搬出材積	10 m3/ha以上	20 m3/ha未満	15 m3/ha	233	514,368	0.37	0.37	4%	1.47	10.97	6%	0.65	4.05	23.9	0.45	1.34	80%	474,510	39,858	73,136	7,313	521,681	51,436	565,804
		搬出材積	20 m3/ha以上	30 m3/ha未満	25 m3/ha	233	600,044	0.37	0.37	4%	1.47	10.97	6%	1.08	6.75	39.8	0.75	2.23	80%	553,547	46,497	108,648	10,864	610,908	60,004	660,048
		搬出材積	30 m3/ha以上	40 m3/ha未満	35 m3/ha	233	685,737	0.37	0.37	4%	1.47	10.97	6%	1.51	9.45	55.8	1.05	3.12	80%	632,599	53,138	144,175	14,417	700,154	68,573	754,310
		搬出材積	40 m3/ha以上	50 m3/ha未満	45 m3/ha	233	771,413	0.37	0.37	4%	1.47	10.97	6%	1.94	12.15	71.7	1.35	4.01	80%	711,636	59,777	179,687	17,968	789,381	77,141	848,554
		搬出材積	50 m3/ha以上	60 m3/ha未満	55 m3/ha	233	857,090	0.37	0.37	4%	1.47	10.97	6%	2.37	14.85	87.6	1.65	4.9	80%	790,674	66,416	215,200	21,520	878,610	85,709	942,799
		搬出材積	60 m3/ha以上	70 m3/ha未満	65 m3/ha	233	942,766	0.37	0.37	4%	1.47	10.97	6%	2.8	17.55	103.5	1.95	5.79	80%	869,711	73,055	250,712	25,071	967,837	94,276	1,037,042
		搬出材積	70 m3/ha以上	80 m3/ha未満	75 m3/ha	233	1,028,458	0.37	0.37	4%	1.47	10.97	6%	3.23	20.25	119.5	2.25	6.68	80%	948,762	79,696	286,238	28,623	1,057,081	102,845	1,131,303
		搬出材積	80 m3/ha以上		85 m3/ha	233	1,114,135	0.37	0.37	4%	1.47	10.97	6%	3.66	22.95	135.4	2.55	7.57	80%	1,027,800	86,335	321,751	32,175	1,146,310	111,413	1,225,548

4-2-2. 間伐及び更新伐事業標準単価表（プロセッサ造材）（4-2-1以外の場合）

（円）

区分	種類	種別			伐倒本数（本/ha）	標準単価（円）	直接費 選木（伐倒と同時に行う場合は計上しない）			伐倒			造材（プロセッサ）			集材			直接費合計（円）	共通仮設費(8.4%)(円)	諸雑費計(円)	直営消費税額(円)	税込標準単価（直営）（円）	請負消費税額(円)	税込標準単価（請負）（円）
				算定材積			特殊作業員	普通作業員	諸雑費	特殊作業員	普通作業員	諸雑費	特殊運転手	機械損料(h)	軽油(ℓ)	特殊運転手	普通作業員	諸雑費							
育成単層林及び育成複層林共通	列状間伐 車輌系 間伐率30%未満 22cm未満 プロセッサ0.28	搬出材積	10 m3/ha以上	20 m3/ha未満 15 m3/ha	338	214,933	0.24	0.24	4%	1.42	1.42	6%	0.65	4.05	23.9	0.51	1.02	77%	198,278	16,655	52,066	5,206	220,139	21,493	236,426
		搬出材積	20 m3/ha以上	30 m3/ha未満 25 m3/ha	338	291,662	0.24	0.24	4%	1.42	1.42	6%	1.08	6.75	39.8	0.85	1.7	77%	269,061	22,601	83,460	8,346	300,008	29,166	320,828
		搬出材積	30 m3/ha以上	40 m3/ha未満 35 m3/ha	338	368,407	0.24	0.24	4%	1.42	1.42	6%	1.51	9.45	55.8	1.19	2.38	77%	339,859	28,548	114,869	11,486	379,893	36,840	405,247
		搬出材積	40 m3/ha以上	50 m3/ha未満 45 m3/ha	338	445,137	0.24	0.24	4%	1.42	1.42	6%	1.94	12.15	71.7	1.53	3.06	77%	410,643	34,494	146,264	14,626	459,763	44,513	489,650
		搬出材積	50 m3/ha以上	60 m3/ha未満 55 m3/ha	338	521,866	0.24	0.24	4%	1.42	1.42	6%	2.37	14.85	87.6	1.87	3.74	77%	481,427	40,439	177,659	17,765	539,631	52,186	574,052
		搬出材積	60 m3/ha以上	70 m3/ha未満 65 m3/ha	338	598,595	0.24	0.24	4%	1.42	1.42	6%	2.8	17.55	103.5	2.21	4.42	77%	552,210	46,385	209,053	20,905	619,500	59,859	658,454
		搬出材積	70 m3/ha以上	80 m3/ha未満 75 m3/ha	338	675,340	0.24	0.24	4%	1.42	1.42	6%	3.23	20.25	119.5	2.55	5.1	77%	623,008	52,332	240,462	24,046	699,386	67,534	742,874
		搬出材積	80 m3/ha以上	85 m3/ha	338	752,070	0.24	0.24	4%	1.42	1.42	6%	3.66	22.95	135.4	2.89	5.78	77%	693,792	58,278	271,857	27,185	779,255	75,207	827,277
	間伐 （初回　7齢級以下） 車輌系 間伐率30%未満 22cm未満 プロセッサ0.28	搬出材積	10 m3/ha以上	20 m3/ha未満 15 m3/ha	338	214,933	0.24	0.24	4%	1.42	1.42	6%	0.65	4.05	23.9	0.51	1.02	77%	198,278	16,655	52,066	5,206	220,139	21,493	236,426
		搬出材積	20 m3/ha以上	30 m3/ha未満 25 m3/ha	338	291,662	0.24	0.24	4%	1.42	1.42	6%	1.08	6.75	39.8	0.85	1.7	77%	269,061	22,601	83,460	8,346	300,008	29,166	320,828
		搬出材積	30 m3/ha以上	40 m3/ha未満 35 m3/ha	338	368,407	0.24	0.24	4%	1.42	1.42	6%	1.51	9.45	55.8	1.19	2.38	77%	339,859	28,548	114,869	11,486	379,893	36,840	405,247
		搬出材積	40 m3/ha以上	50 m3/ha未満 45 m3/ha	338	445,137	0.24	0.24	4%	1.42	1.42	6%	1.94	12.15	71.7	1.53	3.06	77%	410,643	34,494	146,264	14,626	459,763	44,513	489,650
		搬出材積	50 m3/ha以上	60 m3/ha未満 55 m3/ha	338	521,866	0.24	0.24	4%	1.42	1.42	6%	2.37	14.85	87.6	1.87	3.74	77%	481,427	40,439	177,659	17,765	539,631	52,186	574,052
		搬出材積	60 m3/ha以上	70 m3/ha未満 65 m3/ha	338	598,595	0.24	0.24	4%	1.42	1.42	6%	2.8	17.55	103.5	2.21	4.42	77%	552,210	46,385	209,053	20,905	619,500	59,859	658,454
		搬出材積	70 m3/ha以上	80 m3/ha未満 75 m3/ha	338	675,340	0.24	0.24	4%	1.42	1.42	6%	3.23	20.25	119.5	2.55	5.1	77%	623,008	52,332	240,462	24,046	699,386	67,534	742,874
		搬出材積	80 m3/ha以上	85 m3/ha	338	752,070	0.24	0.24	4%	1.42	1.42	6%	3.66	22.95	135.4	2.89	5.78	77%	693,792	58,278	271,857	27,185	779,255	75,207	827,277
	列状保育間伐（高齢級） 車輌系 間伐率30%未満 22cm未満 プロセッサ0.28 チルホール使用	搬出材積	10 m3/ha以上	20 m3/ha未満 15 m3/ha	338	614,233	0.24	0.24	4%	1.42	15.21	6%	0.65	4.05	23.9	0.51	1.02	77%	566,636	47,597	72,916	7,291	621,524	61,423	675,656
		搬出材積	20 m3/ha以上	30 m3/ha未満 25 m3/ha	338	690,962	0.24	0.24	4%	1.42	15.21	6%	1.08	6.75	39.8	0.85	1.7	77%	637,419	53,543	104,310	10,431	701,393	69,096	760,058
		搬出材積	30 m3/ha以上	40 m3/ha未満 35 m3/ha	338	767,707	0.24	0.24	4%	1.42	15.21	6%	1.51	9.45	55.8	1.19	2.38	77%	708,217	59,490	135,719	13,571	781,278	76,770	844,477
		搬出材積	40 m3/ha以上	50 m3/ha未満 45 m3/ha	338	844,437	0.24	0.24	4%	1.42	15.21	6%	1.94	12.15	71.7	1.53	3.06	77%	779,001	65,436	167,114	16,711	861,148	84,443	928,880
		搬出材積	50 m3/ha以上	60 m3/ha未満 55 m3/ha	338	921,166	0.24	0.24	4%	1.42	15.21	6%	2.37	14.85	87.6	1.87	3.74	77%	849,785	71,381	198,509	19,850	941,016	92,116	1,013,282
		搬出材積	60 m3/ha以上	70 m3/ha未満 65 m3/ha	338	997,895	0.24	0.24	4%	1.42	15.21	6%	2.8	17.55	103.5	2.21	4.42	77%	920,568	77,327	229,903	22,990	1,020,885	99,789	1,097,684
		搬出材積	70 m3/ha以上	80 m3/ha未満 75 m3/ha	338	1,074,640	0.24	0.24	4%	1.42	15.21	6%	3.23	20.25	119.5	2.55	5.1	77%	991,366	83,274	261,312	26,131	1,100,771	107,464	1,182,104
		搬出材積	80 m3/ha以上	85 m3/ha	338	1,151,370	0.24	0.24	4%	1.42	15.21	6%	3.66	22.95	135.4	2.89	5.78	77%	1,062,150	89,220	292,707	29,270	1,180,640	115,137	1,266,507
	列状間伐 車輌系 間伐率30%以上 22cm未満 プロセッサ0.28	搬出材積	10 m3/ha以上	20 m3/ha未満 15 m3/ha	474	254,568	0.33	0.33	4%	1.99	1.99	6%	0.65	4.05	23.9	0.51	1.02	77%	234,842	19,726	54,046	5,404	259,972	25,456	280,024
		搬出材積	20 m3/ha以上	30 m3/ha未満 25 m3/ha	474	331,297	0.33	0.33	4%	1.99	1.99	6%	1.08	6.75	39.8	0.85	1.7	77%	305,625	25,672	85,440	8,544	339,841	33,129	364,426
		搬出材積	30 m3/ha以上	40 m3/ha未満 35 m3/ha	474	408,042	0.33	0.33	4%	1.99	1.99	6%	1.51	9.45	55.8	1.19	2.38	77%	376,423	31,619	116,849	11,684	419,726	40,804	448,846
		搬出材積	40 m3/ha以上	50 m3/ha未満 45 m3/ha	474	484,772	0.33	0.33	4%	1.99	1.99	6%	1.94	12.15	71.7	1.53	3.06	77%	447,207	37,565	148,244	14,824	499,596	48,477	533,249
		搬出材積	50 m3/ha以上	60 m3/ha未満 55 m3/ha	474	561,502	0.33	0.33	4%	1.99	1.99	6%	2.37	14.85	87.6	1.87	3.74	77%	517,991	43,511	179,639	17,963	579,465	56,150	617,652
		搬出材積	60 m3/ha以上	70 m3/ha未満 65 m3/ha	474	638,231	0.33	0.33	4%	1.99	1.99	6%	2.8	17.55	103.5	2.21	4.42	77%	588,774	49,457	211,033	21,103	659,334	63,823	702,054
		搬出材積	70 m3/ha以上	80 m3/ha未満 75 m3/ha	474	714,976	0.33	0.33	4%	1.99	1.99	6%	3.23	20.25	119.5	2.55	5.1	77%	659,572	55,404	242,442	24,244	739,220	71,497	786,473
		搬出材積	80 m3/ha以上	85 m3/ha	474	791,705	0.33	0.33	4%	1.99	1.99	6%	3.66	22.95	135.4	2.89	5.78	77%	730,356	61,349	273,837	27,383	819,088	79,170	870,875
	間伐 （初回　7齢級以下） 車輌系 間伐率30%以上 22cm未満 プロセッサ0.28	搬出材積	10 m3/ha以上	20 m3/ha未満 15 m3/ha	474	254,568	0.33	0.33	4%	1.99	1.99	6%	0.65	4.05	23.9	0.51	1.02	77%	234,842	19,726	54,046	5,404	259,972	25,456	280,024
		搬出材積	20 m3/ha以上	30 m3/ha未満 25 m3/ha	474	331,297	0.33	0.33	4%	1.99	1.99	6%	1.08	6.75	39.8	0.85	1.7	77%	305,625	25,672	85,440	8,544	339,841	33,129	364,426
		搬出材積	30 m3/ha以上	40 m3/ha未満 35 m3/ha	474	408,042	0.33	0.33	4%	1.99	1.99	6%	1.51	9.45	55.8	1.19	2.38	77%	376,423	31,619	116,849	11,684	419,726	40,804	448,846
		搬出材積	40 m3/ha以上	50 m3/ha未満 45 m3/ha	474	484,772	0.33	0.33	4%	1.99	1.99	6%	1.94	12.15	71.7	1.53	3.06	77%	447,207	37,565	148,244	14,824	499,596	48,477	533,249
		搬出材積	50 m3/ha以上	60 m3/ha未満 55 m3/ha	474	561,502	0.33	0.33	4%	1.99	1.99	6%	2.37	14.85	87.6	1.87	3.74	77%	517,991	43,511	179,639	17,963	579,465	56,150	617,652
		搬出材積	60 m3/ha以上	70 m3/ha未満 65 m3/ha	474	638,231	0.33	0.33	4%	1.99	1.99	6%	2.8	17.55	103.5	2.21	4.42	77%	588,774	49,457	211,033	21,103	659,334	63,823	702,054
		搬出材積	70 m3/ha以上	80 m3/ha未満 75 m3/ha	474	714,976	0.33	0.33	4%	1.99	1.99	6%	3.23	20.25	119.5	2.55	5.1	77%	659,572	55,404	242,442	24,244	739,220	71,497	786,473
		搬出材積	80 m3/ha以上	85 m3/ha	474	791,705	0.33	0.33	4%	1.99	1.99	6%	3.66	22.95	135.4	2.89	5.78	77%	730,356	61,349	273,837	27,383	819,088	79,170	870,875
	列状保育間伐（高齢級） 車輌系 間伐率30%以上 22cm未満 プロセッサ0.28 チルホール使用	搬出材積	10 m3/ha以上	20 m3/ha未満 15 m3/ha	474	814,573	0.33	0.33	4%	1.99	21.33	6%	0.65	4.05	23.9	0.51	1.02	77%	751,452	63,121	83,288	8,328	822,901	81,457	896,030
		搬出材積	20 m3/ha以上	30 m3/ha未満 25 m3/ha	474	891,302	0.33	0.33	4%	1.99	21.33	6%	1.08	6.75	39.8	0.85	1.7	77%	822,235	69,067	114,682	11,468	902,770	89,130	980,432
		搬出材積	30 m3/ha以上	40 m3/ha未満 35 m3/ha	474	968,047	0.33	0.33	4%	1.99	21.33	6%	1.51	9.45	55.8	1.19	2.38	77%	893,033	75,014	146,091	14,609	982,656	96,804	1,064,851
		搬出材積	40 m3/ha以上	50 m3/ha未満 45 m3/ha	474	1,044,777	0.33	0.33	4%	1.99	21.33	6%	1.94	12.15	71.7	1.53	3.06	77%	963,817	80,960	177,486	17,748	1,062,525	104,477	1,149,254
		搬出材積	50 m3/ha以上	60 m3/ha未満 55 m3/ha	474	1,121,507	0.33	0.33	4%	1.99	21.33	6%	2.37	14.85	87.6	1.87	3.74	77%	1,034,601	86,906	208,881	20,888	1,142,395	112,150	1,233,657
		搬出材積	60 m3/ha以上	70 m3/ha未満 65 m3/ha	474	1,198,236	0.33	0.33	4%	1.99	21.33	6%	2.8	17.55	103.5	2.21	4.42	77%	1,105,384	92,852	240,275	24,027	1,222,263	119,823	1,318,059
		搬出材積	70 m3/ha以上	80 m3/ha未満 75 m3/ha	474	1,274,981	0.33	0.33	4%	1.99	21.33	6%	3.23	20.25	119.5	2.55	5.1	77%	1,176,182	98,799	271,684	27,168	1,302,149	127,498	1,402,479
		搬出材積	80 m3/ha以上	85 m3/ha	474	1,351,711	0.33	0.33	4%	1.99	21.33	6%	3.66	22.95	135.4	2.89	5.78	77%	1,246,966	104,745	303,079	30,307	1,382,018	135,171	1,486,882

4-2-2. 間伐及び更新伐事業標準単価表（プロセッサ造材）（4-2-1以外の場合）

（円）

区分	種類	種別			伐倒本数（本/ha）	標準単価（円）	直接費 選木（伐倒と同時に行う場合は計上しない）			伐倒			造材（プロセッサ）			集材			直接費合計（円）	共通仮設費(8.4%)(円)	諸雑費計(円)	直営消費税額(円)	税込標準単価（直営）（円）	請負消費税額(円)	税込標準単価（請負）（円）
				算定材積			特殊作業員	普通作業員	諸雑費	特殊作業員	普通作業員	諸雑費	特殊運転手	機械損料(h)	軽油(ℓ)	特殊運転手	普通作業員	諸雑費								
育成単層林及び育成複層林共通	列状間伐 車輌系 間伐率30%未満 22cm以上28cm未満 ﾌﾟﾛｾｯｻ0.28	搬出材積	10 m3/ha以上	20 m3/ha未満 15 m3/ha	240	**191,433**	0.17	0.17	4%	1.25	1.25	6%	0.65	4.05	23.9	0.45	0.9	77%	176,599	14,834	47,721	4,772	**196,205**	19,143	**210,576**
		搬出材積	20 m3/ha以上	30 m3/ha未満 25 m3/ha	240	**262,076**	0.17	0.17	4%	1.25	1.25	6%	1.08	6.75	39.8	0.75	1.5	77%	241,768	20,308	76,673	7,667	**269,743**	26,207	**288,283**
		搬出材積	30 m3/ha以上	40 m3/ha未満 35 m3/ha	240	**332,735**	0.17	0.17	4%	1.25	1.25	6%	1.51	9.45	55.8	1.05	2.1	77%	306,952	25,783	105,640	10,564	**343,299**	33,273	**366,008**
		搬出材積	40 m3/ha以上	50 m3/ha未満 45 m3/ha	240	**403,379**	0.17	0.17	4%	1.25	1.25	6%	1.94	12.15	71.7	1.35	2.7	77%	372,121	31,258	134,592	13,459	**416,838**	40,337	**443,716**
		搬出材積	50 m3/ha以上	60 m3/ha未満 55 m3/ha	240	**474,022**	0.17	0.17	4%	1.25	1.25	6%	2.37	14.85	87.6	1.65	3.3	77%	437,290	36,732	163,544	16,354	**490,376**	47,402	**521,424**
		搬出材積	60 m3/ha以上	70 m3/ha未満 65 m3/ha	240	**544,665**	0.17	0.17	4%	1.25	1.25	6%	2.8	17.55	103.5	1.95	3.9	77%	502,459	42,206	192,496	19,249	**563,914**	54,466	**599,131**
		搬出材積	70 m3/ha以上	80 m3/ha未満 75 m3/ha	240	**615,325**	0.17	0.17	4%	1.25	1.25	6%	3.23	20.25	119.5	2.25	4.5	77%	567,643	47,682	221,463	22,146	**637,471**	61,532	**676,857**
		搬出材積	80 m3/ha以上	85 m3/ha	240	**685,968**	0.17	0.17	4%	1.25	1.25	6%	3.66	22.95	135.4	2.55	5.1	77%	632,812	53,156	250,415	25,041	**711,009**	68,596	**754,564**
	間伐 （初回　7齢級以下） 車輌系 間伐率30%未満 22cm以上28cm未満 ﾌﾟﾛｾｯｻ0.28	搬出材積	10 m3/ha以上	20 m3/ha未満 15 m3/ha	240	**191,433**	0.17	0.17	4%	1.25	1.25	6%	0.65	4.05	23.9	0.45	0.9	77%	176,599	14,834	47,721	4,772	**196,205**	19,143	**210,576**
		搬出材積	20 m3/ha以上	30 m3/ha未満 25 m3/ha	240	**262,076**	0.17	0.17	4%	1.25	1.25	6%	1.08	6.75	39.8	0.75	1.5	77%	241,768	20,308	76,673	7,667	**269,743**	26,207	**288,283**
		搬出材積	30 m3/ha以上	40 m3/ha未満 35 m3/ha	240	**332,735**	0.17	0.17	4%	1.25	1.25	6%	1.51	9.45	55.8	1.05	2.1	77%	306,952	25,783	105,640	10,564	**343,299**	33,273	**366,008**
		搬出材積	40 m3/ha以上	50 m3/ha未満 45 m3/ha	240	**403,379**	0.17	0.17	4%	1.25	1.25	6%	1.94	12.15	71.7	1.35	2.7	77%	372,121	31,258	134,592	13,459	**416,838**	40,337	**443,716**
		搬出材積	50 m3/ha以上	60 m3/ha未満 55 m3/ha	240	**474,022**	0.17	0.17	4%	1.25	1.25	6%	2.37	14.85	87.6	1.65	3.3	77%	437,290	36,732	163,544	16,354	**490,376**	47,402	**521,424**
		搬出材積	60 m3/ha以上	70 m3/ha未満 65 m3/ha	240	**544,665**	0.17	0.17	4%	1.25	1.25	6%	2.8	17.55	103.5	1.95	3.9	77%	502,459	42,206	192,496	19,249	**563,914**	54,466	**599,131**
		搬出材積	70 m3/ha以上	80 m3/ha未満 75 m3/ha	240	**615,325**	0.17	0.17	4%	1.25	1.25	6%	3.23	20.25	119.5	2.25	4.5	77%	567,643	47,682	221,463	22,146	**637,471**	61,532	**676,857**
		搬出材積	80 m3/ha以上	85 m3/ha	240	**685,968**	0.17	0.17	4%	1.25	1.25	6%	3.66	22.95	135.4	2.55	5.1	77%	632,812	53,156	250,415	25,041	**711,009**	68,596	**754,564**
	列状保育間伐（高齢級） 車輌系 間伐率30%未満 22cm以上28cm未満 ﾌﾟﾛｾｯｻ0.28 チルホール使用	搬出材積	10 m3/ha以上	20 m3/ha未満 15 m3/ha	240	**474,910**	0.17	0.17	4%	1.25	11.04	6%	0.65	4.05	23.9	0.45	0.9	77%	438,109	36,801	62,523	6,252	**481,162**	47,491	**522,401**
		搬出材積	20 m3/ha以上	30 m3/ha未満 25 m3/ha	240	**545,553**	0.17	0.17	4%	1.25	11.04	6%	1.08	6.75	39.8	0.75	1.5	77%	503,278	42,275	91,475	9,147	**554,700**	54,555	**600,108**
		搬出材積	30 m3/ha以上	40 m3/ha未満 35 m3/ha	240	**616,212**	0.17	0.17	4%	1.25	11.04	6%	1.51	9.45	55.8	1.05	2.1	77%	568,462	47,750	120,442	12,044	**628,256**	61,621	**677,833**
		搬出材積	40 m3/ha以上	50 m3/ha未満 45 m3/ha	240	**686,856**	0.17	0.17	4%	1.25	11.04	6%	1.94	12.15	71.7	1.35	2.7	77%	633,631	53,225	149,394	14,939	**701,795**	68,685	**755,541**
		搬出材積	50 m3/ha以上	60 m3/ha未満 55 m3/ha	240	**757,499**	0.17	0.17	4%	1.25	11.04	6%	2.37	14.85	87.6	1.65	3.3	77%	698,800	58,699	178,346	17,834	**775,333**	75,749	**833,248**
		搬出材積	60 m3/ha以上	70 m3/ha未満 65 m3/ha	240	**828,142**	0.17	0.17	4%	1.25	11.04	6%	2.8	17.55	103.5	1.95	3.9	77%	763,969	64,173	207,298	20,729	**848,871**	82,814	**910,956**
		搬出材積	70 m3/ha以上	80 m3/ha未満 75 m3/ha	240	**898,801**	0.17	0.17	4%	1.25	11.04	6%	3.23	20.25	119.5	2.25	4.5	77%	829,153	69,648	236,265	23,626	**922,427**	89,880	**988,681**
		搬出材積	80 m3/ha以上	85 m3/ha	240	**969,445**	0.17	0.17	4%	1.25	11.04	6%	3.66	22.95	135.4	2.55	5.1	77%	894,322	75,123	265,217	26,521	**995,966**	96,944	**1,066,389**

4-2-2. 間伐及び更新伐事業標準単価表（プロセッサ造材）（4-2-1以外の場合）

（円）

区分	種類	種別			算定材積	伐倒本数（本/ha）	標準単価（円）	直接費 選木（伐倒と同時に行う場合は計上しない） 特殊作業員	普通作業員	諸雑費	伐倒 特殊作業員	普通作業員	諸雑費	造材（プロセッサ） 特殊運転手	機械損料(h)	軽油(ℓ)	集材 特殊運転手	普通作業員	諸雑費	直接費合計（円）	共通仮設費(8.4%)(円)	諸雑費計(円)	直営消費税額(円)	税込標準単価（直営）（円）	請負消費税額(円)	税込標準単価（請負）（円）
育成単層林及び育成複層林共通	列状間伐 車輌系 間伐率30%以上 22cm以上28cm未満 ﾌﾟﾛｾｯｻ0.28	搬出材積	10 m3/ha以上	20 m3/ha未満	15 m3/ha	336	225,673	0.24	0.24	4%	1.75	1.75	6%	0.65	4.05	23.9	0.45	0.9	77%	208,186	17,487	49,440	4,944	230,617	22,567	248,240
		搬出材積	20 m3/ha以上	30 m3/ha未満	25 m3/ha	336	296,316	0.24	0.24	4%	1.75	1.75	6%	1.08	6.75	39.8	0.75	1.5	77%	273,355	22,961	78,392	7,839	304,155	29,631	325,947
		搬出材積	30 m3/ha以上	40 m3/ha未満	35 m3/ha	336	366,976	0.24	0.24	4%	1.75	1.75	6%	1.51	9.45	55.8	1.05	2.1	77%	338,539	28,437	107,359	10,735	377,711	36,697	403,673
		搬出材積	40 m3/ha以上	50 m3/ha未満	45 m3/ha	336	437,619	0.24	0.24	4%	1.75	1.75	6%	1.94	12.15	71.7	1.35	2.7	77%	403,708	33,911	136,311	13,631	451,250	43,761	481,380
		搬出材積	50 m3/ha以上	60 m3/ha未満	55 m3/ha	336	508,262	0.24	0.24	4%	1.75	1.75	6%	2.37	14.85	87.6	1.65	3.3	77%	468,877	39,385	165,263	16,526	524,788	50,826	559,088
		搬出材積	60 m3/ha以上	70 m3/ha未満	65 m3/ha	336	578,905	0.24	0.24	4%	1.75	1.75	6%	2.8	17.55	103.5	1.95	3.9	77%	534,046	44,859	194,215	19,421	598,326	57,890	636,795
		搬出材積	70 m3/ha以上	80 m3/ha未満	75 m3/ha	336	649,565	0.24	0.24	4%	1.75	1.75	6%	3.23	20.25	119.5	2.25	4.5	77%	599,230	50,335	223,182	22,318	671,883	64,956	714,521
		搬出材積	80 m3/ha以上		85 m3/ha	336	720,208	0.24	0.24	4%	1.75	1.75	6%	3.66	22.95	135.4	2.55	5.1	77%	664,399	55,809	252,134	25,213	745,421	72,020	792,228
	間伐 （初回　7齢級以下） 車輌系 間伐率30%以上 22cm以上28cm未満 ﾌﾟﾛｾｯｻ0.28	搬出材積	10 m3/ha以上	20 m3/ha未満	15 m3/ha	336	225,673	0.24	0.24	4%	1.75	1.75	6%	0.65	4.05	23.9	0.45	0.9	77%	208,186	17,487	49,440	4,944	230,617	22,567	248,240
		搬出材積	20 m3/ha以上	30 m3/ha未満	25 m3/ha	336	296,316	0.24	0.24	4%	1.75	1.75	6%	1.08	6.75	39.8	0.75	1.5	77%	273,355	22,961	78,392	7,839	304,155	29,631	325,947
		搬出材積	30 m3/ha以上	40 m3/ha未満	35 m3/ha	336	366,976	0.24	0.24	4%	1.75	1.75	6%	1.51	9.45	55.8	1.05	2.1	77%	338,539	28,437	107,359	10,735	377,711	36,697	403,673
		搬出材積	40 m3/ha以上	50 m3/ha未満	45 m3/ha	336	437,619	0.24	0.24	4%	1.75	1.75	6%	1.94	12.15	71.7	1.35	2.7	77%	403,708	33,911	136,311	13,631	451,250	43,761	481,380
		搬出材積	50 m3/ha以上	60 m3/ha未満	55 m3/ha	336	508,262	0.24	0.24	4%	1.75	1.75	6%	2.37	14.85	87.6	1.65	3.3	77%	468,877	39,385	165,263	16,526	524,788	50,826	559,088
		搬出材積	60 m3/ha以上	70 m3/ha未満	65 m3/ha	336	578,905	0.24	0.24	4%	1.75	1.75	6%	2.8	17.55	103.5	1.95	3.9	77%	534,046	44,859	194,215	19,421	598,326	57,890	636,795
		搬出材積	70 m3/ha以上	80 m3/ha未満	75 m3/ha	336	649,565	0.24	0.24	4%	1.75	1.75	6%	3.23	20.25	119.5	2.25	4.5	77%	599,230	50,335	223,182	22,318	671,883	64,956	714,521
		搬出材積	80 m3/ha以上		85 m3/ha	336	720,208	0.24	0.24	4%	1.75	1.75	6%	3.66	22.95	135.4	2.55	5.1	77%	664,399	55,809	252,134	25,213	745,421	72,020	792,228
	列状保育間伐（高齢級） 車輌系 間伐率30%以上 22cm以上28cm未満 ﾌﾟﾛｾｯｻ0.28 チルホール使用	搬出材積	10 m3/ha以上	20 m3/ha未満	15 m3/ha	336	622,657	0.24	0.24	4%	1.75	15.46	6%	0.65	4.05	23.9	0.45	0.9	77%	574,407	48,250	70,169	7,016	629,673	62,265	684,922
		搬出材積	20 m3/ha以上	30 m3/ha未満	25 m3/ha	336	693,300	0.24	0.24	4%	1.75	15.46	6%	1.08	6.75	39.8	0.75	1.5	77%	639,576	53,724	99,121	9,912	703,212	69,330	762,630
		搬出材積	30 m3/ha以上	40 m3/ha未満	35 m3/ha	336	763,959	0.24	0.24	4%	1.75	15.46	6%	1.51	9.45	55.8	1.05	2.1	77%	704,760	59,199	128,088	12,808	776,767	76,395	840,354
		搬出材積	40 m3/ha以上	50 m3/ha未満	45 m3/ha	336	834,603	0.24	0.24	4%	1.75	15.46	6%	1.94	12.15	71.7	1.35	2.7	77%	769,929	64,674	157,040	15,704	850,307	83,460	918,063
		搬出材積	50 m3/ha以上	60 m3/ha未満	55 m3/ha	336	905,246	0.24	0.24	4%	1.75	15.46	6%	2.37	14.85	87.6	1.65	3.3	77%	835,098	70,148	185,992	18,599	923,845	90,524	995,770
		搬出材積	60 m3/ha以上	70 m3/ha未満	65 m3/ha	336	975,889	0.24	0.24	4%	1.75	15.46	6%	2.8	17.55	103.5	1.95	3.9	77%	900,267	75,622	214,944	21,494	997,383	97,588	1,073,477
		搬出材積	70 m3/ha以上	80 m3/ha未満	75 m3/ha	336	1,046,548	0.24	0.24	4%	1.75	15.46	6%	3.23	20.25	119.5	2.25	4.5	77%	965,451	81,097	243,911	24,391	1,070,939	104,654	1,151,202
		搬出材積	80 m3/ha以上		85 m3/ha	336	1,117,192	0.24	0.24	4%	1.75	15.46	6%	3.66	22.95	135.4	2.55	5.1	77%	1,030,620	86,572	272,863	27,286	1,144,478	111,719	1,228,911
	列状間伐 車輌系 間伐率30%未満 28cm以上 ﾌﾟﾛｾｯｻ0.28	搬出材積	10 m3/ha以上	20 m3/ha未満	15 m3/ha	167	167,307	0.12	0.12	4%	1.05	1.05	6%	0.65	4.05	23.9	0.39	0.78	77%	154,343	12,964	43,323	4,332	171,639	16,730	184,037
		搬出材積	20 m3/ha以上	30 m3/ha未満	25 m3/ha	167	231,865	0.12	0.12	4%	1.05	1.05	6%	1.08	6.75	39.8	0.65	1.3	77%	213,898	17,967	69,833	6,983	238,848	23,186	255,051
		搬出材積	30 m3/ha以上	40 m3/ha未満	35 m3/ha	167	296,438	0.12	0.12	4%	1.05	1.05	6%	1.51	9.45	55.8	0.91	1.82	77%	273,467	22,971	96,357	9,635	306,073	29,643	326,081
		搬出材積	40 m3/ha以上	50 m3/ha未満	45 m3/ha	167	360,995	0.12	0.12	4%	1.05	1.05	6%	1.94	12.15	71.7	1.17	2.34	77%	333,022	27,973	122,867	12,286	373,281	36,099	397,094
		搬出材積	50 m3/ha以上	60 m3/ha未満	55 m3/ha	167	425,553	0.12	0.12	4%	1.05	1.05	6%	2.37	14.85	87.6	1.43	2.86	77%	392,577	32,976	149,377	14,937	440,490	42,555	468,108
		搬出材積	60 m3/ha以上	70 m3/ha未満	65 m3/ha	167	490,111	0.12	0.12	4%	1.05	1.05	6%	2.8	17.55	103.5	1.69	3.38	77%	452,132	37,979	175,887	17,588	507,699	49,011	539,122
		搬出材積	70 m3/ha以上	80 m3/ha未満	75 m3/ha	167	554,682	0.12	0.12	4%	1.05	1.05	6%	3.23	20.25	119.5	1.95	3.9	77%	511,700	42,982	202,410	20,241	574,923	55,468	610,150
		搬出材積	80 m3/ha以上		85 m3/ha	167	619,240	0.12	0.12	4%	1.05	1.05	6%	3.66	22.95	135.4	2.21	4.42	77%	571,255	47,985	228,920	22,892	642,132	61,924	681,164

4-2-2. 間伐及び更新伐事業標準単価表（プロセッサ造材）（4-2-1以外の場合）

（円）

区分	種類	種別				伐倒本数（本/ha）	標準単価（円）	直接費 選木（伐倒と同時に行う場合は計上しない）			伐倒			造材（プロセッサ）			集材			直接費合計（円）	共通仮設費(8.4%)(円)	諸雑費計(円)	直営消費税額(円)	税込標準単価（直営）（円）	請負消費税額(円)	税込標準単価（請負）（円）
					算定材積			特殊作業員	普通作業員	諸雑費	特殊作業員	普通作業員	諸雑費	特殊運転手	機械損料(h)	軽油(ℓ)	特殊運転手	普通作業員	諸雑費								
育成単層林及び育成複層林共通	間伐 （初回　7齢級以下） 車輌系 間伐率30%未満 28cm以上 プロセッサ0.28	搬出材積	10 m3/ha以上	20 m3/ha未満	15 m3/ha	167	**167,307**	0.12	0.12	4%	1.05	1.05	6%	0.65	4.05	23.9	0.39	0.78	77%	154,343	12,964	43,323	4,332	**171,639**	16,730	**184,037**
		搬出材積	20 m3/ha以上	30 m3/ha未満	25 m3/ha	167	**231,865**	0.12	0.12	4%	1.05	1.05	6%	1.08	6.75	39.8	0.65	1.3	77%	213,898	17,967	69,833	6,983	**238,848**	23,186	**255,051**
		搬出材積	30 m3/ha以上	40 m3/ha未満	35 m3/ha	167	**296,438**	0.12	0.12	4%	1.05	1.05	6%	1.51	9.45	55.8	0.91	1.82	77%	273,467	22,971	96,357	9,635	**306,073**	29,643	**326,081**
		搬出材積	40 m3/ha以上	50 m3/ha未満	45 m3/ha	167	**360,995**	0.12	0.12	4%	1.05	1.05	6%	1.94	12.15	71.7	1.17	2.34	77%	333,022	27,973	122,867	12,286	**373,281**	36,099	**397,094**
		搬出材積	50 m3/ha以上	60 m3/ha未満	55 m3/ha	167	**425,553**	0.12	0.12	4%	1.05	1.05	6%	2.37	14.85	87.6	1.43	2.86	77%	392,577	32,976	149,377	14,937	**440,490**	42,555	**468,108**
		搬出材積	60 m3/ha以上	70 m3/ha未満	65 m3/ha	167	**490,111**	0.12	0.12	4%	1.05	1.05	6%	2.8	17.55	103.5	1.69	3.38	77%	452,132	37,979	175,887	17,588	**507,699**	49,011	**539,122**
		搬出材積	70 m3/ha以上	80 m3/ha未満	75 m3/ha	167	**554,682**	0.12	0.12	4%	1.05	1.05	6%	3.23	20.25	119.5	1.95	3.9	77%	511,700	42,982	202,410	20,241	**574,923**	55,468	**610,150**
		搬出材積	80 m3/ha以上		85 m3/ha	167	**619,240**	0.12	0.12	4%	1.05	1.05	6%	3.66	22.95	135.4	2.21	4.42	77%	571,255	47,985	228,920	22,892	**642,132**	61,924	**681,164**
	列状保育間伐（高齢級） 車輌系 間伐率30%未満 28cm以上 プロセッサ0.28 チルホール使用	搬出材積	10 m3/ha以上	20 m3/ha未満	15 m3/ha	167	**364,786**	0.12	0.12	4%	1.05	7.87	6%	0.65	4.05	23.9	0.39	0.78	77%	336,519	28,267	53,635	5,363	**370,149**	36,478	**401,264**
		搬出材積	20 m3/ha以上	30 m3/ha未満	25 m3/ha	167	**429,344**	0.12	0.12	4%	1.05	7.87	6%	1.08	6.75	39.8	0.65	1.3	77%	396,074	33,270	80,145	8,014	**437,358**	42,934	**472,278**
		搬出材積	30 m3/ha以上	40 m3/ha未満	35 m3/ha	167	**493,917**	0.12	0.12	4%	1.05	7.87	6%	1.51	9.45	55.8	0.91	1.82	77%	455,643	38,274	106,669	10,666	**504,583**	49,391	**543,308**
		搬出材積	40 m3/ha以上	50 m3/ha未満	45 m3/ha	167	**558,474**	0.12	0.12	4%	1.05	7.87	6%	1.94	12.15	71.7	1.17	2.34	77%	515,198	43,276	133,179	13,317	**571,791**	55,847	**614,321**
		搬出材積	50 m3/ha以上	60 m3/ha未満	55 m3/ha	167	**623,032**	0.12	0.12	4%	1.05	7.87	6%	2.37	14.85	87.6	1.43	2.86	77%	574,753	48,279	159,689	15,968	**639,000**	62,303	**685,335**
		搬出材積	60 m3/ha以上	70 m3/ha未満	65 m3/ha	167	**687,589**	0.12	0.12	4%	1.05	7.87	6%	2.8	17.55	103.5	1.69	3.38	77%	634,308	53,281	186,199	18,619	**706,208**	68,758	**756,347**
		搬出材積	70 m3/ha以上	80 m3/ha未満	75 m3/ha	167	**752,161**	0.12	0.12	4%	1.05	7.87	6%	3.23	20.25	119.5	1.95	3.9	77%	693,876	58,285	212,722	21,272	**773,433**	75,216	**827,377**
		搬出材積	80 m3/ha以上		85 m3/ha	167	**816,719**	0.12	0.12	4%	1.05	7.87	6%	3.66	22.95	135.4	2.21	4.42	77%	753,431	63,288	239,232	23,923	**840,642**	81,671	**898,390**
	列状間伐 車輌系 間伐率30%以上 28cm以上 プロセッサ0.28	搬出材積	10 m3/ha以上	20 m3/ha未満	15 m3/ha	233	**194,958**	0.16	0.16	4%	1.47	1.47	6%	0.65	4.05	23.9	0.39	0.78	77%	179,851	15,107	44,727	4,472	**199,430**	19,495	**214,453**
		搬出材積	20 m3/ha以上	30 m3/ha未満	25 m3/ha	233	**259,516**	0.16	0.16	4%	1.47	1.47	6%	1.08	6.75	39.8	0.65	1.3	77%	239,406	20,110	71,237	7,123	**266,639**	25,951	**285,467**
		搬出材積	30 m3/ha以上	40 m3/ha未満	35 m3/ha	233	**324,088**	0.16	0.16	4%	1.47	1.47	6%	1.51	9.45	55.8	0.91	1.82	77%	298,975	25,113	97,761	9,776	**333,864**	32,408	**356,496**
		搬出材積	40 m3/ha以上	50 m3/ha未満	45 m3/ha	233	**388,646**	0.16	0.16	4%	1.47	1.47	6%	1.94	12.15	71.7	1.17	2.34	77%	358,530	30,116	124,271	12,427	**401,073**	38,864	**427,510**
		搬出材積	50 m3/ha以上	60 m3/ha未満	55 m3/ha	233	**453,204**	0.16	0.16	4%	1.47	1.47	6%	2.37	14.85	87.6	1.43	2.86	77%	418,085	35,119	150,781	15,078	**468,282**	45,320	**498,524**
		搬出材積	60 m3/ha以上	70 m3/ha未満	65 m3/ha	233	**517,761**	0.16	0.16	4%	1.47	1.47	6%	2.8	17.55	103.5	1.69	3.38	77%	477,640	40,121	177,291	17,729	**535,490**	51,776	**569,537**
		搬出材積	70 m3/ha以上	80 m3/ha未満	75 m3/ha	233	**582,333**	0.16	0.16	4%	1.47	1.47	6%	3.23	20.25	119.5	1.95	3.9	77%	537,208	45,125	203,814	20,381	**602,714**	58,233	**640,566**
		搬出材積	80 m3/ha以上		85 m3/ha	233	**646,891**	0.16	0.16	4%	1.47	1.47	6%	3.66	22.95	135.4	2.21	4.42	77%	596,763	50,128	230,324	23,032	**669,923**	64,689	**711,580**
	間伐 （初回　7齢級以下） 車輌系 間伐率30%以上 28cm以上 プロセッサ0.28	搬出材積	10 m3/ha以上	20 m3/ha未満	15 m3/ha	233	**194,958**	0.16	0.16	4%	1.47	1.47	6%	0.65	4.05	23.9	0.39	0.78	77%	179,851	15,107	44,727	4,472	**199,430**	19,495	**214,453**
		搬出材積	20 m3/ha以上	30 m3/ha未満	25 m3/ha	233	**259,516**	0.16	0.16	4%	1.47	1.47	6%	1.08	6.75	39.8	0.65	1.3	77%	239,406	20,110	71,237	7,123	**266,639**	25,951	**285,467**
		搬出材積	30 m3/ha以上	40 m3/ha未満	35 m3/ha	233	**324,088**	0.16	0.16	4%	1.47	1.47	6%	1.51	9.45	55.8	0.91	1.82	77%	298,975	25,113	97,761	9,776	**333,864**	32,408	**356,496**
		搬出材積	40 m3/ha以上	50 m3/ha未満	45 m3/ha	233	**388,646**	0.16	0.16	4%	1.47	1.47	6%	1.94	12.15	71.7	1.17	2.34	77%	358,530	30,116	124,271	12,427	**401,073**	38,864	**427,510**
		搬出材積	50 m3/ha以上	60 m3/ha未満	55 m3/ha	233	**453,204**	0.16	0.16	4%	1.47	1.47	6%	2.37	14.85	87.6	1.43	2.86	77%	418,085	35,119	150,781	15,078	**468,282**	45,320	**498,524**
		搬出材積	60 m3/ha以上	70 m3/ha未満	65 m3/ha	233	**517,761**	0.16	0.16	4%	1.47	1.47	6%	2.8	17.55	103.5	1.69	3.38	77%	477,640	40,121	177,291	17,729	**535,490**	51,776	**569,537**
		搬出材積	70 m3/ha以上	80 m3/ha未満	75 m3/ha	233	**582,333**	0.16	0.16	4%	1.47	1.47	6%	3.23	20.25	119.5	1.95	3.9	77%	537,208	45,125	203,814	20,381	**602,714**	58,233	**640,566**
		搬出材積	80 m3/ha以上		85 m3/ha	233	**646,891**	0.16	0.16	4%	1.47	1.47	6%	3.66	22.95	135.4	2.21	4.42	77%	596,763	50,128	230,324	23,032	**669,923**	64,689	**711,580**
	列状保育間伐（高齢級） 車輌系 間伐率30%以上 28cm以上 プロセッサ0.28 チルホール使用	搬出材積	10 m3/ha以上	20 m3/ha未満	15 m3/ha	233	**470,038**	0.16	0.16	4%	1.47	10.97	6%	0.65	4.05	23.9	0.39	0.78	77%	433,615	36,423	59,091	5,909	**475,947**	47,003	**517,041**
		搬出材積	20 m3/ha以上	30 m3/ha未満	25 m3/ha	233	**534,596**	0.16	0.16	4%	1.47	10.97	6%	1.08	6.75	39.8	0.65	1.3	77%	493,170	41,426	85,601	8,560	**543,156**	53,459	**588,055**
		搬出材積	30 m3/ha以上	40 m3/ha未満	35 m3/ha	233	**599,169**	0.16	0.16	4%	1.47	10.97	6%	1.51	9.45	55.8	0.91	1.82	77%	552,739	46,430	112,125	11,212	**610,381**	59,916	**659,085**
		搬出材積	40 m3/ha以上	50 m3/ha未満	45 m3/ha	233	**663,726**	0.16	0.16	4%	1.47	10.97	6%	1.94	12.15	71.7	1.17	2.34	77%	612,294	51,432	138,635	13,863	**677,589**	66,372	**730,098**
		搬出材積	50 m3/ha以上	60 m3/ha未満	55 m3/ha	233	**728,284**	0.16	0.16	4%	1.47	10.97	6%	2.37	14.85	87.6	1.43	2.86	77%	671,849	56,435	165,145	16,514	**744,798**	72,828	**801,112**
		搬出材積	60 m3/ha以上	70 m3/ha未満	65 m3/ha	233	**792,841**	0.16	0.16	4%	1.47	10.97	6%	2.8	17.55	103.5	1.69	3.38	77%	731,404	61,437	191,655	19,165	**812,006**	79,284	**872,125**
		搬出材積	70 m3/ha以上	80 m3/ha未満	75 m3/ha	233	**857,413**	0.16	0.16	4%	1.47	10.97	6%	3.23	20.25	119.5	1.95	3.9	77%	790,972	66,441	218,178	21,817	**879,230**	85,741	**943,154**
		搬出材積	80 m3/ha以上		85 m3/ha	233	**921,971**	0.16	0.16	4%	1.47	10.97	6%	3.66	22.95	135.4	2.21	4.42	77%	850,527	71,444	244,688	24,468	**946,439**	92,197	**1,014,168**

4-2-2. 間伐及び更新伐事業標準単価表（プロセッサ造材）（4-2-1以外の場合）

（円）

区分	種類	種別			伐倒本数（本/ha）	標準単価（円）	直接費 選木（伐倒と同時に行う場合は計上しない）			伐倒			造材（プロセッサ）			集材			直接費合計（円）	共通仮設費（8.4%）(円)	諸雑費計(円)	直営消費税額(円)	税込標準単価（直営）（円）	請負消費税額(円)	税込標準単価（請負）（円）
				算定材積			特殊作業員	普通作業員	諸雑費	特殊作業員	普通作業員	諸雑費	特殊運転手	機械損料(h)	軽油(ℓ)	特殊運転手	普通作業員	諸雑費							
育成単層林及び育成複層林共通	列状間伐 架線系 間伐率30%未満 22cm未満 プロセッサ0.28	搬出材積	10 m3/ha以上	20 m3/ha未満 15 m3/ha	338	250,045	0.24	0.24	4%	1.42	1.42	6%	0.65	4.05	23.9	0.56	1.65	80%	230,669	19,376	67,136	6,713	256,758	25,004	275,049
		搬出材積	20 m3/ha以上	30 m3/ha未満 25 m3/ha	338	349,994	0.24	0.24	4%	1.42	1.42	6%	1.08	6.75	39.8	0.93	2.75	80%	322,873	27,121	108,500	10,850	360,844	34,999	384,993
		搬出材積	30 m3/ha以上	40 m3/ha未満 35 m3/ha	338	449,959	0.24	0.24	4%	1.42	1.42	6%	1.51	9.45	55.8	1.3	3.85	80%	415,092	34,867	149,879	14,987	464,946	44,995	494,954
		搬出材積	40 m3/ha以上	50 m3/ha未満 45 m3/ha	338	549,908	0.24	0.24	4%	1.42	1.42	6%	1.94	12.15	71.7	1.67	4.95	80%	507,296	42,612	191,243	19,124	569,032	54,990	604,898
		搬出材積	50 m3/ha以上	60 m3/ha未満 55 m3/ha	338	649,858	0.24	0.24	4%	1.42	1.42	6%	2.37	14.85	87.6	2.04	6.05	80%	599,500	50,358	232,607	23,260	673,118	64,985	714,843
		搬出材積	60 m3/ha以上	70 m3/ha未満 65 m3/ha	338	749,808	0.24	0.24	4%	1.42	1.42	6%	2.8	17.55	103.5	2.41	7.15	80%	691,705	58,103	273,972	27,397	777,205	74,980	824,788
		搬出材積	70 m3/ha以上	80 m3/ha未満 75 m3/ha	338	849,772	0.24	0.24	4%	1.42	1.42	6%	3.23	20.25	119.5	2.78	8.25	80%	783,923	65,849	315,350	31,535	881,307	84,977	934,749
		搬出材積	80 m3/ha以上	85 m3/ha	338	949,722	0.24	0.24	4%	1.42	1.42	6%	3.66	22.95	135.4	3.15	9.35	80%	876,128	73,594	356,715	35,671	985,393	94,972	1,044,694
	列状保育間伐（高齢級） 架線系 間伐率30%未満 22cm未満 プロセッサ0.28 チルホール使用	搬出材積	10 m3/ha以上	20 m3/ha未満 15 m3/ha	338	649,345	0.24	0.24	4%	1.42	15.21	6%	0.65	4.05	23.9	0.56	1.65	80%	599,027	50,318	87,986	8,798	658,143	64,934	714,279
		搬出材積	20 m3/ha以上	30 m3/ha未満 25 m3/ha	338	749,294	0.24	0.24	4%	1.42	15.21	6%	1.08	6.75	39.8	0.93	2.75	80%	691,231	58,063	129,350	12,935	762,229	74,929	824,223
		搬出材積	30 m3/ha以上	40 m3/ha未満 35 m3/ha	338	849,259	0.24	0.24	4%	1.42	15.21	6%	1.51	9.45	55.8	1.3	3.85	80%	783,450	65,809	170,729	17,072	866,331	84,925	934,184
		搬出材積	40 m3/ha以上	50 m3/ha未満 45 m3/ha	338	949,208	0.24	0.24	4%	1.42	15.21	6%	1.94	12.15	71.7	1.67	4.95	80%	875,654	73,554	212,093	21,209	970,417	94,920	1,044,128
		搬出材積	50 m3/ha以上	60 m3/ha未満 55 m3/ha	338	1,049,158	0.24	0.24	4%	1.42	15.21	6%	2.37	14.85	87.6	2.04	6.05	80%	967,858	81,300	253,457	25,345	1,074,503	104,915	1,154,073
		搬出材積	60 m3/ha以上	70 m3/ha未満 65 m3/ha	338	1,149,108	0.24	0.24	4%	1.42	15.21	6%	2.8	17.55	103.5	2.41	7.15	80%	1,060,063	89,045	294,822	29,482	1,178,590	114,910	1,264,018
		搬出材積	70 m3/ha以上	80 m3/ha未満 75 m3/ha	338	1,249,072	0.24	0.24	4%	1.42	15.21	6%	3.23	20.25	119.5	2.78	8.25	80%	1,152,281	96,791	336,200	33,620	1,282,692	124,907	1,373,979
		搬出材積	80 m3/ha以上	85 m3/ha	338	1,349,022	0.24	0.24	4%	1.42	15.21	6%	3.66	22.95	135.4	3.15	9.35	80%	1,244,486	104,536	377,565	37,756	1,386,778	134,902	1,483,924
	列状間伐 架線系 間伐率30%以上 22cm未満 プロセッサ0.28	搬出材積	10 m3/ha以上	20 m3/ha未満 15 m3/ha	474	289,680	0.33	0.33	4%	1.99	1.99	6%	0.65	4.05	23.9	0.56	1.65	80%	267,233	22,447	69,116	6,911	296,591	28,968	318,648
		搬出材積	20 m3/ha以上	30 m3/ha未満 25 m3/ha	474	389,629	0.33	0.33	4%	1.99	1.99	6%	1.08	6.75	39.8	0.93	2.75	80%	359,437	30,192	110,480	11,048	400,677	38,962	428,591
		搬出材積	30 m3/ha以上	40 m3/ha未満 35 m3/ha	474	489,595	0.33	0.33	4%	1.99	1.99	6%	1.51	9.45	55.8	1.3	3.85	80%	451,656	37,939	151,859	15,185	504,780	48,959	538,554
		搬出材積	40 m3/ha以上	50 m3/ha未満 45 m3/ha	474	589,544	0.33	0.33	4%	1.99	1.99	6%	1.94	12.15	71.7	1.67	4.95	80%	543,860	45,684	193,223	19,322	608,866	58,954	648,498
		搬出材積	50 m3/ha以上	60 m3/ha未満 55 m3/ha	474	689,493	0.33	0.33	4%	1.99	1.99	6%	2.37	14.85	87.6	2.04	6.05	80%	636,064	53,429	234,587	23,458	712,951	68,949	758,442
		搬出材積	60 m3/ha以上	70 m3/ha未満 65 m3/ha	474	789,443	0.33	0.33	4%	1.99	1.99	6%	2.8	17.55	103.5	2.41	7.15	80%	728,269	61,174	275,952	27,595	817,038	78,944	868,387
		搬出材積	70 m3/ha以上	80 m3/ha未満 75 m3/ha	474	889,407	0.33	0.33	4%	1.99	1.99	6%	3.23	20.25	119.5	2.78	8.25	80%	820,487	68,920	317,330	31,733	921,140	88,940	978,347
		搬出材積	80 m3/ha以上	85 m3/ha	474	989,358	0.33	0.33	4%	1.99	1.99	6%	3.66	22.95	135.4	3.15	9.35	80%	912,692	76,666	358,695	35,869	1,025,227	98,935	1,088,293
	列状保育間伐（高齢級） 架線系 間伐率30%以上 22cm未満 プロセッサ0.28 チルホール使用	搬出材積	10 m3/ha以上	20 m3/ha未満 15 m3/ha	474	849,685	0.33	0.33	4%	1.99	21.33	6%	0.65	4.05	23.9	0.56	1.65	80%	783,843	65,842	98,358	9,835	859,520	84,968	934,653
		搬出材積	20 m3/ha以上	30 m3/ha未満 25 m3/ha	474	949,634	0.33	0.33	4%	1.99	21.33	6%	1.08	6.75	39.8	0.93	2.75	80%	876,047	73,587	139,722	13,972	963,606	94,963	1,044,597
		搬出材積	30 m3/ha以上	40 m3/ha未満 35 m3/ha	474	1,049,600	0.33	0.33	4%	1.99	21.33	6%	1.51	9.45	55.8	1.3	3.85	80%	968,266	81,334	181,101	18,110	1,067,710	104,960	1,154,560
		搬出材積	40 m3/ha以上	50 m3/ha未満 45 m3/ha	474	1,149,549	0.33	0.33	4%	1.99	21.33	6%	1.94	12.15	71.7	1.67	4.95	80%	1,060,470	89,079	222,465	22,246	1,171,795	114,954	1,264,503
		搬出材積	50 m3/ha以上	60 m3/ha未満 55 m3/ha	474	1,249,498	0.33	0.33	4%	1.99	21.33	6%	2.37	14.85	87.6	2.04	6.05	80%	1,152,674	96,824	263,829	26,382	1,275,880	124,949	1,374,447
		搬出材積	60 m3/ha以上	70 m3/ha未満 65 m3/ha	474	1,349,448	0.33	0.33	4%	1.99	21.33	6%	2.8	17.55	103.5	2.41	7.15	80%	1,244,879	104,569	305,194	30,519	1,379,967	134,944	1,484,392
		搬出材積	70 m3/ha以上	80 m3/ha未満 75 m3/ha	474	1,449,413	0.33	0.33	4%	1.99	21.33	6%	3.23	20.25	119.5	2.78	8.25	80%	1,337,097	112,316	346,572	34,657	1,484,070	144,941	1,594,354
		搬出材積	80 m3/ha以上	85 m3/ha	474	1,549,363	0.33	0.33	4%	1.99	21.33	6%	3.66	22.95	135.4	3.15	9.35	80%	1,429,302	120,061	387,937	38,793	1,588,156	154,936	1,704,299
	列状間伐 架線系 間伐率30%未満 22cm以上28cm未満 プロセッサ0.28	搬出材積	10 m3/ha以上	20 m3/ha未満 15 m3/ha	240	211,206	0.17	0.17	4%	1.25	1.25	6%	0.65	4.05	23.9	0.44	1.29	80%	194,840	16,366	56,423	5,642	216,848	21,120	232,326
		搬出材積	20 m3/ha以上	30 m3/ha未満 25 m3/ha	240	294,843	0.17	0.17	4%	1.25	1.25	6%	1.08	6.75	39.8	0.73	2.15	80%	271,996	22,847	91,099	9,109	303,952	29,484	324,327
		搬出材積	30 m3/ha以上	40 m3/ha未満 35 m3/ha	240	378,497	0.17	0.17	4%	1.25	1.25	6%	1.51	9.45	55.8	1.02	3.01	80%	349,167	29,330	125,790	12,579	391,076	37,849	416,346
		搬出材積	40 m3/ha以上	50 m3/ha未満 45 m3/ha	240	462,134	0.17	0.17	4%	1.25	1.25	6%	1.94	12.15	71.7	1.31	3.87	80%	426,323	35,811	160,466	16,046	478,180	46,213	508,347
		搬出材積	50 m3/ha以上	60 m3/ha未満 55 m3/ha	240	545,771	0.17	0.17	4%	1.25	1.25	6%	2.37	14.85	87.6	1.6	4.73	80%	503,479	42,292	195,142	19,514	565,285	54,577	600,348
		搬出材積	60 m3/ha以上	70 m3/ha未満 65 m3/ha	240	629,409	0.17	0.17	4%	1.25	1.25	6%	2.8	17.55	103.5	1.89	5.59	80%	580,636	48,773	229,819	22,981	652,390	62,940	692,349
		搬出材積	70 m3/ha以上	80 m3/ha未満 75 m3/ha	240	713,061	0.17	0.17	4%	1.25	1.25	6%	3.23	20.25	119.5	2.18	6.45	80%	657,806	55,255	264,509	26,450	739,511	71,306	784,367
		搬出材積	80 m3/ha以上	85 m3/ha	240	796,699	0.17	0.17	4%	1.25	1.25	6%	3.66	22.95	135.4	2.47	7.31	80%	734,963	61,736	299,186	29,918	826,617	79,669	876,368
	列状保育間伐（高齢級） 架線系 間伐率30%未満 22cm以上28cm未満 プロセッサ0.28 チルホール使用	搬出材積	10 m3/ha以上	20 m3/ha未満 15 m3/ha	240	494,683	0.17	0.17	4%	1.25	11.04	6%	0.65	4.05	23.9	0.44	1.29	80%	456,350	38,333	71,225	7,122	501,805	49,468	544,151
		搬出材積	20 m3/ha以上	30 m3/ha未満 25 m3/ha	240	578,320	0.17	0.17	4%	1.25	11.04	6%	1.08	6.75	39.8	0.73	2.15	80%	533,506	44,814	105,901	10,590	588,910	57,832	636,152
		搬出材積	30 m3/ha以上	40 m3/ha未満 35 m3/ha	240	661,973	0.17	0.17	4%	1.25	11.04	6%	1.51	9.45	55.8	1.02	3.01	80%	610,677	51,296	140,592	14,059	676,032	66,197	728,170
		搬出材積	40 m3/ha以上	50 m3/ha未満 45 m3/ha	240	745,610	0.17	0.17	4%	1.25	11.04	6%	1.94	12.15	71.7	1.31	3.87	80%	687,833	57,777	175,268	17,526	763,136	74,561	820,171
		搬出材積	50 m3/ha以上	60 m3/ha未満 55 m3/ha	240	829,248	0.17	0.17	4%	1.25	11.04	6%	2.37	14.85	87.6	1.6	4.73	80%	764,989	64,259	209,944	20,994	850,242	82,924	912,172
		搬出材積	60 m3/ha以上	70 m3/ha未満 65 m3/ha	240	912,886	0.17	0.17	4%	1.25	11.04	6%	2.8	17.55	103.5	1.89	5.59	80%	842,146	70,740	244,621	24,462	937,348	91,288	1,004,174
		搬出材積	70 m3/ha以上	80 m3/ha未満 75 m3/ha	240	996,538	0.17	0.17	4%	1.25	11.04	6%	3.23	20.25	119.5	2.18	6.45	80%	919,316	77,222	279,311	27,931	1,024,469	99,653	1,096,191
		搬出材積	80 m3/ha以上	85 m3/ha	240	1,080,176	0.17	0.17	4%	1.25	11.04	6%	3.66	22.95	135.4	2.47	7.31	80%	996,473	83,703	313,988	31,398	1,111,574	108,017	1,188,193

4-2-2. 間伐及び更新伐事業標準単価表（プロセッサ造材）（4-2-1以外の場合）

（円）

区分	種類	種別			算定材積	伐倒本数（本/ha）	標準単価（円）	直接費 選木（伐倒と同時に行う場合は計上しない） 特殊作業員	普通作業員	諸雑費	伐倒 特殊作業員	普通作業員	諸雑費	造材（プロセッサ） 特殊運転手	機械損料(h)	軽油(ℓ)	集材 特殊運転手	普通作業員	諸雑費	直接費合計（円）	共通仮設費(8.4%)(円)	諸雑費計(円)	直営消費税額(円)	税込標準単価（直営）（円）	請負消費税額(円)	税込標準単価（請負）（円）
育成単層林及び育成複層林共通	列状間伐 架線系 間伐率30%以上 22cm以上28cm未満 プロセッサ0.28	搬出材積	10 m3/ha以上	20 m3/ha未満	15 m3/ha	336	245,446	0.24	0.24	4%	1.75	1.75	6%	0.65	4.05	23.9	0.44	1.29	80%	226,427	19,019	58,142	5,814	251,260	24,544	269,990
		搬出材積	20 m3/ha以上	30 m3/ha未満	25 m3/ha	336	329,083	0.24	0.24	4%	1.75	1.75	6%	1.08	6.75	39.8	0.73	2.15	80%	303,583	25,500	92,818	9,281	338,364	32,908	361,991
		搬出材積	30 m3/ha以上	40 m3/ha未満	35 m3/ha	336	412,737	0.24	0.24	4%	1.75	1.75	6%	1.51	9.45	55.8	1.02	3.01	80%	380,754	31,983	127,509	12,750	425,487	41,273	454,010
		搬出材積	40 m3/ha以上	50 m3/ha未満	45 m3/ha	336	496,374	0.24	0.24	4%	1.75	1.75	6%	1.94	12.15	71.7	1.31	3.87	80%	457,910	38,464	162,185	16,218	512,592	49,637	546,011
		搬出材積	50 m3/ha以上	60 m3/ha未満	55 m3/ha	336	580,011	0.24	0.24	4%	1.75	1.75	6%	2.37	14.85	87.6	1.6	4.73	80%	535,066	44,945	196,861	19,686	599,697	58,001	638,012
		搬出材積	60 m3/ha以上	70 m3/ha未満	65 m3/ha	336	663,649	0.24	0.24	4%	1.75	1.75	6%	2.8	17.55	103.5	1.89	5.59	80%	612,223	51,426	231,538	23,153	686,802	66,364	730,013
		搬出材積	70 m3/ha以上	80 m3/ha未満	75 m3/ha	336	747,302	0.24	0.24	4%	1.75	1.75	6%	3.23	20.25	119.5	2.18	6.45	80%	689,393	57,909	266,228	26,622	773,924	74,730	822,032
		搬出材積	80 m3/ha以上		85 m3/ha	336	830,940	0.24	0.24	4%	1.75	1.75	6%	3.66	22.95	135.4	2.47	7.31	80%	766,550	64,390	300,905	30,090	861,030	83,094	914,034
	列状保育間伐（高齢級） 架線系 間伐率30%以上 22cm以上28cm未満 プロセッサ0.28 チルホール使用	搬出材積	10 m3/ha以上	20 m3/ha未満	15 m3/ha	336	642,430	0.24	0.24	4%	1.75	15.46	6%	0.65	4.05	23.9	0.44	1.29	80%	592,648	49,782	78,871	7,887	650,317	64,243	706,673
		搬出材積	20 m3/ha以上	30 m3/ha未満	25 m3/ha	336	726,067	0.24	0.24	4%	1.75	15.46	6%	1.08	6.75	39.8	0.73	2.15	80%	669,804	56,263	113,547	11,354	737,421	72,606	798,673
		搬出材積	30 m3/ha以上	40 m3/ha未満	35 m3/ha	336	809,720	0.24	0.24	4%	1.75	15.46	6%	1.51	9.45	55.8	1.02	3.01	80%	746,975	62,745	148,238	14,823	824,543	80,972	890,692
		搬出材積	40 m3/ha以上	50 m3/ha未満	45 m3/ha	336	893,358	0.24	0.24	4%	1.75	15.46	6%	1.94	12.15	71.7	1.31	3.87	80%	824,131	69,227	182,914	18,291	911,649	89,335	982,693
		搬出材積	50 m3/ha以上	60 m3/ha未満	55 m3/ha	336	976,995	0.24	0.24	4%	1.75	15.46	6%	2.37	14.85	87.6	1.6	4.73	80%	901,287	75,708	217,590	21,759	998,754	97,699	1,074,694
		搬出材積	60 m3/ha以上	70 m3/ha未満	65 m3/ha	336	1,060,633	0.24	0.24	4%	1.75	15.46	6%	2.8	17.55	103.5	1.89	5.59	80%	978,444	82,189	252,267	25,226	1,085,859	106,063	1,166,696
		搬出材積	70 m3/ha以上	80 m3/ha未満	75 m3/ha	336	1,144,285	0.24	0.24	4%	1.75	15.46	6%	3.23	20.25	119.5	2.18	6.45	80%	1,055,614	88,671	286,957	28,695	1,172,980	114,428	1,258,713
		搬出材積	80 m3/ha以上		85 m3/ha	336	1,227,923	0.24	0.24	4%	1.75	15.46	6%	3.66	22.95	135.4	2.47	7.31	80%	1,132,771	95,152	321,634	32,163	1,260,086	122,792	1,350,715
	列状間伐 架線系 間伐率30%未満 28cm以上 プロセッサ0.28	搬出材積	10 m3/ha以上	20 m3/ha未満	15 m3/ha	167	180,881	0.12	0.12	4%	1.05	1.05	6%	0.65	4.05	23.9	0.36	1.07	80%	166,865	14,016	49,404	4,940	185,821	18,088	198,969
		搬出材積	20 m3/ha以上	30 m3/ha未満	25 m3/ha	167	254,323	0.12	0.12	4%	1.05	1.05	6%	1.08	6.75	39.8	0.6	1.78	80%	234,616	19,707	79,900	7,990	262,313	25,432	279,755
		搬出材積	30 m3/ha以上	40 m3/ha未満	35 m3/ha	167	327,782	0.12	0.12	4%	1.05	1.05	6%	1.51	9.45	55.8	0.84	2.49	80%	302,382	25,400	110,411	11,041	338,823	32,778	360,560
		搬出材積	40 m3/ha以上	50 m3/ha未満	45 m3/ha	167	401,224	0.12	0.12	4%	1.05	1.05	6%	1.94	12.15	71.7	1.08	3.2	80%	370,133	31,091	140,907	14,090	415,314	40,122	441,346
		搬出材積	50 m3/ha以上	60 m3/ha未満	55 m3/ha	167	474,667	0.12	0.12	4%	1.05	1.05	6%	2.37	14.85	87.6	1.32	3.91	80%	437,885	36,782	171,404	17,140	491,807	47,466	522,133
		搬出材積	60 m3/ha以上	70 m3/ha未満	65 m3/ha	167	548,109	0.12	0.12	4%	1.05	1.05	6%	2.8	17.55	103.5	1.56	4.62	80%	505,636	42,473	201,900	20,190	568,299	54,810	602,919
		搬出材積	70 m3/ha以上	80 m3/ha未満	75 m3/ha	167	621,566	0.12	0.12	4%	1.05	1.05	6%	3.23	20.25	119.5	1.8	5.33	80%	573,401	48,165	232,410	23,241	644,807	62,156	683,722
		搬出材積	80 m3/ha以上		85 m3/ha	167	695,009	0.12	0.12	4%	1.05	1.05	6%	3.66	22.95	135.4	2.04	6.04	80%	641,153	53,856	262,907	26,290	721,299	69,500	764,509
	列状保育間伐（高齢級） 架線系 間伐率30%未満 28cm以上 プロセッサ0.28 チルホール使用	搬出材積	10 m3/ha以上	20 m3/ha未満	15 m3/ha	167	378,360	0.12	0.12	4%	1.05	7.87	6%	0.65	4.05	23.9	0.36	1.07	80%	349,041	29,319	59,716	5,971	384,331	37,836	416,196
		搬出材積	20 m3/ha以上	30 m3/ha未満	25 m3/ha	167	451,802	0.12	0.12	4%	1.05	7.87	6%	1.08	6.75	39.8	0.6	1.78	80%	416,792	35,010	90,212	9,021	460,823	45,180	496,982
		搬出材積	30 m3/ha以上	40 m3/ha未満	35 m3/ha	167	525,260	0.12	0.12	4%	1.05	7.87	6%	1.51	9.45	55.8	0.84	2.49	80%	484,558	40,702	120,723	12,072	537,332	52,526	577,786
		搬出材積	40 m3/ha以上	50 m3/ha未満	45 m3/ha	167	598,702	0.12	0.12	4%	1.05	7.87	6%	1.94	12.15	71.7	1.08	3.2	80%	552,309	46,393	151,219	15,121	613,823	59,870	658,572
		搬出材積	50 m3/ha以上	60 m3/ha未満	55 m3/ha	167	672,146	0.12	0.12	4%	1.05	7.87	6%	2.37	14.85	87.6	1.32	3.91	80%	620,061	52,085	181,716	18,171	690,317	67,214	739,360
		搬出材積	60 m3/ha以上	70 m3/ha未満	65 m3/ha	167	745,588	0.12	0.12	4%	1.05	7.87	6%	2.8	17.55	103.5	1.56	4.62	80%	687,812	57,776	212,212	21,221	766,809	74,558	820,146
		搬出材積	70 m3/ha以上	80 m3/ha未満	75 m3/ha	167	819,045	0.12	0.12	4%	1.05	7.87	6%	3.23	20.25	119.5	1.8	5.33	80%	755,577	63,468	242,722	24,272	843,317	81,904	900,949
		搬出材積	80 m3/ha以上		85 m3/ha	167	892,488	0.12	0.12	4%	1.05	7.87	6%	3.66	22.95	135.4	2.04	6.04	80%	823,329	69,159	273,219	27,321	919,809	89,248	981,736
	列状間伐 架線系 間伐率30%以上 28cm以上 プロセッサ0.28	搬出材積	10 m3/ha以上	20 m3/ha未満	15 m3/ha	233	208,532	0.16	0.16	4%	1.47	1.47	6%	0.65	4.05	23.9	0.36	1.07	80%	192,373	16,159	50,808	5,080	213,612	20,853	229,385
		搬出材積	20 m3/ha以上	30 m3/ha未満	25 m3/ha	233	281,974	0.16	0.16	4%	1.47	1.47	6%	1.08	6.75	39.8	0.6	1.78	80%	260,124	21,850	81,304	8,130	290,104	28,197	310,171
		搬出材積	30 m3/ha以上	40 m3/ha未満	35 m3/ha	233	355,432	0.16	0.16	4%	1.47	1.47	6%	1.51	9.45	55.8	0.84	2.49	80%	327,890	27,542	111,815	11,181	366,613	35,543	390,975
		搬出材積	40 m3/ha以上	50 m3/ha未満	45 m3/ha	233	428,874	0.16	0.16	4%	1.47	1.47	6%	1.94	12.15	71.7	1.08	3.2	80%	395,641	33,233	142,311	14,231	443,105	42,887	471,761
		搬出材積	50 m3/ha以上	60 m3/ha未満	55 m3/ha	233	502,318	0.16	0.16	4%	1.47	1.47	6%	2.37	14.85	87.6	1.32	3.91	80%	463,393	38,925	172,808	17,280	519,598	50,231	552,549
		搬出材積	60 m3/ha以上	70 m3/ha未満	65 m3/ha	233	575,760	0.16	0.16	4%	1.47	1.47	6%	2.8	17.55	103.5	1.56	4.62	80%	531,144	44,616	203,304	20,330	596,090	57,576	633,336
		搬出材積	70 m3/ha以上	80 m3/ha未満	75 m3/ha	233	649,217	0.16	0.16	4%	1.47	1.47	6%	3.23	20.25	119.5	1.8	5.33	80%	598,909	50,308	233,814	23,381	672,598	64,921	714,138
		搬出材積	80 m3/ha以上		85 m3/ha	233	722,660	0.16	0.16	4%	1.47	1.47	6%	3.66	22.95	135.4	2.04	6.04	80%	666,661	55,999	264,311	26,431	749,091	72,266	794,926
	列状保育間伐（高齢級） 架線系 間伐率30%以上 28cm以上 プロセッサ0.28 チルホール使用	搬出材積	10 m3/ha以上	20 m3/ha未満	15 m3/ha	233	483,612	0.16	0.16	4%	1.47	10.97	6%	0.65	4.05	23.9	0.36	1.07	80%	446,137	37,475	65,172	6,517	490,129	48,361	531,973
		搬出材積	20 m3/ha以上	30 m3/ha未満	25 m3/ha	233	557,054	0.16	0.16	4%	1.47	10.97	6%	1.08	6.75	39.8	0.6	1.78	80%	513,888	43,166	95,668	9,566	566,620	55,705	612,759
		搬出材積	30 m3/ha以上	40 m3/ha未満	35 m3/ha	233	630,512	0.16	0.16	4%	1.47	10.97	6%	1.51	9.45	55.8	0.84	2.49	80%	581,654	48,858	126,179	12,617	643,129	63,051	693,563
		搬出材積	40 m3/ha以上	50 m3/ha未満	45 m3/ha	233	703,955	0.16	0.16	4%	1.47	10.97	6%	1.94	12.15	71.7	1.08	3.2	80%	649,405	54,550	156,675	15,667	719,622	70,395	774,350
		搬出材積	50 m3/ha以上	60 m3/ha未満	55 m3/ha	233	777,398	0.16	0.16	4%	1.47	10.97	6%	2.37	14.85	87.6	1.32	3.91	80%	717,157	60,241	187,172	18,717	796,115	77,739	855,137
		搬出材積	60 m3/ha以上	70 m3/ha未満	65 m3/ha	233	850,840	0.16	0.16	4%	1.47	10.97	6%	2.8	17.55	103.5	1.56	4.62	80%	784,908	65,932	217,668	21,766	872,606	85,084	935,924
		搬出材積	70 m3/ha以上	80 m3/ha未満	75 m3/ha	233	924,297	0.16	0.16	4%	1.47	10.97	6%	3.23	20.25	119.5	1.8	5.33	80%	852,673	71,624	248,178	24,817	949,114	92,429	1,016,726
		搬出材積	80 m3/ha以上		85 m3/ha	233	997,740	0.16	0.16	4%	1.47	10.97	6%	3.66	22.95	135.4	2.04	6.04	80%	920,425	77,315	278,675	27,867	1,025,607	99,774	1,097,514

4-2-2. 間伐及び更新伐事業標準単価表（プロセッサ造材）（4-2-1以外の場合）

（円）

区分	種類	種別			伐倒本数（本/ha）	標準単価（円）	直接費 選木（伐倒と同時に行う場合は計上しない）			伐倒			造材（プロセッサ）			集材			直接費合計（円）	共通仮設費(8.4%)(円)	諸雑費計(円)	直営消費税額(円)	税込標準単価（直営）（円）	請負消費税額(円)	税込標準単価（請負）（円）
				算定材積			特殊作業員	普通作業員	諸雑費	特殊作業員	普通作業員	諸雑費	特殊運転手	機械損料(h)	軽油(㎥)	特殊運転手	普通作業員	諸雑費							
育成単層林及び育成複層林共通	間伐（過密） 車輌系 間伐率30%以上 22cm未満 プロセッサ0.28	搬出材積	10 m3/ha以上	20 m3/ha未満 15 m3/ha	591	341,031	0.95	0.95	4%	2.48	2.48	6%	0.65	4.05	23.9	0.65	1.28	77%	314,605	26,426	65,047	6,504	347,535	34,103	375,134
		搬出材積	20 m3/ha以上	30 m3/ha未満 25 m3/ha	591	430,971	0.95	0.95	4%	2.48	2.48	6%	1.08	6.75	39.8	1.08	2.13	77%	397,575	33,396	101,743	10,174	441,145	43,097	474,068
		搬出材積	30 m3/ha以上	40 m3/ha未満 35 m3/ha	591	520,925	0.95	0.95	4%	2.48	2.48	6%	1.51	9.45	55.8	1.51	2.98	77%	480,559	40,366	138,453	13,845	534,770	52,092	573,017
		搬出材積	40 m3/ha以上	50 m3/ha未満 45 m3/ha	591	610,866	0.95	0.95	4%	2.48	2.48	6%	1.94	12.15	71.7	1.94	3.83	77%	563,530	47,336	175,150	17,515	628,381	61,086	671,952
		搬出材積	50 m3/ha以上	60 m3/ha未満 55 m3/ha	591	700,806	0.95	0.95	4%	2.48	2.48	6%	2.37	14.85	87.6	2.37	4.68	77%	646,500	54,306	211,846	21,184	721,990	70,080	770,886
		搬出材積	60 m3/ha以上	70 m3/ha未満 65 m3/ha	591	790,745	0.95	0.95	4%	2.48	2.48	6%	2.8	17.55	103.5	2.8	5.53	77%	729,470	61,275	248,542	24,854	815,599	79,074	869,819
		搬出材積	70 m3/ha以上	80 m3/ha未満 75 m3/ha	591	880,700	0.95	0.95	4%	2.48	2.48	6%	3.23	20.25	119.5	3.23	6.38	77%	812,454	68,246	285,252	28,525	909,225	88,070	968,770
		搬出材積	80 m3/ha以上	85 m3/ha	591	970,639	0.95	0.95	4%	2.48	2.48	6%	3.66	22.95	135.4	3.66	7.23	77%	895,424	75,215	321,948	32,194	1,002,833	97,063	1,067,702
	保育間伐（高齢級）（過密） 車輌系 間伐率30%以上 22cm未満 プロセッサ0.28 チルホール使用	搬出材積	10 m3/ha以上	20 m3/ha未満 15 m3/ha	591	1,039,445	0.95	0.95	4%	2.48	26.6	6%	0.65	4.05	23.9	0.65	1.28	77%	958,898	80,547	101,516	10,151	1,049,596	103,944	1,143,389
		搬出材積	20 m3/ha以上	30 m3/ha未満 25 m3/ha	591	1,129,384	0.95	0.95	4%	2.48	26.6	6%	1.08	6.75	39.8	1.08	2.13	77%	1,041,868	87,516	138,212	13,821	1,143,205	112,938	1,242,322
		搬出材積	30 m3/ha以上	40 m3/ha未満 35 m3/ha	591	1,219,339	0.95	0.95	4%	2.48	26.6	6%	1.51	9.45	55.8	1.51	2.98	77%	1,124,852	94,487	174,922	17,492	1,236,831	121,933	1,341,272
		搬出材積	40 m3/ha以上	50 m3/ha未満 45 m3/ha	591	1,309,280	0.95	0.95	4%	2.48	26.6	6%	1.94	12.15	71.7	1.94	3.83	77%	1,207,823	101,457	211,619	21,161	1,330,441	130,928	1,440,208
		搬出材積	50 m3/ha以上	60 m3/ha未満 55 m3/ha	591	1,399,219	0.95	0.95	4%	2.48	26.6	6%	2.37	14.85	87.6	2.37	4.68	77%	1,290,793	108,426	248,315	24,831	1,424,050	139,921	1,539,140
		搬出材積	60 m3/ha以上	70 m3/ha未満 65 m3/ha	591	1,489,159	0.95	0.95	4%	2.48	26.6	6%	2.8	17.55	103.5	2.8	5.53	77%	1,373,763	115,396	285,011	28,501	1,517,660	148,915	1,638,074
		搬出材積	70 m3/ha以上	80 m3/ha未満 75 m3/ha	591	1,579,113	0.95	0.95	4%	2.48	26.6	6%	3.23	20.25	119.5	3.23	6.38	77%	1,456,747	122,366	321,721	32,172	1,611,285	157,911	1,737,024
		搬出材積	80 m3/ha以上	85 m3/ha	591	1,669,053	0.95	0.95	4%	2.48	26.6	6%	3.66	22.95	135.4	3.66	7.23	77%	1,539,717	129,336	358,417	35,841	1,704,894	166,905	1,835,958
	間伐（過密） 車輌系 間伐率30%以上 22cm以上28cm未満 プロセッサ0.28	搬出材積	10 m3/ha以上	20 m3/ha未満 15 m3/ha	444	304,375	0.71	0.71	4%	2.31	2.31	6%	0.65	4.05	23.9	0.56	1.13	77%	280,789	23,586	59,096	5,909	310,284	30,437	334,812
		搬出材積	20 m3/ha以上	30 m3/ha未満 25 m3/ha	444	386,152	0.71	0.71	4%	2.31	2.31	6%	1.08	6.75	39.8	0.93	1.88	77%	356,229	29,923	92,516	9,251	395,403	38,615	424,767
		搬出材積	30 m3/ha以上	40 m3/ha未満 35 m3/ha	444	467,945	0.71	0.71	4%	2.31	2.31	6%	1.51	9.45	55.8	1.3	2.63	77%	431,684	36,261	125,951	12,595	480,540	46,794	514,739
		搬出材積	40 m3/ha以上	50 m3/ha未満 45 m3/ha	444	549,723	0.71	0.71	4%	2.31	2.31	6%	1.94	12.15	71.7	1.67	3.38	77%	507,125	42,598	159,372	15,937	565,660	54,972	604,695
		搬出材積	50 m3/ha以上	60 m3/ha未満 55 m3/ha	444	631,500	0.71	0.71	4%	2.31	2.31	6%	2.37	14.85	87.6	2.04	4.13	77%	582,565	48,935	192,792	19,279	650,779	63,150	694,650
		搬出材積	60 m3/ha以上	70 m3/ha未満 65 m3/ha	444	713,278	0.71	0.71	4%	2.31	2.31	6%	2.8	17.55	103.5	2.41	4.88	77%	658,006	55,272	226,213	22,621	735,899	71,327	784,605
		搬出材積	70 m3/ha以上	80 m3/ha未満 75 m3/ha	444	795,070	0.71	0.71	4%	2.31	2.31	6%	3.23	20.25	119.5	2.78	5.63	77%	733,460	61,610	259,647	25,964	821,034	79,507	874,577
		搬出材積	80 m3/ha以上	85 m3/ha	444	876,848	0.71	0.71	4%	2.31	2.31	6%	3.66	22.95	135.4	3.15	6.38	77%	808,901	67,947	293,068	29,306	906,154	87,684	964,532
	保育間伐（高齢級）（過密） 車輌系 間伐率30%以上 22cm以上28cm未満 プロセッサ0.28 チルホール使用	搬出材積	10 m3/ha以上	20 m3/ha未満 15 m3/ha	444	828,764	0.71	0.71	4%	2.31	20.42	6%	0.65	4.05	23.9	0.56	1.13	77%	764,543	64,221	86,478	8,647	837,411	82,876	911,640
		搬出材積	20 m3/ha以上	30 m3/ha未満 25 m3/ha	444	910,541	0.71	0.71	4%	2.31	20.42	6%	1.08	6.75	39.8	0.93	1.88	77%	839,983	70,558	119,898	11,989	922,530	91,054	1,001,595
		搬出材積	30 m3/ha以上	40 m3/ha未満 35 m3/ha	444	992,334	0.71	0.71	4%	2.31	20.42	6%	1.51	9.45	55.8	1.3	2.63	77%	915,438	76,896	153,333	15,333	1,007,667	99,233	1,091,567
		搬出材積	40 m3/ha以上	50 m3/ha未満 45 m3/ha	444	1,074,112	0.71	0.71	4%	2.31	20.42	6%	1.94	12.15	71.7	1.67	3.38	77%	990,879	83,233	186,754	18,675	1,092,787	107,411	1,181,523
		搬出材積	50 m3/ha以上	60 m3/ha未満 55 m3/ha	444	1,155,889	0.71	0.71	4%	2.31	20.42	6%	2.37	14.85	87.6	2.04	4.13	77%	1,066,319	89,570	220,174	22,017	1,177,906	115,588	1,271,477
		搬出材積	60 m3/ha以上	70 m3/ha未満 65 m3/ha	444	1,237,667	0.71	0.71	4%	2.31	20.42	6%	2.8	17.55	103.5	2.41	4.88	77%	1,141,760	95,907	253,595	25,359	1,263,026	123,766	1,361,433
		搬出材積	70 m3/ha以上	80 m3/ha未満 75 m3/ha	444	1,319,459	0.71	0.71	4%	2.31	20.42	6%	3.23	20.25	119.5	2.78	5.63	77%	1,217,214	102,245	287,029	28,702	1,348,161	131,945	1,451,404
		搬出材積	80 m3/ha以上	85 m3/ha	444	1,401,238	0.71	0.71	4%	2.31	20.42	6%	3.66	22.95	135.4	3.15	6.38	77%	1,292,655	108,583	320,450	32,045	1,433,283	140,123	1,541,361
	間伐（過密） 車輌系 間伐率30%以上 28cm以上 プロセッサ0.28	搬出材積	10 m3/ha以上	20 m3/ha未満 15 m3/ha	315	260,412	0.50	0.50	4%	1.98	1.98	6%	0.65	4.05	23.9	0.48	0.98	77%	240,233	20,179	52,928	5,292	265,704	26,041	286,453
		搬出材積	20 m3/ha以上	30 m3/ha未満 25 m3/ha	315	334,582	0.50	0.50	4%	1.98	1.98	6%	1.08	6.75	39.8	0.8	1.63	77%	308,655	25,927	83,295	8,329	342,911	33,458	368,040
		搬出材積	30 m3/ha以上	40 m3/ha未満 35 m3/ha	315	408,767	0.50	0.50	4%	1.98	1.98	6%	1.51	9.45	55.8	1.12	2.28	77%	377,092	31,675	113,677	11,367	420,134	40,876	449,643
		搬出材積	40 m3/ha以上	50 m3/ha未満 45 m3/ha	315	482,938	0.50	0.50	4%	1.98	1.98	6%	1.94	12.15	71.7	1.44	2.93	77%	445,515	37,423	144,045	14,404	497,342	48,293	531,231
		搬出材積	50 m3/ha以上	60 m3/ha未満 55 m3/ha	315	557,107	0.50	0.50	4%	1.98	1.98	6%	2.37	14.85	87.6	1.76	3.58	77%	513,937	43,170	174,412	17,441	574,548	55,710	612,817
		搬出材積	60 m3/ha以上	70 m3/ha未満 65 m3/ha	315	631,278	0.50	0.50	4%	1.98	1.98	6%	2.8	17.55	103.5	2.08	4.23	77%	582,360	48,918	204,780	20,478	651,756	63,127	694,405
		搬出材積	70 m3/ha以上	80 m3/ha未満 75 m3/ha	315	705,462	0.50	0.50	4%	1.98	1.98	6%	3.23	20.25	119.5	2.4	4.88	77%	650,796	54,666	235,161	23,516	728,978	70,546	776,008
		搬出材積	80 m3/ha以上	85 m3/ha	315	779,633	0.50	0.50	4%	1.98	1.98	6%	3.66	22.95	135.4	2.72	5.53	77%	719,219	60,414	265,529	26,552	806,185	77,963	857,596
	保育間伐（高齢級）（過密） 車輌系 間伐率30%以上 28cm以上 プロセッサ0.28 チルホール使用	搬出材積	10 m3/ha以上	20 m3/ha未満 15 m3/ha	315	632,783	0.50	0.50	4%	1.98	14.84	6%	0.65	4.05	23.9	0.48	0.98	77%	583,749	49,034	72,372	7,237	640,020	63,278	696,061
		搬出材積	20 m3/ha以上	30 m3/ha未満 25 m3/ha	315	706,953	0.50	0.50	4%	1.98	14.84	6%	1.08	6.75	39.8	0.8	1.63	77%	652,171	54,782	102,739	10,273	717,226	70,695	777,648
		搬出材積	30 m3/ha以上	40 m3/ha未満 35 m3/ha	315	781,139	0.50	0.50	4%	1.98	14.84	6%	1.51	9.45	55.8	1.12	2.28	77%	720,608	60,531	133,121	13,312	794,451	78,113	859,252
		搬出材積	40 m3/ha以上	50 m3/ha未満 45 m3/ha	315	855,309	0.50	0.50	4%	1.98	14.84	6%	1.94	12.15	71.7	1.44	2.93	77%	789,031	66,278	163,489	16,348	871,657	85,530	940,839
		搬出材積	50 m3/ha以上	60 m3/ha未満 55 m3/ha	315	929,479	0.50	0.50	4%	1.98	14.84	6%	2.37	14.85	87.6	1.76	3.58	77%	857,453	72,026	193,856	19,385	948,864	92,947	1,022,426
		搬出材積	60 m3/ha以上	70 m3/ha未満 65 m3/ha	315	1,003,649	0.50	0.50	4%	1.98	14.84	6%	2.8	17.55	103.5	2.08	4.23	77%	925,876	77,773	224,224	22,422	1,026,071	100,364	1,104,013
		搬出材積	70 m3/ha以上	80 m3/ha未満 75 m3/ha	315	1,077,834	0.50	0.50	4%	1.98	14.84	6%	3.23	20.25	119.5	2.4	4.88	77%	994,312	83,522	254,605	25,460	1,103,294	107,783	1,185,617
		搬出材積	80 m3/ha以上	85 m3/ha	315	1,152,004	0.50	0.50	4%	1.98	14.84	6%	3.66	22.95	135.4	2.72	5.53	77%	1,062,735	89,269	284,973	28,497	1,180,501	115,200	1,267,204

4-2-2. 間伐及び更新伐事業標準単価表（プロセッサ造材）（4-2-1以外の場合）

（円）

区分	種類	種別			算定材積	伐倒本数（本/ha）	標準単価（円）	直接費 選木（伐倒と同時に行う場合は計上しない） 特殊作業員	普通作業員	諸雑費	伐倒 特殊作業員	普通作業員	諸雑費	造材（プロセッサ） 特殊運転手	機械損料(h)	軽油(ℓ)	集材 特殊運転手	普通作業員	諸雑費	直接費合計（円）	共通仮設費(8.4%)(円)	諸雑費計(円)	直営消費税額(円)	税込標準単価（直営）（円）	請負消費税額(円)	税込標準単価（請負）（円）
育成単層林及び育成複層林共通	間伐（過密） 架線系 間伐率30%以上 22cm未満 プロセッサ0.28	搬出材積	10 m3/ha以上	20 m3/ha未満	15 m3/ha	591	383,300	0.95	0.95	4%	2.48	2.48	6%	0.65	4.05	23.9	0.69	2.06	80%	353,598	29,702	83,228	8,322	391,622	38,330	421,630
		搬出材積	20 m3/ha以上	30 m3/ha未満	25 m3/ha	591	501,600	0.95	0.95	4%	2.48	2.48	6%	1.08	6.75	39.8	1.15	3.43	80%	462,731	38,869	132,116	13,211	514,811	50,160	551,760
		搬出材積	30 m3/ha以上	40 m3/ha未満	35 m3/ha	591	619,916	0.95	0.95	4%	2.48	2.48	6%	1.51	9.45	55.8	1.61	4.8	80%	571,879	48,037	181,019	18,101	638,017	61,991	681,907
		搬出材積	40 m3/ha以上	50 m3/ha未満	45 m3/ha	591	738,217	0.95	0.95	4%	2.48	2.48	6%	1.94	12.15	71.7	2.07	6.17	80%	681,012	57,205	229,907	22,990	761,207	73,821	812,038
		搬出材積	50 m3/ha以上	60 m3/ha未満	55 m3/ha	591	856,518	0.95	0.95	4%	2.48	2.48	6%	2.37	14.85	87.6	2.53	7.54	80%	790,146	66,372	278,796	27,879	884,397	85,651	942,169
		搬出材積	60 m3/ha以上	70 m3/ha未満	65 m3/ha	591	974,818	0.95	0.95	4%	2.48	2.48	6%	2.8	17.55	103.5	2.99	8.91	80%	899,279	75,539	327,684	32,768	1,007,586	97,481	1,072,299
		搬出材積	70 m3/ha以上	80 m3/ha未満	75 m3/ha	591	1,093,133	0.95	0.95	4%	2.48	2.48	6%	3.23	20.25	119.5	3.45	10.28	80%	1,008,426	84,707	376,586	37,658	1,130,791	109,313	1,202,446
		搬出材積	80 m3/ha以上		85 m3/ha	591	1,211,435	0.95	0.95	4%	2.48	2.48	6%	3.66	22.95	135.4	3.91	11.65	80%	1,117,560	93,875	425,475	42,547	1,253,982	121,143	1,332,578
	保育間伐（高齢級）（過密） 架線系 間伐率30%以上 22cm未満 プロセッサ0.28 チルホール使用	搬出材積	10 m3/ha以上	20 m3/ha未満	15 m3/ha	591	1,081,713	0.95	0.95	4%	2.48	26.6	6%	0.65	4.05	23.9	0.69	2.06	80%	997,891	83,822	119,697	11,969	1,093,682	108,171	1,189,884
		搬出材積	20 m3/ha以上	30 m3/ha未満	25 m3/ha	591	1,200,014	0.95	0.95	4%	2.48	26.6	6%	1.08	6.75	39.8	1.15	3.43	80%	1,107,024	92,990	168,585	16,858	1,216,872	120,001	1,320,015
		搬出材積	30 m3/ha以上	40 m3/ha未満	35 m3/ha	591	1,318,330	0.95	0.95	4%	2.48	26.6	6%	1.51	9.45	55.8	1.61	4.8	80%	1,216,172	102,158	217,488	21,748	1,340,078	131,833	1,450,163
		搬出材積	40 m3/ha以上	50 m3/ha未満	45 m3/ha	591	1,436,630	0.95	0.95	4%	2.48	26.6	6%	1.94	12.15	71.7	2.07	6.17	80%	1,325,305	111,325	266,376	26,637	1,463,267	143,663	1,580,293
		搬出材積	50 m3/ha以上	60 m3/ha未満	55 m3/ha	591	1,554,931	0.95	0.95	4%	2.48	26.6	6%	2.37	14.85	87.6	2.53	7.54	80%	1,434,439	120,492	315,265	31,526	1,586,457	155,493	1,710,424
		搬出材積	60 m3/ha以上	70 m3/ha未満	65 m3/ha	591	1,673,232	0.95	0.95	4%	2.48	26.6	6%	2.8	17.55	103.5	2.99	8.91	80%	1,543,572	129,660	364,153	36,415	1,709,647	167,323	1,840,555
		搬出材積	70 m3/ha以上	80 m3/ha未満	75 m3/ha	591	1,791,547	0.95	0.95	4%	2.48	26.6	6%	3.23	20.25	119.5	3.45	10.28	80%	1,652,719	138,828	413,055	41,305	1,832,852	179,154	1,970,701
		搬出材積	80 m3/ha以上		85 m3/ha	591	1,909,848	0.95	0.95	4%	2.48	26.6	6%	3.66	22.95	135.4	3.91	11.65	80%	1,761,853	147,995	461,944	46,194	1,956,042	190,984	2,100,832
	間伐（過密） 架線系 間伐率30%以上 22cm以上28cm未満 プロセッサ0.28	搬出材積	10 m3/ha以上	20 m3/ha未満	15 m3/ha	444	328,793	0.71	0.71	4%	2.31	2.31	6%	0.65	4.05	23.9	0.54	1.62	80%	303,315	25,478	69,852	6,985	335,778	32,879	361,672
		搬出材積	20 m3/ha以上	30 m3/ha未満	25 m3/ha	444	427,195	0.71	0.71	4%	2.31	2.31	6%	1.08	6.75	39.8	0.9	2.7	80%	394,092	33,103	110,582	11,058	438,253	42,719	469,914
		搬出材積	30 m3/ha以上	40 m3/ha未満	35 m3/ha	444	525,613	0.71	0.71	4%	2.31	2.31	6%	1.51	9.45	55.8	1.26	3.78	80%	484,883	40,730	151,326	15,132	540,745	52,561	578,174
		搬出材積	40 m3/ha以上	50 m3/ha未満	45 m3/ha	444	624,015	0.71	0.71	4%	2.31	2.31	6%	1.94	12.15	71.7	1.62	4.86	80%	575,660	48,355	192,056	19,205	643,220	62,401	686,416
		搬出材積	50 m3/ha以上	60 m3/ha未満	55 m3/ha	444	722,417	0.71	0.71	4%	2.31	2.31	6%	2.37	14.85	87.6	1.98	5.94	80%	666,437	55,980	232,786	23,278	745,695	72,241	794,658
		搬出材積	60 m3/ha以上	70 m3/ha未満	65 m3/ha	444	820,819	0.71	0.71	4%	2.31	2.31	6%	2.8	17.55	103.5	2.34	7.02	80%	757,214	63,605	273,516	27,351	848,170	82,081	902,900
		搬出材積	70 m3/ha以上	80 m3/ha未満	75 m3/ha	444	919,237	0.71	0.71	4%	2.31	2.31	6%	3.23	20.25	119.5	2.7	8.1	80%	848,005	71,232	314,260	31,426	950,663	91,923	1,011,160
		搬出材積	80 m3/ha以上		85 m3/ha	444	1,017,639	0.71	0.71	4%	2.31	2.31	6%	3.66	22.95	135.4	3.06	9.18	80%	938,782	78,857	354,990	35,499	1,053,138	101,763	1,119,402
	保育間伐（高齢級）（過密） 架線系 間伐率30%以上 22cm以上28cm未満 プロセッサ0.28 チルホール使用	搬出材積	10 m3/ha以上	20 m3/ha未満	15 m3/ha	444	853,182	0.71	0.71	4%	2.31	20.42	6%	0.65	4.05	23.9	0.54	1.62	80%	787,069	66,113	97,234	9,723	862,905	85,318	938,500
		搬出材積	20 m3/ha以上	30 m3/ha未満	25 m3/ha	444	951,585	0.71	0.71	4%	2.31	20.42	6%	1.08	6.75	39.8	0.9	2.7	80%	877,846	73,739	137,964	13,796	965,381	95,158	1,046,743
		搬出材積	30 m3/ha以上	40 m3/ha未満	35 m3/ha	444	1,050,002	0.71	0.71	4%	2.31	20.42	6%	1.51	9.45	55.8	1.26	3.78	80%	968,637	81,365	178,708	17,870	1,067,872	105,000	1,155,002
		搬出材積	40 m3/ha以上	50 m3/ha未満	45 m3/ha	444	1,148,404	0.71	0.71	4%	2.31	20.42	6%	1.94	12.15	71.7	1.62	4.86	80%	1,059,414	88,990	219,438	21,943	1,170,347	114,840	1,263,244
		搬出材積	50 m3/ha以上	60 m3/ha未満	55 m3/ha	444	1,246,807	0.71	0.71	4%	2.31	20.42	6%	2.37	14.85	87.6	1.98	5.94	80%	1,150,191	96,616	260,168	26,016	1,272,823	124,680	1,371,487
		搬出材積	60 m3/ha以上	70 m3/ha未満	65 m3/ha	444	1,345,209	0.71	0.71	4%	2.31	20.42	6%	2.8	17.55	103.5	2.34	7.02	80%	1,240,968	104,241	300,898	30,089	1,375,298	134,520	1,479,729
		搬出材積	70 m3/ha以上	80 m3/ha未満	75 m3/ha	444	1,443,626	0.71	0.71	4%	2.31	20.42	6%	3.23	20.25	119.5	2.7	8.1	80%	1,331,759	111,867	341,642	34,164	1,477,790	144,362	1,587,988
		搬出材積	80 m3/ha以上		85 m3/ha	444	1,542,029	0.71	0.71	4%	2.31	20.42	6%	3.66	22.95	135.4	3.06	9.18	80%	1,422,536	119,493	382,372	38,237	1,580,266	154,202	1,696,231
	間伐（過密） 架線系 間伐率30%以上 28cm以上 プロセッサ0.28	搬出材積	10 m3/ha以上	20 m3/ha未満	15 m3/ha	315	277,676	0.50	0.50	4%	1.98	1.98	6%	0.65	4.05	23.9	0.45	1.34	80%	256,159	21,517	60,649	6,064	283,740	27,767	305,443
		搬出材積	20 m3/ha以上	30 m3/ha未満	25 m3/ha	315	363,352	0.50	0.50	4%	1.98	1.98	6%	1.08	6.75	39.8	0.75	2.23	80%	335,196	28,156	96,161	9,616	372,968	36,335	399,687
		搬出材積	30 m3/ha以上	40 m3/ha未満	35 m3/ha	315	449,044	0.50	0.50	4%	1.98	1.98	6%	1.51	9.45	55.8	1.05	3.12	80%	414,248	34,796	131,688	13,168	462,212	44,904	493,948
		搬出材積	40 m3/ha以上	50 m3/ha未満	45 m3/ha	315	534,720	0.50	0.50	4%	1.98	1.98	6%	1.94	12.15	71.7	1.35	4.01	80%	493,285	41,435	167,200	16,720	551,440	53,472	588,192
		搬出材積	50 m3/ha以上	60 m3/ha未満	55 m3/ha	315	620,398	0.50	0.50	4%	1.98	1.98	6%	2.37	14.85	87.6	1.65	4.9	80%	572,323	48,075	202,713	20,271	640,669	62,039	682,437
		搬出材積	60 m3/ha以上	70 m3/ha未満	65 m3/ha	315	706,074	0.50	0.50	4%	1.98	1.98	6%	2.8	17.55	103.5	1.95	5.79	80%	651,360	54,714	238,225	23,822	729,896	70,607	776,681
		搬出材積	70 m3/ha以上	80 m3/ha未満	75 m3/ha	315	791,765	0.50	0.50	4%	1.98	1.98	6%	3.23	20.25	119.5	2.25	6.68	80%	730,411	61,354	273,751	27,375	819,140	79,176	870,941
		搬出材積	80 m3/ha以上		85 m3/ha	315	877,442	0.50	0.50	4%	1.98	1.98	6%	3.66	22.95	135.4	2.55	7.57	80%	809,449	67,993	309,264	30,926	908,368	87,744	965,186
	保育間伐（高齢級）（過密） 架線系 間伐率30%以上 28cm以上 プロセッサ0.28 チルホール使用	搬出材積	10 m3/ha以上	20 m3/ha未満	15 m3/ha	315	650,047	0.50	0.50	4%	1.98	14.84	6%	0.65	4.05	23.9	0.45	1.34	80%	599,675	50,372	80,093	8,009	658,056	65,004	715,051
		搬出材積	20 m3/ha以上	30 m3/ha未満	25 m3/ha	315	735,723	0.50	0.50	4%	1.98	14.84	6%	1.08	6.75	39.8	0.75	2.23	80%	678,712	57,011	115,605	11,560	747,283	73,572	809,295
		搬出材積	30 m3/ha以上	40 m3/ha未満	35 m3/ha	315	821,416	0.50	0.50	4%	1.98	14.84	6%	1.51	9.45	55.8	1.05	3.12	80%	757,764	63,652	151,132	15,113	836,529	82,141	903,557
		搬出材積	40 m3/ha以上	50 m3/ha未満	45 m3/ha	315	907,092	0.50	0.50	4%	1.98	14.84	6%	1.94	12.15	71.7	1.35	4.01	80%	836,801	70,291	186,644	18,664	925,756	90,709	997,801
		搬出材積	50 m3/ha以上	60 m3/ha未満	55 m3/ha	315	992,769	0.50	0.50	4%	1.98	14.84	6%	2.37	14.85	87.6	1.65	4.9	80%	915,839	76,930	222,157	22,215	1,014,984	99,276	1,092,045
		搬出材積	60 m3/ha以上	70 m3/ha未満	65 m3/ha	315	1,078,445	0.50	0.50	4%	1.98	14.84	6%	2.8	17.55	103.5	1.95	5.79	80%	994,876	83,569	257,669	25,766	1,104,211	107,844	1,186,289
		搬出材積	70 m3/ha以上	80 m3/ha未満	75 m3/ha	315	1,164,136	0.50	0.50	4%	1.98	14.84	6%	3.23	20.25	119.5	2.25	6.68	80%	1,073,927	90,209	293,195	29,319	1,193,455	116,413	1,280,549
		搬出材積	80 m3/ha以上		85 m3/ha	315	1,249,814	0.50	0.50	4%	1.98	14.84	6%	3.66	22.95	135.4	2.55	7.57	80%	1,152,965	96,849	328,708	32,870	1,282,684	124,981	1,374,795

4-2-2. 間伐及び更新伐事業標準単価表（プロセッサ造材）（4-2-1以外の場合）

（円）

区分	種類	種別			算定材積	伐倒本数（本/ha）	標準単価（円）	直接費 選木（伐倒と同時に行う場合は計上しない） 特殊作業員	普通作業員	諸雑費	伐倒 特殊作業員	普通作業員	諸雑費	造材（プロセッサ） 特殊運転手	機械損料(h)	軽油(ℓ)	集材 特殊運転手	普通作業員	諸雑費	直接費合計（円）	共通仮設費(8.4%)(円)	諸雑費計(円)	直営消費税額(円)	税込標準単価（直営）（円）	請負消費税額(円)	税込標準単価（請負）（円）
育成単層林及び育成複層林共通	列状間伐（過密）車輌系 間伐率30%以上 22cm未満 プロセッサ0.28	搬出材積	10 m3/ha以上	20 m3/ha未満	15 m3/ha	591	288,798	0.41	0.41	4%	2.48	2.48	6%	0.65	4.05	23.9	0.51	1.02	77%	266,419	22,379	55,755	5,575	294,373	28,879	317,677
		搬出材積	20 m3/ha以上	30 m3/ha未満	25 m3/ha	591	365,526	0.41	0.41	4%	2.48	2.48	6%	1.08	6.75	39.8	0.85	1.7	77%	337,202	28,324	87,149	8,714	374,240	36,552	402,078
		搬出材積	30 m3/ha以上	40 m3/ha未満	35 m3/ha	591	442,272	0.41	0.41	4%	2.48	2.48	6%	1.51	9.45	55.8	1.19	2.38	77%	408,000	34,272	118,558	11,855	454,127	44,227	486,499
		搬出材積	40 m3/ha以上	50 m3/ha未満	45 m3/ha	591	519,001	0.41	0.41	4%	2.48	2.48	6%	1.94	12.15	71.7	1.53	3.06	77%	478,784	40,217	149,953	14,995	533,996	51,900	570,901
		搬出材積	50 m3/ha以上	60 m3/ha未満	55 m3/ha	591	595,731	0.41	0.41	4%	2.48	2.48	6%	2.37	14.85	87.6	1.87	3.74	77%	549,568	46,163	181,348	18,134	613,865	59,573	655,304
		搬出材積	60 m3/ha以上	70 m3/ha未満	65 m3/ha	591	672,460	0.41	0.41	4%	2.48	2.48	6%	2.8	17.55	103.5	2.21	4.42	77%	620,351	52,109	212,742	21,274	693,734	67,246	739,706
		搬出材積	70 m3/ha以上	80 m3/ha未満	75 m3/ha	591	749,205	0.41	0.41	4%	2.48	2.48	6%	3.23	20.25	119.5	2.55	5.1	77%	691,149	58,056	244,151	24,415	773,620	74,920	824,125
		搬出材積	80 m3/ha以上		85 m3/ha	591	825,935	0.41	0.41	4%	2.48	2.48	6%	3.66	22.95	135.4	2.89	5.78	77%	761,933	64,002	275,546	27,554	853,489	82,593	908,528
	間伐（過密）（初回　7齢級以下）車輌系 間伐率30%以上 22cm未満 プロセッサ0.28	搬出材積	10 m3/ha以上	20 m3/ha未満	15 m3/ha	591	288,798	0.41	0.41	4%	2.48	2.48	6%	0.65	4.05	23.9	0.51	1.02	77%	266,419	22,379	55,755	5,575	294,373	28,879	317,677
		搬出材積	20 m3/ha以上	30 m3/ha未満	25 m3/ha	591	365,526	0.41	0.41	4%	2.48	2.48	6%	1.08	6.75	39.8	0.85	1.7	77%	337,202	28,324	87,149	8,714	374,240	36,552	402,078
		搬出材積	30 m3/ha以上	40 m3/ha未満	35 m3/ha	591	442,272	0.41	0.41	4%	2.48	2.48	6%	1.51	9.45	55.8	1.19	2.38	77%	408,000	34,272	118,558	11,855	454,127	44,227	486,499
		搬出材積	40 m3/ha以上	50 m3/ha未満	45 m3/ha	591	519,001	0.41	0.41	4%	2.48	2.48	6%	1.94	12.15	71.7	1.53	3.06	77%	478,784	40,217	149,953	14,995	533,996	51,900	570,901
		搬出材積	50 m3/ha以上	60 m3/ha未満	55 m3/ha	591	595,731	0.41	0.41	4%	2.48	2.48	6%	2.37	14.85	87.6	1.87	3.74	77%	549,568	46,163	181,348	18,134	613,865	59,573	655,304
		搬出材積	60 m3/ha以上	70 m3/ha未満	65 m3/ha	591	672,460	0.41	0.41	4%	2.48	2.48	6%	2.8	17.55	103.5	2.21	4.42	77%	620,351	52,109	212,742	21,274	693,734	67,246	739,706
		搬出材積	70 m3/ha以上	80 m3/ha未満	75 m3/ha	591	749,205	0.41	0.41	4%	2.48	2.48	6%	3.23	20.25	119.5	2.55	5.1	77%	691,149	58,056	244,151	24,415	773,620	74,920	824,125
		搬出材積	80 m3/ha以上		85 m3/ha	591	825,935	0.41	0.41	4%	2.48	2.48	6%	3.66	22.95	135.4	2.89	5.78	77%	761,933	64,002	275,546	27,554	853,489	82,593	908,528
	列状保育間伐（高齢級）（過密）車輌系 間伐率30%以上 22cm未満 プロセッサ0.28 チルホール使用	搬出材積	10 m3/ha以上	20 m3/ha未満	15 m3/ha	591	987,211	0.41	0.41	4%	2.48	26.6	6%	0.65	4.05	23.9	0.51	1.02	77%	910,712	76,499	92,224	9,222	996,433	98,721	1,085,932
		搬出材積	20 m3/ha以上	30 m3/ha未満	25 m3/ha	591	1,063,940	0.41	0.41	4%	2.48	26.6	6%	1.08	6.75	39.8	0.85	1.7	77%	981,495	82,445	123,618	12,361	1,076,301	106,394	1,170,334
		搬出材積	30 m3/ha以上	40 m3/ha未満	35 m3/ha	591	1,140,685	0.41	0.41	4%	2.48	26.6	6%	1.51	9.45	55.8	1.19	2.38	77%	1,052,293	88,392	155,027	15,502	1,156,187	114,068	1,254,753
		搬出材積	40 m3/ha以上	50 m3/ha未満	45 m3/ha	591	1,217,415	0.41	0.41	4%	2.48	26.6	6%	1.94	12.15	71.7	1.53	3.06	77%	1,123,077	94,338	186,422	18,642	1,236,057	121,741	1,339,156
		搬出材積	50 m3/ha以上	60 m3/ha未満	55 m3/ha	591	1,294,145	0.41	0.41	4%	2.48	26.6	6%	2.37	14.85	87.6	1.87	3.74	77%	1,193,861	100,284	217,817	21,781	1,315,926	129,414	1,423,559
		搬出材積	60 m3/ha以上	70 m3/ha未満	65 m3/ha	591	1,370,874	0.41	0.41	4%	2.48	26.6	6%	2.8	17.55	103.5	2.21	4.42	77%	1,264,644	106,230	249,211	24,921	1,395,795	137,087	1,507,961
		搬出材積	70 m3/ha以上	80 m3/ha未満	75 m3/ha	591	1,447,619	0.41	0.41	4%	2.48	26.6	6%	3.23	20.25	119.5	2.55	5.1	77%	1,335,442	112,177	280,620	28,062	1,475,681	144,761	1,592,380
		搬出材積	80 m3/ha以上		85 m3/ha	591	1,524,348	0.41	0.41	4%	2.48	26.6	6%	3.66	22.95	135.4	2.89	5.78	77%	1,406,226	118,122	312,015	31,201	1,555,549	152,434	1,676,782
	列状間伐（過密）車輌系 間伐率30%以上 22cm以上28cm未満 プロセッサ0.28	搬出材積	10 m3/ha以上	20 m3/ha未満	15 m3/ha	444	263,524	0.31	0.31	4%	2.31	2.31	6%	0.65	4.05	23.9	0.45	0.9	77%	243,104	20,420	51,346	5,134	268,658	26,352	289,876
		搬出材積	20 m3/ha以上	30 m3/ha未満	25 m3/ha	444	334,167	0.31	0.31	4%	2.31	2.31	6%	1.08	6.75	39.8	0.75	1.5	77%	308,273	25,894	80,298	8,029	342,196	33,416	367,583
		搬出材積	30 m3/ha以上	40 m3/ha未満	35 m3/ha	444	404,827	0.31	0.31	4%	2.31	2.31	6%	1.51	9.45	55.8	1.05	2.1	77%	373,457	31,370	109,265	10,926	415,753	40,482	445,309
		搬出材積	40 m3/ha以上	50 m3/ha未満	45 m3/ha	444	475,470	0.31	0.31	4%	2.31	2.31	6%	1.94	12.15	71.7	1.35	2.7	77%	438,626	36,844	138,217	13,821	489,291	47,547	523,017
		搬出材積	50 m3/ha以上	60 m3/ha未満	55 m3/ha	444	546,113	0.31	0.31	4%	2.31	2.31	6%	2.37	14.85	87.6	1.65	3.3	77%	503,795	42,318	167,169	16,716	562,829	54,611	600,724
		搬出材積	60 m3/ha以上	70 m3/ha未満	65 m3/ha	444	616,756	0.31	0.31	4%	2.31	2.31	6%	2.8	17.55	103.5	1.95	3.9	77%	568,964	47,792	196,121	19,612	636,368	61,675	678,431
		搬出材積	70 m3/ha以上	80 m3/ha未満	75 m3/ha	444	687,416	0.31	0.31	4%	2.31	2.31	6%	3.23	20.25	119.5	2.25	4.5	77%	634,148	53,268	225,088	22,508	709,924	68,741	756,157
		搬出材積	80 m3/ha以上		85 m3/ha	444	758,059	0.31	0.31	4%	2.31	2.31	6%	3.66	22.95	135.4	2.55	5.1	77%	699,317	58,742	254,040	25,404	783,463	75,805	833,864
	間伐（過密）（初回　7齢級以下）車輌系 間伐率30%以上 22cm以上28cm未満 プロセッサ0.28	搬出材積	10 m3/ha以上	20 m3/ha未満	15 m3/ha	444	263,524	0.31	0.31	4%	2.31	2.31	6%	0.65	4.05	23.9	0.45	0.9	77%	243,104	20,420	51,346	5,134	268,658	26,352	289,876
		搬出材積	20 m3/ha以上	30 m3/ha未満	25 m3/ha	444	334,167	0.31	0.31	4%	2.31	2.31	6%	1.08	6.75	39.8	0.75	1.5	77%	308,273	25,894	80,298	8,029	342,196	33,416	367,583
		搬出材積	30 m3/ha以上	40 m3/ha未満	35 m3/ha	444	404,827	0.31	0.31	4%	2.31	2.31	6%	1.51	9.45	55.8	1.05	2.1	77%	373,457	31,370	109,265	10,926	415,753	40,482	445,309
		搬出材積	40 m3/ha以上	50 m3/ha未満	45 m3/ha	444	475,470	0.31	0.31	4%	2.31	2.31	6%	1.94	12.15	71.7	1.35	2.7	77%	438,626	36,844	138,217	13,821	489,291	47,547	523,017
		搬出材積	50 m3/ha以上	60 m3/ha未満	55 m3/ha	444	546,113	0.31	0.31	4%	2.31	2.31	6%	2.37	14.85	87.6	1.65	3.3	77%	503,795	42,318	167,169	16,716	562,829	54,611	600,724
		搬出材積	60 m3/ha以上	70 m3/ha未満	65 m3/ha	444	616,756	0.31	0.31	4%	2.31	2.31	6%	2.8	17.55	103.5	1.95	3.9	77%	568,964	47,792	196,121	19,612	636,368	61,675	678,431
		搬出材積	70 m3/ha以上	80 m3/ha未満	75 m3/ha	444	687,416	0.31	0.31	4%	2.31	2.31	6%	3.23	20.25	119.5	2.25	4.5	77%	634,148	53,268	225,088	22,508	709,924	68,741	756,157
		搬出材積	80 m3/ha以上		85 m3/ha	444	758,059	0.31	0.31	4%	2.31	2.31	6%	3.66	22.95	135.4	2.55	5.1	77%	699,317	58,742	254,040	25,404	783,463	75,805	833,864
	列状保育間伐（高齢級）（過密）車輌系 間伐率30%以上 22cm以上28cm未満 プロセッサ0.28 チルホール使用	搬出材積	10 m3/ha以上	20 m3/ha未満	15 m3/ha	444	787,914	0.31	0.31	4%	2.31	20.42	6%	0.65	4.05	23.9	0.45	0.9	77%	726,858	61,056	78,728	7,872	795,786	78,791	866,705
		搬出材積	20 m3/ha以上	30 m3/ha未満	25 m3/ha	444	858,557	0.31	0.31	4%	2.31	20.42	6%	1.08	6.75	39.8	0.75	1.5	77%	792,027	66,530	107,680	10,768	869,325	85,855	944,412
		搬出材積	30 m3/ha以上	40 m3/ha未満	35 m3/ha	444	929,216	0.31	0.31	4%	2.31	20.42	6%	1.51	9.45	55.8	1.05	2.1	77%	857,211	72,005	136,647	13,664	942,880	92,921	1,022,137
		搬出材積	40 m3/ha以上	50 m3/ha未満	45 m3/ha	444	999,859	0.31	0.31	4%	2.31	20.42	6%	1.94	12.15	71.7	1.35	2.7	77%	922,380	77,479	165,599	16,559	1,016,418	99,985	1,099,844
		搬出材積	50 m3/ha以上	60 m3/ha未満	55 m3/ha	444	1,070,503	0.31	0.31	4%	2.31	20.42	6%	2.37	14.85	87.6	1.65	3.3	77%	987,549	82,954	194,551	19,455	1,089,958	107,050	1,177,553
		搬出材積	60 m3/ha以上	70 m3/ha未満	65 m3/ha	444	1,141,146	0.31	0.31	4%	2.31	20.42	6%	2.8	17.55	103.5	1.95	3.9	77%	1,052,718	88,428	223,503	22,350	1,163,496	114,114	1,255,260
		搬出材積	70 m3/ha以上	80 m3/ha未満	75 m3/ha	444	1,211,805	0.31	0.31	4%	2.31	20.42	6%	3.23	20.25	119.5	2.25	4.5	77%	1,117,902	93,903	252,470	25,247	1,237,052	121,180	1,332,985
		搬出材積	80 m3/ha以上		85 m3/ha	444	1,282,448	0.31	0.31	4%	2.31	20.42	6%	3.66	22.95	135.4	2.55	5.1	77%	1,183,071	99,377	281,422	28,142	1,310,590	128,244	1,410,692

4-2-2. 間伐及び更新伐事業標準単価表（プロセッサ造材）（4-2-1以外の場合）

（円）

区分	種類	種別				伐倒本数（本/ha）	標準単価（円）	直接費 選木（伐倒と同時に行う場合は計上しない）			伐倒			造材（プロセッサ）			集材			直接費合計（円）	共通仮設費（8.4%）(円)	諸雑費計(円)	直営消費税額(円)	税込標準単価（直営）（円）	請負消費税額(円)	税込標準単価（請負）（円）
					算定材積			特殊作業員	普通作業員	諸雑費	特殊作業員	普通作業員	諸雑費	特殊運転手	機械損料(h)	軽油(ℓ)	特殊運転手	普通作業員	諸雑費								
育成単層林及び育成複層林共通	列状間伐（過密） 車輌系 間伐率30%以上 28cm以上 プロセッサ0.28	搬出材積	10 m3/ha以上	20 m3/ha未満	15 m3/ha	315	229,210	0.22	0.22	4%	1.98	1.98	6%	0.65	4.05	23.9	0.39	0.78	77%	211,449	17,761	46,457	4,645	233,855	22,921	252,131
		搬出材積	20 m3/ha以上	30 m3/ha未満	25 m3/ha	315	293,768	0.22	0.22	4%	1.98	1.98	6%	1.08	6.75	39.8	0.65	1.3	77%	271,004	22,764	72,967	7,296	301,064	29,376	323,144
		搬出材積	30 m3/ha以上	40 m3/ha未満	35 m3/ha	315	358,341	0.22	0.22	4%	1.98	1.98	6%	1.51	9.45	55.8	0.91	1.82	77%	330,573	27,768	99,491	9,949	368,290	35,834	394,175
		搬出材積	40 m3/ha以上	50 m3/ha未満	45 m3/ha	315	422,898	0.22	0.22	4%	1.98	1.98	6%	1.94	12.15	71.7	1.17	2.34	77%	390,128	32,770	126,001	12,600	435,498	42,289	465,187
		搬出材積	50 m3/ha以上	60 m3/ha未満	55 m3/ha	315	487,456	0.22	0.22	4%	1.98	1.98	6%	2.37	14.85	87.6	1.43	2.86	77%	449,683	37,773	152,511	15,251	502,707	48,745	536,201
		搬出材積	60 m3/ha以上	70 m3/ha未満	65 m3/ha	315	552,013	0.22	0.22	4%	1.98	1.98	6%	2.8	17.55	103.5	1.69	3.38	77%	509,238	42,775	179,021	17,902	569,915	55,201	607,214
		搬出材積	70 m3/ha以上	80 m3/ha未満	75 m3/ha	315	616,585	0.22	0.22	4%	1.98	1.98	6%	3.23	20.25	119.5	1.95	3.9	77%	568,806	47,779	205,544	20,554	637,139	61,658	678,243
		搬出材積	80 m3/ha以上		85 m3/ha	315	681,143	0.22	0.22	4%	1.98	1.98	6%	3.66	22.95	135.4	2.21	4.42	77%	628,361	52,782	232,054	23,205	704,348	68,114	749,257
	間伐（過密） （初回　7齢級以下） 車輌系 間伐率30%以上 28cm以上 プロセッサ0.28	搬出材積	10 m3/ha以上	20 m3/ha未満	15 m3/ha	315	229,210	0.22	0.22	4%	1.98	1.98	6%	0.65	4.05	23.9	0.39	0.78	77%	211,449	17,761	46,457	4,645	233,855	22,921	252,131
		搬出材積	20 m3/ha以上	30 m3/ha未満	25 m3/ha	315	293,768	0.22	0.22	4%	1.98	1.98	6%	1.08	6.75	39.8	0.65	1.3	77%	271,004	22,764	72,967	7,296	301,064	29,376	323,144
		搬出材積	30 m3/ha以上	40 m3/ha未満	35 m3/ha	315	358,341	0.22	0.22	4%	1.98	1.98	6%	1.51	9.45	55.8	0.91	1.82	77%	330,573	27,768	99,491	9,949	368,290	35,834	394,175
		搬出材積	40 m3/ha以上	50 m3/ha未満	45 m3/ha	315	422,898	0.22	0.22	4%	1.98	1.98	6%	1.94	12.15	71.7	1.17	2.34	77%	390,128	32,770	126,001	12,600	435,498	42,289	465,187
		搬出材積	50 m3/ha以上	60 m3/ha未満	55 m3/ha	315	487,456	0.22	0.22	4%	1.98	1.98	6%	2.37	14.85	87.6	1.43	2.86	77%	449,683	37,773	152,511	15,251	502,707	48,745	536,201
		搬出材積	60 m3/ha以上	70 m3/ha未満	65 m3/ha	315	552,013	0.22	0.22	4%	1.98	1.98	6%	2.8	17.55	103.5	1.69	3.38	77%	509,238	42,775	179,021	17,902	569,915	55,201	607,214
		搬出材積	70 m3/ha以上	80 m3/ha未満	75 m3/ha	315	616,585	0.22	0.22	4%	1.98	1.98	6%	3.23	20.25	119.5	1.95	3.9	77%	568,806	47,779	205,544	20,554	637,139	61,658	678,243
		搬出材積	80 m3/ha以上		85 m3/ha	315	681,143	0.22	0.22	4%	1.98	1.98	6%	3.66	22.95	135.4	2.21	4.42	77%	628,361	52,782	232,054	23,205	704,348	68,114	749,257
	列状保育間伐（高齢級）（過密） 車輌系 間伐率30%以上 28cm以上 プロセッサ0.28 チルホール使用	搬出材積	10 m3/ha以上	20 m3/ha未満	15 m3/ha	315	601,582	0.22	0.22	4%	1.98	14.84	6%	0.65	4.05	23.9	0.39	0.78	77%	554,965	46,617	65,901	6,590	608,172	60,158	661,740
		搬出材積	20 m3/ha以上	30 m3/ha未満	25 m3/ha	315	666,139	0.22	0.22	4%	1.98	14.84	6%	1.08	6.75	39.8	0.65	1.3	77%	614,520	51,619	92,411	9,241	675,380	66,613	732,752
		搬出材積	30 m3/ha以上	40 m3/ha未満	35 m3/ha	315	730,712	0.22	0.22	4%	1.98	14.84	6%	1.51	9.45	55.8	0.91	1.82	77%	674,089	56,623	118,935	11,893	742,605	73,071	803,783
		搬出材積	40 m3/ha以上	50 m3/ha未満	45 m3/ha	315	795,270	0.22	0.22	4%	1.98	14.84	6%	1.94	12.15	71.7	1.17	2.34	77%	733,644	61,626	145,445	14,544	809,814	79,527	874,797
		搬出材積	50 m3/ha以上	60 m3/ha未満	55 m3/ha	315	859,827	0.22	0.22	4%	1.98	14.84	6%	2.37	14.85	87.6	1.43	2.86	77%	793,199	66,628	171,955	17,195	877,022	85,982	945,809
		搬出材積	60 m3/ha以上	70 m3/ha未満	65 m3/ha	315	924,385	0.22	0.22	4%	1.98	14.84	6%	2.8	17.55	103.5	1.69	3.38	77%	852,754	71,631	198,465	19,846	944,231	92,438	1,016,823
		搬出材積	70 m3/ha以上	80 m3/ha未満	75 m3/ha	315	988,957	0.22	0.22	4%	1.98	14.84	6%	3.23	20.25	119.5	1.95	3.9	77%	912,322	76,635	224,988	22,498	1,011,455	98,895	1,087,852
		搬出材積	80 m3/ha以上		85 m3/ha	315	1,053,514	0.22	0.22	4%	1.98	14.84	6%	3.66	22.95	135.4	2.21	4.42	77%	971,877	81,637	251,498	25,149	1,078,663	105,351	1,158,865
	列状間伐（過密） 架線系 間伐率30%以上 22cm未満 プロセッサ0.28	搬出材積	10 m3/ha以上	20 m3/ha未満	15 m3/ha	591	323,910	0.41	0.41	4%	2.48	2.48	6%	0.65	4.05	23.9	0.56	1.65	80%	298,810	25,100	70,825	7,082	330,992	32,391	356,301
		搬出材積	20 m3/ha以上	30 m3/ha未満	25 m3/ha	591	423,859	0.41	0.41	4%	2.48	2.48	6%	1.08	6.75	39.8	0.93	2.75	80%	391,014	32,845	112,189	11,218	435,077	42,385	466,244
		搬出材積	30 m3/ha以上	40 m3/ha未満	35 m3/ha	591	523,824	0.41	0.41	4%	2.48	2.48	6%	1.51	9.45	55.8	1.3	3.85	80%	483,233	40,591	153,568	15,356	539,180	52,382	576,206
		搬出材積	40 m3/ha以上	50 m3/ha未満	45 m3/ha	591	623,773	0.41	0.41	4%	2.48	2.48	6%	1.94	12.15	71.7	1.67	4.95	80%	575,437	48,336	194,932	19,493	643,266	62,377	686,150
		搬出材積	50 m3/ha以上	60 m3/ha未満	55 m3/ha	591	723,722	0.41	0.41	4%	2.48	2.48	6%	2.37	14.85	87.6	2.04	6.05	80%	667,641	56,081	236,296	23,629	747,351	72,372	796,094
		搬出材積	60 m3/ha以上	70 m3/ha未満	65 m3/ha	591	823,673	0.41	0.41	4%	2.48	2.48	6%	2.8	17.55	103.5	2.41	7.15	80%	759,846	63,827	277,661	27,766	851,439	82,367	906,040
		搬出材積	70 m3/ha以上	80 m3/ha未満	75 m3/ha	591	923,637	0.41	0.41	4%	2.48	2.48	6%	3.23	20.25	119.5	2.78	8.25	80%	852,064	71,573	319,039	31,903	955,540	92,363	1,016,000
		搬出材積	80 m3/ha以上		85 m3/ha	591	1,023,587	0.41	0.41	4%	2.48	2.48	6%	3.66	22.95	135.4	3.15	9.35	80%	944,269	79,318	360,404	36,040	1,059,627	102,358	1,125,945
	列状保育間伐（高齢級）（過密） 架線系 間伐率30%以上 22cm未満 プロセッサ0.28 チルホール使用	搬出材積	10 m3/ha以上	20 m3/ha未満	15 m3/ha	591	1,022,323	0.41	0.41	4%	2.48	26.6	6%	0.65	4.05	23.9	0.56	1.65	80%	943,103	79,220	107,294	10,729	1,033,052	102,232	1,124,555
		搬出材積	20 m3/ha以上	30 m3/ha未満	25 m3/ha	591	1,122,272	0.41	0.41	4%	2.48	26.6	6%	1.08	6.75	39.8	0.93	2.75	80%	1,035,307	86,965	148,658	14,865	1,137,137	112,227	1,234,499
		搬出材積	30 m3/ha以上	40 m3/ha未満	35 m3/ha	591	1,222,238	0.41	0.41	4%	2.48	26.6	6%	1.51	9.45	55.8	1.3	3.85	80%	1,127,526	94,712	190,037	19,003	1,241,241	122,223	1,344,461
		搬出材積	40 m3/ha以上	50 m3/ha未満	45 m3/ha	591	1,322,187	0.41	0.41	4%	2.48	26.6	6%	1.94	12.15	71.7	1.67	4.95	80%	1,219,730	102,457	231,401	23,140	1,345,327	132,218	1,454,405
		搬出材積	50 m3/ha以上	60 m3/ha未満	55 m3/ha	591	1,422,136	0.41	0.41	4%	2.48	26.6	6%	2.37	14.85	87.6	2.04	6.05	80%	1,311,934	110,202	272,765	27,276	1,449,412	142,213	1,564,349
		搬出材積	60 m3/ha以上	70 m3/ha未満	65 m3/ha	591	1,522,086	0.41	0.41	4%	2.48	26.6	6%	2.8	17.55	103.5	2.41	7.15	80%	1,404,139	117,947	314,130	31,413	1,553,499	152,208	1,674,294
		搬出材積	70 m3/ha以上	80 m3/ha未満	75 m3/ha	591	1,622,050	0.41	0.41	4%	2.48	26.6	6%	3.23	20.25	119.5	2.78	8.25	80%	1,496,357	125,693	355,508	35,550	1,657,600	162,205	1,784,255
		搬出材積	80 m3/ha以上		85 m3/ha	591	1,722,001	0.41	0.41	4%	2.48	26.6	6%	3.66	22.95	135.4	3.15	9.35	80%	1,588,562	133,439	396,873	39,687	1,761,688	172,200	1,894,201

4-2-2. 間伐及び更新伐事業標準単価表（プロセッサ造材）（4-2-1以外の場合）

（円）

区分	種類	種別			算定材積	伐倒本数（本/ha）	標準単価（円）	直接費 選木（伐倒と同時に行う場合は計上しない） 特殊作業員	普通作業員	諸雑費	伐倒 特殊作業員	普通作業員	諸雑費	造材（プロセッサ） 特殊運転手	機械損料(h)	軽油(ℓ)	集材 特殊運転手	普通作業員	諸雑費	直接費合計（円）	共通仮設費(8.4%)(円)	諸雑費計(円)	直営消費税額(円)	税込標準単価（直営）（円）	請負消費税額(円)	税込標準単価（請負）（円）
育成単層林及び育成複層林共通	列状間伐（過密） 架線系 間伐率30%以上 22cm以上28cm未満 プロセッサ0.28	搬出材積	10 m3/ha以上	20 m3/ha未満	15 m3/ha	444	283,297	0.31	0.31	4%	2.31	2.31	6%	0.65	4.05	23.9	0.44	1.29	80%	261,345	21,952	60,048	6,004	289,301	28,329	311,626
		搬出材積	20 m3/ha以上	30 m3/ha未満	25 m3/ha	444	366,935	0.31	0.31	4%	2.31	2.31	6%	1.08	6.75	39.8	0.73	2.15	80%	338,501	28,434	94,724	9,472	376,407	36,693	403,628
		搬出材積	30 m3/ha以上	40 m3/ha未満	35 m3/ha	444	450,588	0.31	0.31	4%	2.31	2.31	6%	1.51	9.45	55.8	1.02	3.01	80%	415,672	34,916	129,415	12,941	463,529	45,058	495,846
		搬出材積	40 m3/ha以上	50 m3/ha未満	45 m3/ha	444	534,225	0.31	0.31	4%	2.31	2.31	6%	1.94	12.15	71.7	1.31	3.87	80%	492,828	41,397	164,091	16,409	550,634	53,422	587,647
		搬出材積	50 m3/ha以上	60 m3/ha未満	55 m3/ha	444	617,862	0.31	0.31	4%	2.31	2.31	6%	2.37	14.85	87.6	1.6	4.73	80%	569,984	47,878	198,767	19,876	637,738	61,786	679,648
		搬出材積	60 m3/ha以上	70 m3/ha未満	65 m3/ha	444	701,500	0.31	0.31	4%	2.31	2.31	6%	2.8	17.55	103.5	1.89	5.59	80%	647,141	54,359	233,444	23,344	724,844	70,150	771,650
		搬出材積	70 m3/ha以上	80 m3/ha未満	75 m3/ha	444	785,153	0.31	0.31	4%	2.31	2.31	6%	3.23	20.25	119.5	2.18	6.45	80%	724,311	60,842	268,134	26,813	811,966	78,515	863,668
		搬出材積	80 m3/ha以上		85 m3/ha	444	868,791	0.31	0.31	4%	2.31	2.31	6%	3.66	22.95	135.4	2.47	7.31	80%	801,468	67,323	302,811	30,281	899,072	86,879	955,670
	列状保育間伐（高齢級）（過密） 架線系 間伐率30%以上 22cm以上28cm未満 プロセッサ0.28 チルホール使用	搬出材積	10 m3/ha以上	20 m3/ha未満	15 m3/ha	444	807,687	0.31	0.31	4%	2.31	20.42	6%	0.65	4.05	23.9	0.44	1.29	80%	745,099	62,588	87,430	8,743	816,430	80,768	888,455
		搬出材積	20 m3/ha以上	30 m3/ha未満	25 m3/ha	444	891,324	0.31	0.31	4%	2.31	20.42	6%	1.08	6.75	39.8	0.73	2.15	80%	822,255	69,069	122,106	12,210	903,534	89,132	980,456
		搬出材積	30 m3/ha以上	40 m3/ha未満	35 m3/ha	444	974,977	0.31	0.31	4%	2.31	20.42	6%	1.51	9.45	55.8	1.02	3.01	80%	899,426	75,551	156,797	15,679	990,656	97,497	1,072,474
		搬出材積	40 m3/ha以上	50 m3/ha未満	45 m3/ha	444	1,058,614	0.31	0.31	4%	2.31	20.42	6%	1.94	12.15	71.7	1.31	3.87	80%	976,582	82,032	191,473	19,147	1,077,761	105,861	1,164,475
		搬出材積	50 m3/ha以上	60 m3/ha未満	55 m3/ha	444	1,142,251	0.31	0.31	4%	2.31	20.42	6%	2.37	14.85	87.6	1.6	4.73	80%	1,053,738	88,513	226,149	22,614	1,164,865	114,225	1,256,476
		搬出材積	60 m3/ha以上	70 m3/ha未満	65 m3/ha	444	1,225,890	0.31	0.31	4%	2.31	20.42	6%	2.8	17.55	103.5	1.89	5.59	80%	1,130,895	94,995	260,826	26,082	1,251,972	122,589	1,348,479
		搬出材積	70 m3/ha以上	80 m3/ha未満	75 m3/ha	444	1,309,542	0.31	0.31	4%	2.31	20.42	6%	3.23	20.25	119.5	2.18	6.45	80%	1,208,065	101,477	295,516	29,551	1,339,093	130,954	1,440,496
		搬出材積	80 m3/ha以上		85 m3/ha	444	1,393,180	0.31	0.31	4%	2.31	20.42	6%	3.66	22.95	135.4	2.47	7.31	80%	1,285,222	107,958	330,193	33,019	1,426,199	139,318	1,532,498
	列状間伐（過密） 架線系 間伐率30%以上 28cm以上 プロセッサ0.28	搬出材積	10 m3/ha以上	20 m3/ha未満	15 m3/ha	315	242,784	0.22	0.22	4%	1.98	1.98	6%	0.65	4.05	23.9	0.36	1.07	80%	223,971	18,813	52,538	5,253	248,037	24,278	267,062
		搬出材積	20 m3/ha以上	30 m3/ha未満	25 m3/ha	315	316,226	0.22	0.22	4%	1.98	1.98	6%	1.08	6.75	39.8	0.6	1.78	80%	291,722	24,504	83,034	8,303	324,529	31,622	347,848
		搬出材積	30 m3/ha以上	40 m3/ha未満	35 m3/ha	315	389,684	0.22	0.22	4%	1.98	1.98	6%	1.51	9.45	55.8	0.84	2.49	80%	359,488	30,196	113,545	11,354	401,038	38,968	428,652
		搬出材積	40 m3/ha以上	50 m3/ha未満	45 m3/ha	315	463,127	0.22	0.22	4%	1.98	1.98	6%	1.94	12.15	71.7	1.08	3.2	80%	427,239	35,888	144,041	14,404	477,531	46,312	509,439
		搬出材積	50 m3/ha以上	60 m3/ha未満	55 m3/ha	315	536,570	0.22	0.22	4%	1.98	1.98	6%	2.37	14.85	87.6	1.32	3.91	80%	494,991	41,579	174,538	17,453	554,023	53,657	590,227
		搬出材積	60 m3/ha以上	70 m3/ha未満	65 m3/ha	315	610,012	0.22	0.22	4%	1.98	1.98	6%	2.8	17.55	103.5	1.56	4.62	80%	562,742	47,270	205,034	20,503	630,515	61,001	671,013
		搬出材積	70 m3/ha以上	80 m3/ha未満	75 m3/ha	315	683,469	0.22	0.22	4%	1.98	1.98	6%	3.23	20.25	119.5	1.8	5.33	80%	630,507	52,962	235,544	23,554	707,023	68,346	751,815
		搬出材積	80 m3/ha以上		85 m3/ha	315	756,912	0.22	0.22	4%	1.98	1.98	6%	3.66	22.95	135.4	2.04	6.04	80%	698,259	58,653	266,041	26,604	783,516	75,691	832,603
	列状保育間伐（高齢級）（過密） 架線系 間伐率30%以上 28cm以上 プロセッサ0.28 チルホール使用	搬出材積	10 m3/ha以上	20 m3/ha未満	15 m3/ha	315	615,155	0.22	0.22	4%	1.98	14.84	6%	0.65	4.05	23.9	0.36	1.07	80%	567,487	47,668	71,982	7,198	622,353	61,515	676,670
		搬出材積	20 m3/ha以上	30 m3/ha未満	25 m3/ha	315	688,597	0.22	0.22	4%	1.98	14.84	6%	1.08	6.75	39.8	0.6	1.78	80%	635,238	53,359	102,478	10,247	698,844	68,859	757,456
		搬出材積	30 m3/ha以上	40 m3/ha未満	35 m3/ha	315	762,056	0.22	0.22	4%	1.98	14.84	6%	1.51	9.45	55.8	0.84	2.49	80%	703,004	59,052	132,989	13,298	775,354	76,205	838,261
		搬出材積	40 m3/ha以上	50 m3/ha未満	45 m3/ha	315	835,498	0.22	0.22	4%	1.98	14.84	6%	1.94	12.15	71.7	1.08	3.2	80%	770,755	64,743	163,485	16,348	851,846	83,549	919,047
		搬出材積	50 m3/ha以上	60 m3/ha未満	55 m3/ha	315	908,941	0.22	0.22	4%	1.98	14.84	6%	2.37	14.85	87.6	1.32	3.91	80%	838,507	70,434	193,982	19,398	928,339	90,894	999,835
		搬出材積	60 m3/ha以上	70 m3/ha未満	65 m3/ha	315	982,383	0.22	0.22	4%	1.98	14.84	6%	2.8	17.55	103.5	1.56	4.62	80%	906,258	76,125	224,478	22,447	1,004,830	98,238	1,080,621
		搬出材積	70 m3/ha以上	80 m3/ha未満	75 m3/ha	315	1,055,840	0.22	0.22	4%	1.98	14.84	6%	3.23	20.25	119.5	1.8	5.33	80%	974,023	81,817	254,988	25,498	1,081,338	105,584	1,161,424
		搬出材積	80 m3/ha以上		85 m3/ha	315	1,129,284	0.22	0.22	4%	1.98	14.84	6%	3.66	22.95	135.4	2.04	6.04	80%	1,041,775	87,509	285,485	28,548	1,157,832	112,928	1,242,212

4-2-2. 間伐及び更新伐事業標準単価表（プロセッサ造材）（4-2-1以外の場合）

（円）

区分	種類	種別				伐倒本数（本/ha）	標準単価（円）	直接費 選木（伐倒と同時に行う場合は計上しない）			伐倒			造材（プロセッサ）			集材			直接費合計（円）	共通仮設費(8.4%)(円)	諸雑費計(円)	直営消費税額(円)	税込標準単価（直営）（円）	請負消費税額(円)	税込標準単価（請負）（円）
					算定材積			特殊作業員	普通作業員	諸雑費	特殊作業員	普通作業員	諸雑費	特殊運転手	機械損料(h)	軽油(ℓ)	特殊運転手	普通作業員	諸雑費								
育成単層林及び育成複層林共通	更新伐 車輌系 伐採率50%以内 22cm未満 プロセッサ0.28	搬出材積	10 m3/ha以上	20 m3/ha未満	15 m3/ha	609	347,029	0.97	0.97	4%	2.56	2.56	6%	0.65	4.05	23.9	0.65	1.28	77%	320,138	26,891	65,340	6,534	353,563	34,702	381,731
		搬出材積	20 m3/ha以上	30 m3/ha未満	25 m3/ha	609	436,969	0.97	0.97	4%	2.56	2.56	6%	1.08	6.75	39.8	1.08	2.13	77%	403,108	33,861	102,036	10,203	447,172	43,696	480,665
		搬出材積	30 m3/ha以上	40 m3/ha未満	35 m3/ha	609	526,923	0.97	0.97	4%	2.56	2.56	6%	1.51	9.45	55.8	1.51	2.98	77%	486,092	40,831	138,746	13,874	540,797	52,692	579,615
		搬出材積	40 m3/ha以上	50 m3/ha未満	45 m3/ha	609	616,864	0.97	0.97	4%	2.56	2.56	6%	1.94	12.15	71.7	1.94	3.83	77%	569,063	47,801	175,443	17,544	634,408	61,686	678,550
		搬出材積	50 m3/ha以上	60 m3/ha未満	55 m3/ha	609	706,803	0.97	0.97	4%	2.56	2.56	6%	2.37	14.85	87.6	2.37	4.68	77%	652,033	54,770	212,139	21,213	728,016	70,680	777,483
		搬出材積	60 m3/ha以上	70 m3/ha未満	65 m3/ha	609	796,743	0.97	0.97	4%	2.56	2.56	6%	2.8	17.55	103.5	2.8	5.53	77%	735,003	61,740	248,835	24,883	821,626	79,674	876,417
		搬出材積	70 m3/ha以上	80 m3/ha未満	75 m3/ha	609	886,697	0.97	0.97	4%	2.56	2.56	6%	3.23	20.25	119.5	3.23	6.38	77%	817,987	68,710	285,545	28,554	915,251	88,669	975,366
		搬出材積	80 m3/ha以上		85 m3/ha	609	976,637	0.97	0.97	4%	2.56	2.56	6%	3.66	22.95	135.4	3.66	7.23	77%	900,957	75,680	322,241	32,224	1,008,861	97,663	1,074,300
	更新伐 車輌系 伐採率50%以内 22cm以上28cm未満 プロセッサ0.28	搬出材積	10 m3/ha以上	20 m3/ha未満	15 m3/ha	432	299,581	0.69	0.69	4%	2.25	2.25	6%	0.65	4.05	23.9	0.56	1.13	77%	276,367	23,214	58,866	5,886	305,467	29,958	329,539
		搬出材積	20 m3/ha以上	30 m3/ha未満	25 m3/ha	432	381,358	0.69	0.69	4%	2.25	2.25	6%	1.08	6.75	39.8	0.93	1.88	77%	351,807	29,551	92,286	9,228	390,586	38,135	419,493
		搬出材積	30 m3/ha以上	40 m3/ha未満	35 m3/ha	432	463,152	0.69	0.69	4%	2.25	2.25	6%	1.51	9.45	55.8	1.3	2.63	77%	427,262	35,890	125,721	12,572	475,724	46,315	509,467
		搬出材積	40 m3/ha以上	50 m3/ha未満	45 m3/ha	432	544,930	0.69	0.69	4%	2.25	2.25	6%	1.94	12.15	71.7	1.67	3.38	77%	502,703	42,227	159,142	15,914	560,844	54,493	599,423
		搬出材積	50 m3/ha以上	60 m3/ha未満	55 m3/ha	432	626,707	0.69	0.69	4%	2.25	2.25	6%	2.37	14.85	87.6	2.04	4.13	77%	578,143	48,564	192,562	19,256	645,963	62,670	689,377
		搬出材積	60 m3/ha以上	70 m3/ha未満	65 m3/ha	432	708,485	0.69	0.69	4%	2.25	2.25	6%	2.8	17.55	103.5	2.41	4.88	77%	653,584	54,901	225,983	22,598	731,083	70,848	779,333
		搬出材積	70 m3/ha以上	80 m3/ha未満	75 m3/ha	432	790,277	0.69	0.69	4%	2.25	2.25	6%	3.23	20.25	119.5	2.78	5.63	77%	729,038	61,239	259,417	25,941	816,218	79,027	869,304
		搬出材積	80 m3/ha以上		85 m3/ha	432	872,055	0.69	0.69	4%	2.25	2.25	6%	3.66	22.95	135.4	3.15	6.38	77%	804,479	67,576	292,838	29,283	901,338	87,205	959,260
	更新伐 車輌系 伐採率50%以内 28cm以上 プロセッサ0.28	搬出材積	10 m3/ha以上	20 m3/ha未満	15 m3/ha	300	253,812	0.48	0.48	4%	1.89	1.89	6%	0.65	4.05	23.9	0.48	0.98	77%	234,144	19,668	52,603	5,260	259,072	25,381	279,193
		搬出材積	20 m3/ha以上	30 m3/ha未満	25 m3/ha	300	327,981	0.48	0.48	4%	1.89	1.89	6%	1.08	6.75	39.8	0.8	1.63	77%	302,566	25,415	82,970	8,297	336,278	32,798	360,779
		搬出材積	30 m3/ha以上	40 m3/ha未満	35 m3/ha	300	402,167	0.48	0.48	4%	1.89	1.89	6%	1.51	9.45	55.8	1.12	2.28	77%	371,003	31,164	113,352	11,335	413,502	40,216	442,383
		搬出材積	40 m3/ha以上	50 m3/ha未満	45 m3/ha	300	476,337	0.48	0.48	4%	1.89	1.89	6%	1.94	12.15	71.7	1.44	2.93	77%	439,426	36,911	143,720	14,372	490,709	47,633	523,970
		搬出材積	50 m3/ha以上	60 m3/ha未満	55 m3/ha	300	550,507	0.48	0.48	4%	1.89	1.89	6%	2.37	14.85	87.6	1.76	3.58	77%	507,848	42,659	174,087	17,408	567,915	55,050	605,557
		搬出材積	60 m3/ha以上	70 m3/ha未満	65 m3/ha	300	624,677	0.48	0.48	4%	1.89	1.89	6%	2.8	17.55	103.5	2.08	4.23	77%	576,271	48,406	204,455	20,445	645,122	62,467	687,144
		搬出材積	70 m3/ha以上	80 m3/ha未満	75 m3/ha	300	698,862	0.48	0.48	4%	1.89	1.89	6%	3.23	20.25	119.5	2.4	4.88	77%	644,707	54,155	234,836	23,483	722,345	69,886	768,748
		搬出材積	80 m3/ha以上		85 m3/ha	300	773,032	0.48	0.48	4%	1.89	1.89	6%	3.66	22.95	135.4	2.72	5.53	77%	713,130	59,902	265,204	26,520	799,552	77,303	850,335
	更新伐 架線系 伐採率50%以内 22cm未満 プロセッサ0.28	搬出材積	10 m3/ha以上	20 m3/ha未満	15 m3/ha	609	389,298	0.97	0.97	4%	2.56	2.56	6%	0.65	4.05	23.9	0.69	2.06	80%	359,131	30,167	83,521	8,352	397,650	38,929	428,227
		搬出材積	20 m3/ha以上	30 m3/ha未満	25 m3/ha	609	507,598	0.97	0.97	4%	2.56	2.56	6%	1.08	6.75	39.8	1.15	3.43	80%	468,264	39,334	132,409	13,240	520,838	50,759	558,357
		搬出材積	30 m3/ha以上	40 m3/ha未満	35 m3/ha	609	625,914	0.97	0.97	4%	2.56	2.56	6%	1.51	9.45	55.8	1.61	4.8	80%	577,412	48,502	181,312	18,131	644,045	62,591	688,505
		搬出材積	40 m3/ha以上	50 m3/ha未満	45 m3/ha	609	744,214	0.97	0.97	4%	2.56	2.56	6%	1.94	12.15	71.7	2.07	6.17	80%	686,545	57,669	230,200	23,020	767,234	74,421	818,635
		搬出材積	50 m3/ha以上	60 m3/ha未満	55 m3/ha	609	862,516	0.97	0.97	4%	2.56	2.56	6%	2.37	14.85	87.6	2.53	7.54	80%	795,679	66,837	279,089	27,908	890,424	86,251	948,767
		搬出材積	60 m3/ha以上	70 m3/ha未満	65 m3/ha	609	980,816	0.97	0.97	4%	2.56	2.56	6%	2.8	17.55	103.5	2.99	8.91	80%	904,812	76,004	327,977	32,797	1,013,613	98,081	1,078,897
		搬出材積	70 m3/ha以上	80 m3/ha未満	75 m3/ha	609	1,099,131	0.97	0.97	4%	2.56	2.56	6%	3.23	20.25	119.5	3.45	10.28	80%	1,013,959	85,172	376,879	37,687	1,136,818	109,913	1,209,044
		搬出材積	80 m3/ha以上		85 m3/ha	609	1,217,432	0.97	0.97	4%	2.56	2.56	6%	3.66	22.95	135.4	3.91	11.65	80%	1,123,093	94,339	425,768	42,576	1,260,008	121,743	1,339,175
	更新伐 架線系 伐採率50%以内 22cm以上28cm未満 プロセッサ0.28	搬出材積	10 m3/ha以上	20 m3/ha未満	15 m3/ha	432	324,000	0.69	0.69	4%	2.25	2.25	6%	0.65	4.05	23.9	0.54	1.62	80%	298,893	25,107	69,622	6,962	330,962	32,400	356,400
		搬出材積	20 m3/ha以上	30 m3/ha未満	25 m3/ha	432	422,402	0.69	0.69	4%	2.25	2.25	6%	1.08	6.75	39.8	0.9	2.7	80%	389,670	32,732	110,352	11,035	433,437	42,240	464,642
		搬出材積	30 m3/ha以上	40 m3/ha未満	35 m3/ha	432	520,819	0.69	0.69	4%	2.25	2.25	6%	1.51	9.45	55.8	1.26	3.78	80%	480,461	40,358	151,096	15,109	535,928	52,081	572,900
		搬出材積	40 m3/ha以上	50 m3/ha未満	45 m3/ha	432	619,221	0.69	0.69	4%	2.25	2.25	6%	1.94	12.15	71.7	1.62	4.86	80%	571,238	47,983	191,826	19,182	638,403	61,922	681,143
		搬出材積	50 m3/ha以上	60 m3/ha未満	55 m3/ha	432	717,624	0.69	0.69	4%	2.25	2.25	6%	2.37	14.85	87.6	1.98	5.94	80%	662,015	55,609	232,556	23,255	740,879	71,762	789,386
		搬出材積	60 m3/ha以上	70 m3/ha未満	65 m3/ha	432	816,026	0.69	0.69	4%	2.25	2.25	6%	2.8	17.55	103.5	2.34	7.02	80%	752,792	63,234	273,286	27,328	843,354	81,602	897,628
		搬出材積	70 m3/ha以上	80 m3/ha未満	75 m3/ha	432	914,443	0.69	0.69	4%	2.25	2.25	6%	3.23	20.25	119.5	2.7	8.1	80%	843,583	70,860	314,030	31,403	945,846	91,444	1,005,887
		搬出材積	80 m3/ha以上		85 m3/ha	432	1,012,846	0.69	0.69	4%	2.25	2.25	6%	3.66	22.95	135.4	3.06	9.18	80%	934,360	78,486	354,760	35,476	1,048,322	101,284	1,114,130
	更新伐 架線系 伐採率50%以内 28cm以上 プロセッサ0.28	搬出材積	10 m3/ha以上	20 m3/ha未満	15 m3/ha	300	271,075	0.48	0.48	4%	1.89	1.89	6%	0.65	4.05	23.9	0.45	1.34	80%	250,070	21,005	60,324	6,032	277,107	27,107	298,182
		搬出材積	20 m3/ha以上	30 m3/ha未満	25 m3/ha	300	356,751	0.48	0.48	4%	1.89	1.89	6%	1.08	6.75	39.8	0.75	2.23	80%	329,107	27,644	95,836	9,583	366,334	35,675	392,426
		搬出材積	30 m3/ha以上	40 m3/ha未満	35 m3/ha	300	442,444	0.48	0.48	4%	1.89	1.89	6%	1.51	9.45	55.8	1.05	3.12	80%	408,159	34,285	131,363	13,136	455,580	44,244	486,688
		搬出材積	40 m3/ha以上	50 m3/ha未満	45 m3/ha	300	528,120	0.48	0.48	4%	1.89	1.89	6%	1.94	12.15	71.7	1.35	4.01	80%	487,196	40,924	166,875	16,687	544,807	52,812	580,932
		搬出材積	50 m3/ha以上	60 m3/ha未満	55 m3/ha	300	613,797	0.48	0.48	4%	1.89	1.89	6%	2.37	14.85	87.6	1.65	4.9	80%	566,234	47,563	202,388	20,238	634,035	61,379	675,176
		搬出材積	60 m3/ha以上	70 m3/ha未満	65 m3/ha	300	699,473	0.48	0.48	4%	1.89	1.89	6%	2.8	17.55	103.5	1.95	5.79	80%	645,271	54,202	237,900	23,790	723,263	69,947	769,420
		搬出材積	70 m3/ha以上	80 m3/ha未満	75 m3/ha	300	785,165	0.48	0.48	4%	1.89	1.89	6%	3.23	20.25	119.5	2.25	6.68	80%	724,322	60,843	273,426	27,342	812,507	78,516	863,681
		搬出材積	80 m3/ha以上		85 m3/ha	300	870,842	0.48	0.48	4%	1.89	1.89	6%	3.66	22.95	135.4	2.55	7.57	80%	803,360	67,482	308,939	30,893	901,735	87,084	957,926

4-2-2. 間伐及び更新伐事業標準単価表（プロセッサ造材）（4-2-1以外の場合）

（円）

区分	種類	種別			伐倒本数（本/ha）	標準単価（円）	直接費 選木（伐倒と同時に行う場合は計上しない）			伐倒			造材（プロセッサ）			集材			直接費合計（円）	共通仮設費(8.4%)(円)	諸雑費計(円)	直営消費税額(円)	税込標準単価（直営）（円）	請負消費税額(円)	税込標準単価（請負）（円）
				算定材積			特殊作業員	普通作業員	諸雑費	特殊作業員	普通作業員	諸雑費	特殊運転手	機械損料(h)	軽油(ℓ)	特殊運転手	普通作業員	諸雑費							
育成単層林及び育成複層林共通	更新伐（列状・帯状・群状）車輌系 伐採率50%以内 22cm未満 プロセッサ0.28	搬出材積	10 m3/ha以上	20 m3/ha未満 15 m3/ha	609	294,795	0.43	0.43	4%	2.56	2.56	6%	0.65	4.05	23.9	0.51	1.02	77%	271,952	22,843	56,048	5,604	300,399	29,479	324,274
		搬出材積	20 m3/ha以上	30 m3/ha未満 25 m3/ha	609	371,524	0.43	0.43	4%	2.56	2.56	6%	1.08	6.75	39.8	0.85	1.7	77%	342,735	28,789	87,442	8,744	380,268	37,152	408,676
		搬出材積	30 m3/ha以上	40 m3/ha未満 35 m3/ha	609	448,269	0.43	0.43	4%	2.56	2.56	6%	1.51	9.45	55.8	1.19	2.38	77%	413,533	34,736	118,851	11,885	460,154	44,826	493,095
		搬出材積	40 m3/ha以上	50 m3/ha未満 45 m3/ha	609	524,999	0.43	0.43	4%	2.56	2.56	6%	1.94	12.15	71.7	1.53	3.06	77%	484,317	40,682	150,246	15,024	540,023	52,499	577,498
		搬出材積	50 m3/ha以上	60 m3/ha未満 55 m3/ha	609	601,729	0.43	0.43	4%	2.56	2.56	6%	2.37	14.85	87.6	1.87	3.74	77%	555,101	46,628	181,641	18,164	619,893	60,172	661,901
		搬出材積	60 m3/ha以上	70 m3/ha未満 65 m3/ha	609	678,458	0.43	0.43	4%	2.56	2.56	6%	2.8	17.55	103.5	2.21	4.42	77%	625,884	52,574	213,035	21,303	699,761	67,845	746,303
		搬出材積	70 m3/ha以上	80 m3/ha未満 75 m3/ha	609	755,203	0.43	0.43	4%	2.56	2.56	6%	3.23	20.25	119.5	2.55	5.1	77%	696,682	58,521	244,444	24,444	779,647	75,520	830,723
		搬出材積	80 m3/ha以上	85 m3/ha	609	831,933	0.43	0.43	4%	2.56	2.56	6%	3.66	22.95	135.4	2.89	5.78	77%	767,466	64,467	275,839	27,583	859,516	83,193	915,126
	更新伐（列状・帯状・群状）車輌系 伐採率50%以内 22cm以上28cm未満 プロセッサ0.28	搬出材積	10 m3/ha以上	20 m3/ha未満 15 m3/ha	432	259,322	0.30	0.30	4%	2.25	2.25	6%	0.65	4.05	23.9	0.45	0.9	77%	239,227	20,095	51,137	5,113	264,435	25,932	285,254
		搬出材積	20 m3/ha以上	30 m3/ha未満 25 m3/ha	432	329,965	0.30	0.30	4%	2.25	2.25	6%	1.08	6.75	39.8	0.75	1.5	77%	304,396	25,569	80,089	8,008	337,973	32,996	362,961
		搬出材積	30 m3/ha以上	40 m3/ha未満 35 m3/ha	432	400,624	0.30	0.30	4%	2.25	2.25	6%	1.51	9.45	55.8	1.05	2.1	77%	369,580	31,044	109,056	10,905	411,529	40,062	440,686
		搬出材積	40 m3/ha以上	50 m3/ha未満 45 m3/ha	432	471,267	0.30	0.30	4%	2.25	2.25	6%	1.94	12.15	71.7	1.35	2.7	77%	434,749	36,518	138,008	13,800	485,067	47,126	518,393
		搬出材積	50 m3/ha以上	60 m3/ha未満 55 m3/ha	432	541,911	0.30	0.30	4%	2.25	2.25	6%	2.37	14.85	87.6	1.65	3.3	77%	499,918	41,993	166,960	16,696	558,607	54,191	596,102
		搬出材積	60 m3/ha以上	70 m3/ha未満 65 m3/ha	432	612,554	0.30	0.30	4%	2.25	2.25	6%	2.8	17.55	103.5	1.95	3.9	77%	565,087	47,467	195,912	19,591	632,145	61,255	673,809
		搬出材積	70 m3/ha以上	80 m3/ha未満 75 m3/ha	432	683,213	0.30	0.30	4%	2.25	2.25	6%	3.23	20.25	119.5	2.25	4.5	77%	630,271	52,942	224,879	22,487	705,700	68,321	751,534
		搬出材積	80 m3/ha以上	85 m3/ha	432	753,856	0.30	0.30	4%	2.25	2.25	6%	3.66	22.95	135.4	2.55	5.1	77%	695,440	58,416	253,831	25,383	779,239	75,385	829,241
	更新伐（列状・帯状・群状）車輌系 伐採率50%以内 28cm以上 プロセッサ0.28	搬出材積	10 m3/ha以上	20 m3/ha未満 15 m3/ha	300	223,201	0.21	0.21	4%	1.89	1.89	6%	0.65	4.05	23.9	0.39	0.78	77%	205,905	17,296	46,153	4,615	227,816	22,320	245,521
		搬出材積	20 m3/ha以上	30 m3/ha未満 25 m3/ha	300	287,758	0.21	0.21	4%	1.89	1.89	6%	1.08	6.75	39.8	0.65	1.3	77%	265,460	22,298	72,663	7,266	295,024	28,775	316,533
		搬出材積	30 m3/ha以上	40 m3/ha未満 35 m3/ha	300	352,331	0.21	0.21	4%	1.89	1.89	6%	1.51	9.45	55.8	0.91	1.82	77%	325,029	27,302	99,187	9,918	362,249	35,233	387,564
		搬出材積	40 m3/ha以上	50 m3/ha未満 45 m3/ha	300	416,889	0.21	0.21	4%	1.89	1.89	6%	1.94	12.15	71.7	1.17	2.34	77%	384,584	32,305	125,697	12,569	429,458	41,688	458,577
		搬出材積	50 m3/ha以上	60 m3/ha未満 55 m3/ha	300	481,446	0.21	0.21	4%	1.89	1.89	6%	2.37	14.85	87.6	1.43	2.86	77%	444,139	37,307	152,207	15,220	496,666	48,144	529,590
		搬出材積	60 m3/ha以上	70 m3/ha未満 65 m3/ha	300	546,004	0.21	0.21	4%	1.89	1.89	6%	2.8	17.55	103.5	1.69	3.38	77%	503,694	42,310	178,717	17,871	563,875	54,600	600,604
		搬出材積	70 m3/ha以上	80 m3/ha未満 75 m3/ha	300	610,576	0.21	0.21	4%	1.89	1.89	6%	3.23	20.25	119.5	1.95	3.9	77%	563,262	47,314	205,240	20,524	631,100	61,057	671,633
		搬出材積	80 m3/ha以上	85 m3/ha	300	675,133	0.21	0.21	4%	1.89	1.89	6%	3.66	22.95	135.4	2.21	4.42	77%	622,817	52,316	231,750	23,175	698,308	67,513	742,646
	更新伐（列状・帯状・群状）架線系 伐採率50%以内 22cm未満 プロセッサ0.28	搬出材積	10 m3/ha以上	20 m3/ha未満 15 m3/ha	609	329,907	0.43	0.43	4%	2.56	2.56	6%	0.65	4.05	23.9	0.56	1.65	80%	304,343	25,564	71,118	7,111	337,018	32,990	362,897
		搬出材積	20 m3/ha以上	30 m3/ha未満 25 m3/ha	609	429,856	0.43	0.43	4%	2.56	2.56	6%	1.08	6.75	39.8	0.93	2.75	80%	396,547	33,309	112,482	11,248	441,104	42,985	472,841
		搬出材積	30 m3/ha以上	40 m3/ha未満 35 m3/ha	609	529,822	0.43	0.43	4%	2.56	2.56	6%	1.51	9.45	55.8	1.3	3.85	80%	488,766	41,056	153,861	15,386	545,208	52,982	582,804
		搬出材積	40 m3/ha以上	50 m3/ha未満 45 m3/ha	609	629,771	0.43	0.43	4%	2.56	2.56	6%	1.94	12.15	71.7	1.67	4.95	80%	580,970	48,801	195,225	19,522	649,293	62,977	692,748
		搬出材積	50 m3/ha以上	60 m3/ha未満 55 m3/ha	609	729,720	0.43	0.43	4%	2.56	2.56	6%	2.37	14.85	87.6	2.04	6.05	80%	673,174	56,546	236,589	23,658	753,378	72,972	802,692
		搬出材積	60 m3/ha以上	70 m3/ha未満 65 m3/ha	609	829,670	0.43	0.43	4%	2.56	2.56	6%	2.8	17.55	103.5	2.41	7.15	80%	765,379	64,291	277,954	27,795	857,465	82,967	912,637
		搬出材積	70 m3/ha以上	80 m3/ha未満 75 m3/ha	609	929,635	0.43	0.43	4%	2.56	2.56	6%	3.23	20.25	119.5	2.78	8.25	80%	857,597	72,038	319,332	31,933	961,568	92,963	1,022,598
		搬出材積	80 m3/ha以上	85 m3/ha	609	1,029,585	0.43	0.43	4%	2.56	2.56	6%	3.66	22.95	135.4	3.15	9.35	80%	949,802	79,783	360,697	36,069	1,065,654	102,958	1,132,543
	更新伐（列状・帯状・群状）架線系 伐採率50%以内 22cm以上28cm未満 プロセッサ0.28	搬出材積	10 m3/ha以上	20 m3/ha未満 15 m3/ha	432	279,095	0.30	0.30	4%	2.25	2.25	6%	0.65	4.05	23.9	0.44	1.29	80%	257,468	21,627	59,839	5,983	285,078	27,909	307,004
		搬出材積	20 m3/ha以上	30 m3/ha未満 25 m3/ha	432	362,732	0.30	0.30	4%	2.25	2.25	6%	1.08	6.75	39.8	0.73	2.15	80%	334,624	28,108	94,515	9,451	372,183	36,273	399,005
		搬出材積	30 m3/ha以上	40 m3/ha未満 35 m3/ha	432	446,385	0.30	0.30	4%	2.25	2.25	6%	1.51	9.45	55.8	1.02	3.01	80%	411,795	34,590	129,206	12,920	459,305	44,638	491,023
		搬出材積	40 m3/ha以上	50 m3/ha未満 45 m3/ha	432	530,022	0.30	0.30	4%	2.25	2.25	6%	1.94	12.15	71.7	1.31	3.87	80%	488,951	41,071	163,882	16,388	546,410	53,002	583,024
		搬出材積	50 m3/ha以上	60 m3/ha未満 55 m3/ha	432	613,659	0.30	0.30	4%	2.25	2.25	6%	2.37	14.85	87.6	1.6	4.73	80%	566,107	47,552	198,558	19,855	633,514	61,365	675,024
		搬出材積	60 m3/ha以上	70 m3/ha未満 65 m3/ha	432	697,298	0.30	0.30	4%	2.25	2.25	6%	2.8	17.55	103.5	1.89	5.59	80%	643,264	54,034	233,235	23,323	720,621	69,729	767,027
		搬出材積	70 m3/ha以上	80 m3/ha未満 75 m3/ha	432	780,950	0.30	0.30	4%	2.25	2.25	6%	3.23	20.25	119.5	2.18	6.45	80%	720,434	60,516	267,925	26,792	807,742	78,095	859,045
		搬出材積	80 m3/ha以上	85 m3/ha	432	864,588	0.30	0.30	4%	2.25	2.25	6%	3.66	22.95	135.4	2.47	7.31	80%	797,591	66,997	302,602	30,260	894,848	86,458	951,046
	更新伐（列状・帯状・群状）架線系 伐採率50%以内 28cm以上 プロセッサ0.28	搬出材積	10 m3/ha以上	20 m3/ha未満 15 m3/ha	300	236,774	0.21	0.21	4%	1.89	1.89	6%	0.65	4.05	23.9	0.36	1.07	80%	218,427	18,347	52,234	5,223	241,997	23,677	260,451
		搬出材積	20 m3/ha以上	30 m3/ha未満 25 m3/ha	300	310,216	0.21	0.21	4%	1.89	1.89	6%	1.08	6.75	39.8	0.6	1.78	80%	286,178	24,038	82,730	8,273	318,489	31,021	341,237
		搬出材積	30 m3/ha以上	40 m3/ha未満 35 m3/ha	300	383,675	0.21	0.21	4%	1.89	1.89	6%	1.51	9.45	55.8	0.84	2.49	80%	353,944	29,731	113,241	11,324	394,999	38,367	422,042
		搬出材積	40 m3/ha以上	50 m3/ha未満 45 m3/ha	300	457,117	0.21	0.21	4%	1.89	1.89	6%	1.94	12.15	71.7	1.08	3.2	80%	421,695	35,422	143,737	14,373	471,490	45,711	502,828
		搬出材積	50 m3/ha以上	60 m3/ha未満 55 m3/ha	300	530,560	0.21	0.21	4%	1.89	1.89	6%	2.37	14.85	87.6	1.32	3.91	80%	489,447	41,113	174,234	17,423	547,983	53,056	583,616
		搬出材積	60 m3/ha以上	70 m3/ha未満 65 m3/ha	300	604,002	0.21	0.21	4%	1.89	1.89	6%	2.8	17.55	103.5	1.56	4.62	80%	557,198	46,804	204,730	20,473	624,475	60,400	664,402
		搬出材積	70 m3/ha以上	80 m3/ha未満 75 m3/ha	300	677,459	0.21	0.21	4%	1.89	1.89	6%	3.23	20.25	119.5	1.8	5.33	80%	624,963	52,496	235,240	23,524	700,983	67,745	745,204
		搬出材積	80 m3/ha以上	85 m3/ha	300	750,903	0.21	0.21	4%	1.89	1.89	6%	3.66	22.95	135.4	2.04	6.04	80%	692,715	58,188	265,737	26,573	777,476	75,090	825,993

4-2-2. 間伐及び更新伐事業標準単価表（プロセッサ造材）（4-2-1以外の場合）

（円）

区分	種類	種別			算定材積	伐倒本数（本/ha）	標準単価（円）	直接費 選木（伐倒と同時に行う場合は計上しない） 特殊作業員	普通作業員	諸雑費	伐倒 特殊作業員	普通作業員	諸雑費	造材（プロセッサ） 特殊運転手	機械損料(h)	軽油(ℓ)	集材 特殊運転手	普通作業員	諸雑費	直接費合計（円）	共通仮設費(8.4%)(円)	諸雑費計(円)	直営消費税額(円)	税込標準単価（直営）（円）	請負消費税額(円)	税込標準単価（請負）（円）
育成単層林及び育成複層林共通	更新伐 車輌系 伐採率50%以内 22cm未満 ﾌﾟﾛｾｯｻ0.28 チルホール使用	搬出材積	10 m3/ha以上	20 m3/ha未満	15 m3/ha	609	1,066,581	0.97	0.97	4%	2.56	27.41	6%	0.65	4.05	23.9	0.65	1.28	77%	983,931	82,650	102,913	10,291	1,076,872	106,658	1,173,239
		搬出材積	20 m3/ha以上	30 m3/ha未満	25 m3/ha	609	1,156,520	0.97	0.97	4%	2.56	27.41	6%	1.08	6.75	39.8	1.08	2.13	77%	1,066,901	89,619	139,609	13,960	1,170,480	115,652	1,272,172
		搬出材積	30 m3/ha以上	40 m3/ha未満	35 m3/ha	609	1,246,475	0.97	0.97	4%	2.56	27.41	6%	1.51	9.45	55.8	1.51	2.98	77%	1,149,885	96,590	176,319	17,631	1,264,106	124,647	1,371,122
		搬出材積	40 m3/ha以上	50 m3/ha未満	45 m3/ha	609	1,336,415	0.97	0.97	4%	2.56	27.41	6%	1.94	12.15	71.7	1.94	3.83	77%	1,232,856	103,559	213,016	21,301	1,357,716	133,641	1,470,056
		搬出材積	50 m3/ha以上	60 m3/ha未満	55 m3/ha	609	1,426,355	0.97	0.97	4%	2.56	27.41	6%	2.37	14.85	87.6	2.37	4.68	77%	1,315,826	110,529	249,712	24,971	1,451,326	142,635	1,568,990
		搬出材積	60 m3/ha以上	70 m3/ha未満	65 m3/ha	609	1,516,294	0.97	0.97	4%	2.56	27.41	6%	2.8	17.55	103.5	2.8	5.53	77%	1,398,796	117,498	286,408	28,640	1,544,934	151,629	1,667,923
		搬出材積	70 m3/ha以上	80 m3/ha未満	75 m3/ha	609	1,606,249	0.97	0.97	4%	2.56	27.41	6%	3.23	20.25	119.5	3.23	6.38	77%	1,481,780	124,469	323,118	32,311	1,638,560	160,624	1,766,873
		搬出材積	80 m3/ha以上		85 m3/ha	609	1,696,189	0.97	0.97	4%	2.56	27.41	6%	3.66	22.95	135.4	3.66	7.23	77%	1,564,750	131,439	359,814	35,981	1,732,170	169,618	1,865,807
	更新伐 車輌系 伐採率50%以内 22cm以上28cm未満 ﾌﾟﾛｾｯｻ0.28 チルホール使用	搬出材積	10 m3/ha以上	20 m3/ha未満	15 m3/ha	432	809,782	0.69	0.69	4%	2.25	19.87	6%	0.65	4.05	23.9	0.56	1.13	77%	747,032	62,750	85,507	8,550	818,332	80,978	890,760
		搬出材積	20 m3/ha以上	30 m3/ha未満	25 m3/ha	432	891,559	0.69	0.69	4%	2.25	19.87	6%	1.08	6.75	39.8	0.93	1.88	77%	822,472	69,087	118,927	11,892	903,451	89,155	980,714
		搬出材積	30 m3/ha以上	40 m3/ha未満	35 m3/ha	432	973,352	0.69	0.69	4%	2.25	19.87	6%	1.51	9.45	55.8	1.3	2.63	77%	897,927	75,425	152,362	15,236	988,588	97,335	1,070,687
		搬出材積	40 m3/ha以上	50 m3/ha未満	45 m3/ha	432	1,055,130	0.69	0.69	4%	2.25	19.87	6%	1.94	12.15	71.7	1.67	3.38	77%	973,368	81,762	185,783	18,578	1,073,708	105,513	1,160,643
		搬出材積	50 m3/ha以上	60 m3/ha未満	55 m3/ha	432	1,136,907	0.69	0.69	4%	2.25	19.87	6%	2.37	14.85	87.6	2.04	4.13	77%	1,048,808	88,099	219,203	21,920	1,158,827	113,690	1,250,597
		搬出材積	60 m3/ha以上	70 m3/ha未満	65 m3/ha	432	1,218,685	0.69	0.69	4%	2.25	19.87	6%	2.8	17.55	103.5	2.41	4.88	77%	1,124,249	94,436	252,624	25,262	1,243,947	121,868	1,340,553
		搬出材積	70 m3/ha以上	80 m3/ha未満	75 m3/ha	432	1,300,478	0.69	0.69	4%	2.25	19.87	6%	3.23	20.25	119.5	2.78	5.63	77%	1,199,703	100,775	286,058	28,605	1,329,083	130,047	1,430,525
		搬出材積	80 m3/ha以上		85 m3/ha	432	1,382,256	0.69	0.69	4%	2.25	19.87	6%	3.66	22.95	135.4	3.15	6.38	77%	1,275,144	107,112	319,479	31,947	1,414,203	138,225	1,520,481
	更新伐 車輌系 伐採率50%以内 28cm以上 ﾌﾟﾛｾｯｻ0.28 チルホール使用	搬出材積	10 m3/ha以上	20 m3/ha未満	15 m3/ha	300	608,231	0.48	0.48	4%	1.89	14.13	6%	0.65	4.05	23.9	0.48	0.98	77%	561,099	47,132	71,110	7,111	615,342	60,823	669,054
		搬出材積	20 m3/ha以上	30 m3/ha未満	25 m3/ha	300	682,400	0.48	0.48	4%	1.89	14.13	6%	1.08	6.75	39.8	0.8	1.63	77%	629,521	52,879	101,477	10,147	692,547	68,240	750,640
		搬出材積	30 m3/ha以上	40 m3/ha未満	35 m3/ha	300	756,586	0.48	0.48	4%	1.89	14.13	6%	1.51	9.45	55.8	1.12	2.28	77%	697,958	58,628	131,859	13,185	769,771	75,658	832,244
		搬出材積	40 m3/ha以上	50 m3/ha未満	45 m3/ha	300	830,757	0.48	0.48	4%	1.89	14.13	6%	1.94	12.15	71.7	1.44	2.93	77%	766,381	64,376	162,227	16,222	846,979	83,075	913,832
		搬出材積	50 m3/ha以上	60 m3/ha未満	55 m3/ha	300	904,926	0.48	0.48	4%	1.89	14.13	6%	2.37	14.85	87.6	1.76	3.58	77%	834,803	70,123	192,594	19,259	924,185	90,492	995,418
		搬出材積	60 m3/ha以上	70 m3/ha未満	65 m3/ha	300	979,096	0.48	0.48	4%	1.89	14.13	6%	2.8	17.55	103.5	2.08	4.23	77%	903,226	75,870	222,962	22,296	1,001,392	97,909	1,077,005
		搬出材積	70 m3/ha以上	80 m3/ha未満	75 m3/ha	300	1,053,281	0.48	0.48	4%	1.89	14.13	6%	3.23	20.25	119.5	2.4	4.88	77%	971,662	81,619	253,343	25,334	1,078,615	105,328	1,158,609
		搬出材積	80 m3/ha以上		85 m3/ha	300	1,127,452	0.48	0.48	4%	1.89	14.13	6%	3.66	22.95	135.4	2.72	5.53	77%	1,040,085	87,367	283,711	28,371	1,155,823	112,745	1,240,197
	更新伐 架線系 伐採率50%以内 22cm未満 ﾌﾟﾛｾｯｻ0.28 チルホール使用	搬出材積	10 m3/ha以上	20 m3/ha未満	15 m3/ha	609	1,108,849	0.97	0.97	4%	2.56	27.41	6%	0.65	4.05	23.9	0.69	2.06	80%	1,022,924	85,925	121,094	12,109	1,120,958	110,884	1,219,733
		搬出材積	20 m3/ha以上	30 m3/ha未満	25 m3/ha	609	1,227,149	0.97	0.97	4%	2.56	27.41	6%	1.08	6.75	39.8	1.15	3.43	80%	1,132,057	95,092	169,982	16,998	1,244,147	122,714	1,349,863
		搬出材積	30 m3/ha以上	40 m3/ha未満	35 m3/ha	609	1,345,466	0.97	0.97	4%	2.56	27.41	6%	1.51	9.45	55.8	1.61	4.8	80%	1,241,205	104,261	218,885	21,888	1,367,354	134,546	1,480,012
		搬出材積	40 m3/ha以上	50 m3/ha未満	45 m3/ha	609	1,463,766	0.97	0.97	4%	2.56	27.41	6%	1.94	12.15	71.7	2.07	6.17	80%	1,350,338	113,428	267,773	26,777	1,490,543	146,376	1,610,142
		搬出材積	50 m3/ha以上	60 m3/ha未満	55 m3/ha	609	1,582,067	0.97	0.97	4%	2.56	27.41	6%	2.37	14.85	87.6	2.53	7.54	80%	1,459,472	122,595	316,662	31,666	1,613,733	158,206	1,740,273
		搬出材積	60 m3/ha以上	70 m3/ha未満	65 m3/ha	609	1,700,367	0.97	0.97	4%	2.56	27.41	6%	2.8	17.55	103.5	2.99	8.91	80%	1,568,605	131,762	365,550	36,555	1,736,922	170,036	1,870,403
		搬出材積	70 m3/ha以上	80 m3/ha未満	75 m3/ha	609	1,818,683	0.97	0.97	4%	2.56	27.41	6%	3.23	20.25	119.5	3.45	10.28	80%	1,677,752	140,931	414,452	41,445	1,860,128	181,868	2,000,551
		搬出材積	80 m3/ha以上		85 m3/ha	609	1,936,984	0.97	0.97	4%	2.56	27.41	6%	3.66	22.95	135.4	3.91	11.65	80%	1,786,886	150,098	463,341	46,334	1,983,318	193,698	2,130,682
	更新伐 架線系 伐採率50%以内 22cm以上28cm未満 ﾌﾟﾛｾｯｻ0.28 チルホール使用	搬出材積	10 m3/ha以上	20 m3/ha未満	15 m3/ha	432	834,200	0.69	0.69	4%	2.25	19.87	6%	0.65	4.05	23.9	0.54	1.62	80%	769,558	64,642	96,263	9,626	843,826	83,420	917,620
		搬出材積	20 m3/ha以上	30 m3/ha未満	25 m3/ha	432	932,603	0.69	0.69	4%	2.25	19.87	6%	1.08	6.75	39.8	0.9	2.7	80%	860,335	72,268	136,993	13,699	946,302	93,260	1,025,863
		搬出材積	30 m3/ha以上	40 m3/ha未満	35 m3/ha	432	1,031,020	0.69	0.69	4%	2.25	19.87	6%	1.51	9.45	55.8	1.26	3.78	80%	951,126	79,894	177,737	17,773	1,048,793	103,102	1,134,122
		搬出材積	40 m3/ha以上	50 m3/ha未満	45 m3/ha	432	1,129,422	0.69	0.69	4%	2.25	19.87	6%	1.94	12.15	71.7	1.62	4.86	80%	1,041,903	87,519	218,467	21,846	1,151,268	112,942	1,242,364
		搬出材積	50 m3/ha以上	60 m3/ha未満	55 m3/ha	432	1,227,825	0.69	0.69	4%	2.25	19.87	6%	2.37	14.85	87.6	1.98	5.94	80%	1,132,680	95,145	259,197	25,919	1,253,744	122,782	1,350,607
		搬出材積	60 m3/ha以上	70 m3/ha未満	65 m3/ha	432	1,326,227	0.69	0.69	4%	2.25	19.87	6%	2.8	17.55	103.5	2.34	7.02	80%	1,223,457	102,770	299,927	29,992	1,356,219	132,622	1,458,849
		搬出材積	70 m3/ha以上	80 m3/ha未満	75 m3/ha	432	1,424,644	0.69	0.69	4%	2.25	19.87	6%	3.23	20.25	119.5	2.7	8.1	80%	1,314,248	110,396	340,671	34,067	1,458,711	142,464	1,567,108
		搬出材積	80 m3/ha以上		85 m3/ha	432	1,523,047	0.69	0.69	4%	2.25	19.87	6%	3.66	22.95	135.4	3.06	9.18	80%	1,405,025	118,022	381,401	38,140	1,561,187	152,304	1,675,351
	更新伐 架線系 伐採率50%以内 28cm以上 ﾌﾟﾛｾｯｻ0.28 チルホール使用	搬出材積	10 m3/ha以上	20 m3/ha未満	15 m3/ha	300	625,495	0.48	0.48	4%	1.89	14.13	6%	0.65	4.05	23.9	0.45	1.34	80%	577,025	48,470	78,831	7,883	633,378	62,549	688,044
		搬出材積	20 m3/ha以上	30 m3/ha未満	25 m3/ha	300	711,171	0.48	0.48	4%	1.89	14.13	6%	1.08	6.75	39.8	0.75	2.23	80%	656,062	55,109	114,343	11,434	722,605	71,117	782,288
		搬出材積	30 m3/ha以上	40 m3/ha未満	35 m3/ha	300	796,863	0.48	0.48	4%	1.89	14.13	6%	1.51	9.45	55.8	1.05	3.12	80%	735,114	61,749	149,870	14,987	811,850	79,686	876,549
		搬出材積	40 m3/ha以上	50 m3/ha未満	45 m3/ha	300	882,539	0.48	0.48	4%	1.89	14.13	6%	1.94	12.15	71.7	1.35	4.01	80%	814,151	68,388	185,382	18,538	901,077	88,253	970,792
		搬出材積	50 m3/ha以上	60 m3/ha未満	55 m3/ha	300	968,216	0.48	0.48	4%	1.89	14.13	6%	2.37	14.85	87.6	1.65	4.9	80%	893,189	75,027	220,895	22,089	990,305	96,821	1,065,037
		搬出材積	60 m3/ha以上	70 m3/ha未満	65 m3/ha	300	1,053,892	0.48	0.48	4%	1.89	14.13	6%	2.8	17.55	103.5	1.95	5.79	80%	972,226	81,666	256,407	25,640	1,079,532	105,389	1,159,281
		搬出材積	70 m3/ha以上	80 m3/ha未満	75 m3/ha	300	1,139,584	0.48	0.48	4%	1.89	14.13	6%	3.23	20.25	119.5	2.25	6.68	80%	1,051,277	88,307	291,933	29,193	1,168,777	113,958	1,253,542
		搬出材積	80 m3/ha以上		85 m3/ha	300	1,225,261	0.48	0.48	4%	1.89	14.13	6%	3.66	22.95	135.4	2.55	7.57	80%	1,130,315	94,946	327,446	32,744	1,258,005	122,526	1,347,787

4-2-2. 間伐及び更新伐事業標準単価表（プロセッサ造材）（4-2-1以外の場合）

（円）

区分	種類	種別				伐倒本数（本/ha）	標準単価（円）	直接費 選木（伐倒と同時に行う場合は計上しない）			伐倒			造材（プロセッサ）			集材			直接費合計（円）	共通仮設費(8.4%)(円)	諸雑費計(円)	直営消費税額(円)	税込標準単価（直営）（円）	請負消費税額(円)	税込標準単価（請負）（円）
					算定材積			特殊作業員	普通作業員	諸雑費	特殊作業員	普通作業員	諸雑費	特殊運転手	機械損料(h)	軽油(ℓ)	特殊運転手	普通作業員	諸雑費								
育成単層林及び育成複層林共通	更新伐（列状・帯状・群状）車輌系 伐採率50%以内 22cm未満 プロセッサ0.28 チルホール使用	搬出材積	10 m3/ha以上	20 m3/ha未満	15 m3/ha	609	1,014,347	0.43	0.43	4%	2.56	27.41	6%	0.65	4.05	23.9	0.51	1.02	77%	935,745	78,602	93,621	9,362	1,023,709	101,434	1,115,781
		搬出材積	20 m3/ha以上	30 m3/ha未満	25 m3/ha	609	1,091,076	0.43	0.43	4%	2.56	27.41	6%	1.08	6.75	39.8	0.85	1.7	77%	1,006,528	84,548	125,015	12,501	1,103,577	109,107	1,200,183
		搬出材積	30 m3/ha以上	40 m3/ha未満	35 m3/ha	609	1,167,821	0.43	0.43	4%	2.56	27.41	6%	1.51	9.45	55.8	1.19	2.38	77%	1,077,326	90,495	156,424	15,642	1,183,463	116,782	1,284,603
		搬出材積	40 m3/ha以上	50 m3/ha未満	45 m3/ha	609	1,244,551	0.43	0.43	4%	2.56	27.41	6%	1.94	12.15	71.7	1.53	3.06	77%	1,148,110	96,441	187,819	18,781	1,263,332	124,455	1,369,006
		搬出材積	50 m3/ha以上	60 m3/ha未満	55 m3/ha	609	1,321,281	0.43	0.43	4%	2.56	27.41	6%	2.37	14.85	87.6	1.87	3.74	77%	1,218,894	102,387	219,214	21,921	1,343,202	132,128	1,453,409
		搬出材積	60 m3/ha以上	70 m3/ha未満	65 m3/ha	609	1,398,009	0.43	0.43	4%	2.56	27.41	6%	2.8	17.55	103.5	2.21	4.42	77%	1,289,677	108,332	250,608	25,060	1,423,069	139,800	1,537,809
		搬出材積	70 m3/ha以上	80 m3/ha未満	75 m3/ha	609	1,474,754	0.43	0.43	4%	2.56	27.41	6%	3.23	20.25	119.5	2.55	5.1	77%	1,360,475	114,279	282,017	28,201	1,502,955	147,475	1,622,229
		搬出材積	80 m3/ha以上		85 m3/ha	609	1,551,484	0.43	0.43	4%	2.56	27.41	6%	3.66	22.95	135.4	2.89	5.78	77%	1,431,259	120,225	313,412	31,341	1,582,825	155,148	1,706,632
	更新伐（列状・帯状・群状）車輌系 伐採率50%以内 22cm以上28cm未満 プロセッサ0.28 チルホール使用	搬出材積	10 m3/ha以上	20 m3/ha未満	15 m3/ha	432	769,522	0.30	0.30	4%	2.25	19.87	6%	0.65	4.05	23.9	0.45	0.9	77%	709,892	59,630	77,778	7,777	777,299	76,952	846,474
		搬出材積	20 m3/ha以上	30 m3/ha未満	25 m3/ha	432	840,166	0.30	0.30	4%	2.25	19.87	6%	1.08	6.75	39.8	0.75	1.5	77%	775,061	65,105	106,730	10,673	850,839	84,016	924,182
		搬出材積	30 m3/ha以上	40 m3/ha未満	35 m3/ha	432	910,825	0.30	0.30	4%	2.25	19.87	6%	1.51	9.45	55.8	1.05	2.1	77%	840,245	70,580	135,697	13,569	924,394	91,082	1,001,907
		搬出材積	40 m3/ha以上	50 m3/ha未満	45 m3/ha	432	981,468	0.30	0.30	4%	2.25	19.87	6%	1.94	12.15	71.7	1.35	2.7	77%	905,414	76,054	164,649	16,464	997,932	98,146	1,079,614
		搬出材積	50 m3/ha以上	60 m3/ha未満	55 m3/ha	432	1,052,111	0.30	0.30	4%	2.25	19.87	6%	2.37	14.85	87.6	1.65	3.3	77%	970,583	81,528	193,601	19,360	1,071,471	105,211	1,157,322
		搬出材積	60 m3/ha以上	70 m3/ha未満	65 m3/ha	432	1,122,755	0.30	0.30	4%	2.25	19.87	6%	2.8	17.55	103.5	1.95	3.9	77%	1,035,752	87,003	222,553	22,255	1,145,010	112,275	1,235,030
		搬出材積	70 m3/ha以上	80 m3/ha未満	75 m3/ha	432	1,193,414	0.30	0.30	4%	2.25	19.87	6%	3.23	20.25	119.5	2.25	4.5	77%	1,100,936	92,478	251,520	25,152	1,218,566	119,341	1,312,755
		搬出材積	80 m3/ha以上		85 m3/ha	432	1,264,057	0.30	0.30	4%	2.25	19.87	6%	3.66	22.95	135.4	2.55	5.1	77%	1,166,105	97,952	280,472	28,047	1,292,104	126,405	1,390,462
	更新伐（列状・帯状・群状）車輌系 伐採率50%以内 28cm以上 プロセッサ0.28 チルホール使用	搬出材積	10 m3/ha以上	20 m3/ha未満	15 m3/ha	300	577,620	0.21	0.21	4%	1.89	14.13	6%	0.65	4.05	23.9	0.39	0.78	77%	532,860	44,760	64,660	6,466	584,086	57,762	635,382
		搬出材積	20 m3/ha以上	30 m3/ha未満	25 m3/ha	300	642,177	0.21	0.21	4%	1.89	14.13	6%	1.08	6.75	39.8	0.65	1.3	77%	592,415	49,762	91,170	9,117	651,294	64,217	706,394
		搬出材積	30 m3/ha以上	40 m3/ha未満	35 m3/ha	300	706,750	0.21	0.21	4%	1.89	14.13	6%	1.51	9.45	55.8	0.91	1.82	77%	651,984	54,766	117,694	11,769	718,519	70,675	777,425
		搬出材積	40 m3/ha以上	50 m3/ha未満	45 m3/ha	300	771,308	0.21	0.21	4%	1.89	14.13	6%	1.94	12.15	71.7	1.17	2.34	77%	711,539	59,769	144,204	14,420	785,728	77,130	848,438
		搬出材積	50 m3/ha以上	60 m3/ha未満	55 m3/ha	300	835,865	0.21	0.21	4%	1.89	14.13	6%	2.37	14.85	87.6	1.43	2.86	77%	771,094	64,771	170,714	17,071	852,936	83,586	919,451
		搬出材積	60 m3/ha以上	70 m3/ha未満	65 m3/ha	300	900,423	0.21	0.21	4%	1.89	14.13	6%	2.8	17.55	103.5	1.69	3.38	77%	830,649	69,774	197,224	19,722	920,145	90,042	990,465
		搬出材積	70 m3/ha以上	80 m3/ha未満	75 m3/ha	300	964,995	0.21	0.21	4%	1.89	14.13	6%	3.23	20.25	119.5	1.95	3.9	77%	890,217	74,778	223,747	22,374	987,369	96,499	1,061,494
		搬出材積	80 m3/ha以上		85 m3/ha	300	1,029,552	0.21	0.21	4%	1.89	14.13	6%	3.66	22.95	135.4	2.21	4.42	77%	949,772	79,780	250,257	25,025	1,054,577	102,955	1,132,507
	更新伐（列状・帯状・群状）架線系 伐採率50%以内 22cm未満 プロセッサ0.28 チルホール使用	搬出材積	10 m3/ha以上	20 m3/ha未満	15 m3/ha	609	1,049,459	0.43	0.43	4%	2.56	27.41	6%	0.65	4.05	23.9	0.56	1.65	80%	968,136	81,323	108,691	10,869	1,060,328	104,945	1,154,404
		搬出材積	20 m3/ha以上	30 m3/ha未満	25 m3/ha	609	1,149,408	0.43	0.43	4%	2.56	27.41	6%	1.08	6.75	39.8	0.93	2.75	80%	1,060,340	89,068	150,055	15,005	1,164,413	114,940	1,264,348
		搬出材積	30 m3/ha以上	40 m3/ha未満	35 m3/ha	609	1,249,373	0.43	0.43	4%	2.56	27.41	6%	1.51	9.45	55.8	1.3	3.85	80%	1,152,559	96,814	191,434	19,143	1,268,516	124,937	1,374,310
		搬出材積	40 m3/ha以上	50 m3/ha未満	45 m3/ha	609	1,349,323	0.43	0.43	4%	2.56	27.41	6%	1.94	12.15	71.7	1.67	4.95	80%	1,244,763	104,560	232,798	23,279	1,372,602	134,932	1,484,255
		搬出材積	50 m3/ha以上	60 m3/ha未満	55 m3/ha	609	1,449,272	0.43	0.43	4%	2.56	27.41	6%	2.37	14.85	87.6	2.04	6.05	80%	1,336,967	112,305	274,162	27,416	1,476,688	144,927	1,594,199
		搬出材積	60 m3/ha以上	70 m3/ha未満	65 m3/ha	609	1,549,222	0.43	0.43	4%	2.56	27.41	6%	2.8	17.55	103.5	2.41	7.15	80%	1,429,172	120,050	315,527	31,552	1,580,774	154,922	1,704,144
		搬出材積	70 m3/ha以上	80 m3/ha未満	75 m3/ha	609	1,649,186	0.43	0.43	4%	2.56	27.41	6%	3.23	20.25	119.5	2.78	8.25	80%	1,521,390	127,796	356,905	35,690	1,684,876	164,918	1,814,104
		搬出材積	80 m3/ha以上		85 m3/ha	609	1,749,136	0.43	0.43	4%	2.56	27.41	6%	3.66	22.95	135.4	3.15	9.35	80%	1,613,595	135,541	398,270	39,827	1,788,963	174,913	1,924,049
	更新伐（列状・帯状・群状）架線系 伐採率50%以内 22cm以上28cm未満 プロセッサ0.28 チルホール使用	搬出材積	10 m3/ha以上	20 m3/ha未満	15 m3/ha	432	789,296	0.30	0.30	4%	2.25	19.87	6%	0.65	4.05	23.9	0.44	1.29	80%	728,133	61,163	86,480	8,648	797,944	78,929	868,225
		搬出材積	20 m3/ha以上	30 m3/ha未満	25 m3/ha	432	872,933	0.30	0.30	4%	2.25	19.87	6%	1.08	6.75	39.8	0.73	2.15	80%	805,289	67,644	121,156	12,115	885,048	87,293	960,226
		搬出材積	30 m3/ha以上	40 m3/ha未満	35 m3/ha	432	956,586	0.30	0.30	4%	2.25	19.87	6%	1.51	9.45	55.8	1.02	3.01	80%	882,460	74,126	155,847	15,584	972,170	95,658	1,052,244
		搬出材積	40 m3/ha以上	50 m3/ha未満	45 m3/ha	432	1,040,223	0.30	0.30	4%	2.25	19.87	6%	1.94	12.15	71.7	1.31	3.87	80%	959,616	80,607	190,523	19,052	1,059,275	104,022	1,144,245
		搬出材積	50 m3/ha以上	60 m3/ha未満	55 m3/ha	432	1,123,860	0.30	0.30	4%	2.25	19.87	6%	2.37	14.85	87.6	1.6	4.73	80%	1,036,772	87,088	225,199	22,519	1,146,379	112,386	1,236,246
		搬出材積	60 m3/ha以上	70 m3/ha未満	65 m3/ha	432	1,207,499	0.30	0.30	4%	2.25	19.87	6%	2.8	17.55	103.5	1.89	5.59	80%	1,113,929	93,570	259,876	25,987	1,233,486	120,749	1,328,248
		搬出材積	70 m3/ha以上	80 m3/ha未満	75 m3/ha	432	1,291,151	0.30	0.30	4%	2.25	19.87	6%	3.23	20.25	119.5	2.18	6.45	80%	1,191,099	100,052	294,566	29,456	1,320,607	129,115	1,420,266
		搬出材積	80 m3/ha以上		85 m3/ha	432	1,374,789	0.30	0.30	4%	2.25	19.87	6%	3.66	22.95	135.4	2.47	7.31	80%	1,268,256	106,533	329,243	32,924	1,407,713	137,478	1,512,267
	更新伐（列状・帯状・群状）架線系 伐採率50%以内 28cm以上 プロセッサ0.28 チルホール使用	搬出材積	10 m3/ha以上	20 m3/ha未満	15 m3/ha	300	591,194	0.21	0.21	4%	1.89	14.13	6%	0.65	4.05	23.9	0.36	1.07	80%	545,382	45,812	70,741	7,074	598,268	59,119	650,313
		搬出材積	20 m3/ha以上	30 m3/ha未満	25 m3/ha	300	664,636	0.21	0.21	4%	1.89	14.13	6%	1.08	6.75	39.8	0.6	1.78	80%	613,133	51,503	101,237	10,123	674,759	66,463	731,099
		搬出材積	30 m3/ha以上	40 m3/ha未満	35 m3/ha	300	738,094	0.21	0.21	4%	1.89	14.13	6%	1.51	9.45	55.8	0.84	2.49	80%	680,899	57,195	131,748	13,174	751,268	73,809	811,903
		搬出材積	40 m3/ha以上	50 m3/ha未満	45 m3/ha	300	811,536	0.21	0.21	4%	1.89	14.13	6%	1.94	12.15	71.7	1.08	3.2	80%	748,650	62,886	162,244	16,224	827,760	81,153	892,689
		搬出材積	50 m3/ha以上	60 m3/ha未満	55 m3/ha	300	884,979	0.21	0.21	4%	1.89	14.13	6%	2.37	14.85	87.6	1.32	3.91	80%	816,402	68,577	192,741	19,274	904,253	88,497	973,476
		搬出材積	60 m3/ha以上	70 m3/ha未満	65 m3/ha	300	958,421	0.21	0.21	4%	1.89	14.13	6%	2.8	17.55	103.5	1.56	4.62	80%	884,153	74,268	223,237	22,323	980,744	95,842	1,054,263
		搬出材積	70 m3/ha以上	80 m3/ha未満	75 m3/ha	300	1,031,879	0.21	0.21	4%	1.89	14.13	6%	3.23	20.25	119.5	1.8	5.33	80%	951,918	79,961	253,747	25,374	1,057,253	103,187	1,135,066
		搬出材積	80 m3/ha以上		85 m3/ha	300	1,105,322	0.21	0.21	4%	1.89	14.13	6%	3.66	22.95	135.4	2.04	6.04	80%	1,019,670	85,652	284,244	28,424	1,133,746	110,532	1,215,854

5. 付帯施設等整備標準単価表

（円）

区分	種類	種別			標準本数（本/ha）	標準単価（円）	直接費 設置 特殊作業員	直接費 設置 普通作業員	直接費 設置 諸雑費	直接費 資材費	直接費 直接費合計	共通仮設費(8.4%)	資材費	直営消費税額	税込標準単価（直営）	請負消費税額	税込標準単価（請負）
付帯施設	忌避剤散布	（参考：コニファー）	ha当たり		2,500	102,340		2.05		42,750	94,410	7,930	42,750	4,275	106,615	10,234	112,574
	獣害防護柵設置	（ポリネット）	100m当たり		―	181,657		2.97		92,737	167,581	14,076	92,737	9,273	190,930	18,165	199,822
		（ポリネット）スカート付	100m当たり		―	194,167		2.97		104,277	179,121	15,046	104,277	10,427	204,594	19,416	213,583
	獣害防護柵改良	（鋼製）	100m当たり		―	213,071		7.80			196,560	16,511	0	0	213,071	21,307	234,378
		（ポリネット）	100m当たり		―	81,130		2.97			74,844	6,286	0	0	81,130	8,113	89,243
	食害防護資材設置（生分解性ネット）	（参考：幼齢木ネット）	1,000 本/ha以上	1,100 本/ha未満	1,000	1,620,406		11.70		1,200,000	1,494,840	125,566	1,200,000	120,000	1,740,406	162,040	1,782,446
			1,100 本/ha以上	1,200 本/ha未満	1,100	1,782,447		12.87		1,320,000	1,644,324	138,123	1,320,000	132,000	1,914,447	178,244	1,960,691
			1,200 本/ha以上	1,300 本/ha未満	1,200	1,944,487		14.04		1,440,000	1,793,808	150,679	1,440,000	144,000	2,088,487	194,448	2,138,935
			1,300 本/ha以上	1,400 本/ha未満	1,300	2,106,528		15.21		1,560,000	1,943,292	163,236	1,560,000	156,000	2,262,528	210,652	2,317,180
			1,400 本/ha以上	1,500 本/ha未満	1,400	2,268,569		16.38		1,680,000	2,092,776	175,793	1,680,000	168,000	2,436,569	226,856	2,495,425
			1,500 本/ha以上	1,600 本/ha未満	1,500	2,430,609		17.55		1,800,000	2,242,260	188,349	1,800,000	180,000	2,610,609	243,060	2,673,669
			1,600 本/ha以上	1,700 本/ha未満	1,600	2,592,650		18.72		1,920,000	2,391,744	200,906	1,920,000	192,000	2,784,650	259,265	2,851,915
			1,700 本/ha以上	1,800 本/ha未満	1,700	2,754,691		19.89		2,040,000	2,541,228	213,463	2,040,000	204,000	2,958,691	275,469	3,030,160
			1,800 本/ha以上	1,900 本/ha未満	1,800	2,916,731		21.06		2,160,000	2,690,712	226,019	2,160,000	216,000	3,132,731	291,673	3,208,404
			1,900 本/ha以上	2,000 本/ha未満	1,900	3,078,772		22.23		2,280,000	2,840,196	238,576	2,280,000	228,000	3,306,772	307,877	3,386,649
			2,000 本/ha以上	2,100 本/ha未満	2,000	3,240,813		23.40		2,400,000	2,989,680	251,133	2,400,000	240,000	3,480,813	324,081	3,564,894
			2,100 本/ha以上	2,200 本/ha未満	2,100	3,402,853		24.57		2,520,000	3,139,164	263,689	2,520,000	252,000	3,654,853	340,285	3,743,138
			2,200 本/ha以上	2,300 本/ha未満	2,200	3,564,894		25.74		2,640,000	3,288,648	276,246	2,640,000	264,000	3,828,894	356,489	3,921,383
			2,300 本/ha以上	2,400 本/ha未満	2,300	3,726,935		26.91		2,760,000	3,438,132	288,803	2,760,000	276,000	4,002,935	372,693	4,099,628
			2,400 本/ha以上	2,500 本/ha未満	2,400	3,888,975		28.08		2,880,000	3,587,616	301,359	2,880,000	288,000	4,176,975	388,897	4,277,872
			2,500 本/ha以上	2,600 本/ha未満	2,500	4,051,016		29.25		3,000,000	3,737,100	313,916	3,000,000	300,000	4,351,016	405,101	4,456,117
			2,600 本/ha以上	2,700 本/ha未満	2,600	4,213,057		30.42		3,120,000	3,886,584	326,473	3,120,000	312,000	4,525,057	421,305	4,634,362
			2,700 本/ha以上	2,800 本/ha未満	2,700	4,375,097		31.59		3,240,000	4,036,068	339,029	3,240,000	324,000	4,699,097	437,509	4,812,606
			2,800 本/ha以上	2,900 本/ha未満	2,800	4,537,138		32.76		3,360,000	4,185,552	351,586	3,360,000	336,000	4,873,138	453,713	4,990,851
			2,900 本/ha以上	3,000 本/ha未満	2,900	4,699,179		33.93		3,480,000	4,335,036	364,143	3,480,000	348,000	5,047,179	469,917	5,169,096
			3,000 本/ha以上		3,000	4,861,219		35.10		3,600,000	4,484,520	376,699	3,600,000	360,000	5,221,219	486,121	5,347,340

5. 付帯施設等整備標準単価表

（円）

区分	種類	種別		標準本数（本/ha）	標準単価（円）	直接費 設置 特殊作業員	直接費 設置 普通作業員	直接費 設置 諸雑費	直接費 資材費	直接費 直接費合計	共通仮設費(8.4%)	資材費	直営消費税額	税込標準単価（直営）	請負消費税額	税込標準単価（請負）
付帯施設	食害防護資材設置（非生分解性ネット）	（参考：チューブラー）	1,000 本/ha以上　1,100 本/ha未満	1,000	1,051,306		11.70		675,000	969,840	81,466	675,000	67,500	1,118,806	105,130	1,156,436
			1,100 本/ha以上　1,200 本/ha未満	1,100	1,156,437		12.87		742,500	1,066,824	89,613	742,500	74,250	1,230,687	115,643	1,272,080
			1,200 本/ha以上　1,300 本/ha未満	1,200	1,261,567		14.04		810,000	1,163,808	97,759	810,000	81,000	1,342,567	126,156	1,387,723
			1,300 本/ha以上　1,400 本/ha未満	1,300	1,366,698		15.21		877,500	1,260,792	105,906	877,500	87,750	1,454,448	136,669	1,503,367
			1,400 本/ha以上　1,500 本/ha未満	1,400	1,471,829		16.38		945,000	1,357,776	114,053	945,000	94,500	1,566,329	147,182	1,619,011
			1,500 本/ha以上　1,600 本/ha未満	1,500	1,576,959		17.55		1,012,500	1,454,760	122,199	1,012,500	101,250	1,678,209	157,695	1,734,654
			1,600 本/ha以上　1,700 本/ha未満	1,600	1,682,090		18.72		1,080,000	1,551,744	130,346	1,080,000	108,000	1,790,090	168,209	1,850,299
			1,700 本/ha以上　1,800 本/ha未満	1,700	1,787,221		19.89		1,147,500	1,648,728	138,493	1,147,500	114,750	1,901,971	178,722	1,965,943
			1,800 本/ha以上　1,900 本/ha未満	1,800	1,892,351		21.06		1,215,000	1,745,712	146,639	1,215,000	121,500	2,013,851	189,235	2,081,586
			1,900 本/ha以上　2,000 本/ha未満	1,900	1,997,482		22.23		1,282,500	1,842,696	154,786	1,282,500	128,250	2,125,732	199,748	2,197,230
			2,000 本/ha以上　2,100 本/ha未満	2,000	2,102,613		23.40		1,350,000	1,939,680	162,933	1,350,000	135,000	2,237,613	210,261	2,312,874
			2,100 本/ha以上　2,200 本/ha未満	2,100	2,207,743		24.57		1,417,500	2,036,664	171,079	1,417,500	141,750	2,349,493	220,774	2,428,517
			2,200 本/ha以上　2,300 本/ha未満	2,200	2,312,874		25.74		1,485,000	2,133,648	179,226	1,485,000	148,500	2,461,374	231,287	2,544,161
			2,300 本/ha以上　2,400 本/ha未満	2,300	2,418,005		26.91		1,552,500	2,230,632	187,373	1,552,500	155,250	2,573,255	241,800	2,659,805
			2,400 本/ha以上　2,500 本/ha未満	2,400	2,523,135		28.08		1,620,000	2,327,616	195,519	1,620,000	162,000	2,685,135	252,313	2,775,448
			2,500 本/ha以上　2,600 本/ha未満	2,500	2,628,266		29.25		1,687,500	2,424,600	203,666	1,687,500	168,750	2,797,016	262,826	2,891,092
			2,600 本/ha以上　2,700 本/ha未満	2,600	2,733,397		30.42		1,755,000	2,521,584	211,813	1,755,000	175,500	2,908,897	273,339	3,006,736
			2,700 本/ha以上　2,800 本/ha未満	2,700	2,838,527		31.59		1,822,500	2,618,568	219,959	1,822,500	182,250	3,020,777	283,852	3,122,379
			2,800 本/ha以上　2,900 本/ha未満	2,800	2,943,658		32.76		1,890,000	2,715,552	228,106	1,890,000	189,000	3,132,658	294,365	3,238,023
			2,900 本/ha以上　3,000 本/ha未満	2,900	3,048,789		33.93		1,957,500	2,812,536	236,253	1,957,500	195,750	3,244,539	304,878	3,353,667
			3,000 本/ha以上	3,000	3,153,919		35.10		2,025,000	2,909,520	244,399	2,025,000	202,500	3,356,419	315,391	3,469,310

5. 付帯施設等整備標準単価表

（円）

区分	種類	種別		標準本数（本/ha）	標準単価（円）	直接費 設置 特殊作業員	直接費 設置 普通作業員	直接費 設置 諸雑費	直接費 資材費	直接費 直接費合計	共通仮設費(8.4%)	資材費	直営消費税額	税込標準単価（直営）	請負消費税額	税込標準単価（請負）
付帯施設	剥皮防護資材設置（不織布）	（参考：ザバーン） 高150cm×巻長100cm	100 本/ha以上　200 本/ha未満	100	81,252		1.03		49,000	74,956	6,296	49,000	4,900	86,152	8,125	89,377
			200 本/ha以上　300 本/ha未満	200	162,504		2.06		98,000	149,912	12,592	98,000	9,800	172,304	16,250	178,754
			300 本/ha以上　400 本/ha未満	300	243,756		3.09		147,000	224,868	18,888	147,000	14,700	258,456	24,375	268,131
			400 本/ha以上　500 本/ha未満	400	325,009		4.12		196,000	299,824	25,185	196,000	19,600	344,609	32,500	357,509
			500 本/ha以上　600 本/ha未満	500	406,261		5.15		245,000	374,780	31,481	245,000	24,500	430,761	40,626	446,887
			600 本/ha以上　700 本/ha未満	600	487,513		6.18		294,000	449,736	37,777	294,000	29,400	516,913	48,751	536,264
			700 本/ha以上　800 本/ha未満	700	568,766		7.21		343,000	524,692	44,074	343,000	34,300	603,066	56,876	625,642
			800 本/ha以上　900 本/ha未満	800	650,018		8.24		392,000	599,648	50,370	392,000	39,200	689,218	65,001	715,019
			900 本/ha以上　1,000 本/ha未満	900	731,270		9.27		441,000	674,604	56,666	441,000	44,100	775,370	73,127	804,397
			1,000 本/ha以上　1,100 本/ha未満	1,000	812,523		10.30		490,000	749,560	62,963	490,000	49,000	861,523	81,252	893,775
			1,100 本/ha以上	1,100	893,775		11.33		539,000	824,516	69,259	539,000	53,900	947,675	89,377	983,152
		（参考：ザバーン） 高150cm×巻長110cm	100 本/ha以上　200 本/ha未満	100	85,588		1.03		53,000	78,956	6,632	53,000	5,300	90,888	8,558	94,146
			200 本/ha以上　300 本/ha未満	200	171,176		2.06		106,000	157,912	13,264	106,000	10,600	181,776	17,117	188,293
			300 本/ha以上　400 本/ha未満	300	256,764		3.09		159,000	236,868	19,896	159,000	15,900	272,664	25,676	282,440
			400 本/ha以上　500 本/ha未満	400	342,353		4.12		212,000	315,824	26,529	212,000	21,200	363,553	34,235	376,588
			500 本/ha以上　600 本/ha未満	500	427,941		5.15		265,000	394,780	33,161	265,000	26,500	454,441	42,794	470,735
			600 本/ha以上　700 本/ha未満	600	513,529		6.18		318,000	473,736	39,793	318,000	31,800	545,329	51,352	564,881
			700 本/ha以上　800 本/ha未満	700	599,118		7.21		371,000	552,692	46,426	371,000	37,100	636,218	59,911	659,029
			800 本/ha以上　900 本/ha未満	800	684,706		8.24		424,000	631,648	53,058	424,000	42,400	727,106	68,470	753,176
			900 本/ha以上　1,000 本/ha未満	900	770,294		9.27		477,000	710,604	59,690	477,000	47,700	817,994	77,029	847,323
			1,000 本/ha以上　1,100 本/ha未満	1,000	855,883		10.30		530,000	789,560	66,323	530,000	53,000	908,883	85,588	941,471
			1,100 本/ha以上	1,100	941,471		11.33		583,000	868,516	72,955	583,000	58,300	999,771	94,147	1,035,618

5. 付帯施設等整備標準単価表

（円）

区分	種類	種別		標準本数（本/ha）	標準単価（円）	直接費 設置 特殊作業員	直接費 設置 普通作業員	直接費 設置 諸雑費	直接費 資材費	直接費 直接費合計	共通仮設費(8.4%)	資材費	直営消費税額	税込標準単価（直営）	請負消費税額	税込標準単価（請負）
付帯施設	剥皮防護資材設置（不織布）	（参考：ザバーン）高150cm×巻長120cm	100 本/ha以上 200 本/ha未満	100	88,840		1.03		56,000	81,956	6,884	56,000	5,600	94,440	8,884	97,724
			200 本/ha以上 300 本/ha未満	200	177,680		2.06		112,000	163,912	13,768	112,000	11,200	188,880	17,768	195,448
			300 本/ha以上 400 本/ha未満	300	266,520		3.09		168,000	245,868	20,652	168,000	16,800	283,320	26,652	293,172
			400 本/ha以上 500 本/ha未満	400	355,361		4.12		224,000	327,824	27,537	224,000	22,400	377,761	35,536	390,897
			500 本/ha以上 600 本/ha未満	500	444,201		5.15		280,000	409,780	34,421	280,000	28,000	472,201	44,420	488,621
			600 本/ha以上 700 本/ha未満	600	533,041		6.18		336,000	491,736	41,305	336,000	33,600	566,641	53,304	586,345
			700 本/ha以上 800 本/ha未満	700	621,882		7.21		392,000	573,692	48,190	392,000	39,200	661,082	62,188	684,070
			800 本/ha以上 900 本/ha未満	800	710,722		8.24		448,000	655,648	55,074	448,000	44,800	755,522	71,072	781,794
			900 本/ha以上 1,000 本/ha未満	900	799,562		9.27		504,000	737,604	61,958	504,000	50,400	849,962	79,956	879,518
			1,000 本/ha以上 1,100 本/ha未満	1,000	888,403		10.30		560,000	819,560	68,843	560,000	56,000	944,403	88,840	977,243
			1,100 本/ha以上	1,100	977,243		11.33		616,000	901,516	75,727	616,000	61,600	1,038,843	97,724	1,074,967
		（参考：ザバーン）高150cm×巻長130cm	100 本/ha以上 200 本/ha未満	100	94,260		1.03		61,000	86,956	7,304	61,000	6,100	100,360	9,426	103,686
			200 本/ha以上 300 本/ha未満	200	188,520		2.06		122,000	173,912	14,608	122,000	12,200	200,720	18,852	207,372
			300 本/ha以上 400 本/ha未満	300	282,780		3.09		183,000	260,868	21,912	183,000	18,300	301,080	28,278	311,058
			400 本/ha以上 500 本/ha未満	400	377,041		4.12		244,000	347,824	29,217	244,000	24,400	401,441	37,704	414,745
			500 本/ha以上 600 本/ha未満	500	471,301		5.15		305,000	434,780	36,521	305,000	30,500	501,801	47,130	518,431
			600 本/ha以上 700 本/ha未満	600	565,561		6.18		366,000	521,736	43,825	366,000	36,600	602,161	56,556	622,117
			700 本/ha以上 800 本/ha未満	700	659,822		7.21		427,000	608,692	51,130	427,000	42,700	702,522	65,982	725,804
			800 本/ha以上 900 本/ha未満	800	754,082		8.24		488,000	695,648	58,434	488,000	48,800	802,882	75,408	829,490
			900 本/ha以上 1,000 本/ha未満	900	848,342		9.27		549,000	782,604	65,738	549,000	54,900	903,242	84,834	933,176
			1,000 本/ha以上 1,100 本/ha未満	1,000	942,603		10.30		610,000	869,560	73,043	610,000	61,000	1,003,603	94,260	1,036,863

5. 付帯施設等整備標準単価表

（円）

区分	種類	種別		標準本数（本/ha）	標準単価（円）	直接費 設置 特殊作業員	直接費 設置 普通作業員	直接費 設置 諸雑費	直接費 資材費	直接費 直接費合計	共通仮設費(8.4%)	資材費	直営消費税額	税込標準単価（直営）	請負消費税額	税込標準単価（請負）
			1,100 本/ha以上	1,100	1,036,863		11.33		671,000	956,516	80,347	671,000	67,100	1,103,963	103,686	1,140,549
付帯施設	剥皮防護資材設置（生分解性・唐辛子成分含有）	（参考:レイスタープロテックス）平均胸高直径12cm以上16cm未満	100 本/ha以上 200 本/ha未満	100	65,120		0.94		36,386	60,074	5,046	36,386	3,638	68,758	6,512	71,632
			200 本/ha以上 300 本/ha未満	200	130,240		1.88		72,772	120,148	10,092	72,772	7,277	137,517	13,024	143,264
			300 本/ha以上 400 本/ha未満	300	195,360		2.82		109,158	180,222	15,138	109,158	10,915	206,275	19,536	214,896
			400 本/ha以上 500 本/ha未満	400	260,480		3.76		145,544	240,296	20,184	145,544	14,554	275,034	26,048	286,528
			500 本/ha以上 600 本/ha未満	500	325,601		4.70		181,930	300,370	25,231	181,930	18,193	343,794	32,560	358,161
			600 本/ha以上 700 本/ha未満	600	390,721		5.64		218,316	360,444	30,277	218,316	21,831	412,552	39,072	429,793
			700 本/ha以上 800 本/ha未満	700	455,841		6.58		254,702	420,518	35,323	254,702	25,470	481,311	45,584	501,425
			800 本/ha以上 900 本/ha未満	800	520,961		7.52		291,088	480,592	40,369	291,088	29,108	550,069	52,096	573,057
			900 本/ha以上 1,000 本/ha未満	900	586,081		8.46		327,474	540,666	45,415	327,474	32,747	618,828	58,608	644,689
			1,000 本/ha以上 1,100 本/ha未満	1,000	651,202		9.40		363,860	600,740	50,462	363,860	36,386	687,588	65,120	716,322
			1,100 本/ha以上	1,100	716,322		10.34		400,246	660,814	55,508	400,246	40,024	756,346	71,632	787,954
		（参考:レイスタープロテックス）平均胸高直径16cm以上20cm未満	100 本/ha以上 200 本/ha未満	100	77,062		0.94		47,403	71,091	5,971	47,403	4,740	81,802	7,706	84,768
			200 本/ha以上 300 本/ha未満	200	154,125		1.88		94,806	142,182	11,943	94,806	9,480	163,605	15,412	169,537
			300 本/ha以上 400 本/ha未満	300	231,187		2.82		142,209	213,273	17,914	142,209	14,220	245,407	23,118	254,305
			400 本/ha以上 500 本/ha未満	400	308,250		3.76		189,612	284,364	23,886	189,612	18,961	327,211	30,825	339,075
			500 本/ha以上 600 本/ha未満	500	385,313		4.70		237,015	355,455	29,858	237,015	23,701	409,014	38,531	423,844
			600 本/ha以上 700 本/ha未満	600	462,375		5.64		284,418	426,546	35,829	284,418	28,441	490,816	46,237	508,612
			700 本/ha以上 800 本/ha未満	700	539,438		6.58		331,821	497,637	41,801	331,821	33,182	572,620	53,943	593,381
			800 本/ha以上 900 本/ha未満	800	616,501		7.52		379,224	568,728	47,773	379,224	37,922	654,423	61,650	678,151
			900 本/ha以上 1,000 本/ha未満	900	693,563		8.46		426,627	639,819	53,744	426,627	42,662	736,225	69,356	762,919
			1,000 本/ha以上 1,100 本/ha未満	1,000	770,626		9.40		474,030	710,910	59,716	474,030	47,403	818,029	77,062	847,688
			1,100 本/ha以上	1,100	847,689		10.34		521,433	782,001	65,688	521,433	52,143	899,832	84,768	932,457
		（参考:レイスタープロテックス）平均胸高直径20cm以上24cm未満	100 本/ha以上 200 本/ha未満	100	88,944		0.94		58,364	82,052	6,892	58,364	5,836	94,780	8,894	97,838
			200 本/ha以上 300 本/ha未満	200	177,888		1.88		116,728	164,104	13,784	116,728	11,672	189,560	17,788	195,676
			300 本/ha以上 400 本/ha未満	300	266,833		2.82		175,092	246,156	20,677	175,092	17,509	284,342	26,683	293,516
			400 本/ha以上 500 本/ha未満	400	355,777		3.76		233,456	328,208	27,569	233,456	23,345	379,122	35,577	391,354
			500 本/ha以上 600 本/ha未満	500	444,721		4.70		291,820	410,260	34,461	291,820	29,182	473,903	44,472	489,193
			600 本/ha以上 700 本/ha未満	600	533,666		5.64		350,184	492,312	41,354	350,184	35,018	568,684	53,366	587,032
			700 本/ha以上 800 本/ha未満	700	622,610		6.58		408,548	574,364	48,246	408,548	40,854	663,464	62,261	684,871
			800 本/ha以上 900 本/ha未満	800	711,554		7.52		466,912	656,416	55,138	466,912	46,691	758,245	71,155	782,709
			900 本/ha以上 1,000 本/ha未満	900	800,499		8.46		525,276	738,468	62,031	525,276	52,527	853,026	80,049	880,548
			1,000 本/ha以上 1,100 本/ha未満	1,000	889,443		9.40		583,640	820,520	68,923	583,640	58,364	947,807	88,944	978,387
			1,100 本/ha以上	1,100	978,388		10.34		642,004	902,572	75,816	642,004	64,200	1,042,588	97,838	1,076,226

5. 付帯施設等整備標準単価表

（円）

区分	種類	種別		標準本数（本/ha）	標準単価（円）	直接費 設置 特殊作業員	直接費 設置 普通作業員	直接費 設置 諸雑費	直接費 資材費	直接費 直接費合計	共通仮設費(8.4%)	資材費	直営消費税額	税込標準単価（直営）	請負消費税額	税込標準単価（請負）
付帯施設	剥皮防護資材設置（生分解性・唐辛子成分含有）	（参考：レイスタープロテックス）平均胸高直径24cm以上28cm未満	100 本/ha以上 200 本/ha未満	100	100,887		0.94		69,382	93,070	7,817	69,382	6,938	107,825	10,088	110,975
			200 本/ha以上 300 本/ha未満	200	201,775		1.88		138,764	186,140	15,635	138,764	13,876	215,651	20,177	221,952
			300 本/ha以上 400 本/ha未満	300	302,663		2.82		208,146	279,210	23,453	208,146	20,814	323,477	30,266	332,929
			400 本/ha以上 500 本/ha未満	400	403,551		3.76		277,528	372,280	31,271	277,528	27,752	431,303	40,355	443,906
			500 本/ha以上 600 本/ha未満	500	504,439		4.70		346,910	465,350	39,089	346,910	34,691	539,130	50,443	554,882
			600 本/ha以上 700 本/ha未満	600	605,327		5.64		416,292	558,420	46,907	416,292	41,629	646,956	60,532	665,859
			700 本/ha以上 800 本/ha未満	700	706,215		6.58		485,674	651,490	54,725	485,674	48,567	754,782	70,621	776,836
			800 本/ha以上 900 本/ha未満	800	807,103		7.52		555,056	744,560	62,543	555,056	55,505	862,608	80,710	887,813
			900 本/ha以上 1,000 本/ha未満	900	907,990		8.46		624,438	837,630	70,360	624,438	62,443	970,433	90,799	998,789
			1,000 本/ha以上 1,100 本/ha未満	1,000	1,008,878		9.40		693,820	930,700	78,178	693,820	69,382	1,078,260	100,887	1,109,765
			1,100 本/ha以上	1,100	1,109,766		10.34		763,202	1,023,770	85,996	763,202	76,320	1,186,086	110,976	1,220,742
		（参考：レイスタープロテックス）平均胸高直径28cm以上	100 本/ha以上 200 本/ha未満	100	112,830		0.94		80,399	104,087	8,743	80,399	8,039	120,869	11,283	124,113
			200 本/ha以上 300 本/ha未満	200	225,660		1.88		160,798	208,174	17,486	160,798	16,079	241,739	22,566	248,226
			300 本/ha以上 400 本/ha未満	300	338,490		2.82		241,197	312,261	26,229	241,197	24,119	362,609	33,849	372,339
			400 本/ha以上 500 本/ha未満	400	451,321		3.76		321,596	416,348	34,973	321,596	32,159	483,480	45,132	496,453
			500 本/ha以上 600 本/ha未満	500	564,151		4.70		401,995	520,435	43,716	401,995	40,199	604,350	56,415	620,566
			600 本/ha以上 700 本/ha未満	600	676,981		5.64		482,394	624,522	52,459	482,394	48,239	725,220	67,698	744,679
			700 本/ha以上 800 本/ha未満	700	789,812		6.58		562,793	728,609	61,203	562,793	56,279	846,091	78,981	868,793
			800 本/ha以上 900 本/ha未満	800	902,642		7.52		643,192	832,696	69,946	643,192	64,319	966,961	90,264	992,906
			900 本/ha以上 1,000 本/ha未満	900	1,015,472		8.46		723,591	936,783	78,689	723,591	72,359	1,087,831	101,547	1,117,019
			1,000 本/ha以上 1,100 本/ha未満	1,000	1,128,303		9.40		803,990	1,040,870	87,433	803,990	80,399	1,208,702	112,830	1,241,133
			1,100 本/ha以上	1,100	1,241,133		10.34		884,389	1,144,957	96,176	884,389	88,438	1,329,571	124,113	1,365,246

5. 付帯施設等整備標準単価表

（円）

区分	種類	種別		標準本数（本/ha）	標準単価（円）	直接費 設置 特殊作業員	直接費 設置 普通作業員	直接費 設置 諸雑費	直接費 資材費	直接費 直接費合計	共通仮設費(8.4%)	資材費	直営消費税額	税込標準単価（直営）	請負消費税額	税込標準単価（請負）
付帯施設	剥皮防護資材設置（ポリプロピレン製）	（参考：バークガード サイズL）高142cm×巻長90cm	100 本/ha以上 200 本/ha未満	100	80,168		1.03		48,000	73,956	6,212	48,000	4,800	84,968	8,016	88,184
			200 本/ha以上 300 本/ha未満	200	160,336		2.06		96,000	147,912	12,424	96,000	9,600	169,936	16,033	176,369
			300 本/ha以上 400 本/ha未満	300	240,504		3.09		144,000	221,868	18,636	144,000	14,400	254,904	24,050	264,554
			400 本/ha以上 500 本/ha未満	400	320,673		4.12		192,000	295,824	24,849	192,000	19,200	339,873	32,067	352,740
			500 本/ha以上 600 本/ha未満	500	400,841		5.15		240,000	369,780	31,061	240,000	24,000	424,841	40,084	440,925
			600 本/ha以上 700 本/ha未満	600	481,009		6.18		288,000	443,736	37,273	288,000	28,800	509,809	48,100	529,109
			700 本/ha以上 800 本/ha未満	700	561,178		7.21		336,000	517,692	43,486	336,000	33,600	594,778	56,117	617,295
			800 本/ha以上 900 本/ha未満	800	641,346		8.24		384,000	591,648	49,698	384,000	38,400	679,746	64,134	705,480
			900 本/ha以上 1,000 本/ha未満	900	721,514		9.27		432,000	665,604	55,910	432,000	43,200	764,714	72,151	793,665
			1,000 本/ha以上 1,100 本/ha未満	1,000	801,683		10.30		480,000	739,560	62,123	480,000	48,000	849,683	80,168	881,851
			1,100 本/ha以上	1,100	881,851		11.33		528,000	813,516	68,335	528,000	52,800	934,651	88,185	970,036
		（参考：バークガード サイズ2L）高142cm×巻長110cm	100 本/ha以上 200 本/ha未満	100	88,948		1.03		56,100	82,056	6,892	56,100	5,610	94,558	8,894	97,842
			200 本/ha以上 300 本/ha未満	200	177,897		2.06		112,200	164,112	13,785	112,200	11,220	189,117	17,789	195,686
			300 本/ha以上 400 本/ha未満	300	266,846		3.09		168,300	246,168	20,678	168,300	16,830	283,676	26,684	293,530
			400 本/ha以上 500 本/ha未満	400	355,794		4.12		224,400	328,224	27,570	224,400	22,440	378,234	35,579	391,373
			500 本/ha以上 600 本/ha未満	500	444,743		5.15		280,500	410,280	34,463	280,500	28,050	472,793	44,474	489,217
			600 本/ha以上 700 本/ha未満	600	533,692		6.18		336,600	492,336	41,356	336,600	33,660	567,352	53,369	587,061
			700 本/ha以上 800 本/ha未満	700	622,640		7.21		392,700	574,392	48,248	392,700	39,270	661,910	62,264	684,904
			800 本/ha以上 900 本/ha未満	800	711,589		8.24		448,800	656,448	55,141	448,800	44,880	756,469	71,158	782,747
			900 本/ha以上 1,000 本/ha未満	900	800,538		9.27		504,900	738,504	62,034	504,900	50,490	851,028	80,053	880,591
			1,000 本/ha以上 1,100 本/ha未満	1,000	889,487		10.30		561,000	820,560	68,927	561,000	56,100	945,587	88,948	978,435
			1,100 本/ha以上	1,100	978,435		11.33		617,100	902,616	75,819	617,100	61,710	1,040,145	97,843	1,076,278
		（参考：バークガード サイズ3L）高142cm×巻長130cm	100 本/ha以上 200 本/ha未満	100	100,547		1.03		66,800	92,756	7,791	66,800	6,680	107,227	10,054	110,601
			200 本/ha以上 300 本/ha未満	200	201,095		2.06		133,600	185,512	15,583	133,600	13,360	214,455	20,109	221,204
			300 本/ha以上 400 本/ha未満	300	301,642		3.09		200,400	278,268	23,374	200,400	20,040	321,682	30,164	331,806
			400 本/ha以上 500 本/ha未満	400	402,190		4.12		267,200	371,024	31,166	267,200	26,720	428,910	40,219	442,409
			500 本/ha以上 600 本/ha未満	500	502,737		5.15		334,000	463,780	38,957	334,000	33,400	536,137	50,273	553,010
			600 本/ha以上 700 本/ha未満	600	603,285		6.18		400,800	556,536	46,749	400,800	40,080	643,365	60,328	663,613
			700 本/ha以上 800 本/ha未満	700	703,832		7.21		467,600	649,292	54,540	467,600	46,760	750,592	70,383	774,215
			800 本/ha以上 900 本/ha未満	800	804,380		8.24		534,400	742,048	62,332	534,400	53,440	857,820	80,438	884,818
			900 本/ha以上 1,000 本/ha未満	900	904,927		9.27		601,200	834,804	70,123	601,200	60,120	965,047	90,492	995,419
			1,000 本/ha以上 1,100 本/ha未満	1,000	1,005,475		10.30		668,000	927,560	77,915	668,000	66,800	1,072,275	100,547	1,106,022
			1,100 本/ha以上	1,100	1,106,022		11.33		734,800	1,020,316	85,706	734,800	73,480	1,179,502	110,602	1,216,624
付帯施設	剥皮防護資材設置（生分解性）	（参考：ウィリーGP）17cm×150cm	100 本/ha以上 200 本/ha未満	100	45,038		0.24		35,500	41,548	3,490	35,500	3,550	48,588	4,503	49,541
			200 本/ha以上 300 本/ha未満	200	90,076		0.48		71,000	83,096	6,980	71,000	7,100	97,176	9,007	99,083
			300 本/ha以上 400 本/ha未満	300	135,114		0.72		106,500	124,644	10,470	106,500	10,650	145,764	13,511	148,625
			400 本/ha以上 500 本/ha未満	400	180,152		0.96		142,000	166,192	13,960	142,000	14,200	194,352	18,015	198,167
			500 本/ha以上 600 本/ha未満	500	225,190		1.20		177,500	207,740	17,450	177,500	17,750	242,940	22,519	247,709
			600 本/ha以上 700 本/ha未満	600	270,228		1.44		213,000	249,288	20,940	213,000	21,300	291,528	27,022	297,250
			700 本/ha以上 800 本/ha未満	700	315,266		1.68		248,500	290,836	24,430	248,500	24,850	340,116	31,526	346,792
			800 本/ha以上 900 本/ha未満	800	360,304		1.92		284,000	332,384	27,920	284,000	28,400	388,704	36,030	396,334
			900 本/ha以上 1,000 本/ha未満	900	405,342		2.16		319,500	373,932	31,410	319,500	31,950	437,292	40,534	445,876
			1,000 本/ha以上	1,000	450,380		2.40		355,000	415,480	34,900	355,000	35,500	485,880	45,038	495,418

獣害防護柵設置（ポリネット）標準図

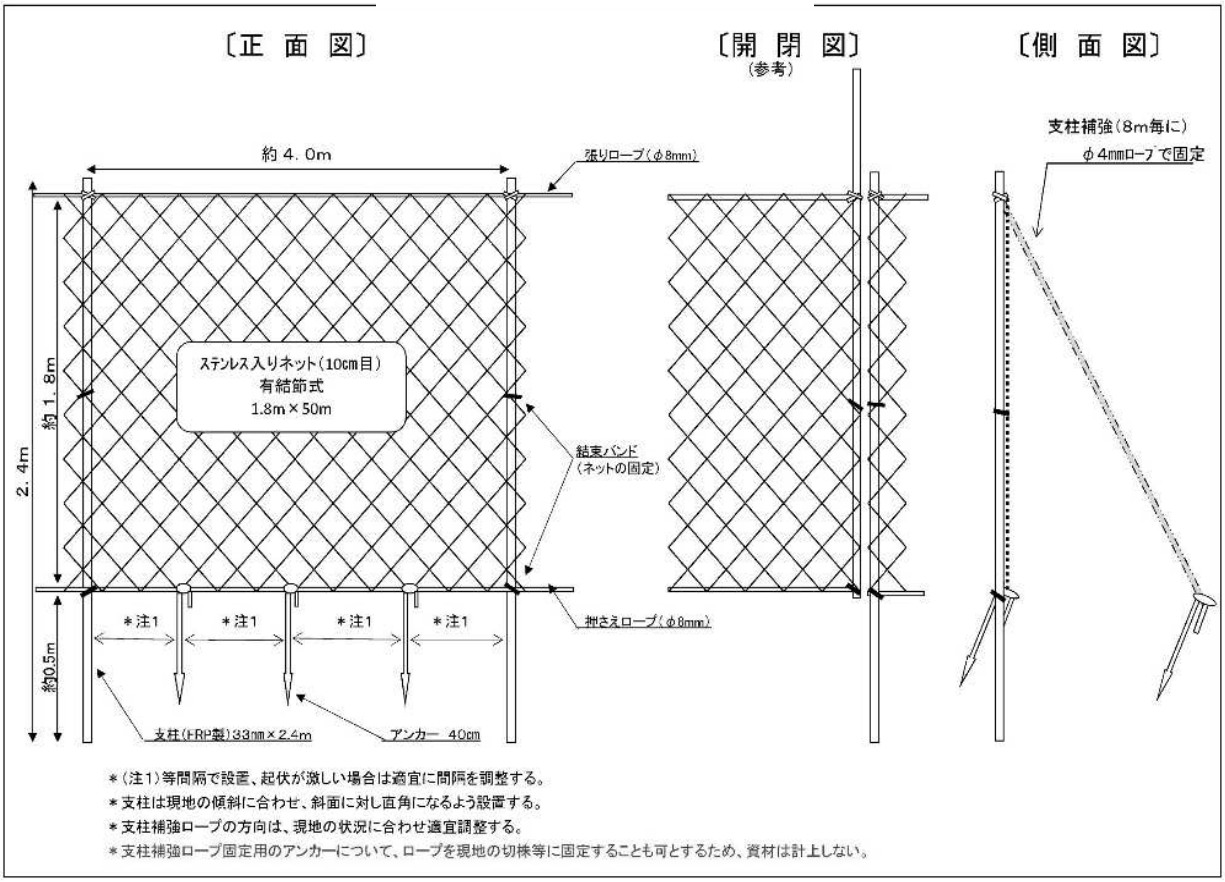

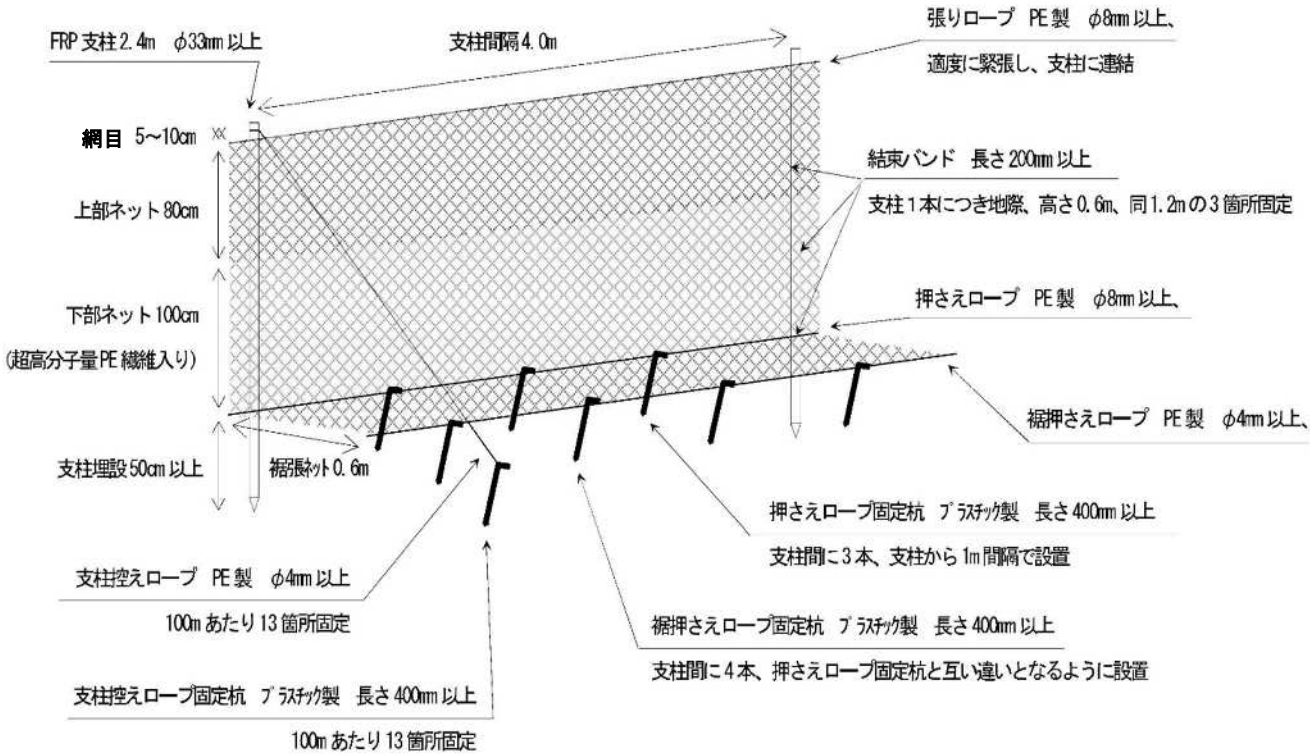

図．設置標準図

6-1. 花粉発生源対策促進事業（伐倒） 標準単価表

（円）

種類		種 別		標準本数（本/ha）	標準単価(円)	直接費 伐倒 特殊作業員	直接費 伐倒 普通作業員	直接費 伐倒 諸雑費	直接費合計（円）	共通仮設費（8.4%)(円)	諸雑費計(円)	直営消費税額(円)	税込標準単価（直営）(円)	請負消費税額(円)	税込標準単価（請負）(円)
平均胸高直径	22cm未満	200 本/ha以上	300 本/ha未満	200	50,575	0.84	0.84	6%	46,656	3,919	2,640	264	50,839	5,057	55,632
	22cm未満	300 本/ha以上	400 本/ha未満	300	75,863	1.26	1.26	6%	69,985	5,878	3,961	396	76,259	7,586	83,449
	22cm未満	400 本/ha以上	500 本/ha未満	400	101,151	1.68	1.68	6%	93,313	7,838	5,281	528	101,679	10,115	111,266
	22cm未満	500 本/ha以上	600 本/ha未満	500	126,439	2.10	2.10	6%	116,642	9,797	6,602	660	127,099	12,643	139,082
	22cm未満	600 本/ha以上	700 本/ha未満	600	151,727	2.52	2.52	6%	139,970	11,757	7,922	792	152,519	15,172	166,899
	22cm未満	700 本/ha以上	800 本/ha未満	700	177,016	2.94	2.94	6%	163,299	13,717	9,243	924	177,940	17,701	194,717
	22cm未満	800 本/ha以上	900 本/ha未満	800	202,303	3.36	3.36	6%	186,627	15,676	10,563	1,056	203,359	20,230	222,533
	22cm未満	900 本/ha以上	1,000 本/ha未満	900	227,592	3.78	3.78	6%	209,956	17,636	11,884	1,188	228,780	22,759	250,351
	22cm未満	1,000 本/ha以上	1,100 本/ha未満	1,000	252,879	4.20	4.20	6%	233,284	19,595	13,204	1,320	254,199	25,287	278,166
	22cm未満	1,100 本/ha以上	1,200 本/ha未満	1,100	278,168	4.62	4.62	6%	256,613	21,555	14,525	1,452	279,620	27,816	305,984
	22cm未満	1,200 本/ha以上	1,300 本/ha未満	1,200	303,456	5.04	5.04	6%	279,941	23,515	15,845	1,584	305,040	30,345	333,801
	22cm未満	1,300 本/ha以上	1,400 本/ha未満	1,300	328,744	5.46	5.46	6%	303,270	25,474	17,166	1,716	330,460	32,874	361,618
	22cm未満	1,400 本/ha以上	1,500 本/ha未満	1,400	354,032	5.88	5.88	6%	326,598	27,434	18,486	1,848	355,880	35,403	389,435
	22cm未満	1,500 本/ha以上	1,600 本/ha未満	1,500	379,320	6.30	6.30	6%	349,927	29,393	19,807	1,980	381,300	37,932	417,252
	22cm未満	1,600 本/ha以上	1,700 本/ha未満	1,600	404,608	6.72	6.72	6%	373,255	31,353	21,127	2,112	406,720	40,460	445,068
	22cm未満	1,700 本/ha以上	1,800 本/ha未満	1,700	429,897	7.14	7.14	6%	396,584	33,313	22,448	2,244	432,141	42,989	472,886
	22cm未満	1,800 本/ha以上	1,900 本/ha未満	1,800	455,184	7.56	7.56	6%	419,912	35,272	23,768	2,376	457,560	45,518	500,702
	22cm未満	1,900 本/ha以上	2,000 本/ha未満	1,900	480,473	7.98	7.98	6%	443,241	37,232	25,089	2,508	482,981	48,047	528,520
	22cm未満	2,000 本/ha以上	2,100 本/ha未満	2,000	505,760	8.40	8.40	6%	466,569	39,191	26,409	2,640	508,400	50,576	556,336
	22cm未満	2,100 本/ha以上	2,200 本/ha未満	2,100	531,049	8.82	8.82	6%	489,898	41,151	27,730	2,773	533,822	53,104	584,153
	22cm未満	2,200 本/ha以上	2,300 本/ha未満	2,200	556,336	9.24	9.24	6%	513,226	43,110	29,050	2,905	559,241	55,633	611,969
	22cm未満	2,300 本/ha以上	2,400 本/ha未満	2,300	581,625	9.66	9.66	6%	536,555	45,070	30,371	3,037	584,662	58,162	639,787
	22cm未満	2,400 本/ha以上	2,500 本/ha未満	2,400	606,913	10.08	10.08	6%	559,883	47,030	31,691	3,169	610,082	60,691	667,604
	22cm未満	2,500 本/ha以上		2,500	632,201	10.50	10.50	6%	583,212	48,989	33,012	3,301	635,502	63,220	695,421
平均胸高直径	22cm以上28cm未満	200 本/ha以上	300 本/ha未満	200	62,617	1.04	1.04	6%	57,765	4,852	3,269	326	62,943	6,261	68,878
	22cm以上28cm未満	300 本/ha以上	400 本/ha未満	300	93,926	1.56	1.56	6%	86,648	7,278	4,904	490	94,416	9,392	103,318
	22cm以上28cm未満	400 本/ha以上	500 本/ha未満	400	125,235	2.08	2.08	6%	115,531	9,704	6,539	653	125,888	12,523	137,758
	22cm以上28cm未満	500 本/ha以上	600 本/ha未満	500	156,544	2.60	2.60	6%	144,414	12,130	8,174	817	157,361	15,654	172,198
	22cm以上28cm未満	600 本/ha以上	700 本/ha未満	600	187,853	3.12	3.12	6%	173,297	14,556	9,809	980	188,833	18,785	206,638
	22cm以上28cm未満	700 本/ha以上	800 本/ha未満	700	219,163	3.64	3.64	6%	202,180	16,983	11,444	1,144	220,307	21,916	241,079
	22cm以上28cm未満	800 本/ha以上	900 本/ha未満	800	250,472	4.16	4.16	6%	231,063	19,409	13,079	1,307	251,779	25,047	275,519
	22cm以上28cm未満	900 本/ha以上	1,000 本/ha未満	900	281,780	4.68	4.68	6%	259,945	21,835	14,713	1,471	283,251	28,178	309,958
	22cm以上28cm未満	1,000 本/ha以上	1,100 本/ha未満	1,000	313,089	5.20	5.20	6%	288,828	24,261	16,348	1,634	314,723	31,308	344,397
	22cm以上28cm未満	1,100 本/ha以上	1,200 本/ha未満	1,100	344,398	5.72	5.72	6%	317,711	26,687	17,983	1,798	346,196	34,439	378,837
	22cm以上28cm未満	1,200 本/ha以上	1,300 本/ha未満	1,200	375,707	6.24	6.24	6%	346,594	29,113	19,618	1,961	377,668	37,570	413,277
	22cm以上28cm未満	1,300 本/ha以上	1,400 本/ha未満	1,300	407,017	6.76	6.76	6%	375,477	31,540	21,253	2,125	409,142	40,701	447,718
	22cm以上28cm未満	1,400 本/ha以上	1,500 本/ha未満	1,400	438,326	7.28	7.28	6%	404,360	33,966	22,888	2,288	440,614	43,832	482,158
	22cm以上28cm未満	1,500 本/ha以上	1,600 本/ha未満	1,500	469,635	7.80	7.80	6%	433,243	36,392	24,523	2,452	472,087	46,963	516,598
	22cm以上28cm未満	1,600 本/ha以上	1,700 本/ha未満	1,600	500,944	8.32	8.32	6%	462,126	38,818	26,158	2,615	503,559	50,094	551,038
	22cm以上28cm未満	1,700 本/ha以上	1,800 本/ha未満	1,700	532,252	8.84	8.84	6%	491,008	41,244	27,792	2,779	535,031	53,225	585,477
	22cm以上28cm未満	1,800 本/ha以上	1,900 本/ha未満	1,800	563,561	9.36	9.36	6%	519,891	43,670	29,427	2,942	566,503	56,356	619,917
	22cm以上28cm未満	1,900 本/ha以上	2,000 本/ha未満	1,900	594,871	9.88	9.88	6%	548,774	46,097	31,062	3,106	597,977	59,487	654,358
	22cm以上28cm未満	2,000 本/ha以上	2,100 本/ha未満	2,000	626,180	10.40	10.40	6%	577,657	48,523	32,697	3,269	629,449	62,618	688,798
	22cm以上28cm未満	2,100 本/ha以上	2,200 本/ha未満	2,100	657,489	10.92	10.92	6%	606,540	50,949	34,332	3,433	660,922	65,748	723,237
	22cm以上28cm未満	2,200 本/ha以上	2,300 本/ha未満	2,200	688,798	11.44	11.44	6%	635,423	53,375	35,967	3,596	692,394	68,879	757,677
	22cm以上28cm未満	2,300 本/ha以上	2,400 本/ha未満	2,300	720,107	11.96	11.96	6%	664,306	55,801	37,602	3,760	723,867	72,010	792,117
	22cm以上28cm未満	2,400 本/ha以上	2,500 本/ha未満	2,400	751,416	12.48	12.48	6%	693,189	58,227	39,237	3,923	755,339	75,141	826,557
	22cm以上28cm未満	2,500 本/ha以上		2,500	782,726	13.00	13.00	6%	722,072	60,654	40,872	4,087	786,813	78,272	860,998
平均胸高直径	28cm以上	200 本/ha以上	300 本/ha未満	200	75,863	1.26	1.26	6%	69,985	5,878	3,961	396	76,259	7,586	83,449
	28cm以上	300 本/ha以上	400 本/ha未満	300	113,796	1.89	1.89	6%	104,978	8,818	5,942	594	114,390	11,379	125,175
	28cm以上	400 本/ha以上	500 本/ha未満	400	151,727	2.52	2.52	6%	139,970	11,757	7,922	792	152,519	15,172	166,899
	28cm以上	500 本/ha以上	600 本/ha未満	500	189,659	3.15	3.15	6%	174,963	14,696	9,903	990	190,649	18,965	208,624
	28cm以上	600 本/ha以上	700 本/ha未満	600	227,592	3.78	3.78	6%	209,956	17,636	11,884	1,188	228,780	22,759	250,351
	28cm以上	700 本/ha以上	800 本/ha未満	700	265,524	4.41	4.41	6%	244,949	20,575	13,865	1,386	266,910	26,552	292,076
	28cm以上	800 本/ha以上	900 本/ha未満	800	303,456	5.04	5.04	6%	279,941	23,515	15,845	1,584	305,040	30,345	333,801
	28cm以上	900 本/ha以上	1,000 本/ha未満	900	341,388	5.67	5.67	6%	314,934	26,454	17,826	1,782	343,170	34,138	375,526
	28cm以上	1,000 本/ha以上	1,100 本/ha未満	1,000	379,320	6.30	6.30	6%	349,927	29,393	19,807	1,980	381,300	37,932	417,252
	28cm以上	1,100 本/ha以上	1,200 本/ha未満	1,100	417,252	6.93	6.93	6%	384,919	32,333	21,787	2,178	419,430	41,725	458,977
	28cm以上	1,200 本/ha以上	1,300 本/ha未満	1,200	455,184	7.56	7.56	6%	419,912	35,272	23,768	2,376	457,560	45,518	500,702
	28cm以上	1,300 本/ha以上	1,400 本/ha未満	1,300	493,117	8.19	8.19	6%	454,905	38,212	25,749	2,574	495,691	49,311	542,428
	28cm以上	1,400 本/ha以上	1,500 本/ha未満	1,400	531,049	8.82	8.82	6%	489,898	41,151	27,730	2,773	533,822	53,104	584,153
	28cm以上	1,500 本/ha以上	1,600 本/ha未満	1,500	568,980	9.45	9.45	6%	524,890	44,090	29,710	2,971	571,951	56,898	625,878
	28cm以上	1,600 本/ha以上	1,700 本/ha未満	1,600	606,913	10.08	10.08	6%	559,883	47,030	31,691	3,169	610,082	60,691	667,604
	28cm以上	1,700 本/ha以上	1,800 本/ha未満	1,700	644,845	10.71	10.71	6%	594,876	49,969	33,672	3,367	648,212	64,484	709,329
	28cm以上	1,800 本/ha以上	1,900 本/ha未満	1,800	682,776	11.34	11.34	6%	629,868	52,908	35,652	3,565	686,341	68,277	751,053
	28cm以上	1,900 本/ha以上	2,000 本/ha未満	1,900	720,709	11.97	11.97	6%	664,861	55,848	37,633	3,763	724,472	72,070	792,779
	28cm以上	2,000 本/ha以上	2,100 本/ha未満	2,000	758,641	12.60	12.60	6%	699,854	58,787	39,614	3,961	762,602	75,864	834,505
	28cm以上	2,100 本/ha以上	2,200 本/ha未満	2,100	796,574	13.23	13.23	6%	734,847	61,727	41,595	4,159	800,733	79,657	876,231
	28cm以上	2,200 本/ha以上	2,300 本/ha未満	2,200	834,505	13.86	13.86	6%	769,839	64,666	43,575	4,357	838,862	83,450	917,955
	28cm以上	2,300 本/ha以上	2,400 本/ha未満	2,300	872,437	14.49	14.49	6%	804,832	67,605	45,556	4,555	876,992	87,243	959,680
	28cm以上	2,400 本/ha以上	2,500 本/ha未満	2,400	910,370	15.12	15.12	6%	839,825	70,545	47,537	4,753	915,123	91,037	1,001,407
	28cm以上	2,500 本/ha以上		2,500	948,302	15.75	15.75	6%	874,818	73,484	49,518	4,951	953,253	94,830	1,043,132

6-2-1. 花粉発生源対策促進事業（集材） 標準単価表（国費を充当した事業により購入等した機械を使用する場合）

（円）

種類	種別			伐倒本数（本/ha）	標準単価（円）	直接費 集材 特殊運転手	直接費 集材 普通作業員	直接費 集材 諸雑費	直接費合計（円）	共通仮設費(8.4%)(円)	諸雑費計(円)	直営消費税額(円)	税込標準単価（直営）(円)	請負消費税額(円)	税込標準単価（請負）(円)
車輌系 平均胸高直径22cm未満	搬出材積	10 m3/ha以上	20 m3/ha未満		72,774	0.51	1.02	66%	67,135	5,639	26,692	2,669	75,443	7,277	80,051
	搬出材積	20 m3/ha以上	30 m3/ha未満		121,290	0.85	1.70	66%	111,892	9,398	44,487	4,448	125,738	12,129	133,419
	搬出材積	30 m3/ha以上	40 m3/ha未満		169,807	1.19	2.38	66%	156,649	13,158	62,282	6,228	176,035	16,980	186,787
	搬出材積	40 m3/ha以上	50 m3/ha未満		218,324	1.53	3.06	66%	201,406	16,918	80,077	8,007	226,331	21,832	240,156
	搬出材積	50 m3/ha以上	60 m3/ha未満		266,840	1.87	3.74	66%	246,163	20,677	97,872	9,787	276,627	26,684	293,524
	搬出材積	60 m3/ha以上	70 m3/ha未満		315,356	2.21	4.42	66%	290,919	24,437	115,666	11,566	326,922	31,535	346,891
	搬出材積	70 m3/ha以上	80 m3/ha未満		363,872	2.55	5.10	66%	335,676	28,196	133,461	13,346	377,218	36,387	400,259
	搬出材積	80 m3/ha以上	90 m3/ha未満		412,389	2.89	5.78	66%	380,433	31,956	151,256	15,125	427,514	41,238	453,627
	搬出材積	90 m3/ha以上	100 m3/ha未満		460,905	3.23	6.46	66%	425,190	35,715	169,051	16,905	477,810	46,090	506,995
	搬出材積	100 m3/ha以上	110 m3/ha未満		509,422	3.57	7.14	66%	469,947	39,475	186,846	18,684	528,106	50,942	560,364
	搬出材積	110 m3/ha以上	120 m3/ha未満		557,939	3.91	7.82	66%	514,704	43,235	204,641	20,464	578,403	55,793	613,732
	搬出材積	120 m3/ha以上	130 m3/ha未満		606,455	4.25	8.50	66%	559,461	46,994	222,436	22,243	628,698	60,645	667,100
	搬出材積	130 m3/ha以上	140 m3/ha未満		654,972	4.59	9.18	66%	604,218	50,754	240,231	24,023	678,995	65,497	720,469
	搬出材積	140 m3/ha以上	150 m3/ha未満		703,488	4.93	9.86	66%	648,975	54,513	258,026	25,802	729,290	70,348	773,836
	搬出材積	150 m3/ha以上	160 m3/ha未満		752,005	5.27	10.54	66%	693,732	58,273	275,821	27,582	779,587	75,200	827,205
	搬出材積	160 m3/ha以上	170 m3/ha未満		800,522	5.61	11.22	66%	738,489	62,033	293,616	29,361	829,883	80,052	880,574
	搬出材積	170 m3/ha以上	180 m3/ha未満		849,038	5.95	11.90	66%	783,246	65,792	311,411	31,141	880,179	84,903	933,941
	搬出材積	180 m3/ha以上	190 m3/ha未満		897,555	6.29	12.58	66%	828,003	69,552	329,206	32,920	930,475	89,755	987,310
	搬出材積	190 m3/ha以上	200 m3/ha未満		946,070	6.63	13.26	66%	872,759	73,311	347,000	34,700	980,770	94,607	1,040,677
	搬出材積	200 m3/ha以上	210 m3/ha未満		994,587	6.97	13.94	66%	917,516	77,071	364,795	36,479	1,031,066	99,458	1,094,045
	搬出材積	210 m3/ha以上	220 m3/ha未満		1,043,103	7.31	14.62	66%	962,273	80,830	382,590	38,259	1,081,362	104,310	1,147,413
	搬出材積	220 m3/ha以上	230 m3/ha未満		1,091,620	7.65	15.30	66%	1,007,030	84,590	400,385	40,038	1,131,658	109,162	1,200,782
	搬出材積	230 m3/ha以上	240 m3/ha未満		1,140,137	7.99	15.98	66%	1,051,787	88,350	418,180	41,818	1,181,955	114,013	1,254,150
	搬出材積	240 m3/ha以上	250 m3/ha未満		1,188,653	8.33	16.66	66%	1,096,544	92,109	435,975	43,597	1,232,250	118,865	1,307,518
	搬出材積	250 m3/ha以上	260 m3/ha未満		1,237,170	8.67	17.34	66%	1,141,301	95,869	453,770	45,377	1,282,547	123,717	1,360,887
	搬出材積	260 m3/ha以上	270 m3/ha未満		1,285,686	9.01	18.02	66%	1,186,058	99,628	471,565	47,156	1,332,842	128,568	1,414,254
	搬出材積	270 m3/ha以上	280 m3/ha未満		1,334,203	9.35	18.70	66%	1,230,815	103,388	489,360	48,936	1,383,139	133,420	1,467,623
	搬出材積	280 m3/ha以上	290 m3/ha未満		1,382,720	9.69	19.38	66%	1,275,572	107,148	507,155	50,715	1,433,435	138,272	1,520,992
	搬出材積	290 m3/ha以上	300 m3/ha未満		1,431,236	10.03	20.06	66%	1,320,329	110,907	524,950	52,495	1,483,731	143,123	1,574,359
	搬出材積	300 m3/ha以上			1,455,494	10.20	20.40	66%	1,342,707	112,787	533,847	53,384	1,508,878	145,549	1,601,043

6-2-1. 花粉発生源対策促進事業（集材） 標準単価表（国費を充当した事業により購入等した機械を使用する場合）

（円）

種類	種別			伐倒本数（本/ha）	標準単価（円）	直接費 集材 特殊運転手	直接費 集材 普通作業員	直接費 集材 諸雑費	直接費合計（円）	共通仮設費(8.4%)(円)	諸雑費計(円)	直営消費税額(円)	税込標準単価（直営）(円)	請負消費税額(円)	税込標準単価（請負）(円)
車輌系 平均胸高直径 22cm以上28cm未満	搬出材積	10 m3/ha以上	20 m3/ha未満		64,212	0.45	0.90	66%	59,237	4,975	23,552	2,355	66,567	6,421	70,633
	搬出材積	20 m3/ha以上	30 m3/ha未満		107,021	0.75	1.50	66%	98,728	8,293	39,253	3,925	110,946	10,702	117,723
	搬出材積	30 m3/ha以上	40 m3/ha未満		149,829	1.05	2.10	66%	138,219	11,610	54,954	5,495	155,324	14,982	164,811
	搬出材積	40 m3/ha以上	50 m3/ha未満		192,638	1.35	2.70	66%	177,711	14,927	70,656	7,065	199,703	19,263	211,901
	搬出材積	50 m3/ha以上	60 m3/ha未満		235,446	1.65	3.30	66%	217,202	18,244	86,357	8,635	244,081	23,544	258,990
	搬出材積	60 m3/ha以上	70 m3/ha未満		278,256	1.95	3.90	66%	256,694	21,562	102,059	10,205	288,461	27,825	306,081
	搬出材積	70 m3/ha以上	80 m3/ha未満		321,064	2.25	4.50	66%	296,185	24,879	117,760	11,776	332,840	32,106	353,170
	搬出材積	80 m3/ha以上	90 m3/ha未満		363,872	2.55	5.10	66%	335,676	28,196	133,461	13,346	377,218	36,387	400,259
	搬出材積	90 m3/ha以上	100 m3/ha未満		406,682	2.85	5.70	66%	375,168	31,514	149,163	14,916	421,598	40,668	447,350
	搬出材積	100 m3/ha以上	110 m3/ha未満		449,490	3.15	6.30	66%	414,659	34,831	164,864	16,486	465,976	44,949	494,439
	搬出材積	110 m3/ha以上	120 m3/ha未満		492,299	3.45	6.90	66%	454,151	38,148	180,566	18,056	510,355	49,229	541,528
	搬出材積	120 m3/ha以上	130 m3/ha未満		535,107	3.75	7.50	66%	493,642	41,465	196,267	19,626	554,733	53,510	588,617
	搬出材積	130 m3/ha以上	140 m3/ha未満		577,916	4.05	8.10	66%	533,133	44,783	211,968	21,196	599,112	57,791	635,707
	搬出材積	140 m3/ha以上	150 m3/ha未満		620,725	4.35	8.70	66%	572,625	48,100	227,670	22,767	643,492	62,072	682,797
	搬出材積	150 m3/ha以上	160 m3/ha未満		663,533	4.65	9.30	66%	612,116	51,417	243,371	24,337	687,870	66,353	729,886
	搬出材積	160 m3/ha以上	170 m3/ha未満		706,343	4.95	9.90	66%	651,608	54,735	259,073	25,907	732,250	70,634	776,977
	搬出材積	170 m3/ha以上	180 m3/ha未満		749,151	5.25	10.50	66%	691,099	58,052	274,774	27,477	776,628	74,915	824,066
	搬出材積	180 m3/ha以上	190 m3/ha未満		791,959	5.55	11.10	66%	730,590	61,369	290,475	29,047	821,006	79,195	871,154
	搬出材積	190 m3/ha以上	200 m3/ha未満		834,768	5.85	11.70	66%	770,082	64,686	306,177	30,617	865,385	83,476	918,244
	搬出材積	200 m3/ha以上	210 m3/ha未満		877,577	6.15	12.30	66%	809,573	68,004	321,878	32,187	909,764	87,757	965,334
	搬出材積	210 m3/ha以上	220 m3/ha未満		920,386	6.45	12.90	66%	849,065	71,321	337,580	33,758	954,144	92,038	1,012,424
	搬出材積	220 m3/ha以上	230 m3/ha未満		963,194	6.75	13.50	66%	888,556	74,638	353,281	35,328	998,522	96,319	1,059,513
	搬出材積	230 m3/ha以上	240 m3/ha未満		1,006,002	7.05	14.10	66%	928,047	77,955	368,982	36,898	1,042,900	100,600	1,106,602
	搬出材積	240 m3/ha以上	250 m3/ha未満		1,048,812	7.35	14.70	66%	967,539	81,273	384,684	38,468	1,087,280	104,881	1,153,693
	搬出材積	250 m3/ha以上	260 m3/ha未満		1,091,620	7.65	15.30	66%	1,007,030	84,590	400,385	40,038	1,131,658	109,162	1,200,782
	搬出材積	260 m3/ha以上	270 m3/ha未満		1,134,429	7.95	15.90	66%	1,046,522	87,907	416,087	41,608	1,176,037	113,442	1,247,871
	搬出材積	270 m3/ha以上	280 m3/ha未満		1,177,238	8.25	16.50	66%	1,086,013	91,225	431,788	43,178	1,220,416	117,723	1,294,961
	搬出材積	280 m3/ha以上	290 m3/ha未満		1,220,046	8.55	17.10	66%	1,125,504	94,542	447,489	44,748	1,264,794	122,004	1,342,050
	搬出材積	290 m3/ha以上	300 m3/ha未満		1,262,855	8.85	17.70	66%	1,164,996	97,859	463,191	46,319	1,309,174	126,285	1,389,140
	搬出材積	300 m3/ha以上			1,284,260	9.00	18.00	66%	1,184,742	99,518	471,042	47,104	1,331,364	128,426	1,412,686

6-2-1. 花粉発生源対策促進事業（集材） 標準単価表（国費を充当した事業により購入等した機械を使用する場合）

（円）

種類	種別			伐倒本数（本/ha）	標準単価（円）	直接費 集材 特殊運転手	直接費 集材 普通作業員	直接費 集材 諸雑費	直接費合計（円）	共通仮設費(8.4%)(円)	諸雑費計(円)	直営消費税額(円)	税込標準単価（直営）(円)	請負消費税額(円)	税込標準単価（請負）(円)
車輌系 平均胸高直径28cm以上	搬出材積	10 m3/ha以上	20 m3/ha未満		55,650	0.39	0.78	66%	51,338	4,312	20,411	2,041	57,691	5,565	61,215
	搬出材積	20 m3/ha以上	30 m3/ha未満		92,751	0.65	1.30	66%	85,564	7,187	34,019	3,401	96,152	9,275	102,026
	搬出材積	30 m3/ha以上	40 m3/ha未満		129,852	0.91	1.82	66%	119,790	10,062	47,627	4,762	134,614	12,985	142,837
	搬出材積	40 m3/ha以上	50 m3/ha未満		166,953	1.17	2.34	66%	154,016	12,937	61,235	6,123	173,076	16,695	183,648
	搬出材積	50 m3/ha以上	60 m3/ha未満		204,054	1.43	2.86	66%	188,242	15,812	74,843	7,484	211,538	20,405	224,459
	搬出材積	60 m3/ha以上	70 m3/ha未満		241,155	1.69	3.38	66%	222,468	18,687	88,451	8,845	250,000	24,115	265,270
	搬出材積	70 m3/ha以上	80 m3/ha未満		278,256	1.95	3.90	66%	256,694	21,562	102,059	10,205	288,461	27,825	306,081
	搬出材積	80 m3/ha以上	90 m3/ha未満		315,356	2.21	4.42	66%	290,919	24,437	115,666	11,566	326,922	31,535	346,891
	搬出材積	90 m3/ha以上	100 m3/ha未満		352,457	2.47	4.94	66%	325,145	27,312	129,274	12,927	365,384	35,245	387,702
	搬出材積	100 m3/ha以上	110 m3/ha未満		389,558	2.73	5.46	66%	359,371	30,187	142,882	14,288	403,846	38,955	428,513
	搬出材積	110 m3/ha以上	120 m3/ha未満		426,659	2.99	5.98	66%	393,597	33,062	156,490	15,649	442,308	42,665	469,324
	搬出材積	120 m3/ha以上	130 m3/ha未満		463,760	3.25	6.50	66%	427,823	35,937	170,098	17,009	480,769	46,376	510,136
	搬出材積	130 m3/ha以上	140 m3/ha未満		500,861	3.51	7.02	66%	462,049	38,812	183,706	18,370	519,231	50,086	550,947
	搬出材積	140 m3/ha以上	150 m3/ha未満		537,962	3.77	7.54	66%	496,275	41,687	197,314	19,731	557,693	53,796	591,758
	搬出材積	150 m3/ha以上	160 m3/ha未満		575,063	4.03	8.06	66%	530,501	44,562	210,922	21,092	596,155	57,506	632,569
	搬出材積	160 m3/ha以上	170 m3/ha未満		612,164	4.29	8.58	66%	564,727	47,437	224,530	22,453	634,617	61,216	673,380
	搬出材積	170 m3/ha以上	180 m3/ha未満		649,263	4.55	9.10	66%	598,952	50,311	238,137	23,813	673,076	64,926	714,189
	搬出材積	180 m3/ha以上	190 m3/ha未満		686,364	4.81	9.62	66%	633,178	53,186	251,745	25,174	711,538	68,636	755,000
	搬出材積	190 m3/ha以上	200 m3/ha未満		723,465	5.07	10.14	66%	667,404	56,061	265,353	26,535	750,000	72,346	795,811
	搬出材積	200 m3/ha以上	210 m3/ha未満		760,566	5.33	10.66	66%	701,630	58,936	278,961	27,896	788,462	76,056	836,622
	搬出材積	210 m3/ha以上	220 m3/ha未満		797,667	5.59	11.18	66%	735,856	61,811	292,569	29,256	826,923	79,766	877,433
	搬出材積	220 m3/ha以上	230 m3/ha未満		834,768	5.85	11.70	66%	770,082	64,686	306,177	30,617	865,385	83,476	918,244
	搬出材積	230 m3/ha以上	240 m3/ha未満		871,869	6.11	12.22	66%	804,308	67,561	319,785	31,978	903,847	87,186	959,055
	搬出材積	240 m3/ha以上	250 m3/ha未満		908,970	6.37	12.74	66%	838,534	70,436	333,393	33,339	942,309	90,897	999,867
	搬出材積	250 m3/ha以上	260 m3/ha未満		946,070	6.63	13.26	66%	872,759	73,311	347,000	34,700	980,770	94,607	1,040,677
	搬出材積	260 m3/ha以上	270 m3/ha未満		983,171	6.89	13.78	66%	906,985	76,186	360,608	36,060	1,019,231	98,317	1,081,488
	搬出材積	270 m3/ha以上	280 m3/ha未満		1,020,272	7.15	14.30	66%	941,211	79,061	374,216	37,421	1,057,693	102,027	1,122,299
	搬出材積	280 m3/ha以上	290 m3/ha未満		1,057,373	7.41	14.82	66%	975,437	81,936	387,824	38,782	1,096,155	105,737	1,163,110
	搬出材積	290 m3/ha以上	300 m3/ha未満		1,094,474	7.67	15.34	66%	1,009,663	84,811	401,432	40,143	1,134,617	109,447	1,203,921
	搬出材積	300 m3/ha以上			1,113,025	7.80	15.60	66%	1,026,776	86,249	408,236	40,823	1,153,848	111,302	1,224,327

6-2-1. 花粉発生源対策促進事業（集材） 標準単価表（国費を充当した事業により購入等した機械を使用する場合）

（円）

種類	種別			伐倒本数（本/ha）	標準単価（円）	直接費 集材 特殊運転手	直接費 集材 普通作業員	直接費 集材 諸雑費	直接費合計（円）	共通仮設費(8.4%)(円)	諸雑費計(円)	直営消費税額(円)	税込標準単価（直営）(円)	請負消費税額(円)	税込標準単価（請負）(円)
架線系 平均胸高直径22cm未満	搬出材積	10 m3/ha以上	20 m3/ha未満		103,942	0.56	1.65	66%	95,888	8,054	38,124	3,812	107,754	10,394	114,336
	搬出材積	20 m3/ha以上	30 m3/ha未満		173,063	0.93	2.75	66%	159,653	13,410	63,476	6,347	179,410	17,306	190,369
	搬出材積	30 m3/ha以上	40 m3/ha未満		242,186	1.30	3.85	66%	223,419	18,767	88,829	8,882	251,068	24,218	266,404
	搬出材積	40 m3/ha以上	50 m3/ha未満		311,307	1.67	4.95	66%	287,184	24,123	114,181	11,418	322,725	31,130	342,437
	搬出材積	50 m3/ha以上	60 m3/ha未満		380,429	2.04	6.05	66%	350,950	29,479	139,534	13,953	394,382	38,042	418,471
	搬出材積	60 m3/ha以上	70 m3/ha未満		449,552	2.41	7.15	66%	414,716	34,836	164,887	16,488	466,040	44,955	494,507
	搬出材積	70 m3/ha以上	80 m3/ha未満		518,673	2.78	8.25	66%	478,481	40,192	190,239	19,023	537,696	51,867	570,540
	搬出材積	80 m3/ha以上	90 m3/ha未満		587,795	3.15	9.35	66%	542,247	45,548	215,592	21,559	609,354	58,779	646,574
	搬出材積	90 m3/ha以上	100 m3/ha未満		656,917	3.52	10.45	66%	606,012	50,905	240,944	24,094	681,011	65,691	722,608
	搬出材積	100 m3/ha以上	110 m3/ha未満		726,039	3.89	11.55	66%	669,778	56,261	266,297	26,629	752,668	72,603	798,642
	搬出材積	110 m3/ha以上	120 m3/ha未満		795,161	4.26	12.65	66%	733,544	61,617	291,650	29,165	824,326	79,516	874,677
	搬出材積	120 m3/ha以上	130 m3/ha未満		864,282	4.63	13.75	66%	797,309	66,973	317,002	31,700	895,982	86,428	950,710
	搬出材積	130 m3/ha以上	140 m3/ha未満		933,405	5.00	14.85	66%	861,075	72,330	342,355	34,235	967,640	93,340	1,026,745
	搬出材積	140 m3/ha以上	150 m3/ha未満		1,002,526	5.37	15.95	66%	924,840	77,686	367,707	36,770	1,039,296	100,252	1,102,778
	搬出材積	150 m3/ha以上	160 m3/ha未満		1,071,648	5.74	17.05	66%	988,606	83,042	393,060	39,306	1,110,954	107,164	1,178,812
	搬出材積	160 m3/ha以上	170 m3/ha未満		1,140,770	6.11	18.15	66%	1,052,371	88,399	418,412	41,841	1,182,611	114,077	1,254,847
	搬出材積	170 m3/ha以上	180 m3/ha未満		1,209,892	6.48	19.25	66%	1,116,137	93,755	443,765	44,376	1,254,268	120,989	1,330,881
	搬出材積	180 m3/ha以上	190 m3/ha未満		1,279,014	6.85	20.35	66%	1,179,903	99,111	469,118	46,911	1,325,925	127,901	1,406,915
	搬出材積	190 m3/ha以上	200 m3/ha未満		1,348,136	7.22	21.45	66%	1,243,668	104,468	494,470	49,447	1,397,583	134,813	1,482,949
	搬出材積	200 m3/ha以上	210 m3/ha未満		1,417,258	7.59	22.55	66%	1,307,434	109,824	519,823	51,982	1,469,240	141,725	1,558,983
	搬出材積	210 m3/ha以上	220 m3/ha未満		1,486,379	7.96	23.65	66%	1,371,199	115,180	545,175	54,517	1,540,896	148,637	1,635,016
	搬出材積	220 m3/ha以上	230 m3/ha未満		1,555,502	8.33	24.75	66%	1,434,965	120,537	570,528	57,052	1,612,554	155,550	1,711,052
	搬出材積	230 m3/ha以上	240 m3/ha未満		1,624,624	8.70	25.85	66%	1,498,731	125,893	595,881	59,588	1,684,212	162,462	1,787,086
	搬出材積	240 m3/ha以上	250 m3/ha未満		1,693,745	9.07	26.95	66%	1,562,496	131,249	621,233	62,123	1,755,868	169,374	1,863,119
	搬出材積	250 m3/ha以上	260 m3/ha未満		1,762,868	9.44	28.05	66%	1,626,262	136,606	646,586	64,658	1,827,526	176,286	1,939,154
	搬出材積	260 m3/ha以上	270 m3/ha未満		1,831,989	9.81	29.15	66%	1,690,027	141,962	671,938	67,193	1,899,182	183,198	2,015,187
	搬出材積	270 m3/ha以上	280 m3/ha未満		1,901,111	10.18	30.25	66%	1,753,793	147,318	697,291	69,729	1,970,840	190,111	2,091,222
	搬出材積	280 m3/ha以上	290 m3/ha未満		1,970,232	10.55	31.35	66%	1,817,558	152,674	722,643	72,264	2,042,496	197,023	2,167,255
	搬出材積	290 m3/ha以上	300 m3/ha未満		2,039,355	10.92	32.45	66%	1,881,324	158,031	747,996	74,799	2,114,154	203,935	2,243,290
	搬出材積	300 m3/ha以上			2,073,656	11.10	33.00	66%	1,912,967	160,689	760,577	76,057	2,149,713	207,365	2,281,021

6-2-1. 花粉発生源対策促進事業（集材） 標準単価表（国費を充当した事業により購入等した機械を使用する場合）

（円）

種類	種別			伐倒本数（本/ha）	標準単価（円）	直接費 集材 特殊運転手	直接費 集材 普通作業員	直接費 集材 諸雑費	直接費合計（円）	共通仮設費(8.4%)(円)	諸雑費計(円)	直営消費税額(円)	税込標準単価（直営）(円)	請負消費税額(円)	税込標準単価（請負）(円)
架線系 平均胸高直径 22cm以上28cm未満	搬出材積	10 m3/ha以上	20 m3/ha未満		81,376	0.44	1.29	66%	75,071	6,305	29,847	2,984	84,360	8,137	89,513
	搬出材積	20 m3/ha以上	30 m3/ha未満		135,455	0.73	2.15	66%	124,959	10,496	49,682	4,968	140,423	13,545	149,000
	搬出材積	30 m3/ha以上	40 m3/ha未満		189,534	1.02	3.01	66%	174,847	14,687	69,517	6,951	196,485	18,953	208,487
	搬出材積	40 m3/ha以上	50 m3/ha未満		243,612	1.31	3.87	66%	224,735	18,877	89,352	8,935	252,547	24,361	267,973
	搬出材積	50 m3/ha以上	60 m3/ha未満		297,691	1.60	4.73	66%	274,623	23,068	109,187	10,918	308,609	29,769	327,460
	搬出材積	60 m3/ha以上	70 m3/ha未満		351,769	1.89	5.59	66%	324,511	27,258	129,022	12,902	364,671	35,176	386,945
	搬出材積	70 m3/ha以上	80 m3/ha未満		405,848	2.18	6.45	66%	374,399	31,449	148,857	14,885	420,733	40,584	446,432
	搬出材積	80 m3/ha以上	90 m3/ha未満		459,927	2.47	7.31	66%	424,287	35,640	168,692	16,869	476,796	45,992	505,919
	搬出材積	90 m3/ha以上	100 m3/ha未満		514,005	2.76	8.17	66%	474,175	39,830	188,527	18,852	532,857	51,400	565,405
	搬出材積	100 m3/ha以上	110 m3/ha未満		568,084	3.05	9.03	66%	524,063	44,021	208,362	20,836	588,920	56,808	624,892
	搬出材積	110 m3/ha以上	120 m3/ha未満		622,162	3.34	9.89	66%	573,951	48,211	228,197	22,819	644,981	62,216	684,378
	搬出材積	120 m3/ha以上	130 m3/ha未満		676,241	3.63	10.75	66%	623,839	52,402	248,032	24,803	701,044	67,624	743,865
	搬出材積	130 m3/ha以上	140 m3/ha未満		730,320	3.92	11.61	66%	673,727	56,593	267,867	26,786	757,106	73,032	803,352
	搬出材積	140 m3/ha以上	150 m3/ha未満		784,398	4.21	12.47	66%	723,615	60,783	287,702	28,770	813,168	78,439	862,837
	搬出材積	150 m3/ha以上	160 m3/ha未満		838,477	4.50	13.33	66%	773,503	64,974	307,537	30,753	869,230	83,847	922,324
	搬出材積	160 m3/ha以上	170 m3/ha未満		892,555	4.79	14.19	66%	823,391	69,164	327,372	32,737	925,292	89,255	981,810
	搬出材積	170 m3/ha以上	180 m3/ha未満		946,634	5.08	15.05	66%	873,279	73,355	347,207	34,720	981,354	94,663	1,041,297
	搬出材積	180 m3/ha以上	190 m3/ha未満		1,000,713	5.37	15.91	66%	923,167	77,546	367,042	36,704	1,037,417	100,071	1,100,784
	搬出材積	190 m3/ha以上	200 m3/ha未満		1,054,791	5.66	16.77	66%	973,055	81,736	386,877	38,687	1,093,478	105,479	1,160,270
	搬出材積	200 m3/ha以上	210 m3/ha未満		1,108,870	5.95	17.63	66%	1,022,943	85,927	406,712	40,671	1,149,541	110,887	1,219,757
	搬出材積	210 m3/ha以上	220 m3/ha未満		1,162,948	6.24	18.49	66%	1,072,831	90,117	426,547	42,654	1,205,602	116,294	1,279,242
	搬出材積	220 m3/ha以上	230 m3/ha未満		1,217,027	6.53	19.35	66%	1,122,719	94,308	446,382	44,638	1,261,665	121,702	1,338,729
	搬出材積	230 m3/ha以上	240 m3/ha未満		1,271,105	6.82	20.21	66%	1,172,607	98,498	466,217	46,621	1,317,726	127,110	1,398,215
	搬出材積	240 m3/ha以上	250 m3/ha未満		1,325,184	7.11	21.07	66%	1,222,495	102,689	486,052	48,605	1,373,789	132,518	1,457,702
	搬出材積	250 m3/ha以上	260 m3/ha未満		1,379,263	7.40	21.93	66%	1,272,383	106,880	505,887	50,588	1,429,851	137,926	1,517,189
	搬出材積	260 m3/ha以上	270 m3/ha未満		1,433,341	7.69	22.79	66%	1,322,271	111,070	525,722	52,572	1,485,913	143,334	1,576,675
	搬出材積	270 m3/ha以上	280 m3/ha未満		1,487,420	7.98	23.65	66%	1,372,159	115,261	545,557	54,555	1,541,975	148,742	1,636,162
	搬出材積	280 m3/ha以上	290 m3/ha未満		1,541,498	8.27	24.51	66%	1,422,047	119,451	565,392	56,539	1,598,037	154,149	1,695,647
	搬出材積	290 m3/ha以上	300 m3/ha未満		1,595,577	8.56	25.37	66%	1,471,935	123,642	585,227	58,522	1,654,099	159,557	1,755,134
	搬出材積	300 m3/ha以上			1,622,356	8.70	25.80	66%	1,496,639	125,717	595,049	59,504	1,681,860	162,235	1,784,591

6-2-1. 花粉発生源対策促進事業（集材） 標準単価表（国費を充当した事業により購入等した機械を使用する場合）

（円）

種類	種別			伐倒本数（本/ha）	標準単価（円）	直接費 集材 特殊運転手	直接費 集材 普通作業員	直接費 集材 諸雑費	直接費合計（円）	共通仮設費(8.4%)(円)	諸雑費計(円)	直営消費税額(円)	税込標準単価（直営）(円)	請負消費税額(円)	税込標準単価（請負）(円)
架線系 平均胸高直径28cm以上	搬出材積	10 m3/ha以上	20 m3/ha未満		67,240	0.36	1.07	66%	62,030	5,210	24,662	2,466	69,706	6,724	73,964
	搬出材積	20 m3/ha以上	30 m3/ha未満		111,917	0.60	1.78	66%	103,245	8,672	41,049	4,104	116,021	11,191	123,108
	搬出材積	30 m3/ha以上	40 m3/ha未満		156,593	0.84	2.49	66%	144,459	12,134	57,435	5,743	162,336	15,659	172,252
	搬出材積	40 m3/ha以上	50 m3/ha未満		201,270	1.08	3.20	66%	185,674	15,596	73,822	7,382	208,652	20,127	221,397
	搬出材積	50 m3/ha以上	60 m3/ha未満		245,946	1.32	3.91	66%	226,888	19,058	90,208	9,020	254,966	24,594	270,540
	搬出材積	60 m3/ha以上	70 m3/ha未満		290,623	1.56	4.62	66%	268,103	22,520	106,595	10,659	301,282	29,062	319,685
	搬出材積	70 m3/ha以上	80 m3/ha未満		335,299	1.80	5.33	66%	309,317	25,982	122,981	12,298	347,597	33,529	368,828
	搬出材積	80 m3/ha以上	90 m3/ha未満		379,976	2.04	6.04	66%	350,532	29,444	139,368	13,936	393,912	37,997	417,973
	搬出材積	90 m3/ha以上	100 m3/ha未満		424,652	2.28	6.75	66%	391,746	32,906	155,754	15,575	440,227	42,465	467,117
	搬出材積	100 m3/ha以上	110 m3/ha未満		469,329	2.52	7.46	66%	432,961	36,368	172,141	17,214	486,543	46,932	516,261
	搬出材積	110 m3/ha以上	120 m3/ha未満		514,005	2.76	8.17	66%	474,175	39,830	188,527	18,852	532,857	51,400	565,405
	搬出材積	120 m3/ha以上	130 m3/ha未満		558,682	3.00	8.88	66%	515,390	43,292	204,914	20,491	579,173	55,868	614,550
	搬出材積	130 m3/ha以上	140 m3/ha未満		603,358	3.24	9.59	66%	556,604	46,754	221,300	22,130	625,488	60,335	663,693
	搬出材積	140 m3/ha以上	150 m3/ha未満		648,035	3.48	10.30	66%	597,819	50,216	237,687	23,768	671,803	64,803	712,838
	搬出材積	150 m3/ha以上	160 m3/ha未満		692,711	3.72	11.01	66%	639,033	53,678	254,073	25,407	718,118	69,271	761,982
	搬出材積	160 m3/ha以上	170 m3/ha未満		737,388	3.96	11.72	66%	680,248	57,140	270,460	27,046	764,434	73,738	811,126
	搬出材積	170 m3/ha以上	180 m3/ha未満		782,064	4.20	12.43	66%	721,462	60,602	286,846	28,684	810,748	78,206	860,270
	搬出材積	180 m3/ha以上	190 m3/ha未満		826,741	4.44	13.14	66%	762,677	64,064	303,233	30,323	857,064	82,674	909,415
	搬出材積	190 m3/ha以上	200 m3/ha未満		871,417	4.68	13.85	66%	803,891	67,526	319,619	31,961	903,378	87,141	958,558
	搬出材積	200 m3/ha以上	210 m3/ha未満		916,094	4.92	14.56	66%	845,106	70,988	336,006	33,600	949,694	91,609	1,007,703
	搬出材積	210 m3/ha以上	220 m3/ha未満		960,770	5.16	15.27	66%	886,320	74,450	352,392	35,239	996,009	96,077	1,056,847
	搬出材積	220 m3/ha以上	230 m3/ha未満		1,005,446	5.40	15.98	66%	927,534	77,912	368,778	36,877	1,042,323	100,544	1,105,990
	搬出材積	230 m3/ha以上	240 m3/ha未満		1,050,123	5.64	16.69	66%	968,749	81,374	385,165	38,516	1,088,639	105,012	1,155,135
	搬出材積	240 m3/ha以上	250 m3/ha未満		1,094,799	5.88	17.40	66%	1,009,963	84,836	401,551	40,155	1,134,954	109,479	1,204,278
	搬出材積	250 m3/ha以上	260 m3/ha未満		1,139,476	6.12	18.11	66%	1,051,178	88,298	417,938	41,793	1,181,269	113,947	1,253,423
	搬出材積	260 m3/ha以上	270 m3/ha未満		1,184,152	6.36	18.82	66%	1,092,392	91,760	434,324	43,432	1,227,584	118,415	1,302,567
	搬出材積	270 m3/ha以上	280 m3/ha未満		1,228,829	6.60	19.53	66%	1,133,607	95,222	450,711	45,071	1,273,900	122,882	1,351,711
	搬出材積	280 m3/ha以上	290 m3/ha未満		1,273,505	6.84	20.24	66%	1,174,821	98,684	467,097	46,709	1,320,214	127,350	1,400,855
	搬出材積	290 m3/ha以上	300 m3/ha未満		1,318,183	7.08	20.95	66%	1,216,036	102,147	483,484	48,348	1,366,531	131,818	1,450,001
	搬出材積	300 m3/ha以上			1,340,294	7.20	21.30	66%	1,236,434	103,860	491,594	49,159	1,389,453	134,029	1,474,323

6-2-2. 花粉発生源対策促進事業（集材） 標準単価表（6-2-1以外）

（円）

種類	種別	伐倒本数（本/ha）	標準単価（円）	直接費 集材 特殊運転手	直接費 集材 普通作業員	直接費 集材 諸雑費	直接費合計（円）	共通仮設費(8.4%)(円)	諸雑費計(円)	直営消費税額(円)	税込標準単価（直営）(円)	請負消費税額(円)	税込標準単価（請負）(円)
車輌系 平均胸高直径22cm未満	搬出材積 10 m3/ha以上 20 m3/ha未満		77,597	0.51	1.02	77%	71,584	6,013	31,141	3,114	80,711	7,759	85,356
	搬出材積 20 m3/ha以上 30 m3/ha未満		129,327	0.85	1.70	77%	119,306	10,021	51,901	5,190	134,517	12,932	142,259
	搬出材積 30 m3/ha以上 40 m3/ha未満		181,059	1.19	2.38	77%	167,029	14,030	72,662	7,266	188,325	18,105	199,164
	搬出材積 40 m3/ha以上 50 m3/ha未満		232,791	1.53	3.06	77%	214,752	18,039	93,423	9,342	242,133	23,279	256,070
	搬出材積 50 m3/ha以上 60 m3/ha未満		284,522	1.87	3.74	77%	262,475	22,047	114,184	11,418	295,940	28,452	312,974
	搬出材積 60 m3/ha以上 70 m3/ha未満		336,253	2.21	4.42	77%	310,197	26,056	134,944	13,494	349,747	33,625	369,878
	搬出材積 70 m3/ha以上 80 m3/ha未満		387,985	2.55	5.10	77%	357,920	30,065	155,705	15,570	403,555	38,798	426,783
	搬出材積 80 m3/ha以上 90 m3/ha未満		439,717	2.89	5.78	77%	405,643	34,074	176,466	17,646	457,363	43,971	483,688
	搬出材積 90 m3/ha以上 100 m3/ha未満		491,448	3.23	6.46	77%	453,366	38,082	197,227	19,722	511,170	49,144	540,592
	搬出材積 100 m3/ha以上 110 m3/ha未満		543,179	3.57	7.14	77%	501,088	42,091	217,987	21,798	564,977	54,317	597,496
	搬出材積 110 m3/ha以上 120 m3/ha未満		594,911	3.91	7.82	77%	548,811	46,100	238,748	23,874	618,785	59,491	654,402
	搬出材積 120 m3/ha以上 130 m3/ha未満		646,642	4.25	8.50	77%	596,534	50,108	259,509	25,950	672,592	64,664	711,306
	搬出材積 130 m3/ha以上 140 m3/ha未満		698,373	4.59	9.18	77%	644,256	54,117	280,269	28,026	726,399	69,837	768,210
	搬出材積 140 m3/ha以上 150 m3/ha未満		750,105	4.93	9.86	77%	691,979	58,126	301,030	30,103	780,208	75,010	825,115
	搬出材積 150 m3/ha以上 160 m3/ha未満		801,836	5.27	10.54	77%	739,702	62,134	321,791	32,179	834,015	80,183	882,019
	搬出材積 160 m3/ha以上 170 m3/ha未満		853,568	5.61	11.22	77%	787,425	66,143	342,552	34,255	887,823	85,356	938,924
	搬出材積 170 m3/ha以上 180 m3/ha未満		905,299	5.95	11.90	77%	835,147	70,152	363,312	36,331	941,630	90,529	995,828
	搬出材積 180 m3/ha以上 190 m3/ha未満		957,031	6.29	12.58	77%	882,870	74,161	384,073	38,407	995,438	95,703	1,052,734
	搬出材積 190 m3/ha以上 200 m3/ha未満		1,008,762	6.63	13.26	77%	930,593	78,169	404,834	40,483	1,049,245	100,876	1,109,638
	搬出材積 200 m3/ha以上 210 m3/ha未満		1,060,494	6.97	13.94	77%	978,316	82,178	425,595	42,559	1,103,053	106,049	1,166,543
	搬出材積 210 m3/ha以上 220 m3/ha未満		1,112,225	7.31	14.62	77%	1,026,038	86,187	446,355	44,635	1,156,860	111,222	1,223,447
	搬出材積 220 m3/ha以上 230 m3/ha未満		1,163,956	7.65	15.30	77%	1,073,761	90,195	467,116	46,711	1,210,667	116,395	1,280,351
	搬出材積 230 m3/ha以上 240 m3/ha未満		1,215,688	7.99	15.98	77%	1,121,484	94,204	487,877	48,787	1,264,475	121,568	1,337,256
	搬出材積 240 m3/ha以上 250 m3/ha未満		1,267,420	8.33	16.66	77%	1,169,207	98,213	508,638	50,863	1,318,283	126,742	1,394,162
	搬出材積 250 m3/ha以上 260 m3/ha未満		1,319,151	8.67	17.34	77%	1,216,929	102,222	529,398	52,939	1,372,090	131,915	1,451,066
	搬出材積 260 m3/ha以上 270 m3/ha未満		1,370,882	9.01	18.02	77%	1,264,652	106,230	550,159	55,015	1,425,897	137,088	1,507,970
	搬出材積 270 m3/ha以上 280 m3/ha未満		1,422,614	9.35	18.70	77%	1,312,375	110,239	570,920	57,092	1,479,706	142,261	1,564,875
	搬出材積 280 m3/ha以上 290 m3/ha未満		1,474,346	9.69	19.38	77%	1,360,098	114,248	591,681	59,168	1,533,514	147,434	1,621,780
	搬出材積 290 m3/ha以上 300 m3/ha未満		1,526,076	10.03	20.06	77%	1,407,820	118,256	612,441	61,244	1,587,320	152,607	1,678,683
	搬出材積 300 m3/ha以上		1,551,943	10.20	20.40	77%	1,431,682	120,261	622,822	62,282	1,614,225	155,194	1,707,137

6-2-2. 花粉発生源対策促進事業（集材） 標準単価表（6-2-1以外）

（円）

種類	種別	伐倒本数（本/ha）	標準単価（円）	直接費 集材 特殊運転手	直接費 集材 普通作業員	直接費 集材 諸雑費	直接費合計（円）	共通仮設費(8.4%)(円)	諸雑費計(円)	直営消費税額(円)	税込標準単価（直営）(円)	請負消費税額(円)	税込標準単価（請負）(円)
車輌系 平均胸高直径 22cm以上28cm未満	搬出材積 10 m3/ha以上 20 m3/ha未満		68,467	0.45	0.90	77%	63,162	5,305	27,477	2,747	71,214	6,846	75,313
	搬出材積 20 m3/ha以上 30 m3/ha未満		114,112	0.75	1.50	77%	105,270	8,842	45,795	4,579	118,691	11,411	125,523
	搬出材積 30 m3/ha以上 40 m3/ha未満		159,758	1.05	2.10	77%	147,379	12,379	64,114	6,411	166,169	15,975	175,733
	搬出材積 40 m3/ha以上 50 m3/ha未満		205,403	1.35	2.70	77%	189,487	15,916	82,432	8,243	213,646	20,540	225,943
	搬出材積 50 m3/ha以上 60 m3/ha未満		251,048	1.65	3.30	77%	231,595	19,453	100,750	10,075	261,123	25,104	276,152
	搬出材積 60 m3/ha以上 70 m3/ha未満		296,694	1.95	3.90	77%	273,703	22,991	119,068	11,906	308,600	29,669	326,363
	搬出材積 70 m3/ha以上 80 m3/ha未満		342,340	2.25	4.50	77%	315,812	26,528	137,387	13,738	356,078	34,234	376,574
	搬出材積 80 m3/ha以上 90 m3/ha未満		387,985	2.55	5.10	77%	357,920	30,065	155,705	15,570	403,555	38,798	426,783
	搬出材積 90 m3/ha以上 100 m3/ha未満		433,630	2.85	5.70	77%	400,028	33,602	174,023	17,402	451,032	43,363	476,993
	搬出材積 100 m3/ha以上 110 m3/ha未満		479,276	3.15	6.30	77%	442,137	37,139	192,342	19,234	498,510	47,927	527,203
	搬出材積 110 m3/ha以上 120 m3/ha未満		524,921	3.45	6.90	77%	484,245	40,676	210,660	21,066	545,987	52,492	577,413
	搬出材積 120 m3/ha以上 130 m3/ha未満		570,566	3.75	7.50	77%	526,353	44,213	228,978	22,897	593,463	57,056	627,622
	搬出材積 130 m3/ha以上 140 m3/ha未満		616,212	4.05	8.10	77%	568,462	47,750	247,297	24,729	640,941	61,621	677,833
	搬出材積 140 m3/ha以上 150 m3/ha未満		661,857	4.35	8.70	77%	610,570	51,287	265,615	26,561	688,418	66,185	728,042
	搬出材積 150 m3/ha以上 160 m3/ha未満		707,502	4.65	9.30	77%	652,678	54,824	283,933	28,393	735,895	70,750	778,252
	搬出材積 160 m3/ha以上 170 m3/ha未満		753,148	4.95	9.90	77%	694,786	58,362	302,251	30,225	783,373	75,314	828,462
	搬出材積 170 m3/ha以上 180 m3/ha未満		798,794	5.25	10.50	77%	736,895	61,899	320,570	32,057	830,851	79,879	878,673
	搬出材積 180 m3/ha以上 190 m3/ha未満		844,439	5.55	11.10	77%	779,003	65,436	338,888	33,888	878,327	84,443	928,882
	搬出材積 190 m3/ha以上 200 m3/ha未満		890,084	5.85	11.70	77%	821,111	68,973	357,206	35,720	925,804	89,008	979,092
	搬出材積 200 m3/ha以上 210 m3/ha未満		935,730	6.15	12.30	77%	863,220	72,510	375,525	37,552	973,282	93,573	1,029,303
	搬出材積 210 m3/ha以上 220 m3/ha未満		981,375	6.45	12.90	77%	905,328	76,047	393,843	39,384	1,020,759	98,137	1,079,512
	搬出材積 220 m3/ha以上 230 m3/ha未満		1,027,020	6.75	13.50	77%	947,436	79,584	412,161	41,216	1,068,236	102,702	1,129,722
	搬出材積 230 m3/ha以上 240 m3/ha未満		1,072,666	7.05	14.10	77%	989,545	83,121	430,480	43,048	1,115,714	107,266	1,179,932
	搬出材積 240 m3/ha以上 250 m3/ha未満		1,118,311	7.35	14.70	77%	1,031,653	86,658	448,798	44,879	1,163,190	111,831	1,230,142
	搬出材積 250 m3/ha以上 260 m3/ha未満		1,163,956	7.65	15.30	77%	1,073,761	90,195	467,116	46,711	1,210,667	116,395	1,280,351
	搬出材積 260 m3/ha以上 270 m3/ha未満		1,209,601	7.95	15.90	77%	1,115,869	93,732	485,434	48,543	1,258,144	120,960	1,330,561
	搬出材積 270 m3/ha以上 280 m3/ha未満		1,255,248	8.25	16.50	77%	1,157,978	97,270	503,753	50,375	1,305,623	125,524	1,380,772
	搬出材積 280 m3/ha以上 290 m3/ha未満		1,300,893	8.55	17.10	77%	1,200,086	100,807	522,071	52,207	1,353,100	130,089	1,430,982
	搬出材積 290 m3/ha以上 300 m3/ha未満		1,346,538	8.85	17.70	77%	1,242,194	104,344	540,389	54,038	1,400,576	134,653	1,481,191
	搬出材積 300 m3/ha以上		1,369,361	9.00	18.00	77%	1,263,249	106,112	549,549	54,954	1,424,315	136,936	1,506,297

6-2-2. 花粉発生源対策促進事業（集材） 標準単価表（6-2-1以外）

（円）

種類	種別			伐倒本数（本/ha）	標準単価（円）	直接費 集材 特殊運転手	直接費 集材 普通作業員	直接費 集材 諸雑費	直接費合計（円）	共通仮設費(8.4%)(円)	諸雑費計(円)	直営消費税額(円)	税込標準単価（直営）(円)	請負消費税額(円)	税込標準単価（請負）(円)
車輌系 平均胸高直径28cm以上	搬出材積	10 m3/ha以上	20 m3/ha未満		59,338	0.39	0.78	77%	54,740	4,598	23,813	2,381	61,719	5,933	65,271
	搬出材積	20 m3/ha以上	30 m3/ha未満		98,897	0.65	1.30	77%	91,234	7,663	39,689	3,968	102,865	9,889	108,786
	搬出材積	30 m3/ha以上	40 m3/ha未満		138,457	0.91	1.82	77%	127,728	10,729	55,565	5,556	144,013	13,845	152,302
	搬出材積	40 m3/ha以上	50 m3/ha未満		178,016	1.17	2.34	77%	164,222	13,794	71,441	7,144	185,160	17,801	195,817
	搬出材積	50 m3/ha以上	60 m3/ha未満		217,576	1.43	2.86	77%	200,716	16,860	87,317	8,731	226,307	21,757	239,333
	搬出材積	60 m3/ha以上	70 m3/ha未満		257,135	1.69	3.38	77%	237,210	19,925	103,193	10,319	267,454	25,713	282,848
	搬出材積	70 m3/ha以上	80 m3/ha未満		296,694	1.95	3.90	77%	273,703	22,991	119,068	11,906	308,600	29,669	326,363
	搬出材積	80 m3/ha以上	90 m3/ha未満		336,253	2.21	4.42	77%	310,197	26,056	134,944	13,494	349,747	33,625	369,878
	搬出材積	90 m3/ha以上	100 m3/ha未満		375,813	2.47	4.94	77%	346,691	29,122	150,820	15,082	390,895	37,581	413,394
	搬出材積	100 m3/ha以上	110 m3/ha未満		415,372	2.73	5.46	77%	383,185	32,187	166,696	16,669	432,041	41,537	456,909
	搬出材積	110 m3/ha以上	120 m3/ha未満		454,932	2.99	5.98	77%	419,679	35,253	182,572	18,257	473,189	45,493	500,425
	搬出材積	120 m3/ha以上	130 m3/ha未満		494,491	3.25	6.50	77%	456,173	38,318	198,448	19,844	514,335	49,449	543,940
	搬出材積	130 m3/ha以上	140 m3/ha未満		534,051	3.51	7.02	77%	492,667	41,384	214,324	21,432	555,483	53,405	587,456
	搬出材積	140 m3/ha以上	150 m3/ha未満		573,609	3.77	7.54	77%	529,160	44,449	230,199	23,019	596,628	57,360	630,969
	搬出材積	150 m3/ha以上	160 m3/ha未満		613,168	4.03	8.06	77%	565,654	47,514	246,075	24,607	637,775	61,316	674,484
	搬出材積	160 m3/ha以上	170 m3/ha未満		652,728	4.29	8.58	77%	602,148	50,580	261,951	26,195	678,923	65,272	718,000
	搬出材積	170 m3/ha以上	180 m3/ha未満		692,287	4.55	9.10	77%	638,642	53,645	277,827	27,782	720,069	69,228	761,515
	搬出材積	180 m3/ha以上	190 m3/ha未満		731,847	4.81	9.62	77%	675,136	56,711	293,703	29,370	761,217	73,184	805,031
	搬出材積	190 m3/ha以上	200 m3/ha未満		771,406	5.07	10.14	77%	711,630	59,776	309,579	30,957	802,363	77,140	848,546
	搬出材積	200 m3/ha以上	210 m3/ha未満		810,966	5.33	10.66	77%	748,124	62,842	325,455	32,545	843,511	81,096	892,062
	搬出材積	210 m3/ha以上	220 m3/ha未満		850,524	5.59	11.18	77%	784,617	65,907	341,330	34,133	884,657	85,052	935,576
	搬出材積	220 m3/ha以上	230 m3/ha未満		890,084	5.85	11.70	77%	821,111	68,973	357,206	35,720	925,804	89,008	979,092
	搬出材積	230 m3/ha以上	240 m3/ha未満		929,643	6.11	12.22	77%	857,605	72,038	373,082	37,308	966,951	92,964	1,022,607
	搬出材積	240 m3/ha以上	250 m3/ha未満		969,203	6.37	12.74	77%	894,099	75,104	388,958	38,895	1,008,098	96,920	1,066,123
	搬出材積	250 m3/ha以上	260 m3/ha未満		1,008,762	6.63	13.26	77%	930,593	78,169	404,834	40,483	1,049,245	100,876	1,109,638
	搬出材積	260 m3/ha以上	270 m3/ha未満		1,048,322	6.89	13.78	77%	967,087	81,235	420,710	42,071	1,090,393	104,832	1,153,154
	搬出材積	270 m3/ha以上	280 m3/ha未満		1,087,881	7.15	14.30	77%	1,003,581	84,300	436,586	43,658	1,131,539	108,788	1,196,669
	搬出材積	280 m3/ha以上	290 m3/ha未満		1,127,441	7.41	14.82	77%	1,040,075	87,366	452,462	45,246	1,172,687	112,744	1,240,185
	搬出材積	290 m3/ha以上	300 m3/ha未満		1,166,999	7.67	15.34	77%	1,076,568	90,431	468,337	46,833	1,213,832	116,699	1,283,698
	搬出材積	300 m3/ha以上			1,186,779	7.80	15.60	77%	1,094,815	91,964	476,275	47,627	1,234,406	118,677	1,305,456

6-2-2. 花粉発生源対策促進事業（集材） 標準単価表（6-2-1以外）

（円）

種類	種別			伐倒本数（本/ha）	標準単価（円）	直接費 集材 特殊運転手	直接費 集材 普通作業員	直接費 集材 諸雑費	直接費合計（円）	共通仮設費(8.4%)(円)	諸雑費計(円)	直営消費税額(円)	税込標準単価（直営）(円)	請負消費税額(円)	税込標準単価（請負）(円)
架線系 平均胸高直径22cm未満	搬出材積	10 m3/ha以上	20 m3/ha未満		112,708	0.56	1.65	80%	103,975	8,733	46,211	4,621	117,329	11,270	123,978
	搬出材積	20 m3/ha以上	30 m3/ha未満		187,659	0.93	2.75	80%	173,118	14,541	76,941	7,694	195,353	18,765	206,424
	搬出材積	30 m3/ha以上	40 m3/ha未満		262,612	1.30	3.85	80%	242,262	20,350	107,672	10,767	273,379	26,261	288,873
	搬出材積	40 m3/ha以上	50 m3/ha未満		337,563	1.67	4.95	80%	311,405	26,158	138,402	13,840	351,403	33,756	371,319
	搬出材積	50 m3/ha以上	60 m3/ha未満		412,514	2.04	6.05	80%	380,548	31,966	169,132	16,913	429,427	41,251	453,765
	搬出材積	60 m3/ha以上	70 m3/ha未満		487,466	2.41	7.15	80%	449,692	37,774	199,863	19,986	507,452	48,746	536,212
	搬出材積	70 m3/ha以上	80 m3/ha未満		562,417	2.78	8.25	80%	518,835	43,582	230,593	23,059	585,476	56,241	618,658
	搬出材積	80 m3/ha以上	90 m3/ha未満		637,369	3.15	9.35	80%	587,979	49,390	261,324	26,132	663,501	63,736	701,105
	搬出材積	90 m3/ha以上	100 m3/ha未満		712,320	3.52	10.45	80%	657,122	55,198	292,054	29,205	741,525	71,232	783,552
	搬出材積	100 m3/ha以上	110 m3/ha未満		787,271	3.89	11.55	80%	726,265	61,006	322,784	32,278	819,549	78,727	865,998
	搬出材積	110 m3/ha以上	120 m3/ha未満		862,223	4.26	12.65	80%	795,409	66,814	353,515	35,351	897,574	86,222	948,445
	搬出材積	120 m3/ha以上	130 m3/ha未満		937,174	4.63	13.75	80%	864,552	72,622	384,245	38,424	975,598	93,717	1,030,891
	搬出材積	130 m3/ha以上	140 m3/ha未満		1,012,126	5.00	14.85	80%	933,696	78,430	414,976	41,497	1,053,623	101,212	1,113,338
	搬出材積	140 m3/ha以上	150 m3/ha未満		1,087,077	5.37	15.95	80%	1,002,839	84,238	445,706	44,570	1,131,647	108,707	1,195,784
	搬出材積	150 m3/ha以上	160 m3/ha未満		1,162,028	5.74	17.05	80%	1,071,982	90,046	476,436	47,643	1,209,671	116,202	1,278,230
	搬出材積	160 m3/ha以上	170 m3/ha未満		1,236,980	6.11	18.15	80%	1,141,126	95,854	507,167	50,716	1,287,696	123,698	1,360,678
	搬出材積	170 m3/ha以上	180 m3/ha未満		1,311,931	6.48	19.25	80%	1,210,269	101,662	537,897	53,789	1,365,720	131,193	1,443,124
	搬出材積	180 m3/ha以上	190 m3/ha未満		1,386,883	6.85	20.35	80%	1,279,413	107,470	568,628	56,862	1,443,745	138,688	1,525,571
	搬出材積	190 m3/ha以上	200 m3/ha未満		1,461,834	7.22	21.45	80%	1,348,556	113,278	599,358	59,935	1,521,769	146,183	1,608,017
	搬出材積	200 m3/ha以上	210 m3/ha未満		1,536,785	7.59	22.55	80%	1,417,699	119,086	630,088	63,008	1,599,793	153,678	1,690,463
	搬出材積	210 m3/ha以上	220 m3/ha未満		1,611,737	7.96	23.65	80%	1,486,843	124,894	660,819	66,081	1,677,818	161,173	1,772,910
	搬出材積	220 m3/ha以上	230 m3/ha未満		1,686,688	8.33	24.75	80%	1,555,986	130,702	691,549	69,154	1,755,842	168,668	1,855,356
	搬出材積	230 m3/ha以上	240 m3/ha未満		1,761,640	8.70	25.85	80%	1,625,130	136,510	722,280	72,228	1,833,868	176,164	1,937,804
	搬出材積	240 m3/ha以上	250 m3/ha未満		1,836,591	9.07	26.95	80%	1,694,273	142,318	753,010	75,301	1,911,892	183,659	2,020,250
	搬出材積	250 m3/ha以上	260 m3/ha未満		1,911,542	9.44	28.05	80%	1,763,416	148,126	783,740	78,374	1,989,916	191,154	2,102,696
	搬出材積	260 m3/ha以上	270 m3/ha未満		1,986,495	9.81	29.15	80%	1,832,560	153,935	814,471	81,447	2,067,942	198,649	2,185,144
	搬出材積	270 m3/ha以上	280 m3/ha未満		2,061,446	10.18	30.25	80%	1,901,703	159,743	845,201	84,520	2,145,966	206,144	2,267,590
	搬出材積	280 m3/ha以上	290 m3/ha未満		2,136,398	10.55	31.35	80%	1,970,847	165,551	875,932	87,593	2,223,991	213,639	2,350,037
	搬出材積	290 m3/ha以上	300 m3/ha未満		2,211,349	10.92	32.45	80%	2,039,990	171,359	906,662	90,666	2,302,015	221,134	2,432,483
	搬出材積	300 m3/ha以上			2,248,543	11.10	33.00	80%	2,074,302	174,241	921,912	92,191	2,340,734	224,854	2,473,397

6-2-2. 花粉発生源対策促進事業（集材） 標準単価表（6-2-1以外）

（円）

種類	種別	伐倒本数（本/ha）	標準単価（円）	直接費 集材 特殊運転手	直接費 集材 普通作業員	直接費 集材 諸雑費	直接費合計（円）	共通仮設費(8.4%)(円)	諸雑費計(円)	直営消費税額(円)	税込標準単価（直営）(円)	請負消費税額(円)	税込標準単価（請負）(円)
架線系 平均胸高直径 22cm以上28cm未満	搬出材積 10 m3/ha以上 20 m3/ha未満		88,240	0.44	1.29	80%	81,403	6,837	36,179	3,617	91,857	8,824	97,064
	搬出材積 20 m3/ha以上 30 m3/ha未満		146,879	0.73	2.15	80%	135,498	11,381	60,221	6,022	152,901	14,687	161,566
	搬出材積 30 m3/ha以上 40 m3/ha未満		205,519	1.02	3.01	80%	189,594	15,925	84,264	8,426	213,945	20,551	226,070
	搬出材積 40 m3/ha以上 50 m3/ha未満		264,158	1.31	3.87	80%	243,689	20,469	108,306	10,830	274,988	26,415	290,573
	搬出材積 50 m3/ha以上 60 m3/ha未満		322,797	1.60	4.73	80%	297,784	25,013	132,348	13,234	336,031	32,279	355,076
	搬出材積 60 m3/ha以上 70 m3/ha未満		381,437	1.89	5.59	80%	351,880	29,557	156,391	15,639	397,076	38,143	419,580
	搬出材積 70 m3/ha以上 80 m3/ha未満		440,076	2.18	6.45	80%	405,975	34,101	180,433	18,043	458,119	44,007	484,083
	搬出材積 80 m3/ha以上 90 m3/ha未満		498,716	2.47	7.31	80%	460,071	38,645	204,476	20,447	519,163	49,871	548,587
	搬出材積 90 m3/ha以上 100 m3/ha未満		557,355	2.76	8.17	80%	514,166	43,189	228,518	22,851	580,206	55,735	613,090
	搬出材積 100 m3/ha以上 110 m3/ha未満		615,994	3.05	9.03	80%	568,261	47,733	252,560	25,256	641,250	61,599	677,593
	搬出材積 110 m3/ha以上 120 m3/ha未満		674,634	3.34	9.89	80%	622,357	52,277	276,603	27,660	702,294	67,463	742,097
	搬出材積 120 m3/ha以上 130 m3/ha未満		733,273	3.63	10.75	80%	676,452	56,821	300,645	30,064	763,337	73,327	806,600
	搬出材積 130 m3/ha以上 140 m3/ha未満		791,914	3.92	11.61	80%	730,548	61,366	324,688	32,468	824,382	79,191	871,105
	搬出材積 140 m3/ha以上 150 m3/ha未満		850,553	4.21	12.47	80%	784,643	65,910	348,730	34,873	885,426	85,055	935,608
	搬出材積 150 m3/ha以上 160 m3/ha未満		909,191	4.50	13.33	80%	838,738	70,453	372,772	37,277	946,468	90,919	1,000,110
	搬出材積 160 m3/ha以上 170 m3/ha未満		967,832	4.79	14.19	80%	892,834	74,998	396,815	39,681	1,007,513	96,783	1,064,615
	搬出材積 170 m3/ha以上 180 m3/ha未満		1,026,471	5.08	15.05	80%	946,929	79,542	420,857	42,085	1,068,556	102,647	1,129,118
	搬出材積 180 m3/ha以上 190 m3/ha未満		1,085,111	5.37	15.91	80%	1,001,025	84,086	444,900	44,490	1,129,601	108,511	1,193,622
	搬出材積 190 m3/ha以上 200 m3/ha未満		1,143,750	5.66	16.77	80%	1,055,120	88,630	468,942	46,894	1,190,644	114,375	1,258,125
	搬出材積 200 m3/ha以上 210 m3/ha未満		1,202,389	5.95	17.63	80%	1,109,215	93,174	492,984	49,298	1,251,687	120,238	1,322,627
	搬出材積 210 m3/ha以上 220 m3/ha未満		1,261,029	6.24	18.49	80%	1,163,311	97,718	517,027	51,702	1,312,731	126,102	1,387,131
	搬出材積 220 m3/ha以上 230 m3/ha未満		1,319,668	6.53	19.35	80%	1,217,406	102,262	541,069	54,106	1,373,774	131,966	1,451,634
	搬出材積 230 m3/ha以上 240 m3/ha未満		1,378,308	6.82	20.21	80%	1,271,502	106,806	565,112	56,511	1,434,819	137,830	1,516,138
	搬出材積 240 m3/ha以上 250 m3/ha未満		1,436,947	7.11	21.07	80%	1,325,597	111,350	589,154	58,915	1,495,862	143,694	1,580,641
	搬出材積 250 m3/ha以上 260 m3/ha未満		1,495,586	7.40	21.93	80%	1,379,692	115,894	613,196	61,319	1,556,905	149,558	1,645,144
	搬出材積 260 m3/ha以上 270 m3/ha未満		1,554,226	7.69	22.79	80%	1,433,788	120,438	637,239	63,723	1,617,949	155,422	1,709,648
	搬出材積 270 m3/ha以上 280 m3/ha未満		1,612,865	7.98	23.65	80%	1,487,883	124,982	661,281	66,128	1,678,993	161,286	1,774,151
	搬出材積 280 m3/ha以上 290 m3/ha未満		1,671,505	8.27	24.51	80%	1,541,979	129,526	685,324	68,532	1,740,037	167,150	1,838,655
	搬出材積 290 m3/ha以上 300 m3/ha未満		1,730,144	8.56	25.37	80%	1,596,074	134,070	709,366	70,936	1,801,080	173,014	1,903,158
	搬出材積 300 m3/ha以上		1,759,182	8.70	25.80	80%	1,622,862	136,320	721,272	72,127	1,831,309	175,918	1,935,100

6-2-2. 花粉発生源対策促進事業（集材） 標準単価表（6-2-1以外）

（円）

種類	種別			伐倒本数（本/ha）	標準単価（円）	直接費 集材 特殊運転手	直接費 集材 普通作業員	直接費 集材 諸雑費	直接費合計（円）	共通仮設費(8.4%)(円)	諸雑費計(円)	直営消費税額(円)	税込標準単価（直営）(円)	請負消費税額(円)	税込標準単価（請負）(円)
架線系 平均胸高直径28cm以上	搬出材積	10 m3/ha以上	20 m3/ha未満		72,912	0.36	1.07	80%	67,262	5,650	29,894	2,989	75,901	7,291	80,203
	搬出材積	20 m3/ha以上	30 m3/ha未満		121,355	0.60	1.78	80%	111,952	9,403	49,756	4,975	126,330	12,135	133,490
	搬出材積	30 m3/ha以上	40 m3/ha未満		169,801	0.84	2.49	80%	156,643	13,158	69,619	6,961	176,762	16,980	186,781
	搬出材積	40 m3/ha以上	50 m3/ha未満		218,244	1.08	3.20	80%	201,333	16,911	89,481	8,948	227,192	21,824	240,068
	搬出材積	50 m3/ha以上	60 m3/ha未満		266,690	1.32	3.91	80%	246,024	20,666	109,344	10,934	277,624	26,669	293,359
	搬出材積	60 m3/ha以上	70 m3/ha未満		315,133	1.56	4.62	80%	290,714	24,419	129,206	12,920	328,053	31,513	346,646
	搬出材積	70 m3/ha以上	80 m3/ha未満		363,577	1.80	5.33	80%	335,404	28,173	149,068	14,906	378,483	36,357	399,934
	搬出材積	80 m3/ha以上	90 m3/ha未満		412,022	2.04	6.04	80%	380,095	31,927	168,931	16,893	428,915	41,202	453,224
	搬出材積	90 m3/ha以上	100 m3/ha未満		460,466	2.28	6.75	80%	424,785	35,681	188,793	18,879	479,345	46,046	506,512
	搬出材積	100 m3/ha以上	110 m3/ha未満		508,911	2.52	7.46	80%	469,476	39,435	208,656	20,865	529,776	50,891	559,802
	搬出材積	110 m3/ha以上	120 m3/ha未満		557,355	2.76	8.17	80%	514,166	43,189	228,518	22,851	580,206	55,735	613,090
	搬出材積	120 m3/ha以上	130 m3/ha未満		605,799	3.00	8.88	80%	558,856	46,943	248,380	24,838	630,637	60,579	666,378
	搬出材積	130 m3/ha以上	140 m3/ha未満		654,244	3.24	9.59	80%	603,547	50,697	268,243	26,824	681,068	65,424	719,668
	搬出材積	140 m3/ha以上	150 m3/ha未満		702,688	3.48	10.30	80%	648,237	54,451	288,105	28,810	731,498	70,268	772,956
	搬出材積	150 m3/ha以上	160 m3/ha未満		751,133	3.72	11.01	80%	692,928	58,205	307,968	30,796	781,929	75,113	826,246
	搬出材積	160 m3/ha以上	170 m3/ha未満		799,577	3.96	11.72	80%	737,618	61,959	327,830	32,783	832,360	79,957	879,534
	搬出材積	170 m3/ha以上	180 m3/ha未満		848,021	4.20	12.43	80%	782,308	65,713	347,692	34,769	882,790	84,802	932,823
	搬出材積	180 m3/ha以上	190 m3/ha未満		896,466	4.44	13.14	80%	826,999	69,467	367,555	36,755	933,221	89,646	986,112
	搬出材積	190 m3/ha以上	200 m3/ha未満		944,910	4.68	13.85	80%	871,689	73,221	387,417	38,741	983,651	94,491	1,039,401
	搬出材積	200 m3/ha以上	210 m3/ha未満		993,355	4.92	14.56	80%	916,380	76,975	407,280	40,728	1,034,083	99,335	1,092,690
	搬出材積	210 m3/ha以上	220 m3/ha未満		1,041,799	5.16	15.27	80%	961,070	80,729	427,142	42,714	1,084,513	104,179	1,145,978
	搬出材積	220 m3/ha以上	230 m3/ha未満		1,090,243	5.40	15.98	80%	1,005,760	84,483	447,004	44,700	1,134,943	109,024	1,199,267
	搬出材積	230 m3/ha以上	240 m3/ha未満		1,138,688	5.64	16.69	80%	1,050,451	88,237	466,867	46,686	1,185,374	113,868	1,252,556
	搬出材積	240 m3/ha以上	250 m3/ha未満		1,187,132	5.88	17.40	80%	1,095,141	91,991	486,729	48,672	1,235,804	118,713	1,305,845
	搬出材積	250 m3/ha以上	260 m3/ha未満		1,235,577	6.12	18.11	80%	1,139,832	95,745	506,592	50,659	1,286,236	123,557	1,359,134
	搬出材積	260 m3/ha以上	270 m3/ha未満		1,284,021	6.36	18.82	80%	1,184,522	99,499	526,454	52,645	1,336,666	128,402	1,412,423
	搬出材積	270 m3/ha以上	280 m3/ha未満		1,332,465	6.60	19.53	80%	1,229,212	103,253	546,316	54,631	1,387,096	133,246	1,465,711
	搬出材積	280 m3/ha以上	290 m3/ha未満		1,380,910	6.84	20.24	80%	1,273,903	107,007	566,179	56,617	1,437,527	138,091	1,519,001
	搬出材積	290 m3/ha以上	300 m3/ha未満		1,429,354	7.08	20.95	80%	1,318,593	110,761	586,041	58,604	1,487,958	142,935	1,572,289
	搬出材積	300 m3/ha以上			1,453,331	7.20	21.30	80%	1,340,712	112,619	595,872	59,587	1,512,918	145,333	1,598,664

6-3-1. 花粉発生源対策促進事業（ｺﾝﾃﾅ苗植栽） 標準単価表（国費を充当した事業により購入等した機械を使用する場合）

（円）

樹種	最小	最大	苗木代	植穴堀付・植付	苗木運搬（フォワーダ）	共通仮設費8.4%	税抜き単価	消費税（直営）	消費税（請負）	標準単価（直営）	標準単価（請負）
スギ(コンテナ苗)	3000本/ha		675,000	278,760	5,999	80,619	1,040,378	67,500	104,037	1,107,878	1,144,415
スギ(コンテナ苗)	2900本/ha	2999本/ha	652,500	269,468	5,799	77,932	1,005,699	65,250	100,569	1,070,949	1,106,268
スギ(コンテナ苗)	2800本/ha	2899本/ha	630,000	260,176	5,599	75,245	971,020	63,000	97,102	1,034,020	1,068,122
スギ(コンテナ苗)	2700本/ha	2799本/ha	607,500	250,884	5,399	72,557	936,340	60,750	93,634	997,090	1,029,974
スギ(コンテナ苗)	2600本/ha	2699本/ha	585,000	241,592	5,199	69,870	901,661	58,500	90,166	960,161	991,827
スギ(コンテナ苗)	2500本/ha	2599本/ha	562,500	232,300	4,999	67,183	866,982	56,250	86,698	923,232	953,680
スギ(コンテナ苗)	2400本/ha	2499本/ha	540,000	223,008	4,799	64,495	832,302	54,000	83,230	886,302	915,532
スギ(コンテナ苗)	2300本/ha	2399本/ha	517,500	213,716	4,599	61,808	797,623	51,750	79,762	849,373	877,385
スギ(コンテナ苗)	2200本/ha	2299本/ha	495,000	204,424	4,399	59,121	762,944	49,500	76,294	812,444	839,238
スギ(コンテナ苗)	2100本/ha	2199本/ha	472,500	195,132	4,199	56,433	728,264	47,250	72,826	775,514	801,090
スギ(コンテナ苗)	2000本/ha	2099本/ha	450,000	185,840	3,999	53,746	693,585	45,000	69,358	738,585	762,943
スギ(コンテナ苗)	1900本/ha	1999本/ha	427,500	176,548	3,799	51,059	658,906	42,750	65,890	701,656	724,796
スギ(コンテナ苗)	1800本/ha	1899本/ha	405,000	167,256	3,599	48,371	624,226	40,500	62,422	664,726	686,648
スギ(コンテナ苗)	1700本/ha	1799本/ha	382,500	157,964	3,399	45,684	589,547	38,250	58,954	627,797	648,501
スギ(コンテナ苗)	1600本/ha	1699本/ha	360,000	148,672	3,199	42,997	554,868	36,000	55,486	590,868	610,354
スギ(コンテナ苗)	1500本/ha	1599本/ha	337,500	139,380	2,999	40,309	520,188	33,750	52,018	553,938	572,206
スギ(コンテナ苗)	1400本/ha	1499本/ha	315,000	130,088	2,799	37,622	485,509	31,500	48,550	517,009	534,059
スギ(コンテナ苗)	1300本/ha	1399本/ha	292,500	120,796	2,599	34,935	450,830	29,250	45,083	480,080	495,913
スギ(コンテナ苗)	1200本/ha	1299本/ha	270,000	111,504	2,399	32,247	416,150	27,000	41,615	443,150	457,765
スギ(コンテナ苗)	1100本/ha	1199本/ha	247,500	102,212	2,199	29,560	381,471	24,750	38,147	406,221	419,618
スギ(コンテナ苗)	1000本/ha	1099本/ha	225,000	92,920	1,999	26,873	346,792	22,500	34,679	369,292	381,471

6-3-1. 花粉発生源対策促進事業（ｺﾝﾃﾅ苗植栽） 標準単価表（国費を充当した事業により購入等した機械を使用する場合）

（円）

樹種	最小	最大	苗木代	植穴堀付・植付	苗木運搬（フォワーダ）	共通仮設費8.4%	税抜き単価	消費税（直営）	消費税（請負）	標準単価（直営）	標準単価（請負）
ヒノキ（コンテナ苗）	3000本/ha		675,000	278,760	5,999	80,619	1,040,378	67,500	104,037	1,107,878	1,144,415
ヒノキ（コンテナ苗）	2900本/ha	2999本/ha	652,500	269,468	5,799	77,932	1,005,699	65,250	100,569	1,070,949	1,106,268
ヒノキ（コンテナ苗）	2800本/ha	2899本/ha	630,000	260,176	5,599	75,245	971,020	63,000	97,102	1,034,020	1,068,122
ヒノキ（コンテナ苗）	2700本/ha	2799本/ha	607,500	250,884	5,399	72,557	936,340	60,750	93,634	997,090	1,029,974
ヒノキ（コンテナ苗）	2600本/ha	2699本/ha	585,000	241,592	5,199	69,870	901,661	58,500	90,166	960,161	991,827
ヒノキ（コンテナ苗）	2500本/ha	2599本/ha	562,500	232,300	4,999	67,183	866,982	56,250	86,698	923,232	953,680
ヒノキ（コンテナ苗）	2400本/ha	2499本/ha	540,000	223,008	4,799	64,495	832,302	54,000	83,230	886,302	915,532
ヒノキ（コンテナ苗）	2300本/ha	2399本/ha	517,500	213,716	4,599	61,808	797,623	51,750	79,762	849,373	877,385
ヒノキ（コンテナ苗）	2200本/ha	2299本/ha	495,000	204,424	4,399	59,121	762,944	49,500	76,294	812,444	839,238
ヒノキ（コンテナ苗）	2100本/ha	2199本/ha	472,500	195,132	4,199	56,433	728,264	47,250	72,826	775,514	801,090
ヒノキ（コンテナ苗）	2000本/ha	2099本/ha	450,000	185,840	3,999	53,746	693,585	45,000	69,358	738,585	762,943
ヒノキ（コンテナ苗）	1900本/ha	1999本/ha	427,500	176,548	3,799	51,059	658,906	42,750	65,890	701,656	724,796
ヒノキ（コンテナ苗）	1800本/ha	1899本/ha	405,000	167,256	3,599	48,371	624,226	40,500	62,422	664,726	686,648
ヒノキ（コンテナ苗）	1700本/ha	1799本/ha	382,500	157,964	3,399	45,684	589,547	38,250	58,954	627,797	648,501
ヒノキ（コンテナ苗）	1600本/ha	1699本/ha	360,000	148,672	3,199	42,997	554,868	36,000	55,486	590,868	610,354
ヒノキ（コンテナ苗）	1500本/ha	1599本/ha	337,500	139,380	2,999	40,309	520,188	33,750	52,018	553,938	572,206

6-3-1. 花粉発生源対策促進事業（ｺﾝﾃﾅ苗植栽） 標準単価表（国費を充当した事業により購入等した機械を使用する場合）

（円）

樹種	最小	最大	苗木代	植穴堀付・植付	苗木運搬（フォワーダ）	共通仮設費8.4%	税抜き単価	消費税（直営）	消費税（請負）	標準単価（直営）	標準単価（請負）
カラマツ（コンテナ苗）	3000本/ha		753,000	278,760	5,999	87,171	1,124,930	75,300	112,493	1,200,230	1,237,423
カラマツ（コンテナ苗）	2900本/ha	2999本/ha	727,900	269,468	5,799	84,266	1,087,433	72,790	108,743	1,160,223	1,196,176
カラマツ（コンテナ苗）	2800本/ha	2899本/ha	702,800	260,176	5,599	81,360	1,049,935	70,280	104,993	1,120,215	1,154,928
カラマツ（コンテナ苗）	2700本/ha	2799本/ha	677,700	250,884	5,399	78,454	1,012,437	67,770	101,243	1,080,207	1,113,680
カラマツ（コンテナ苗）	2600本/ha	2699本/ha	652,600	241,592	5,199	75,548	974,939	65,260	97,493	1,040,199	1,072,432
カラマツ（コンテナ苗）	2500本/ha	2599本/ha	627,500	232,300	4,999	72,643	937,442	62,750	93,744	1,000,192	1,031,186
カラマツ（コンテナ苗）	2400本/ha	2499本/ha	602,400	223,008	4,799	69,737	899,944	60,240	89,994	960,184	989,938
カラマツ（コンテナ苗）	2300本/ha	2399本/ha	577,300	213,716	4,599	66,831	862,446	57,730	86,244	920,176	948,690
カラマツ（コンテナ苗）	2200本/ha	2299本/ha	552,200	204,424	4,399	63,925	824,948	55,220	82,494	880,168	907,442
カラマツ（コンテナ苗）	2100本/ha	2199本/ha	527,100	195,132	4,199	61,020	787,451	52,710	78,745	840,161	866,196
カラマツ（コンテナ苗）	2000本/ha	2099本/ha	502,000	185,840	3,999	58,114	749,953	50,200	74,995	800,153	824,948
カラマツ（コンテナ苗）	1900本/ha	1999本/ha	476,900	176,548	3,799	55,208	712,455	47,690	71,245	760,145	783,700
カラマツ（コンテナ苗）	1800本/ha	1899本/ha	451,800	167,256	3,599	52,303	674,958	45,180	67,495	720,138	742,453
カラマツ（コンテナ苗）	1700本/ha	1799本/ha	426,700	157,964	3,399	49,397	637,460	42,670	63,746	680,130	701,206
カラマツ（コンテナ苗）	1600本/ha	1699本/ha	401,600	148,672	3,199	46,491	599,962	40,160	59,996	640,122	659,958
カラマツ（コンテナ苗）	1500本/ha	1599本/ha	376,500	139,380	2,999	43,585	562,464	37,650	56,246	600,114	618,710
カラマツ（コンテナ苗）	1400本/ha	1499本/ha	351,400	130,088	2,799	40,680	524,967	35,140	52,496	560,107	577,463
カラマツ（コンテナ苗）	1300本/ha	1399本/ha	326,300	120,796	2,599	37,774	487,469	32,630	48,746	520,099	536,215
カラマツ（コンテナ苗）	1200本/ha	1299本/ha	301,200	111,504	2,399	34,868	449,971	30,120	44,997	480,091	494,968
カラマツ（コンテナ苗）	1100本/ha	1199本/ha	276,100	102,212	2,199	31,962	412,473	27,610	41,247	440,083	453,720
カラマツ（コンテナ苗）	1000本/ha	1099本/ha	251,000	92,920	1,999	29,057	374,976	25,100	37,497	400,076	412,473

6-3-2. 花粉発生源対策促進事業(ｺﾝﾃﾅ苗植栽) 標準単価表(6-3-1以外)

(円)

樹種	最小	最大	苗木代	植穴堀付・植付	苗木運搬(フォワーダ)	共通仮設費8.4%	税抜き単価	消費税(直営)	消費税(請負)	標準単価(直営)	標準単価(請負)
スギ(コンテナ苗)	3000本/ha		675,000	278,760	6,377	80,651	1,040,788	67,500	104,078	1,108,288	1,144,866
スギ(コンテナ苗)	2900本/ha	2999本/ha	652,500	269,468	6,164	77,963	1,006,095	65,250	100,609	1,071,345	1,106,704
スギ(コンテナ苗)	2800本/ha	2899本/ha	630,000	260,176	5,952	75,274	971,402	63,000	97,140	1,034,402	1,068,542
スギ(コンテナ苗)	2700本/ha	2799本/ha	607,500	250,884	5,739	72,586	936,709	60,750	93,670	997,459	1,030,379
スギ(コンテナ苗)	2600本/ha	2699本/ha	585,000	241,592	5,527	69,897	902,016	58,500	90,201	960,516	992,217
スギ(コンテナ苗)	2500本/ha	2599本/ha	562,500	232,300	5,314	67,209	867,323	56,250	86,732	923,573	954,055
スギ(コンテナ苗)	2400本/ha	2499本/ha	540,000	223,008	5,102	64,521	832,631	54,000	83,263	886,631	915,894
スギ(コンテナ苗)	2300本/ha	2399本/ha	517,500	213,716	4,889	61,832	797,937	51,750	79,793	849,687	877,730
スギ(コンテナ苗)	2200本/ha	2299本/ha	495,000	204,424	4,676	59,144	763,244	49,500	76,324	812,744	839,568
スギ(コンテナ苗)	2100本/ha	2199本/ha	472,500	195,132	4,464	56,456	728,552	47,250	72,855	775,802	801,407
スギ(コンテナ苗)	2000本/ha	2099本/ha	450,000	185,840	4,251	53,767	693,858	45,000	69,385	738,858	763,243
スギ(コンテナ苗)	1900本/ha	1999本/ha	427,500	176,548	4,039	51,079	659,166	42,750	65,916	701,916	725,082
スギ(コンテナ苗)	1800本/ha	1899本/ha	405,000	167,256	3,826	48,390	624,472	40,500	62,447	664,972	686,919
スギ(コンテナ苗)	1700本/ha	1799本/ha	382,500	157,964	3,613	45,702	589,779	38,250	58,977	628,029	648,756
スギ(コンテナ苗)	1600本/ha	1699本/ha	360,000	148,672	3,401	43,014	555,087	36,000	55,508	591,087	610,595
スギ(コンテナ苗)	1500本/ha	1599本/ha	337,500	139,380	3,188	40,325	520,393	33,750	52,039	554,143	572,432
スギ(コンテナ苗)	1400本/ha	1499本/ha	315,000	130,088	2,976	37,637	485,701	31,500	48,570	517,201	534,271
スギ(コンテナ苗)	1300本/ha	1399本/ha	292,500	120,796	2,763	34,948	451,007	29,250	45,100	480,257	496,107
スギ(コンテナ苗)	1200本/ha	1299本/ha	270,000	111,504	2,551	32,260	416,315	27,000	41,631	443,315	457,946
スギ(コンテナ苗)	1100本/ha	1199本/ha	247,500	102,212	2,338	29,572	381,622	24,750	38,162	406,372	419,784
スギ(コンテナ苗)	1000本/ha	1099本/ha	225,000	92,920	2,125	26,883	346,928	22,500	34,692	369,428	381,620

6-3-2. 花粉発生源対策促進事業(ｺﾝﾃﾅ苗植栽) 標準単価表(6-3-1以外)

(円)

樹種	最小	最大	苗木代	植穴堀付・植付	苗木運搬(フォワーダ)	共通仮設費8.4%	税抜き単価	消費税(直営)	消費税(請負)	標準単価(直営)	標準単価(請負)
ヒノキ(コンテナ苗)	3000本/ha		675,000	278,760	6,377	80,651	1,040,788	67,500	104,078	1,108,288	1,144,866
ヒノキ(コンテナ苗)	2900本/ha	2999本/ha	652,500	269,468	6,164	77,963	1,006,095	65,250	100,609	1,071,345	1,106,704
ヒノキ(コンテナ苗)	2800本/ha	2899本/ha	630,000	260,176	5,952	75,274	971,402	63,000	97,140	1,034,402	1,068,542
ヒノキ(コンテナ苗)	2700本/ha	2799本/ha	607,500	250,884	5,739	72,586	936,709	60,750	93,670	997,459	1,030,379
ヒノキ(コンテナ苗)	2600本/ha	2699本/ha	585,000	241,592	5,527	69,897	902,016	58,500	90,201	960,516	992,217
ヒノキ(コンテナ苗)	2500本/ha	2599本/ha	562,500	232,300	5,314	67,209	867,323	56,250	86,732	923,573	954,055
ヒノキ(コンテナ苗)	2400本/ha	2499本/ha	540,000	223,008	5,102	64,521	832,631	54,000	83,263	886,631	915,894
ヒノキ(コンテナ苗)	2300本/ha	2399本/ha	517,500	213,716	4,889	61,832	797,937	51,750	79,793	849,687	877,730
ヒノキ(コンテナ苗)	2200本/ha	2299本/ha	495,000	204,424	4,676	59,144	763,244	49,500	76,324	812,744	839,568
ヒノキ(コンテナ苗)	2100本/ha	2199本/ha	472,500	195,132	4,464	56,456	728,552	47,250	72,855	775,802	801,407
ヒノキ(コンテナ苗)	2000本/ha	2099本/ha	450,000	185,840	4,251	53,767	693,858	45,000	69,385	738,858	763,243
ヒノキ(コンテナ苗)	1900本/ha	1999本/ha	427,500	176,548	4,039	51,079	659,166	42,750	65,916	701,916	725,082
ヒノキ(コンテナ苗)	1800本/ha	1899本/ha	405,000	167,256	3,826	48,390	624,472	40,500	62,447	664,972	686,919
ヒノキ(コンテナ苗)	1700本/ha	1799本/ha	382,500	157,964	3,613	45,702	589,779	38,250	58,977	628,029	648,756
ヒノキ(コンテナ苗)	1600本/ha	1699本/ha	360,000	148,672	3,401	43,014	555,087	36,000	55,508	591,087	610,595
ヒノキ(コンテナ苗)	1500本/ha	1599本/ha	337,500	139,380	3,188	40,325	520,393	33,750	52,039	554,143	572,432

6-3-2. 花粉発生源対策促進事業(ｺﾝﾃﾅ苗植栽) 標準単価表(6-3-1以外)

(円)

樹種	最小	最大	苗木代	植穴堀付・植付	苗木運搬(フォワーダ)	共通仮設費8.4%	税抜き単価	消費税(直営)	消費税(請負)	標準単価(直営)	標準単価(請負)
カラマツ(コンテナ苗)	3000本/ha		753,000	278,760	6,377	87,203	1,125,340	75,300	112,534	1,200,640	1,237,874
カラマツ(コンテナ苗)	2900本/ha	2999本/ha	727,900	269,468	6,164	84,296	1,087,828	72,790	108,782	1,160,618	1,196,610
カラマツ(コンテナ苗)	2800本/ha	2899本/ha	702,800	260,176	5,952	81,389	1,050,317	70,280	105,031	1,120,597	1,155,348
カラマツ(コンテナ苗)	2700本/ha	2799本/ha	677,700	250,884	5,739	78,483	1,012,806	67,770	101,280	1,080,576	1,114,086
カラマツ(コンテナ苗)	2600本/ha	2699本/ha	652,600	241,592	5,527	75,576	975,295	65,260	97,529	1,040,555	1,072,824
カラマツ(コンテナ苗)	2500本/ha	2599本/ha	627,500	232,300	5,314	72,669	937,783	62,750	93,778	1,000,533	1,031,561
カラマツ(コンテナ苗)	2400本/ha	2499本/ha	602,400	223,008	5,102	69,762	900,272	60,240	90,027	960,512	990,299
カラマツ(コンテナ苗)	2300本/ha	2399本/ha	577,300	213,716	4,889	66,856	862,761	57,730	86,276	920,491	949,037
カラマツ(コンテナ苗)	2200本/ha	2299本/ha	552,200	204,424	4,676	63,949	825,249	55,220	82,524	880,469	907,773
カラマツ(コンテナ苗)	2100本/ha	2199本/ha	527,100	195,132	4,464	61,042	787,738	52,710	78,773	840,448	866,511
カラマツ(コンテナ苗)	2000本/ha	2099本/ha	502,000	185,840	4,251	58,135	750,226	50,200	75,022	800,426	825,248
カラマツ(コンテナ苗)	1900本/ha	1999本/ha	476,900	176,548	4,039	55,228	712,715	47,690	71,271	760,405	783,986
カラマツ(コンテナ苗)	1800本/ha	1899本/ha	451,800	167,256	3,826	52,322	675,204	45,180	67,520	720,384	742,724
カラマツ(コンテナ苗)	1700本/ha	1799本/ha	426,700	157,964	3,613	49,415	637,692	42,670	63,769	680,362	701,461
カラマツ(コンテナ苗)	1600本/ha	1699本/ha	401,600	148,672	3,401	46,508	600,181	40,160	60,018	640,341	660,199
カラマツ(コンテナ苗)	1500本/ha	1599本/ha	376,500	139,380	3,188	43,601	562,669	37,650	56,266	600,319	618,935
カラマツ(コンテナ苗)	1400本/ha	1499本/ha	351,400	130,088	2,976	40,694	525,158	35,140	52,515	560,298	577,673
カラマツ(コンテナ苗)	1300本/ha	1399本/ha	326,300	120,796	2,763	37,788	487,647	32,630	48,764	520,277	536,411
カラマツ(コンテナ苗)	1200本/ha	1299本/ha	301,200	111,504	2,551	34,881	450,136	30,120	45,013	480,256	495,149
カラマツ(コンテナ苗)	1100本/ha	1199本/ha	276,100	102,212	2,338	31,974	412,624	27,610	41,262	440,234	453,886
カラマツ(コンテナ苗)	1000本/ha	1099本/ha	251,000	92,920	2,125	29,067	375,112	25,100	37,511	400,212	412,623

6-4-1. 林相転換特別対策事業（植栽） 標準単価表（国費を充当した事業により購入等した機械を使用する場合）

（円）

樹種	最小	最大	苗木代	植穴堀付・植付	苗木運搬（フォワーダ）	共通仮設費8.4%	税抜き単価	消費税（直営）	消費税（請負）	標準単価（直営）	標準単価（請負）
スギ	2000本/ha		296,000	185,840	3,999	40,810	**526,649**	29,600	52,664	**556,249**	**579,313**
スギ	1900本/ha	1999本/ha	281,200	176,548	3,799	38,769	**500,316**	28,120	50,031	**528,436**	**550,347**
スギ	1800本/ha	1899本/ha	266,400	167,256	3,599	36,729	**473,984**	26,640	47,398	**500,624**	**521,382**
スギ	1700本/ha	1799本/ha	251,600	157,964	3,399	34,688	**447,651**	25,160	44,765	**472,811**	**492,416**
スギ	1600本/ha	1699本/ha	236,800	148,672	3,199	32,648	**421,319**	23,680	42,131	**444,999**	**463,450**
スギ	1500本/ha	1599本/ha	222,000	139,380	2,999	30,607	**394,986**	22,200	39,498	**417,186**	**434,484**
スギ	1400本/ha	1499本/ha	207,200	130,088	2,799	28,567	**368,654**	20,720	36,865	**389,374**	**405,519**
スギ	1300本/ha	1399本/ha	192,400	120,796	2,599	26,526	**342,321**	19,240	34,232	**361,561**	**376,553**
スギ	1200本/ha	1299本/ha	177,600	111,504	2,399	24,486	**315,989**	17,760	31,598	**333,749**	**347,587**
スギ	1100本/ha	1199本/ha	162,800	102,212	2,199	22,445	**289,656**	16,280	28,965	**305,936**	**318,621**
スギ	1000本/ha	1099本/ha	148,000	92,920	1,999	20,405	**263,324**	14,800	26,332	**278,124**	**289,656**
ヒノキ	2000本/ha		296,000	185,840	3,999	40,810	**526,649**	29,600	52,664	**556,249**	**579,313**
ヒノキ	1900本/ha	1999本/ha	281,200	176,548	3,799	38,769	**500,316**	28,120	50,031	**528,436**	**550,347**
ヒノキ	1800本/ha	1899本/ha	266,400	167,256	3,599	36,729	**473,984**	26,640	47,398	**500,624**	**521,382**
ヒノキ	1700本/ha	1799本/ha	251,600	157,964	3,399	34,688	**447,651**	25,160	44,765	**472,811**	**492,416**
ヒノキ	1600本/ha	1699本/ha	236,800	148,672	3,199	32,648	**421,319**	23,680	42,131	**444,999**	**463,450**
ヒノキ	1500本/ha	1599本/ha	222,000	139,380	2,999	30,607	**394,986**	22,200	39,498	**417,186**	**434,484**

6-4-1. 林相転換特別対策事業（植栽） 標準単価表（国費を充当した事業により購入等した機械を使用する場合）

（円）

樹種	最小	最大	苗木代	植穴堀付・植付	苗木運搬（フォワーダ）	共通仮設費8.4%	税抜き単価	消費税（直営）	消費税（請負）	標準単価（直営）	標準単価（請負）
アカマツ	2000本/ha		250,000	185,840	3,999	36,946	**476,785**	25,000	47,678	**501,785**	**524,463**
アカマツ	1900本/ha	1999本/ha	237,500	176,548	3,799	35,099	**452,946**	23,750	45,294	**476,696**	**498,240**
アカマツ	1800本/ha	1899本/ha	225,000	167,256	3,599	33,251	**429,106**	22,500	42,910	**451,606**	**472,016**
アカマツ	1700本/ha	1799本/ha	212,500	157,964	3,399	31,404	**405,267**	21,250	40,526	**426,517**	**445,793**
アカマツ	1600本/ha	1699本/ha	200,000	148,672	3,199	29,557	**381,428**	20,000	38,142	**401,428**	**419,570**
アカマツ	1500本/ha	1599本/ha	187,500	139,380	2,999	27,709	**357,588**	18,750	35,758	**376,338**	**393,346**
カラマツ	2000本/ha		502,000	185,840	3,999	58,114	**749,953**	50,200	74,995	**800,153**	**824,948**
カラマツ	1900本/ha	1999本/ha	476,900	176,548	3,799	55,208	**712,455**	47,690	71,245	**760,145**	**783,700**
カラマツ	1800本/ha	1899本/ha	451,800	167,256	3,599	52,303	**674,958**	45,180	67,495	**720,138**	**742,453**
カラマツ	1700本/ha	1799本/ha	426,700	157,964	3,399	49,397	**637,460**	42,670	63,746	**680,130**	**701,206**
カラマツ	1600本/ha	1699本/ha	401,600	148,672	3,199	46,491	**599,962**	40,160	59,996	**640,122**	**659,958**
カラマツ	1500本/ha	1599本/ha	376,500	139,380	2,999	43,585	**562,464**	37,650	56,246	**600,114**	**618,710**
カラマツ	1400本/ha	1499本/ha	351,400	130,088	2,799	40,680	**524,967**	35,140	52,496	**560,107**	**577,463**
カラマツ	1300本/ha	1399本/ha	326,300	120,796	2,599	37,774	**487,469**	32,630	48,746	**520,099**	**536,215**
カラマツ	1200本/ha	1299本/ha	301,200	111,504	2,399	34,868	**449,971**	30,120	44,997	**480,091**	**494,968**
カラマツ	1100本/ha	1199本/ha	276,100	102,212	2,199	31,962	**412,473**	27,610	41,247	**440,083**	**453,720**
カラマツ	1000本/ha	1099本/ha	251,000	92,920	1,999	29,057	**374,976**	25,100	37,497	**400,076**	**412,473**

6-4-1. 林相転換特別対策事業（植栽） 標準単価表（国費を充当した事業により購入等した機械を使用する場合）

（円）

樹種	最小	最大	苗木代	植穴堀付・植付	苗木運搬（フォワーダ）	共通仮設費8.4%	税抜き単価	消費税（直営）	消費税（請負）	標準単価（直営）	標準単価（請負）
シラベ	3000本/ha		534,000	278,760	5,999	68,775	**887,534**	53,400	88,753	**940,934**	**976,287**
シラベ	2900本/ha	2999本/ha	516,200	269,468	5,799	66,483	**857,950**	51,620	85,795	**909,570**	**943,745**
シラベ	2800本/ha	2899本/ha	498,400	260,176	5,599	64,190	**828,365**	49,840	82,836	**878,205**	**911,201**
シラベ	2700本/ha	2799本/ha	480,600	250,884	5,399	61,898	**798,781**	48,060	79,878	**846,841**	**878,659**
シラベ	2600本/ha	2699本/ha	462,800	241,592	5,199	59,605	**769,196**	46,280	76,919	**815,476**	**846,115**
シラベ	2500本/ha	2599本/ha	445,000	232,300	4,999	57,313	**739,612**	44,500	73,961	**784,112**	**813,573**
シラベ	2400本/ha	2499本/ha	427,200	223,008	4,799	55,020	**710,027**	42,720	71,002	**752,747**	**781,029**
シラベ	2300本/ha	2399本/ha	409,400	213,716	4,599	52,728	**680,443**	40,940	68,044	**721,383**	**748,487**
シラベ	2200本/ha	2299本/ha	391,600	204,424	4,399	50,435	**650,858**	39,160	65,085	**690,018**	**715,943**
シラベ	2100本/ha	2199本/ha	373,800	195,132	4,199	48,143	**621,274**	37,380	62,127	**658,654**	**683,401**
シラベ	2000本/ha	2099本/ha	356,000	185,840	3,999	45,850	**591,689**	35,600	59,168	**627,289**	**650,857**
シラベ	1900本/ha	1999本/ha	338,200	176,548	3,799	43,557	**562,104**	33,820	56,210	**595,924**	**618,314**
シラベ	1800本/ha	1899本/ha	320,400	167,256	3,599	41,265	**532,520**	32,040	53,252	**564,560**	**585,772**
シラベ	1700本/ha	1799本/ha	302,600	157,964	3,399	38,972	**502,935**	30,260	50,293	**533,195**	**553,228**
シラベ	1600本/ha	1699本/ha	284,800	148,672	3,199	36,680	**473,351**	28,480	47,335	**501,831**	**520,686**
シラベ	1500本/ha	1599本/ha	267,000	139,380	2,999	34,387	**443,766**	26,700	44,376	**470,466**	**488,142**
トウヒ	3000本/ha		393,000	278,760	5,999	56,931	**734,690**	39,300	73,469	**773,990**	**808,159**
トウヒ	2900本/ha	2999本/ha	379,900	269,468	5,799	55,034	**710,201**	37,990	71,020	**748,191**	**781,221**
トウヒ	2800本/ha	2899本/ha	366,800	260,176	5,599	53,136	**685,711**	36,680	68,571	**722,391**	**754,282**
トウヒ	2700本/ha	2799本/ha	353,700	250,884	5,399	51,238	**661,221**	35,370	66,122	**696,591**	**727,343**
トウヒ	2600本/ha	2699本/ha	340,600	241,592	5,199	49,340	**636,731**	34,060	63,673	**670,791**	**700,404**
トウヒ	2500本/ha	2599本/ha	327,500	232,300	4,999	47,443	**612,242**	32,750	61,224	**644,992**	**673,466**
トウヒ	2400本/ha	2499本/ha	314,400	223,008	4,799	45,545	**587,752**	31,440	58,775	**619,192**	**646,527**
トウヒ	2300本/ha	2399本/ha	301,300	213,716	4,599	43,647	**563,262**	30,130	56,326	**593,392**	**619,588**
トウヒ	2200本/ha	2299本/ha	288,200	204,424	4,399	41,749	**538,772**	28,820	53,877	**567,592**	**592,649**
トウヒ	2100本/ha	2199本/ha	275,100	195,132	4,199	39,852	**514,283**	27,510	51,428	**541,793**	**565,711**
トウヒ	2000本/ha	2099本/ha	262,000	185,840	3,999	37,954	**489,793**	26,200	48,979	**515,993**	**538,772**
トウヒ	1900本/ha	1999本/ha	248,900	176,548	3,799	36,056	**465,303**	24,890	46,530	**490,193**	**511,833**
トウヒ	1800本/ha	1899本/ha	235,800	167,256	3,599	34,159	**440,814**	23,580	44,081	**464,394**	**484,895**
トウヒ	1700本/ha	1799本/ha	222,700	157,964	3,399	32,261	**416,324**	22,270	41,632	**438,594**	**457,956**
トウヒ	1600本/ha	1699本/ha	209,600	148,672	3,199	30,363	**391,834**	20,960	39,183	**412,794**	**431,017**
トウヒ	1500本/ha	1599本/ha	196,500	139,380	2,999	28,465	**367,344**	19,650	36,734	**386,994**	**404,078**

6-4-1. 林相転換特別対策事業（植栽） 標準単価表（国費を充当した事業により購入等した機械を使用する場合）

（円）

樹種	最小	最大	苗木代	植穴堀付・植付	苗木運搬（フォワーダ）	共通仮設費8.4%	税抜き単価	消費税（直営）	消費税（請負）	標準単価（直営）	標準単価（請負）
クリ	3000本/ha		681,000	278,760	5,999	81,123	**1,046,882**	68,100	104,688	**1,114,982**	**1,151,570**
クリ	2900本/ha	2999本/ha	658,300	269,468	5,799	78,419	**1,011,986**	65,830	101,198	**1,077,816**	**1,113,184**
クリ	2800本/ha	2899本/ha	635,600	260,176	5,599	75,715	**977,090**	63,560	97,709	**1,040,650**	**1,074,799**
クリ	2700本/ha	2799本/ha	612,900	250,884	5,399	73,011	**942,194**	61,290	94,219	**1,003,484**	**1,036,413**
クリ	2600本/ha	2699本/ha	590,200	241,592	5,199	70,307	**907,298**	59,020	90,729	**966,318**	**998,027**
クリ	2500本/ha	2599本/ha	567,500	232,300	4,999	67,603	**872,402**	56,750	87,240	**929,152**	**959,642**
クリ	2400本/ha	2499本/ha	544,800	223,008	4,799	64,898	**837,505**	54,480	83,750	**891,985**	**921,255**
クリ	2300本/ha	2399本/ha	522,100	213,716	4,599	62,194	**802,609**	52,210	80,260	**854,819**	**882,869**
クリ	2200本/ha	2299本/ha	499,400	204,424	4,399	59,490	**767,713**	49,940	76,771	**817,653**	**844,484**
クリ	2100本/ha	2199本/ha	476,700	195,132	4,199	56,786	**732,817**	47,670	73,281	**780,487**	**806,098**
クリ	2000本/ha	2099本/ha	454,000	185,840	3,999	54,082	**697,921**	45,400	69,792	**743,321**	**767,713**
クリ	1900本/ha	1999本/ha	431,300	176,548	3,799	51,378	**663,025**	43,130	66,302	**706,155**	**729,327**
クリ	1800本/ha	1899本/ha	408,600	167,256	3,599	48,674	**628,129**	40,860	62,812	**668,989**	**690,941**
クリ	1700本/ha	1799本/ha	385,900	157,964	3,399	45,970	**593,233**	38,590	59,323	**631,823**	**652,556**
クリ	1600本/ha	1699本/ha	363,200	148,672	3,199	43,265	**558,336**	36,320	55,833	**594,656**	**614,169**
クリ	1500本/ha	1599本/ha	340,500	139,380	2,999	40,561	**523,440**	34,050	52,344	**557,490**	**575,784**

6-4-1. 林相転換特別対策事業（植栽） 標準単価表（国費を充当した事業により購入等した機械を使用する場合）

（円）

樹種	最小	最大	苗木代	植穴堀付・植付	苗木運搬（フォワーダ）	共通仮設費8.4%	税抜き単価	消費税（直営）	消費税（請負）	標準単価（直営）	標準単価（請負）
クヌギ	3000本/ha		318,000	278,760	5,999	50,631	**653,390**	31,800	65,339	**685,190**	**718,729**
クヌギ	2900本/ha	2999本/ha	307,400	269,468	5,799	48,944	**631,611**	30,740	63,161	**662,351**	**694,772**
クヌギ	2800本/ha	2899本/ha	296,800	260,176	5,599	47,256	**609,831**	29,680	60,983	**639,511**	**670,814**
クヌギ	2700本/ha	2799本/ha	286,200	250,884	5,399	45,568	**588,051**	28,620	58,805	**616,671**	**646,856**
クヌギ	2600本/ha	2699本/ha	275,600	241,592	5,199	43,880	**566,271**	27,560	56,627	**593,831**	**622,898**
クヌギ	2500本/ha	2599本/ha	265,000	232,300	4,999	42,193	**544,492**	26,500	54,449	**570,992**	**598,941**
クヌギ	2400本/ha	2499本/ha	254,400	223,008	4,799	40,505	**522,712**	25,440	52,271	**548,152**	**574,983**
クヌギ	2300本/ha	2399本/ha	243,800	213,716	4,599	38,817	**500,932**	24,380	50,093	**525,312**	**551,025**
クヌギ	2200本/ha	2299本/ha	233,200	204,424	4,399	37,129	**479,152**	23,320	47,915	**502,472**	**527,067**
クヌギ	2100本/ha	2199本/ha	222,600	195,132	4,199	35,442	**457,373**	22,260	45,737	**479,633**	**503,110**
クヌギ	2000本/ha	2099本/ha	212,000	185,840	3,999	33,754	**435,593**	21,200	43,559	**456,793**	**479,152**
クヌギ	1900本/ha	1999本/ha	201,400	176,548	3,799	32,066	**413,813**	20,140	41,381	**433,953**	**455,194**
クヌギ	1800本/ha	1899本/ha	190,800	167,256	3,599	30,379	**392,034**	19,080	39,203	**411,114**	**431,237**
クヌギ	1700本/ha	1799本/ha	180,200	157,964	3,399	28,691	**370,254**	18,020	37,025	**388,274**	**407,279**
クヌギ	1600本/ha	1699本/ha	169,600	148,672	3,199	27,003	**348,474**	16,960	34,847	**365,434**	**383,321**
クヌギ	1500本/ha	1599本/ha	159,000	139,380	2,999	25,315	**326,694**	15,900	32,669	**342,594**	**359,363**
コナラ	3000本/ha		318,000	278,760	5,999	50,631	**653,390**	31,800	65,339	**685,190**	**718,729**
コナラ	2900本/ha	2999本/ha	307,400	269,468	5,799	48,944	**631,611**	30,740	63,161	**662,351**	**694,772**
コナラ	2800本/ha	2899本/ha	296,800	260,176	5,599	47,256	**609,831**	29,680	60,983	**639,511**	**670,814**
コナラ	2700本/ha	2799本/ha	286,200	250,884	5,399	45,568	**588,051**	28,620	58,805	**616,671**	**646,856**
コナラ	2600本/ha	2699本/ha	275,600	241,592	5,199	43,880	**566,271**	27,560	56,627	**593,831**	**622,898**
コナラ	2500本/ha	2599本/ha	265,000	232,300	4,999	42,193	**544,492**	26,500	54,449	**570,992**	**598,941**
コナラ	2400本/ha	2499本/ha	254,400	223,008	4,799	40,505	**522,712**	25,440	52,271	**548,152**	**574,983**
コナラ	2300本/ha	2399本/ha	243,800	213,716	4,599	38,817	**500,932**	24,380	50,093	**525,312**	**551,025**
コナラ	2200本/ha	2299本/ha	233,200	204,424	4,399	37,129	**479,152**	23,320	47,915	**502,472**	**527,067**
コナラ	2100本/ha	2199本/ha	222,600	195,132	4,199	35,442	**457,373**	22,260	45,737	**479,633**	**503,110**
コナラ	2000本/ha	2099本/ha	212,000	185,840	3,999	33,754	**435,593**	21,200	43,559	**456,793**	**479,152**
コナラ	1900本/ha	1999本/ha	201,400	176,548	3,799	32,066	**413,813**	20,140	41,381	**433,953**	**455,194**
コナラ	1800本/ha	1899本/ha	190,800	167,256	3,599	30,379	**392,034**	19,080	39,203	**411,114**	**431,237**
コナラ	1700本/ha	1799本/ha	180,200	157,964	3,399	28,691	**370,254**	18,020	37,025	**388,274**	**407,279**
コナラ	1600本/ha	1699本/ha	169,600	148,672	3,199	27,003	**348,474**	16,960	34,847	**365,434**	**383,321**
コナラ	1500本/ha	1599本/ha	159,000	139,380	2,999	25,315	**326,694**	15,900	32,669	**342,594**	**359,363**

6-4-1. 林相転換特別対策事業（植栽） 標準単価表（国費を充当した事業により購入等した機械を使用する場合）

（円）

樹種	最小	最大	苗木代	植穴堀付・植付	苗木運搬（フォワーダ）	共通仮設費8.4%	税抜き単価	消費税（直営）	消費税（請負）	標準単価（直営）	標準単価（請負）
ミズナラ	3000本/ha		345,000	278,760	5,999	52,899	**682,658**	34,500	68,265	**717,158**	**750,923**
ミズナラ	2900本/ha	2999本/ha	333,500	269,468	5,799	51,136	**659,903**	33,350	65,990	**693,253**	**725,893**
ミズナラ	2800本/ha	2899本/ha	322,000	260,176	5,599	49,373	**637,148**	32,200	63,714	**669,348**	**700,862**
ミズナラ	2700本/ha	2799本/ha	310,500	250,884	5,399	47,609	**614,392**	31,050	61,439	**645,442**	**675,831**
ミズナラ	2600本/ha	2699本/ha	299,000	241,592	5,199	45,846	**591,637**	29,900	59,163	**621,537**	**650,800**
ミズナラ	2500本/ha	2599本/ha	287,500	232,300	4,999	44,083	**568,882**	28,750	56,888	**597,632**	**625,770**
ミズナラ	2400本/ha	2499本/ha	276,000	223,008	4,799	42,319	**546,126**	27,600	54,612	**573,726**	**600,738**
ミズナラ	2300本/ha	2399本/ha	264,500	213,716	4,599	40,556	**523,371**	26,450	52,337	**549,821**	**575,708**
ミズナラ	2200本/ha	2299本/ha	253,000	204,424	4,399	38,793	**500,616**	25,300	50,061	**525,916**	**550,677**
ミズナラ	2100本/ha	2199本/ha	241,500	195,132	4,199	37,029	**477,860**	24,150	47,786	**502,010**	**525,646**
ミズナラ	2000本/ha	2099本/ha	230,000	185,840	3,999	35,266	**455,105**	23,000	45,510	**478,105**	**500,615**
ミズナラ	1900本/ha	1999本/ha	218,500	176,548	3,799	33,503	**432,350**	21,850	43,235	**454,200**	**475,585**
ミズナラ	1800本/ha	1899本/ha	207,000	167,256	3,599	31,739	**409,594**	20,700	40,959	**430,294**	**450,553**
ミズナラ	1700本/ha	1799本/ha	195,500	157,964	3,399	29,976	**386,839**	19,550	38,683	**406,389**	**425,522**
ミズナラ	1600本/ha	1699本/ha	184,000	148,672	3,199	28,213	**364,084**	18,400	36,408	**382,484**	**400,492**
ミズナラ	1500本/ha	1599本/ha	172,500	139,380	2,999	26,449	**341,328**	17,250	34,132	**358,578**	**375,460**
ケヤキ	3000本/ha		459,000	278,760	5,999	62,475	**806,234**	45,900	80,623	**852,134**	**886,857**
ケヤキ	2900本/ha	2999本/ha	443,700	269,468	5,799	60,393	**779,360**	44,370	77,936	**823,730**	**857,296**
ケヤキ	2800本/ha	2899本/ha	428,400	260,176	5,599	58,310	**752,485**	42,840	75,248	**795,325**	**827,733**
ケヤキ	2700本/ha	2799本/ha	413,100	250,884	5,399	56,228	**725,611**	41,310	72,561	**766,921**	**798,172**
ケヤキ	2600本/ha	2699本/ha	397,800	241,592	5,199	54,145	**698,736**	39,780	69,873	**738,516**	**768,609**
ケヤキ	2500本/ha	2599本/ha	382,500	232,300	4,999	52,063	**671,862**	38,250	67,186	**710,112**	**739,048**
ケヤキ	2400本/ha	2499本/ha	367,200	223,008	4,799	49,980	**644,987**	36,720	64,498	**681,707**	**709,485**
ケヤキ	2300本/ha	2399本/ha	351,900	213,716	4,599	47,898	**618,113**	35,190	61,811	**653,303**	**679,924**
ケヤキ	2200本/ha	2299本/ha	336,600	204,424	4,399	45,815	**591,238**	33,660	59,123	**624,898**	**650,361**
ケヤキ	2100本/ha	2199本/ha	321,300	195,132	4,199	43,733	**564,364**	32,130	56,436	**596,494**	**620,800**
ケヤキ	2000本/ha	2099本/ha	306,000	185,840	3,999	41,650	**537,489**	30,600	53,748	**568,089**	**591,237**
ケヤキ	1900本/ha	1999本/ha	290,700	176,548	3,799	39,567	**510,614**	29,070	51,061	**539,684**	**561,675**
ケヤキ	1800本/ha	1899本/ha	275,400	167,256	3,599	37,485	**483,740**	27,540	48,374	**511,280**	**532,114**
ケヤキ	1700本/ha	1799本/ha	260,100	157,964	3,399	35,402	**456,865**	26,010	45,686	**482,875**	**502,551**
ケヤキ	1600本/ha	1699本/ha	244,800	148,672	3,199	33,320	**429,991**	24,480	42,999	**454,471**	**472,990**
ケヤキ	1500本/ha	1599本/ha	229,500	139,380	2,999	31,237	**403,116**	22,950	40,311	**426,066**	**443,427**

6-4-1. 林相転換特別対策事業（植栽） 標準単価表（国費を充当した事業により購入等した機械を使用する場合）

（円）

樹種	最小	最大	苗木代	植穴堀付・植付	苗木運搬（フォワーダ）	共通仮設費8.4%	税抜き単価	消費税（直営）	消費税（請負）	標準単価（直営）	標準単価（請負）
ブナ	3000本/ha		759,000	278,760	5,999	87,675	1,131,434	75,900	113,143	1,207,334	1,244,577
ブナ	2900本/ha	2999本/ha	733,700	269,468	5,799	84,753	1,093,720	73,370	109,372	1,167,090	1,203,092
ブナ	2800本/ha	2899本/ha	708,400	260,176	5,599	81,830	1,056,005	70,840	105,600	1,126,845	1,161,605
ブナ	2700本/ha	2799本/ha	683,100	250,884	5,399	78,908	1,018,291	68,310	101,829	1,086,601	1,120,120
ブナ	2600本/ha	2699本/ha	657,800	241,592	5,199	75,985	980,576	65,780	98,057	1,046,356	1,078,633
ブナ	2500本/ha	2599本/ha	632,500	232,300	4,999	73,063	942,862	63,250	94,286	1,006,112	1,037,148
ブナ	2400本/ha	2499本/ha	607,200	223,008	4,799	70,140	905,147	60,720	90,514	965,867	995,661
ブナ	2300本/ha	2399本/ha	581,900	213,716	4,599	67,218	867,433	58,190	86,743	925,623	954,176
ブナ	2200本/ha	2299本/ha	556,600	204,424	4,399	64,295	829,718	55,660	82,971	885,378	912,689
ブナ	2100本/ha	2199本/ha	531,300	195,132	4,199	61,373	792,004	53,130	79,200	845,134	871,204
ブナ	2000本/ha	2099本/ha	506,000	185,840	3,999	58,450	754,289	50,600	75,428	804,889	829,717
ブナ	1900本/ha	1999本/ha	480,700	176,548	3,799	55,527	716,574	48,070	71,657	764,644	788,231
ブナ	1800本/ha	1899本/ha	455,400	167,256	3,599	52,605	678,860	45,540	67,886	724,400	746,746
ブナ	1700本/ha	1799本/ha	430,100	157,964	3,399	49,682	641,145	43,010	64,114	684,155	705,259
ブナ	1600本/ha	1699本/ha	404,800	148,672	3,199	46,760	603,431	40,480	60,343	643,911	663,774
ブナ	1500本/ha	1599本/ha	379,500	139,380	2,999	43,837	565,716	37,950	56,571	603,666	622,287
カツラ	3000本/ha		465,000	278,760	5,999	62,979	812,738	46,500	81,273	859,238	894,011
カツラ	2900本/ha	2999本/ha	449,500	269,468	5,799	60,880	785,647	44,950	78,564	830,597	864,211
カツラ	2800本/ha	2899本/ha	434,000	260,176	5,599	58,781	758,556	43,400	75,855	801,956	834,411
カツラ	2700本/ha	2799本/ha	418,500	250,884	5,399	56,681	731,464	41,850	73,146	773,314	804,610
カツラ	2600本/ha	2699本/ha	403,000	241,592	5,199	54,582	704,373	40,300	70,437	744,673	774,810
カツラ	2500本/ha	2599本/ha	387,500	232,300	4,999	52,483	677,282	38,750	67,728	716,032	745,010
カツラ	2400本/ha	2499本/ha	372,000	223,008	4,799	50,383	650,190	37,200	65,019	687,390	715,209
カツラ	2300本/ha	2399本/ha	356,500	213,716	4,599	48,284	623,099	35,650	62,309	658,749	685,408
カツラ	2200本/ha	2299本/ha	341,000	204,424	4,399	46,185	596,008	34,100	59,600	630,108	655,608
カツラ	2100本/ha	2199本/ha	325,500	195,132	4,199	44,085	568,916	32,550	56,891	601,466	625,807
カツラ	2000本/ha	2099本/ha	310,000	185,840	3,999	41,986	541,825	31,000	54,182	572,825	596,007
カツラ	1900本/ha	1999本/ha	294,500	176,548	3,799	39,887	514,734	29,450	51,473	544,184	566,207
カツラ	1800本/ha	1899本/ha	279,000	167,256	3,599	37,787	487,642	27,900	48,764	515,542	536,406
カツラ	1700本/ha	1799本/ha	263,500	157,964	3,399	35,688	460,551	26,350	46,055	486,901	506,606
カツラ	1600本/ha	1699本/ha	248,000	148,672	3,199	33,589	433,460	24,800	43,346	458,260	476,806
カツラ	1500本/ha	1599本/ha	232,500	139,380	2,999	31,489	406,368	23,250	40,636	429,618	447,004

6-4-1. 林相転換特別対策事業（植栽） 標準単価表（国費を充当した事業により購入等した機械を使用する場合）

（円）

樹種	最小	最大	苗木代	植穴堀付・植付	苗木運搬（フォワーダ）	共通仮設費8.4%	税抜き単価	消費税（直営）	消費税（請負）	標準単価（直営）	標準単価（請負）
ミズキ	3000本/ha		531,000	278,760	5,999	68,523	**884,282**	53,100	88,428	**937,382**	**972,710**
ミズキ	2900本/ha	2999本/ha	513,300	269,468	5,799	66,239	**854,806**	51,330	85,480	**906,136**	**940,286**
ミズキ	2800本/ha	2899本/ha	495,600	260,176	5,599	63,955	**825,330**	49,560	82,533	**874,890**	**907,863**
ミズキ	2700本/ha	2799本/ha	477,900	250,884	5,399	61,671	**795,854**	47,790	79,585	**843,644**	**875,439**
ミズキ	2600本/ha	2699本/ha	460,200	241,592	5,199	59,387	**766,378**	46,020	76,637	**812,398**	**843,015**
ミズキ	2500本/ha	2599本/ha	442,500	232,300	4,999	57,103	**736,902**	44,250	73,690	**781,152**	**810,592**
ミズキ	2400本/ha	2499本/ha	424,800	223,008	4,799	54,818	**707,425**	42,480	70,742	**749,905**	**778,167**
ミズキ	2300本/ha	2399本/ha	407,100	213,716	4,599	52,534	**677,949**	40,710	67,794	**718,659**	**745,743**
ミズキ	2200本/ha	2299本/ha	389,400	204,424	4,399	50,250	**648,473**	38,940	64,847	**687,413**	**713,320**
ミズキ	2100本/ha	2199本/ha	371,700	195,132	4,199	47,966	**618,997**	37,170	61,899	**656,167**	**680,896**
ミズキ	2000本/ha	2099本/ha	354,000	185,840	3,999	45,682	**589,521**	35,400	58,952	**624,921**	**648,473**
ミズキ	1900本/ha	1999本/ha	336,300	176,548	3,799	43,398	**560,045**	33,630	56,004	**593,675**	**616,049**
ミズキ	1800本/ha	1899本/ha	318,600	167,256	3,599	41,114	**530,569**	31,860	53,056	**562,429**	**583,625**
ミズキ	1700本/ha	1799本/ha	300,900	157,964	3,399	38,830	**501,093**	30,090	50,109	**531,183**	**551,202**
ミズキ	1600本/ha	1699本/ha	283,200	148,672	3,199	36,545	**471,616**	28,320	47,161	**499,936**	**518,777**
ミズキ	1500本/ha	1599本/ha	265,500	139,380	2,999	34,261	**442,140**	26,550	44,214	**468,690**	**486,354**
シラカバ	3000本/ha		330,000	278,760	5,999	51,639	**666,398**	33,000	66,639	**699,398**	**733,037**
シラカバ	2900本/ha	2999本/ha	319,000	269,468	5,799	49,918	**644,185**	31,900	64,418	**676,085**	**708,603**
シラカバ	2800本/ha	2899本/ha	308,000	260,176	5,599	48,197	**621,972**	30,800	62,197	**652,772**	**684,169**
シラカバ	2700本/ha	2799本/ha	297,000	250,884	5,399	46,475	**599,758**	29,700	59,975	**629,458**	**659,733**
シラカバ	2600本/ha	2699本/ha	286,000	241,592	5,199	44,754	**577,545**	28,600	57,754	**606,145**	**635,299**
シラカバ	2500本/ha	2599本/ha	275,000	232,300	4,999	43,033	**555,332**	27,500	55,533	**582,832**	**610,865**
シラカバ	2400本/ha	2499本/ha	264,000	223,008	4,799	41,311	**533,118**	26,400	53,311	**559,518**	**586,429**
シラカバ	2300本/ha	2399本/ha	253,000	213,716	4,599	39,590	**510,905**	25,300	51,090	**536,205**	**561,995**
シラカバ	2200本/ha	2299本/ha	242,000	204,424	4,399	37,869	**488,692**	24,200	48,869	**512,892**	**537,561**
シラカバ	2100本/ha	2199本/ha	231,000	195,132	4,199	36,147	**466,478**	23,100	46,647	**489,578**	**513,125**
シラカバ	2000本/ha	2099本/ha	220,000	185,840	3,999	34,426	**444,265**	22,000	44,426	**466,265**	**488,691**
シラカバ	1900本/ha	1999本/ha	209,000	176,548	3,799	32,705	**422,052**	20,900	42,205	**442,952**	**464,257**
シラカバ	1800本/ha	1899本/ha	198,000	167,256	3,599	30,983	**399,838**	19,800	39,983	**419,638**	**439,821**
シラカバ	1700本/ha	1799本/ha	187,000	157,964	3,399	29,262	**377,625**	18,700	37,762	**396,325**	**415,387**
シラカバ	1600本/ha	1699本/ha	176,000	148,672	3,199	27,541	**355,412**	17,600	35,541	**373,012**	**390,953**
シラカバ	1500本/ha	1599本/ha	165,000	139,380	2,999	25,819	**333,198**	16,500	33,319	**349,698**	**366,517**

6-4-1. 林相転換特別対策事業（植栽） 標準単価表（国費を充当した事業により購入等した機械を使用する場合）

（円）

樹種	最小	最大	苗木代	植穴堀付・植付	苗木運搬（フォワーダ）	共通仮設費8.4%	税抜き単価	消費税（直営）	消費税（請負）	標準単価（直営）	標準単価（請負）
ヤマザクラ	3000本/ha		660,000	278,760	5,999	79,359	1,024,118	66,000	102,411	1,090,118	1,126,529
ヤマザクラ	2900本/ha	2999本/ha	638,000	269,468	5,799	76,714	989,981	63,800	98,998	1,053,781	1,088,979
ヤマザクラ	2800本/ha	2899本/ha	616,000	260,176	5,599	74,069	955,844	61,600	95,584	1,017,444	1,051,428
ヤマザクラ	2700本/ha	2799本/ha	594,000	250,884	5,399	71,423	921,706	59,400	92,170	981,106	1,013,876
ヤマザクラ	2600本/ha	2699本/ha	572,000	241,592	5,199	68,778	887,569	57,200	88,756	944,769	976,325
ヤマザクラ	2500本/ha	2599本/ha	550,000	232,300	4,999	66,133	853,432	55,000	85,343	908,432	938,775
ヤマザクラ	2400本/ha	2499本/ha	528,000	223,008	4,799	63,487	819,294	52,800	81,929	872,094	901,223
ヤマザクラ	2300本/ha	2399本/ha	506,000	213,716	4,599	60,842	785,157	50,600	78,515	835,757	863,672
ヤマザクラ	2200本/ha	2299本/ha	484,000	204,424	4,399	58,197	751,020	48,400	75,102	799,420	826,122
ヤマザクラ	2100本/ha	2199本/ha	462,000	195,132	4,199	55,551	716,882	46,200	71,688	763,082	788,570
ヤマザクラ	2000本/ha	2099本/ha	440,000	185,840	3,999	52,906	682,745	44,000	68,274	726,745	751,019
ヤマザクラ	1900本/ha	1999本/ha	418,000	176,548	3,799	50,261	648,608	41,800	64,860	690,408	713,468
ヤマザクラ	1800本/ha	1899本/ha	396,000	167,256	3,599	47,615	614,470	39,600	61,447	654,070	675,917
ヤマザクラ	1700本/ha	1799本/ha	374,000	157,964	3,399	44,970	580,333	37,400	58,033	617,733	638,366
ヤマザクラ	1600本/ha	1699本/ha	352,000	148,672	3,199	42,325	546,196	35,200	54,619	581,396	600,815
ヤマザクラ	1500本/ha	1599本/ha	330,000	139,380	2,999	39,679	512,058	33,000	51,205	545,058	563,263
カエデ	3000本/ha		396,000	278,760	5,999	57,183	737,942	39,600	73,794	777,542	811,736
カエデ	2900本/ha	2999本/ha	382,800	269,468	5,799	55,277	713,344	38,280	71,334	751,624	784,678
カエデ	2800本/ha	2899本/ha	369,600	260,176	5,599	53,371	688,746	36,960	68,874	725,706	757,620
カエデ	2700本/ha	2799本/ha	356,400	250,884	5,399	51,465	664,148	35,640	66,414	699,788	730,562
カエデ	2600本/ha	2699本/ha	343,200	241,592	5,199	49,559	639,550	34,320	63,955	673,870	703,505
カエデ	2500本/ha	2599本/ha	330,000	232,300	4,999	47,653	614,952	33,000	61,495	647,952	676,447
カエデ	2400本/ha	2499本/ha	316,800	223,008	4,799	45,746	590,353	31,680	59,035	622,033	649,388
カエデ	2300本/ha	2399本/ha	303,600	213,716	4,599	43,840	565,755	30,360	56,575	596,115	622,330
カエデ	2200本/ha	2299本/ha	290,400	204,424	4,399	41,934	541,157	29,040	54,115	570,197	595,272
カエデ	2100本/ha	2199本/ha	277,200	195,132	4,199	40,028	516,559	27,720	51,655	544,279	568,214
カエデ	2000本/ha	2099本/ha	264,000	185,840	3,999	38,122	491,961	26,400	49,196	518,361	541,157
カエデ	1900本/ha	1999本/ha	250,800	176,548	3,799	36,216	467,363	25,080	46,736	492,443	514,099
カエデ	1800本/ha	1899本/ha	237,600	167,256	3,599	34,310	442,765	23,760	44,276	466,525	487,041
カエデ	1700本/ha	1799本/ha	224,400	157,964	3,399	32,404	418,167	22,440	41,816	440,607	459,983
カエデ	1600本/ha	1699本/ha	211,200	148,672	3,199	30,497	393,568	21,120	39,356	414,688	432,924
カエデ	1500本/ha	1599本/ha	198,000	139,380	2,999	28,591	368,970	19,800	36,897	388,770	405,867

6-4-1. 林相転換特別対策事業（植栽） 標準単価表（国費を充当した事業により購入等した機械を使用する場合）

（円）

樹種	最小	最大	苗木代	植穴堀付・植付	苗木運搬（フォワーダ）	共通仮設費8.4%	税抜き単価	消費税（直営）	消費税（請負）	標準単価（直営）	標準単価（請負）
ミズメ	3000本/ha		645,000	278,760	5,999	78,099	1,007,858	64,500	100,785	1,072,358	1,108,643
ミズメ	2900本/ha	2999本/ha	623,500	269,468	5,799	75,496	974,263	62,350	97,426	1,036,613	1,071,689
ミズメ	2800本/ha	2899本/ha	602,000	260,176	5,599	72,893	940,668	60,200	94,066	1,000,868	1,034,734
ミズメ	2700本/ha	2799本/ha	580,500	250,884	5,399	70,289	907,072	58,050	90,707	965,122	997,779
ミズメ	2600本/ha	2699本/ha	559,000	241,592	5,199	67,686	873,477	55,900	87,347	929,377	960,824
ミズメ	2500本/ha	2599本/ha	537,500	232,300	4,999	65,083	839,882	53,750	83,988	893,632	923,870
ミズメ	2400本/ha	2499本/ha	516,000	223,008	4,799	62,479	806,286	51,600	80,628	857,886	886,914
ミズメ	2300本/ha	2399本/ha	494,500	213,716	4,599	59,876	772,691	49,450	77,269	822,141	849,960
ミズメ	2200本/ha	2299本/ha	473,000	204,424	4,399	57,273	739,096	47,300	73,909	786,396	813,005
ミズメ	2100本/ha	2199本/ha	451,500	195,132	4,199	54,669	705,500	45,150	70,550	750,650	776,050
ミズメ	2000本/ha	2099本/ha	430,000	185,840	3,999	52,066	671,905	43,000	67,190	714,905	739,095
ミズメ	1900本/ha	1999本/ha	408,500	176,548	3,799	49,463	638,310	40,850	63,831	679,160	702,141
ミズメ	1800本/ha	1899本/ha	387,000	167,256	3,599	46,859	604,714	38,700	60,471	643,414	665,185
ミズメ	1700本/ha	1799本/ha	365,500	157,964	3,399	44,256	571,119	36,550	57,111	607,669	628,230
ミズメ	1600本/ha	1699本/ha	344,000	148,672	3,199	41,653	537,524	34,400	53,752	571,924	591,276
ミズメ	1500本/ha	1599本/ha	322,500	139,380	2,999	39,049	503,928	32,250	50,392	536,178	554,320
イヌエンジュ	3000本/ha		417,000	278,760	5,999	58,947	760,706	41,700	76,070	802,406	836,776
イヌエンジュ	2900本/ha	2999本/ha	403,100	269,468	5,799	56,982	735,349	40,310	73,534	775,659	808,883
イヌエンジュ	2800本/ha	2899本/ha	389,200	260,176	5,599	55,017	709,992	38,920	70,999	748,912	780,991
イヌエンジュ	2700本/ha	2799本/ha	375,300	250,884	5,399	53,052	684,635	37,530	68,463	722,165	753,098
イヌエンジュ	2600本/ha	2699本/ha	361,400	241,592	5,199	51,088	659,279	36,140	65,927	695,419	725,206
イヌエンジュ	2500本/ha	2599本/ha	347,500	232,300	4,999	49,123	633,922	34,750	63,392	668,672	697,314
イヌエンジュ	2400本/ha	2499本/ha	333,600	223,008	4,799	47,158	608,565	33,360	60,856	641,925	669,421
イヌエンジュ	2300本/ha	2399本/ha	319,700	213,716	4,599	45,193	583,208	31,970	58,320	615,178	641,528
イヌエンジュ	2200本/ha	2299本/ha	305,800	204,424	4,399	43,228	557,851	30,580	55,785	588,431	613,636
イヌエンジュ	2100本/ha	2199本/ha	291,900	195,132	4,199	41,263	532,494	29,190	53,249	561,684	585,743
イヌエンジュ	2000本/ha	2099本/ha	278,000	185,840	3,999	39,298	507,137	27,800	50,713	534,937	557,850
イヌエンジュ	1900本/ha	1999本/ha	264,100	176,548	3,799	37,333	481,780	26,410	48,178	508,190	529,958
イヌエンジュ	1800本/ha	1899本/ha	250,200	167,256	3,599	35,368	456,423	25,020	45,642	481,443	502,065
イヌエンジュ	1700本/ha	1799本/ha	236,300	157,964	3,399	33,403	431,066	23,630	43,106	454,696	474,172
イヌエンジュ	1600本/ha	1699本/ha	222,400	148,672	3,199	31,438	405,709	22,240	40,570	427,949	446,279
イヌエンジュ	1500本/ha	1599本/ha	208,500	139,380	2,999	29,473	380,352	20,850	38,035	401,202	418,387

6-4-1. 林相転換特別対策事業（植栽） 標準単価表（国費を充当した事業により購入等した機械を使用する場合）

（円）

樹種	最小	最大	苗木代	植穴堀付・植付	苗木運搬（フォワーダ）	共通仮設費8.4%	税抜き単価	消費税（直営）	消費税（請負）	標準単価（直営）	標準単価（請負）
キハダ	3000本/ha		645,000	278,760	5,999	78,099	1,007,858	64,500	100,785	1,072,358	1,108,643
キハダ	2900本/ha	2999本/ha	623,500	269,468	5,799	75,496	974,263	62,350	97,426	1,036,613	1,071,689
キハダ	2800本/ha	2899本/ha	602,000	260,176	5,599	72,893	940,668	60,200	94,066	1,000,868	1,034,734
キハダ	2700本/ha	2799本/ha	580,500	250,884	5,399	70,289	907,072	58,050	90,707	965,122	997,779
キハダ	2600本/ha	2699本/ha	559,000	241,592	5,199	67,686	873,477	55,900	87,347	929,377	960,824
キハダ	2500本/ha	2599本/ha	537,500	232,300	4,999	65,083	839,882	53,750	83,988	893,632	923,870
キハダ	2400本/ha	2499本/ha	516,000	223,008	4,799	62,479	806,286	51,600	80,628	857,886	886,914
キハダ	2300本/ha	2399本/ha	494,500	213,716	4,599	59,876	772,691	49,450	77,269	822,141	849,960
キハダ	2200本/ha	2299本/ha	473,000	204,424	4,399	57,273	739,096	47,300	73,909	786,396	813,005
キハダ	2100本/ha	2199本/ha	451,500	195,132	4,199	54,669	705,500	45,150	70,550	750,650	776,050
キハダ	2000本/ha	2099本/ha	430,000	185,840	3,999	52,066	671,905	43,000	67,190	714,905	739,095
キハダ	1900本/ha	1999本/ha	408,500	176,548	3,799	49,463	638,310	40,850	63,831	679,160	702,141
キハダ	1800本/ha	1899本/ha	387,000	167,256	3,599	46,859	604,714	38,700	60,471	643,414	665,185
キハダ	1700本/ha	1799本/ha	365,500	157,964	3,399	44,256	571,119	36,550	57,111	607,669	628,230
キハダ	1600本/ha	1699本/ha	344,000	148,672	3,199	41,653	537,524	34,400	53,752	571,924	591,276
キハダ	1500本/ha	1599本/ha	322,500	139,380	2,999	39,049	503,928	32,250	50,392	536,178	554,320
イチイ	3000本/ha		888,000	278,760	5,999	98,511	1,271,270	88,800	127,127	1,360,070	1,398,397
イチイ	2900本/ha	2999本/ha	858,400	269,468	5,799	95,228	1,228,895	85,840	122,889	1,314,735	1,351,784
イチイ	2800本/ha	2899本/ha	828,800	260,176	5,599	91,944	1,186,519	82,880	118,651	1,269,399	1,305,170
イチイ	2700本/ha	2799本/ha	799,200	250,884	5,399	88,660	1,144,143	79,920	114,414	1,224,063	1,258,557
イチイ	2600本/ha	2699本/ha	769,600	241,592	5,199	85,376	1,101,767	76,960	110,176	1,178,727	1,211,943
イチイ	2500本/ha	2599本/ha	740,000	232,300	4,999	82,093	1,059,392	74,000	105,939	1,133,392	1,165,331
イチイ	2400本/ha	2499本/ha	710,400	223,008	4,799	78,809	1,017,016	71,040	101,701	1,088,056	1,118,717
イチイ	2300本/ha	2399本/ha	680,800	213,716	4,599	75,525	974,640	68,080	97,464	1,042,720	1,072,104
イチイ	2200本/ha	2299本/ha	651,200	204,424	4,399	72,241	932,264	65,120	93,226	997,384	1,025,490
イチイ	2100本/ha	2199本/ha	621,600	195,132	4,199	68,958	889,889	62,160	88,988	952,049	978,877
イチイ	2000本/ha	2099本/ha	592,000	185,840	3,999	65,674	847,513	59,200	84,751	906,713	932,264
イチイ	1900本/ha	1999本/ha	562,400	176,548	3,799	62,390	805,137	56,240	80,513	861,377	885,650
イチイ	1800本/ha	1899本/ha	532,800	167,256	3,599	59,107	762,762	53,280	76,276	816,042	839,038
イチイ	1700本/ha	1799本/ha	503,200	157,964	3,399	55,823	720,386	50,320	72,038	770,706	792,424
イチイ	1600本/ha	1699本/ha	473,600	148,672	3,199	52,539	678,010	47,360	67,801	725,370	745,811
イチイ	1500本/ha	1599本/ha	444,000	139,380	2,999	49,255	635,634	44,400	63,563	680,034	699,197

6-4-1. 林相転換特別対策事業（植栽） 標準単価表（国費を充当した事業により購入等した機械を使用する場合）

（円）

樹種	最小	最大	苗木代	植穴堀付・植付	苗木運搬（フォワーダ）	共通仮設費8.4%	税抜き単価	消費税（直営）	消費税（請負）	標準単価（直営）	標準単価（請負）
ウラジロモミ	3000本/ha		978,000	278,760	5,999	106,071	1,368,830	97,800	136,883	1,466,630	1,505,713
ウラジロモミ	2900本/ha	2999本/ha	945,400	269,468	5,799	102,536	1,323,203	94,540	132,320	1,417,743	1,455,523
ウラジロモミ	2800本/ha	2899本/ha	912,800	260,176	5,599	99,000	1,277,575	91,280	127,757	1,368,855	1,405,332
ウラジロモミ	2700本/ha	2799本/ha	880,200	250,884	5,399	95,464	1,231,947	88,020	123,194	1,319,967	1,355,141
ウラジロモミ	2600本/ha	2699本/ha	847,600	241,592	5,199	91,928	1,186,319	84,760	118,631	1,271,079	1,304,950
ウラジロモミ	2500本/ha	2599本/ha	815,000	232,300	4,999	88,393	1,140,692	81,500	114,069	1,222,192	1,254,761
ウラジロモミ	2400本/ha	2499本/ha	782,400	223,008	4,799	84,857	1,095,064	78,240	109,506	1,173,304	1,204,570
ウラジロモミ	2300本/ha	2399本/ha	749,800	213,716	4,599	81,321	1,049,436	74,980	104,943	1,124,416	1,154,379
ウラジロモミ	2200本/ha	2299本/ha	717,200	204,424	4,399	77,785	1,003,808	71,720	100,380	1,075,528	1,104,188
ウラジロモミ	2100本/ha	2199本/ha	684,600	195,132	4,199	74,250	958,181	68,460	95,818	1,026,641	1,053,999
ウラジロモミ	2000本/ha	2099本/ha	652,000	185,840	3,999	70,714	912,553	65,200	91,255	977,753	1,003,808
ウラジロモミ	1900本/ha	1999本/ha	619,400	176,548	3,799	67,178	866,925	61,940	86,692	928,865	953,617
ウラジロモミ	1800本/ha	1899本/ha	586,800	167,256	3,599	63,643	821,298	58,680	82,129	879,978	903,427
ウラジロモミ	1700本/ha	1799本/ha	554,200	157,964	3,399	60,107	775,670	55,420	77,567	831,090	853,237
ウラジロモミ	1600本/ha	1699本/ha	521,600	148,672	3,199	56,571	730,042	52,160	73,004	782,202	803,046
ウラジロモミ	1500本/ha	1599本/ha	489,000	139,380	2,999	53,035	684,414	48,900	68,441	733,314	752,855
コナラ（ポット苗）	3000本/ha		1,215,000	278,760	5,999	125,979	1,625,738	121,500	162,573	1,747,238	1,788,311
コナラ（ポット苗）	2900本/ha	2999本/ha	1,174,500	269,468	5,799	121,780	1,571,547	117,450	157,154	1,688,997	1,728,701
コナラ（ポット苗）	2800本/ha	2899本/ha	1,134,000	260,176	5,599	117,581	1,517,356	113,400	151,735	1,630,756	1,669,091
コナラ（ポット苗）	2700本/ha	2799本/ha	1,093,500	250,884	5,399	113,381	1,463,164	109,350	146,316	1,572,514	1,609,480
コナラ（ポット苗）	2600本/ha	2699本/ha	1,053,000	241,592	5,199	109,182	1,408,973	105,300	140,897	1,514,273	1,549,870
コナラ（ポット苗）	2500本/ha	2599本/ha	1,012,500	232,300	4,999	104,983	1,354,782	101,250	135,478	1,456,032	1,490,260
コナラ（ポット苗）	2400本/ha	2499本/ha	972,000	223,008	4,799	100,783	1,300,590	97,200	130,059	1,397,790	1,430,649
コナラ（ポット苗）	2300本/ha	2399本/ha	931,500	213,716	4,599	96,584	1,246,399	93,150	124,639	1,339,549	1,371,038
コナラ（ポット苗）	2200本/ha	2299本/ha	891,000	204,424	4,399	92,385	1,192,208	89,100	119,220	1,281,308	1,311,428
コナラ（ポット苗）	2100本/ha	2199本/ha	850,500	195,132	4,199	88,185	1,138,016	85,050	113,801	1,223,066	1,251,817
コナラ（ポット苗）	2000本/ha	2099本/ha	810,000	185,840	3,999	83,986	1,083,825	81,000	108,382	1,164,825	1,192,207
コナラ（ポット苗）	1900本/ha	1999本/ha	769,500	176,548	3,799	79,787	1,029,634	76,950	102,963	1,106,584	1,132,597
コナラ（ポット苗）	1800本/ha	1899本/ha	729,000	167,256	3,599	75,587	975,442	72,900	97,544	1,048,342	1,072,986
コナラ（ポット苗）	1700本/ha	1799本/ha	688,500	157,964	3,399	71,388	921,251	68,850	92,125	990,101	1,013,376
コナラ（ポット苗）	1600本/ha	1699本/ha	648,000	148,672	3,199	67,189	867,060	64,800	86,706	931,860	953,766
コナラ（ポット苗）	1500本/ha	1599本/ha	607,500	139,380	2,999	62,989	812,868	60,750	81,286	873,618	894,154

6-4-1. 林相転換特別対策事業（植栽） 標準単価表（国費を充当した事業により購入等した機械を使用する場合）

（円）

樹種	最小	最大	苗木代	植穴堀付・植付	苗木運搬（フォワーダ）	共通仮設費8.4%	税抜き単価	消費税（直営）	消費税（請負）	標準単価（直営）	標準単価（請負）
ケヤキ(ポット苗)	3000本/ha		1,215,000	278,760	5,999	125,979	1,625,738	121,500	162,573	1,747,238	1,788,311
ケヤキ(ポット苗)	2900本/ha	2999本/ha	1,174,500	269,468	5,799	121,780	1,571,547	117,450	157,154	1,688,997	1,728,701
ケヤキ(ポット苗)	2800本/ha	2899本/ha	1,134,000	260,176	5,599	117,581	1,517,356	113,400	151,735	1,630,756	1,669,091
ケヤキ(ポット苗)	2700本/ha	2799本/ha	1,093,500	250,884	5,399	113,381	1,463,164	109,350	146,316	1,572,514	1,609,480
ケヤキ(ポット苗)	2600本/ha	2699本/ha	1,053,000	241,592	5,199	109,182	1,408,973	105,300	140,897	1,514,273	1,549,870
ケヤキ(ポット苗)	2500本/ha	2599本/ha	1,012,500	232,300	4,999	104,983	1,354,782	101,250	135,478	1,456,032	1,490,260
ケヤキ(ポット苗)	2400本/ha	2499本/ha	972,000	223,008	4,799	100,783	1,300,590	97,200	130,059	1,397,790	1,430,649
ケヤキ(ポット苗)	2300本/ha	2399本/ha	931,500	213,716	4,599	96,584	1,246,399	93,150	124,639	1,339,549	1,371,038
ケヤキ(ポット苗)	2200本/ha	2299本/ha	891,000	204,424	4,399	92,385	1,192,208	89,100	119,220	1,281,308	1,311,428
ケヤキ(ポット苗)	2100本/ha	2199本/ha	850,500	195,132	4,199	88,185	1,138,016	85,050	113,801	1,223,066	1,251,817
ケヤキ(ポット苗)	2000本/ha	2099本/ha	810,000	185,840	3,999	83,986	1,083,825	81,000	108,382	1,164,825	1,192,207
ケヤキ(ポット苗)	1900本/ha	1999本/ha	769,500	176,548	3,799	79,787	1,029,634	76,950	102,963	1,106,584	1,132,597
ケヤキ(ポット苗)	1800本/ha	1899本/ha	729,000	167,256	3,599	75,587	975,442	72,900	97,544	1,048,342	1,072,986
ケヤキ(ポット苗)	1700本/ha	1799本/ha	688,500	157,964	3,399	71,388	921,251	68,850	92,125	990,101	1,013,376
ケヤキ(ポット苗)	1600本/ha	1699本/ha	648,000	148,672	3,199	67,189	867,060	64,800	86,706	931,860	953,766
ケヤキ(ポット苗)	1500本/ha	1599本/ha	607,500	139,380	2,999	62,989	812,868	60,750	81,286	873,618	894,154
ヤマザクラ(ポット苗)	3000本/ha		1,215,000	278,760	5,999	125,979	1,625,738	121,500	162,573	1,747,238	1,788,311
ヤマザクラ(ポット苗)	2900本/ha	2999本/ha	1,174,500	269,468	5,799	121,780	1,571,547	117,450	157,154	1,688,997	1,728,701
ヤマザクラ(ポット苗)	2800本/ha	2899本/ha	1,134,000	260,176	5,599	117,581	1,517,356	113,400	151,735	1,630,756	1,669,091
ヤマザクラ(ポット苗)	2700本/ha	2799本/ha	1,093,500	250,884	5,399	113,381	1,463,164	109,350	146,316	1,572,514	1,609,480
ヤマザクラ(ポット苗)	2600本/ha	2699本/ha	1,053,000	241,592	5,199	109,182	1,408,973	105,300	140,897	1,514,273	1,549,870
ヤマザクラ(ポット苗)	2500本/ha	2599本/ha	1,012,500	232,300	4,999	104,983	1,354,782	101,250	135,478	1,456,032	1,490,260
ヤマザクラ(ポット苗)	2400本/ha	2499本/ha	972,000	223,008	4,799	100,783	1,300,590	97,200	130,059	1,397,790	1,430,649
ヤマザクラ(ポット苗)	2300本/ha	2399本/ha	931,500	213,716	4,599	96,584	1,246,399	93,150	124,639	1,339,549	1,371,038
ヤマザクラ(ポット苗)	2200本/ha	2299本/ha	891,000	204,424	4,399	92,385	1,192,208	89,100	119,220	1,281,308	1,311,428
ヤマザクラ(ポット苗)	2100本/ha	2199本/ha	850,500	195,132	4,199	88,185	1,138,016	85,050	113,801	1,223,066	1,251,817
ヤマザクラ(ポット苗)	2000本/ha	2099本/ha	810,000	185,840	3,999	83,986	1,083,825	81,000	108,382	1,164,825	1,192,207
ヤマザクラ(ポット苗)	1900本/ha	1999本/ha	769,500	176,548	3,799	79,787	1,029,634	76,950	102,963	1,106,584	1,132,597
ヤマザクラ(ポット苗)	1800本/ha	1899本/ha	729,000	167,256	3,599	75,587	975,442	72,900	97,544	1,048,342	1,072,986
ヤマザクラ(ポット苗)	1700本/ha	1799本/ha	688,500	157,964	3,399	71,388	921,251	68,850	92,125	990,101	1,013,376
ヤマザクラ(ポット苗)	1600本/ha	1699本/ha	648,000	148,672	3,199	67,189	867,060	64,800	86,706	931,860	953,766
ヤマザクラ(ポット苗)	1500本/ha	1599本/ha	607,500	139,380	2,999	62,989	812,868	60,750	81,286	873,618	894,154

6-4-1. 林相転換特別対策事業（植栽） 標準単価表（国費を充当した事業により購入等した機械を使用する場合）

（円）

樹種	最小	最大	苗木代	植穴堀付・植付	苗木運搬（フォワーダ）	共通仮設費8.4%	税抜き単価	消費税（直営）	消費税（請負）	標準単価（直営）	標準単価（請負）
クヌギ（ポット苗）	3000本/ha		1,215,000	278,760	5,999	125,979	1,625,738	121,500	162,573	1,747,238	1,788,311
クヌギ（ポット苗）	2900本/ha	2999本/ha	1,174,500	269,468	5,799	121,780	1,571,547	117,450	157,154	1,688,997	1,728,701
クヌギ（ポット苗）	2800本/ha	2899本/ha	1,134,000	260,176	5,599	117,581	1,517,356	113,400	151,735	1,630,756	1,669,091
クヌギ（ポット苗）	2700本/ha	2799本/ha	1,093,500	250,884	5,399	113,381	1,463,164	109,350	146,316	1,572,514	1,609,480
クヌギ（ポット苗）	2600本/ha	2699本/ha	1,053,000	241,592	5,199	109,182	1,408,973	105,300	140,897	1,514,273	1,549,870
クヌギ（ポット苗）	2500本/ha	2599本/ha	1,012,500	232,300	4,999	104,983	1,354,782	101,250	135,478	1,456,032	1,490,260
クヌギ（ポット苗）	2400本/ha	2499本/ha	972,000	223,008	4,799	100,783	1,300,590	97,200	130,059	1,397,790	1,430,649
クヌギ（ポット苗）	2300本/ha	2399本/ha	931,500	213,716	4,599	96,584	1,246,399	93,150	124,639	1,339,549	1,371,038
クヌギ（ポット苗）	2200本/ha	2299本/ha	891,000	204,424	4,399	92,385	1,192,208	89,100	119,220	1,281,308	1,311,428
クヌギ（ポット苗）	2100本/ha	2199本/ha	850,500	195,132	4,199	88,185	1,138,016	85,050	113,801	1,223,066	1,251,817
クヌギ（ポット苗）	2000本/ha	2099本/ha	810,000	185,840	3,999	83,986	1,083,825	81,000	108,382	1,164,825	1,192,207
クヌギ（ポット苗）	1900本/ha	1999本/ha	769,500	176,548	3,799	79,787	1,029,634	76,950	102,963	1,106,584	1,132,597
クヌギ（ポット苗）	1800本/ha	1899本/ha	729,000	167,256	3,599	75,587	975,442	72,900	97,544	1,048,342	1,072,986
クヌギ（ポット苗）	1700本/ha	1799本/ha	688,500	157,964	3,399	71,388	921,251	68,850	92,125	990,101	1,013,376
クヌギ（ポット苗）	1600本/ha	1699本/ha	648,000	148,672	3,199	67,189	867,060	64,800	86,706	931,860	953,766
クヌギ（ポット苗）	1500本/ha	1599本/ha	607,500	139,380	2,999	62,989	812,868	60,750	81,286	873,618	894,154
カエデ（ポット苗）	3000本/ha		1,197,000	278,760	5,999	124,467	1,606,226	119,700	160,622	1,725,926	1,766,848
カエデ（ポット苗）	2900本/ha	2999本/ha	1,157,100	269,468	5,799	120,318	1,552,685	115,710	155,268	1,668,395	1,707,953
カエデ（ポット苗）	2800本/ha	2899本/ha	1,117,200	260,176	5,599	116,169	1,499,144	111,720	149,914	1,610,864	1,649,058
カエデ（ポット苗）	2700本/ha	2799本/ha	1,077,300	250,884	5,399	112,020	1,445,603	107,730	144,560	1,553,333	1,590,163
カエデ（ポット苗）	2600本/ha	2699本/ha	1,037,400	241,592	5,199	107,872	1,392,063	103,740	139,206	1,495,803	1,531,269
カエデ（ポット苗）	2500本/ha	2599本/ha	997,500	232,300	4,999	103,723	1,338,522	99,750	133,852	1,438,272	1,472,374
カエデ（ポット苗）	2400本/ha	2499本/ha	957,600	223,008	4,799	99,574	1,284,981	95,760	128,498	1,380,741	1,413,479
カエデ（ポット苗）	2300本/ha	2399本/ha	917,700	213,716	4,599	95,425	1,231,440	91,770	123,144	1,323,210	1,354,584
カエデ（ポット苗）	2200本/ha	2299本/ha	877,800	204,424	4,399	91,276	1,177,899	87,780	117,789	1,265,679	1,295,688
カエデ（ポット苗）	2100本/ha	2199本/ha	837,900	195,132	4,199	87,127	1,124,358	83,790	112,435	1,208,148	1,236,793
カエデ（ポット苗）	2000本/ha	2099本/ha	798,000	185,840	3,999	82,978	1,070,817	79,800	107,081	1,150,617	1,177,898
カエデ（ポット苗）	1900本/ha	1999本/ha	758,100	176,548	3,799	78,829	1,017,276	75,810	101,727	1,093,086	1,119,003
カエデ（ポット苗）	1800本/ha	1899本/ha	718,200	167,256	3,599	74,680	963,735	71,820	96,373	1,035,555	1,060,108
カエデ（ポット苗）	1700本/ha	1799本/ha	678,300	157,964	3,399	70,531	910,194	67,830	91,019	978,024	1,001,213
カエデ（ポット苗）	1600本/ha	1699本/ha	638,400	148,672	3,199	66,382	856,653	63,840	85,665	920,493	942,318
カエデ（ポット苗）	1500本/ha	1599本/ha	598,500	139,380	2,999	62,233	803,112	59,850	80,311	862,962	883,423

6-4-1. 林相転換特別対策事業（植栽） 標準単価表（国費を充当した事業により購入等した機械を使用する場合）

（円）

樹種	最小	最大	苗木代	植穴堀付・植付	苗木運搬（フォワーダ）	共通仮設費8.4%	税抜き単価	消費税（直営）	消費税（請負）	標準単価（直営）	標準単価（請負）
キハダ（ポット苗）	3000本/ha		1,551,000	278,760	5,999	154,203	1,989,962	155,100	198,996	2,145,062	2,188,958
キハダ（ポット苗）	2900本/ha	2999本/ha	1,499,300	269,468	5,799	149,063	1,923,630	149,930	192,363	2,073,560	2,115,993
キハダ（ポット苗）	2800本/ha	2899本/ha	1,447,600	260,176	5,599	143,923	1,857,298	144,760	185,729	2,002,058	2,043,027
キハダ（ポット苗）	2700本/ha	2799本/ha	1,395,900	250,884	5,399	138,783	1,790,966	139,590	179,096	1,930,556	1,970,062
キハダ（ポット苗）	2600本/ha	2699本/ha	1,344,200	241,592	5,199	133,643	1,724,634	134,420	172,463	1,859,054	1,897,097
キハダ（ポット苗）	2500本/ha	2599本/ha	1,292,500	232,300	4,999	128,503	1,658,302	129,250	165,830	1,787,552	1,824,132
キハダ（ポット苗）	2400本/ha	2499本/ha	1,240,800	223,008	4,799	123,362	1,591,969	124,080	159,196	1,716,049	1,751,165
キハダ（ポット苗）	2300本/ha	2399本/ha	1,189,100	213,716	4,599	118,222	1,525,637	118,910	152,563	1,644,547	1,678,200
キハダ（ポット苗）	2200本/ha	2299本/ha	1,137,400	204,424	4,399	113,082	1,459,305	113,740	145,930	1,573,045	1,605,235
キハダ（ポット苗）	2100本/ha	2199本/ha	1,085,700	195,132	4,199	107,942	1,392,973	108,570	139,297	1,501,543	1,532,270
キハダ（ポット苗）	2000本/ha	2099本/ha	1,034,000	185,840	3,999	102,802	1,326,641	103,400	132,664	1,430,041	1,459,305
キハダ（ポット苗）	1900本/ha	1999本/ha	982,300	176,548	3,799	97,662	1,260,309	98,230	126,030	1,358,539	1,386,339
キハダ（ポット苗）	1800本/ha	1899本/ha	930,600	167,256	3,599	92,522	1,193,977	93,060	119,397	1,287,037	1,313,374
キハダ（ポット苗）	1700本/ha	1799本/ha	878,900	157,964	3,399	87,382	1,127,645	87,890	112,764	1,215,535	1,240,409
キハダ（ポット苗）	1600本/ha	1699本/ha	827,200	148,672	3,199	82,241	1,061,312	82,720	106,131	1,144,032	1,167,443
キハダ（ポット苗）	1500本/ha	1599本/ha	775,500	139,380	2,999	77,101	994,980	77,550	99,498	1,072,530	1,094,478
ブナ（ポット苗）	3000本/ha		1,908,000	278,760	5,999	184,191	2,376,950	190,800	237,695	2,567,750	2,614,645
ブナ（ポット苗）	2900本/ha	2999本/ha	1,844,400	269,468	5,799	178,052	2,297,719	184,440	229,771	2,482,159	2,527,490
ブナ（ポット苗）	2800本/ha	2899本/ha	1,780,800	260,176	5,599	171,912	2,218,487	178,080	221,848	2,396,567	2,440,335
ブナ（ポット苗）	2700本/ha	2799本/ha	1,717,200	250,884	5,399	165,772	2,139,255	171,720	213,925	2,310,975	2,353,180
ブナ（ポット苗）	2600本/ha	2699本/ha	1,653,600	241,592	5,199	159,632	2,060,023	165,360	206,002	2,225,383	2,266,025
ブナ（ポット苗）	2500本/ha	2599本/ha	1,590,000	232,300	4,999	153,493	1,980,792	159,000	198,079	2,139,792	2,178,871
ブナ（ポット苗）	2400本/ha	2499本/ha	1,526,400	223,008	4,799	147,353	1,901,560	152,640	190,156	2,054,200	2,091,716
ブナ（ポット苗）	2300本/ha	2399本/ha	1,462,800	213,716	4,599	141,213	1,822,328	146,280	182,232	1,968,608	2,004,560
ブナ（ポット苗）	2200本/ha	2299本/ha	1,399,200	204,424	4,399	135,073	1,743,096	139,920	174,309	1,883,016	1,917,405
ブナ（ポット苗）	2100本/ha	2199本/ha	1,335,600	195,132	4,199	128,934	1,663,865	133,560	166,386	1,797,425	1,830,251
ブナ（ポット苗）	2000本/ha	2099本/ha	1,272,000	185,840	3,999	122,794	1,584,633	127,200	158,463	1,711,833	1,743,096
ブナ（ポット苗）	1900本/ha	1999本/ha	1,208,400	176,548	3,799	116,654	1,505,401	120,840	150,540	1,626,241	1,655,941
ブナ（ポット苗）	1800本/ha	1899本/ha	1,144,800	167,256	3,599	110,515	1,426,170	114,480	142,617	1,540,650	1,568,787
ブナ（ポット苗）	1700本/ha	1799本/ha	1,081,200	157,964	3,399	104,375	1,346,938	108,120	134,693	1,455,058	1,481,631
ブナ（ポット苗）	1600本/ha	1699本/ha	1,017,600	148,672	3,199	98,235	1,267,706	101,760	126,770	1,369,466	1,394,476
ブナ（ポット苗）	1500本/ha	1599本/ha	954,000	139,380	2,999	92,095	1,188,474	95,400	118,847	1,283,874	1,307,321

6-4-1. 林相転換特別対策事業（植栽） 標準単価表（国費を充当した事業により購入等した機械を使用する場合）

（円）

樹種	最小	最大	苗木代	植穴堀付・植付	苗木運搬（フォワーダ）	共通仮設費8.4%	税抜き単価	消費税（直営）	消費税（請負）	標準単価（直営）	標準単価（請負）
コブシ（ポット苗）	3000本/ha		1,329,000	278,760	5,999	135,555	1,749,314	132,900	174,931	1,882,214	1,924,245
コブシ（ポット苗）	2900本/ha	2999本/ha	1,284,700	269,468	5,799	131,037	1,691,004	128,470	169,100	1,819,474	1,860,104
コブシ（ポット苗）	2800本/ha	2899本/ha	1,240,400	260,176	5,599	126,518	1,632,693	124,040	163,269	1,756,733	1,795,962
コブシ（ポット苗）	2700本/ha	2799本/ha	1,196,100	250,884	5,399	122,000	1,574,383	119,610	157,438	1,693,993	1,731,821
コブシ（ポット苗）	2600本/ha	2699本/ha	1,151,800	241,592	5,199	117,481	1,516,072	115,180	151,607	1,631,252	1,667,679
コブシ（ポット苗）	2500本/ha	2599本/ha	1,107,500	232,300	4,999	112,963	1,457,762	110,750	145,776	1,568,512	1,603,538
コブシ（ポット苗）	2400本/ha	2499本/ha	1,063,200	223,008	4,799	108,444	1,399,451	106,320	139,945	1,505,771	1,539,396
コブシ（ポット苗）	2300本/ha	2399本/ha	1,018,900	213,716	4,599	103,926	1,341,141	101,890	134,114	1,443,031	1,475,255
コブシ（ポット苗）	2200本/ha	2299本/ha	974,600	204,424	4,399	99,407	1,282,830	97,460	128,283	1,380,290	1,411,113
コブシ（ポット苗）	2100本/ha	2199本/ha	930,300	195,132	4,199	94,889	1,224,520	93,030	122,452	1,317,550	1,346,972
コブシ（ポット苗）	2000本/ha	2099本/ha	886,000	185,840	3,999	90,370	1,166,209	88,600	116,620	1,254,809	1,282,829
コブシ（ポット苗）	1900本/ha	1999本/ha	841,700	176,548	3,799	85,851	1,107,898	84,170	110,789	1,192,068	1,218,687
コブシ（ポット苗）	1800本/ha	1899本/ha	797,400	167,256	3,599	81,333	1,049,588	79,740	104,958	1,129,328	1,154,546
コブシ（ポット苗）	1700本/ha	1799本/ha	753,100	157,964	3,399	76,814	991,277	75,310	99,127	1,066,587	1,090,404
コブシ（ポット苗）	1600本/ha	1699本/ha	708,800	148,672	3,199	72,296	932,967	70,880	93,296	1,003,847	1,026,263
コブシ（ポット苗）	1500本/ha	1599本/ha	664,500	139,380	2,999	67,777	874,656	66,450	87,465	941,106	962,121

6-4-1. 林相転換特別対策事業（植栽） 標準単価表（国費を充当した事業により購入等した機械を使用する場合）

（円）

樹種	最小	最大	苗木代	植穴堀付・植付	苗木運搬（フォワーダ）	共通仮設費8.4%	税抜き単価	消費税（直営）	消費税（請負）	標準単価（直営）	標準単価（請負）
スギ（コンテナ苗）	2000本/ha		450,000	185,840	3,999	53,746	**693,585**	45,000	69,358	**738,585**	**762,943**
スギ（コンテナ苗）	1900本/ha	1999本/ha	427,500	176,548	3,799	51,059	**658,906**	42,750	65,890	**701,656**	**724,796**
スギ（コンテナ苗）	1800本/ha	1899本/ha	405,000	167,256	3,599	48,371	**624,226**	40,500	62,422	**664,726**	**686,648**
スギ（コンテナ苗）	1700本/ha	1799本/ha	382,500	157,964	3,399	45,684	**589,547**	38,250	58,954	**627,797**	**648,501**
スギ（コンテナ苗）	1600本/ha	1699本/ha	360,000	148,672	3,199	42,997	**554,868**	36,000	55,486	**590,868**	**610,354**
スギ（コンテナ苗）	1500本/ha	1599本/ha	337,500	139,380	2,999	40,309	**520,188**	33,750	52,018	**553,938**	**572,206**
スギ（コンテナ苗）	1400本/ha	1499本/ha	315,000	130,088	2,799	37,622	**485,509**	31,500	48,550	**517,009**	**534,059**
スギ（コンテナ苗）	1300本/ha	1399本/ha	292,500	120,796	2,599	34,935	**450,830**	29,250	45,083	**480,080**	**495,913**
スギ（コンテナ苗）	1200本/ha	1299本/ha	270,000	111,504	2,399	32,247	**416,150**	27,000	41,615	**443,150**	**457,765**
スギ（コンテナ苗）	1100本/ha	1199本/ha	247,500	102,212	2,199	29,560	**381,471**	24,750	38,147	**406,221**	**419,618**
スギ（コンテナ苗）	1000本/ha	1099本/ha	225,000	92,920	1,999	26,873	**346,792**	22,500	34,679	**369,292**	**381,471**
ヒノキ（コンテナ苗）	2000本/ha		450,000	185,840	3,999	53,746	**693,585**	45,000	69,358	**738,585**	**762,943**
ヒノキ（コンテナ苗）	1900本/ha	1999本/ha	427,500	176,548	3,799	51,059	**658,906**	42,750	65,890	**701,656**	**724,796**
ヒノキ（コンテナ苗）	1800本/ha	1899本/ha	405,000	167,256	3,599	48,371	**624,226**	40,500	62,422	**664,726**	**686,648**
ヒノキ（コンテナ苗）	1700本/ha	1799本/ha	382,500	157,964	3,399	45,684	**589,547**	38,250	58,954	**627,797**	**648,501**
ヒノキ（コンテナ苗）	1600本/ha	1699本/ha	360,000	148,672	3,199	42,997	**554,868**	36,000	55,486	**590,868**	**610,354**
ヒノキ（コンテナ苗）	1500本/ha	1599本/ha	337,500	139,380	2,999	40,309	**520,188**	33,750	52,018	**553,938**	**572,206**

6-4-1. 林相転換特別対策事業（植栽） 標準単価表（国費を充当した事業により購入等した機械を使用する場合）

（円）

樹種	最小	最大	苗木代	植穴堀付・植付	苗木運搬（フォワーダ）	共通仮設費8.4%	税抜き単価	消費税（直営）	消費税（請負）	標準単価（直営）	標準単価（請負）
カラマツ（コンテナ苗）	2000本/ha		502,000	185,840	3,999	58,114	749,953	50,200	74,995	800,153	824,948
カラマツ（コンテナ苗）	1900本/ha	1999本/ha	476,900	176,548	3,799	55,208	712,455	47,690	71,245	760,145	783,700
カラマツ（コンテナ苗）	1800本/ha	1899本/ha	451,800	167,256	3,599	52,303	674,958	45,180	67,495	720,138	742,453
カラマツ（コンテナ苗）	1700本/ha	1799本/ha	426,700	157,964	3,399	49,397	637,460	42,670	63,746	680,130	701,206
カラマツ（コンテナ苗）	1600本/ha	1699本/ha	401,600	148,672	3,199	46,491	599,962	40,160	59,996	640,122	659,958
カラマツ（コンテナ苗）	1500本/ha	1599本/ha	376,500	139,380	2,999	43,585	562,464	37,650	56,246	600,114	618,710
カラマツ（コンテナ苗）	1400本/ha	1499本/ha	351,400	130,088	2,799	40,680	524,967	35,140	52,496	560,107	577,463
カラマツ（コンテナ苗）	1300本/ha	1399本/ha	326,300	120,796	2,599	37,774	487,469	32,630	48,746	520,099	536,215
カラマツ（コンテナ苗）	1200本/ha	1299本/ha	301,200	111,504	2,399	34,868	449,971	30,120	44,997	480,091	494,968
カラマツ（コンテナ苗）	1100本/ha	1199本/ha	276,100	102,212	2,199	31,962	412,473	27,610	41,247	440,083	453,720
カラマツ（コンテナ苗）	1000本/ha	1099本/ha	251,000	92,920	1,999	29,057	374,976	25,100	37,497	400,076	412,473

6-4-2. 林相転換特別対策事業（植栽） 標準単価表（6-4-1以外）

（円）

樹種	最小	最大	苗木代	植穴堀付・植付	苗木運搬（フォワーダ）	共通仮設費8.4%	税抜き単価	消費税（直営）	消費税（請負）	標準単価（直営）	標準単価（請負）
スギ	2000本/ha		296,000	185,840	4,251	40,831	**526,922**	29,600	52,692	**556,522**	**579,614**
スギ	1900本/ha	1999本/ha	281,200	176,548	4,039	38,790	**500,577**	28,120	50,057	**528,697**	**550,634**
スギ	1800本/ha	1899本/ha	266,400	167,256	3,826	36,748	**474,230**	26,640	47,423	**500,870**	**521,653**
スギ	1700本/ha	1799本/ha	251,600	157,964	3,613	34,706	**447,883**	25,160	44,788	**473,043**	**492,671**
スギ	1600本/ha	1699本/ha	236,800	148,672	3,401	32,665	**421,538**	23,680	42,153	**445,218**	**463,691**
スギ	1500本/ha	1599本/ha	222,000	139,380	3,188	30,623	**395,191**	22,200	39,519	**417,391**	**434,710**
スギ	1400本/ha	1499本/ha	207,200	130,088	2,976	28,582	**368,846**	20,720	36,884	**389,566**	**405,730**
スギ	1300本/ha	1399本/ha	192,400	120,796	2,763	26,540	**342,499**	19,240	34,249	**361,739**	**376,748**
スギ	1200本/ha	1299本/ha	177,600	111,504	2,551	24,499	**316,154**	17,760	31,615	**333,914**	**347,769**
スギ	1100本/ha	1199本/ha	162,800	102,212	2,338	22,457	**289,807**	16,280	28,980	**306,087**	**318,787**
スギ	1000本/ha	1099本/ha	148,000	92,920	2,125	20,415	**263,460**	14,800	26,346	**278,260**	**289,806**
ヒノキ	2000本/ha		296,000	185,840	4,251	40,831	**526,922**	29,600	52,692	**556,522**	**579,614**
ヒノキ	1900本/ha	1999本/ha	281,200	176,548	4,039	38,790	**500,577**	28,120	50,057	**528,697**	**550,634**
ヒノキ	1800本/ha	1899本/ha	266,400	167,256	3,826	36,748	**474,230**	26,640	47,423	**500,870**	**521,653**
ヒノキ	1700本/ha	1799本/ha	251,600	157,964	3,613	34,706	**447,883**	25,160	44,788	**473,043**	**492,671**
ヒノキ	1600本/ha	1699本/ha	236,800	148,672	3,401	32,665	**421,538**	23,680	42,153	**445,218**	**463,691**
ヒノキ	1500本/ha	1599本/ha	222,000	139,380	3,188	30,623	**395,191**	22,200	39,519	**417,391**	**434,710**

6-4-2. 林相転換特別対策事業（植栽） 標準単価表（6-4-1以外）

（円）

樹種	最小	最大	苗木代	植穴堀付・植付	苗木運搬（フォワーダ）	共通仮設費8.4%	税抜き単価	消費税（直営）	消費税（請負）	標準単価（直営）	標準単価（請負）
アカマツ	2000本/ha		250,000	185,840	4,251	36,967	**477,058**	25,000	47,705	**502,058**	**524,763**
アカマツ	1900本/ha	1999本/ha	237,500	176,548	4,039	35,119	**453,206**	23,750	45,320	**476,956**	**498,526**
アカマツ	1800本/ha	1899本/ha	225,000	167,256	3,826	33,270	**429,352**	22,500	42,935	**451,852**	**472,287**
アカマツ	1700本/ha	1799本/ha	212,500	157,964	3,613	31,422	**405,499**	21,250	40,549	**426,749**	**446,048**
アカマツ	1600本/ha	1699本/ha	200,000	148,672	3,401	29,574	**381,647**	20,000	38,164	**401,647**	**419,811**
アカマツ	1500本/ha	1599本/ha	187,500	139,380	3,188	27,725	**357,793**	18,750	35,779	**376,543**	**393,572**
カラマツ	2000本/ha		502,000	185,840	4,251	58,135	**750,226**	50,200	75,022	**800,426**	**825,248**
カラマツ	1900本/ha	1999本/ha	476,900	176,548	4,039	55,228	**712,715**	47,690	71,271	**760,405**	**783,986**
カラマツ	1800本/ha	1899本/ha	451,800	167,256	3,826	52,322	**675,204**	45,180	67,520	**720,384**	**742,724**
カラマツ	1700本/ha	1799本/ha	426,700	157,964	3,613	49,415	**637,692**	42,670	63,769	**680,362**	**701,461**
カラマツ	1600本/ha	1699本/ha	401,600	148,672	3,401	46,508	**600,181**	40,160	60,018	**640,341**	**660,199**
カラマツ	1500本/ha	1599本/ha	376,500	139,380	3,188	43,601	**562,669**	37,650	56,266	**600,319**	**618,935**
カラマツ	1400本/ha	1499本/ha	351,400	130,088	2,976	40,694	**525,158**	35,140	52,515	**560,298**	**577,673**
カラマツ	1300本/ha	1399本/ha	326,300	120,796	2,763	37,788	**487,647**	32,630	48,764	**520,277**	**536,411**
カラマツ	1200本/ha	1299本/ha	301,200	111,504	2,551	34,881	**450,136**	30,120	45,013	**480,256**	**495,149**
カラマツ	1100本/ha	1199本/ha	276,100	102,212	2,338	31,974	**412,624**	27,610	41,262	**440,234**	**453,886**
カラマツ	1000本/ha	1099本/ha	251,000	92,920	2,125	29,067	**375,112**	25,100	37,511	**400,212**	**412,623**

6-4-2. 林相転換特別対策事業（植栽） 標準単価表（6-4-1以外）

（円）

樹種	最小	最大	苗木代	植穴堀付・植付	苗木運搬（フォワーダ）	共通仮設費8.4%	税抜き単価	消費税（直営）	消費税（請負）	標準単価（直営）	標準単価（請負）
シラベ	3000本/ha		534,000	278,760	6,377	68,807	**887,944**	53,400	88,794	**941,344**	**976,738**
シラベ	2900本/ha	2999本/ha	516,200	269,468	6,164	66,513	**858,345**	51,620	85,834	**909,965**	**944,179**
シラベ	2800本/ha	2899本/ha	498,400	260,176	5,952	64,220	**828,748**	49,840	82,874	**878,588**	**911,622**
シラベ	2700本/ha	2799本/ha	480,600	250,884	5,739	61,926	**799,149**	48,060	79,914	**847,209**	**879,063**
シラベ	2600本/ha	2699本/ha	462,800	241,592	5,527	59,633	**769,552**	46,280	76,955	**815,832**	**846,507**
シラベ	2500本/ha	2599本/ha	445,000	232,300	5,314	57,339	**739,953**	44,500	73,995	**784,453**	**813,948**
シラベ	2400本/ha	2499本/ha	427,200	223,008	5,102	55,046	**710,356**	42,720	71,035	**753,076**	**781,391**
シラベ	2300本/ha	2399本/ha	409,400	213,716	4,889	52,752	**680,757**	40,940	68,075	**721,697**	**748,832**
シラベ	2200本/ha	2299本/ha	391,600	204,424	4,676	50,458	**651,158**	39,160	65,115	**690,318**	**716,273**
シラベ	2100本/ha	2199本/ha	373,800	195,132	4,464	48,165	**621,561**	37,380	62,156	**658,941**	**683,717**
シラベ	2000本/ha	2099本/ha	356,000	185,840	4,251	45,871	**591,962**	35,600	59,196	**627,562**	**651,158**
シラベ	1900本/ha	1999本/ha	338,200	176,548	4,039	43,578	**562,365**	33,820	56,236	**596,185**	**618,601**
シラベ	1800本/ha	1899本/ha	320,400	167,256	3,826	41,284	**532,766**	32,040	53,276	**564,806**	**586,042**
シラベ	1700本/ha	1799本/ha	302,600	157,964	3,613	38,990	**503,167**	30,260	50,316	**533,427**	**553,483**
シラベ	1600本/ha	1699本/ha	284,800	148,672	3,401	36,697	**473,570**	28,480	47,357	**502,050**	**520,927**
シラベ	1500本/ha	1599本/ha	267,000	139,380	3,188	34,403	**443,971**	26,700	44,397	**470,671**	**488,368**
トウヒ	3000本/ha		393,000	278,760	6,377	56,963	**735,100**	39,300	73,510	**774,400**	**808,610**
トウヒ	2900本/ha	2999本/ha	379,900	269,468	6,164	55,064	**710,596**	37,990	71,059	**748,586**	**781,655**
トウヒ	2800本/ha	2899本/ha	366,800	260,176	5,952	53,165	**686,093**	36,680	68,609	**722,773**	**754,702**
トウヒ	2700本/ha	2799本/ha	353,700	250,884	5,739	51,267	**661,590**	35,370	66,159	**696,960**	**727,749**
トウヒ	2600本/ha	2699本/ha	340,600	241,592	5,527	49,368	**637,087**	34,060	63,708	**671,147**	**700,795**
トウヒ	2500本/ha	2599本/ha	327,500	232,300	5,314	47,469	**612,583**	32,750	61,258	**645,333**	**673,841**
トウヒ	2400本/ha	2499本/ha	314,400	223,008	5,102	45,570	**588,080**	31,440	58,808	**619,520**	**646,888**
トウヒ	2300本/ha	2399本/ha	301,300	213,716	4,889	43,672	**563,577**	30,130	56,357	**593,707**	**619,934**
トウヒ	2200本/ha	2299本/ha	288,200	204,424	4,676	41,773	**539,073**	28,820	53,907	**567,893**	**592,980**
トウヒ	2100本/ha	2199本/ha	275,100	195,132	4,464	39,874	**514,570**	27,510	51,457	**542,080**	**566,027**
トウヒ	2000本/ha	2099本/ha	262,000	185,840	4,251	37,975	**490,066**	26,200	49,006	**516,266**	**539,072**
トウヒ	1900本/ha	1999本/ha	248,900	176,548	4,039	36,076	**465,563**	24,890	46,556	**490,453**	**512,119**
トウヒ	1800本/ha	1899本/ha	235,800	167,256	3,826	34,178	**441,060**	23,580	44,106	**464,640**	**485,166**
トウヒ	1700本/ha	1799本/ha	222,700	157,964	3,613	32,279	**416,556**	22,270	41,655	**438,826**	**458,211**
トウヒ	1600本/ha	1699本/ha	209,600	148,672	3,401	30,380	**392,053**	20,960	39,205	**413,013**	**431,258**
トウヒ	1500本/ha	1599本/ha	196,500	139,380	3,188	28,481	**367,549**	19,650	36,754	**387,199**	**404,303**

6-4-2. 林相転換特別対策事業（植栽） 標準単価表（6-4-1以外）

（円）

樹種	最小	最大	苗木代	植穴堀付・植付	苗木運搬（フォワーダ）	共通仮設費8.4%	税抜き単価	消費税（直営）	消費税（請負）	標準単価（直営）	標準単価（請負）
クリ	3000本/ha		681,000	278,760	6,377	81,155	1,047,292	68,100	104,729	1,115,392	1,152,021
クリ	2900本/ha	2999本/ha	658,300	269,468	6,164	78,450	1,012,382	65,830	101,238	1,078,212	1,113,620
クリ	2800本/ha	2899本/ha	635,600	260,176	5,952	75,745	977,473	63,560	97,747	1,041,033	1,075,220
クリ	2700本/ha	2799本/ha	612,900	250,884	5,739	73,039	942,562	61,290	94,256	1,003,852	1,036,818
クリ	2600本/ha	2699本/ha	590,200	241,592	5,527	70,334	907,653	59,020	90,765	966,673	998,418
クリ	2500本/ha	2599本/ha	567,500	232,300	5,314	67,629	872,743	56,750	87,274	929,493	960,017
クリ	2400本/ha	2499本/ha	544,800	223,008	5,102	64,924	837,834	54,480	83,783	892,314	921,617
クリ	2300本/ha	2399本/ha	522,100	213,716	4,889	62,219	802,924	52,210	80,292	855,134	883,216
クリ	2200本/ha	2299本/ha	499,400	204,424	4,676	59,514	768,014	49,940	76,801	817,954	844,815
クリ	2100本/ha	2199本/ha	476,700	195,132	4,464	56,808	733,104	47,670	73,310	780,774	806,414
クリ	2000本/ha	2099本/ha	454,000	185,840	4,251	54,103	698,194	45,400	69,819	743,594	768,013
クリ	1900本/ha	1999本/ha	431,300	176,548	4,039	51,398	663,285	43,130	66,328	706,415	729,613
クリ	1800本/ha	1899本/ha	408,600	167,256	3,826	48,693	628,375	40,860	62,837	669,235	691,212
クリ	1700本/ha	1799本/ha	385,900	157,964	3,613	45,988	593,465	38,590	59,346	632,055	652,811
クリ	1600本/ha	1699本/ha	363,200	148,672	3,401	43,282	558,555	36,320	55,855	594,875	614,410
クリ	1500本/ha	1599本/ha	340,500	139,380	3,188	40,577	523,645	34,050	52,364	557,695	576,009

6-4-2. 林相転換特別対策事業（植栽） 標準単価表（6-4-1以外）

（円）

樹種	最小	最大	苗木代	植穴堀付・植付	苗木運搬（フォワーダ）	共通仮設費8.4%	税抜き単価	消費税（直営）	消費税（請負）	標準単価（直営）	標準単価（請負）
クヌギ	3000本/ha		318,000	278,760	6,377	50,663	653,800	31,800	65,380	685,600	719,180
クヌギ	2900本/ha	2999本/ha	307,400	269,468	6,164	48,974	632,006	30,740	63,200	662,746	695,206
クヌギ	2800本/ha	2899本/ha	296,800	260,176	5,952	47,285	610,213	29,680	61,021	639,893	671,234
クヌギ	2700本/ha	2799本/ha	286,200	250,884	5,739	45,597	588,420	28,620	58,842	617,040	647,262
クヌギ	2600本/ha	2699本/ha	275,600	241,592	5,527	43,908	566,627	27,560	56,662	594,187	623,289
クヌギ	2500本/ha	2599本/ha	265,000	232,300	5,314	42,219	544,833	26,500	54,483	571,333	599,316
クヌギ	2400本/ha	2499本/ha	254,400	223,008	5,102	40,530	523,040	25,440	52,304	548,480	575,344
クヌギ	2300本/ha	2399本/ha	243,800	213,716	4,889	38,842	501,247	24,380	50,124	525,627	551,371
クヌギ	2200本/ha	2299本/ha	233,200	204,424	4,676	37,153	479,453	23,320	47,945	502,773	527,398
クヌギ	2100本/ha	2199本/ha	222,600	195,132	4,464	35,464	457,660	22,260	45,766	479,920	503,426
クヌギ	2000本/ha	2099本/ha	212,000	185,840	4,251	33,775	435,866	21,200	43,586	457,066	479,452
クヌギ	1900本/ha	1999本/ha	201,400	176,548	4,039	32,086	414,073	20,140	41,407	434,213	455,480
クヌギ	1800本/ha	1899本/ha	190,800	167,256	3,826	30,398	392,280	19,080	39,228	411,360	431,508
クヌギ	1700本/ha	1799本/ha	180,200	157,964	3,613	28,709	370,486	18,020	37,048	388,506	407,534
クヌギ	1600本/ha	1699本/ha	169,600	148,672	3,401	27,020	348,693	16,960	34,869	365,653	383,562
クヌギ	1500本/ha	1599本/ha	159,000	139,380	3,188	25,331	326,899	15,900	32,689	342,799	359,588
コナラ	3000本/ha		318,000	278,760	6,377	50,663	653,800	31,800	65,380	685,600	719,180
コナラ	2900本/ha	2999本/ha	307,400	269,468	6,164	48,974	632,006	30,740	63,200	662,746	695,206
コナラ	2800本/ha	2899本/ha	296,800	260,176	5,952	47,285	610,213	29,680	61,021	639,893	671,234
コナラ	2700本/ha	2799本/ha	286,200	250,884	5,739	45,597	588,420	28,620	58,842	617,040	647,262
コナラ	2600本/ha	2699本/ha	275,600	241,592	5,527	43,908	566,627	27,560	56,662	594,187	623,289
コナラ	2500本/ha	2599本/ha	265,000	232,300	5,314	42,219	544,833	26,500	54,483	571,333	599,316
コナラ	2400本/ha	2499本/ha	254,400	223,008	5,102	40,530	523,040	25,440	52,304	548,480	575,344
コナラ	2300本/ha	2399本/ha	243,800	213,716	4,889	38,842	501,247	24,380	50,124	525,627	551,371
コナラ	2200本/ha	2299本/ha	233,200	204,424	4,676	37,153	479,453	23,320	47,945	502,773	527,398
コナラ	2100本/ha	2199本/ha	222,600	195,132	4,464	35,464	457,660	22,260	45,766	479,920	503,426
コナラ	2000本/ha	2099本/ha	212,000	185,840	4,251	33,775	435,866	21,200	43,586	457,066	479,452
コナラ	1900本/ha	1999本/ha	201,400	176,548	4,039	32,086	414,073	20,140	41,407	434,213	455,480
コナラ	1800本/ha	1899本/ha	190,800	167,256	3,826	30,398	392,280	19,080	39,228	411,360	431,508
コナラ	1700本/ha	1799本/ha	180,200	157,964	3,613	28,709	370,486	18,020	37,048	388,506	407,534
コナラ	1600本/ha	1699本/ha	169,600	148,672	3,401	27,020	348,693	16,960	34,869	365,653	383,562
コナラ	1500本/ha	1599本/ha	159,000	139,380	3,188	25,331	326,899	15,900	32,689	342,799	359,588

6-4-2. 林相転換特別対策事業（植栽） 標準単価表（6-4-1以外）

（円）

樹種	最小	最大	苗木代	植穴堀付・植付	苗木運搬（フォワーダ）	共通仮設費8.4%	税抜き単価	消費税（直営）	消費税（請負）	標準単価（直営）	標準単価（請負）
ミズナラ	3000本/ha		345,000	278,760	6,377	52,931	**683,068**	34,500	68,306	**717,568**	**751,374**
ミズナラ	2900本/ha	2999本/ha	333,500	269,468	6,164	51,167	**660,299**	33,350	66,029	**693,649**	**726,328**
ミズナラ	2800本/ha	2899本/ha	322,000	260,176	5,952	49,402	**637,530**	32,200	63,753	**669,730**	**701,283**
ミズナラ	2700本/ha	2799本/ha	310,500	250,884	5,739	47,638	**614,761**	31,050	61,476	**645,811**	**676,237**
ミズナラ	2600本/ha	2699本/ha	299,000	241,592	5,527	45,873	**591,992**	29,900	59,199	**621,892**	**651,191**
ミズナラ	2500本/ha	2599本/ha	287,500	232,300	5,314	44,109	**569,223**	28,750	56,922	**597,973**	**626,145**
ミズナラ	2400本/ha	2499本/ha	276,000	223,008	5,102	42,345	**546,455**	27,600	54,645	**574,055**	**601,100**
ミズナラ	2300本/ha	2399本/ha	264,500	213,716	4,889	40,580	**523,685**	26,450	52,368	**550,135**	**576,053**
ミズナラ	2200本/ha	2299本/ha	253,000	204,424	4,676	38,816	**500,916**	25,300	50,091	**526,216**	**551,007**
ミズナラ	2100本/ha	2199本/ha	241,500	195,132	4,464	37,052	**478,148**	24,150	47,814	**502,298**	**525,962**
ミズナラ	2000本/ha	2099本/ha	230,000	185,840	4,251	35,287	**455,378**	23,000	45,537	**478,378**	**500,915**
ミズナラ	1900本/ha	1999本/ha	218,500	176,548	4,039	33,523	**432,610**	21,850	43,261	**454,460**	**475,871**
ミズナラ	1800本/ha	1899本/ha	207,000	167,256	3,826	31,758	**409,840**	20,700	40,984	**430,540**	**450,824**
ミズナラ	1700本/ha	1799本/ha	195,500	157,964	3,613	29,994	**387,071**	19,550	38,707	**406,621**	**425,778**
ミズナラ	1600本/ha	1699本/ha	184,000	148,672	3,401	28,230	**364,303**	18,400	36,430	**382,703**	**400,733**
ミズナラ	1500本/ha	1599本/ha	172,500	139,380	3,188	26,465	**341,533**	17,250	34,153	**358,783**	**375,686**
ケヤキ	3000本/ha		459,000	278,760	6,377	62,507	**806,644**	45,900	80,664	**852,544**	**887,308**
ケヤキ	2900本/ha	2999本/ha	443,700	269,468	6,164	60,423	**779,755**	44,370	77,975	**824,125**	**857,730**
ケヤキ	2800本/ha	2899本/ha	428,400	260,176	5,952	58,340	**752,868**	42,840	75,286	**795,708**	**828,154**
ケヤキ	2700本/ha	2799本/ha	413,100	250,884	5,739	56,256	**725,979**	41,310	72,597	**767,289**	**798,576**
ケヤキ	2600本/ha	2699本/ha	397,800	241,592	5,527	54,173	**699,092**	39,780	69,909	**738,872**	**769,001**
ケヤキ	2500本/ha	2599本/ha	382,500	232,300	5,314	52,089	**672,203**	38,250	67,220	**710,453**	**739,423**
ケヤキ	2400本/ha	2499本/ha	367,200	223,008	5,102	50,006	**645,316**	36,720	64,531	**682,036**	**709,847**
ケヤキ	2300本/ha	2399本/ha	351,900	213,716	4,889	47,922	**618,427**	35,190	61,842	**653,617**	**680,269**
ケヤキ	2200本/ha	2299本/ha	336,600	204,424	4,676	45,838	**591,538**	33,660	59,153	**625,198**	**650,691**
ケヤキ	2100本/ha	2199本/ha	321,300	195,132	4,464	43,755	**564,651**	32,130	56,465	**596,781**	**621,116**
ケヤキ	2000本/ha	2099本/ha	306,000	185,840	4,251	41,671	**537,762**	30,600	53,776	**568,362**	**591,538**
ケヤキ	1900本/ha	1999本/ha	290,700	176,548	4,039	39,588	**510,875**	29,070	51,087	**539,945**	**561,962**
ケヤキ	1800本/ha	1899本/ha	275,400	167,256	3,826	37,504	**483,986**	27,540	48,398	**511,526**	**532,384**
ケヤキ	1700本/ha	1799本/ha	260,100	157,964	3,613	35,420	**457,097**	26,010	45,709	**483,107**	**502,806**
ケヤキ	1600本/ha	1699本/ha	244,800	148,672	3,401	33,337	**430,210**	24,480	43,021	**454,690**	**473,231**
ケヤキ	1500本/ha	1599本/ha	229,500	139,380	3,188	31,253	**403,321**	22,950	40,332	**426,271**	**443,653**

6-4-2. 林相転換特別対策事業（植栽） 標準単価表（6-4-1以外）

（円）

樹種	最小	最大	苗木代	植穴堀付・植付	苗木運搬（フォワーダ）	共通仮設費8.4%	税抜き単価	消費税（直営）	消費税（請負）	標準単価（直営）	標準単価（請負）
ブナ	3000本/ha		759,000	278,760	6,377	87,707	1,131,844	75,900	113,184	1,207,744	1,245,028
ブナ	2900本/ha	2999本/ha	733,700	269,468	6,164	84,783	1,094,115	73,370	109,411	1,167,485	1,203,526
ブナ	2800本/ha	2899本/ha	708,400	260,176	5,952	81,860	1,056,388	70,840	105,638	1,127,228	1,162,026
ブナ	2700本/ha	2799本/ha	683,100	250,884	5,739	78,936	1,018,659	68,310	101,865	1,086,969	1,120,524
ブナ	2600本/ha	2699本/ha	657,800	241,592	5,527	76,013	980,932	65,780	98,093	1,046,712	1,079,025
ブナ	2500本/ha	2599本/ha	632,500	232,300	5,314	73,089	943,203	63,250	94,320	1,006,453	1,037,523
ブナ	2400本/ha	2499本/ha	607,200	223,008	5,102	70,166	905,476	60,720	90,547	966,196	996,023
ブナ	2300本/ha	2399本/ha	581,900	213,716	4,889	67,242	867,747	58,190	86,774	925,937	954,521
ブナ	2200本/ha	2299本/ha	556,600	204,424	4,676	64,318	830,018	55,660	83,001	885,678	913,019
ブナ	2100本/ha	2199本/ha	531,300	195,132	4,464	61,395	792,291	53,130	79,229	845,421	871,520
ブナ	2000本/ha	2099本/ha	506,000	185,840	4,251	58,471	754,562	50,600	75,456	805,162	830,018
ブナ	1900本/ha	1999本/ha	480,700	176,548	4,039	55,548	716,835	48,070	71,683	764,905	788,518
ブナ	1800本/ha	1899本/ha	455,400	167,256	3,826	52,624	679,106	45,540	67,910	724,646	747,016
ブナ	1700本/ha	1799本/ha	430,100	157,964	3,613	49,700	641,377	43,010	64,137	684,387	705,514
ブナ	1600本/ha	1699本/ha	404,800	148,672	3,401	46,777	603,650	40,480	60,365	644,130	664,015
ブナ	1500本/ha	1599本/ha	379,500	139,380	3,188	43,853	565,921	37,950	56,592	603,871	622,513
カツラ	3000本/ha		465,000	278,760	6,377	63,011	813,148	46,500	81,314	859,648	894,462
カツラ	2900本/ha	2999本/ha	449,500	269,468	6,164	60,911	786,043	44,950	78,604	830,993	864,647
カツラ	2800本/ha	2899本/ha	434,000	260,176	5,952	58,810	758,938	43,400	75,893	802,338	834,831
カツラ	2700本/ha	2799本/ha	418,500	250,884	5,739	56,710	731,833	41,850	73,183	773,683	805,016
カツラ	2600本/ha	2699本/ha	403,000	241,592	5,527	54,609	704,728	40,300	70,472	745,028	775,200
カツラ	2500本/ha	2599本/ha	387,500	232,300	5,314	52,509	677,623	38,750	67,762	716,373	745,385
カツラ	2400本/ha	2499本/ha	372,000	223,008	5,102	50,409	650,519	37,200	65,051	687,719	715,570
カツラ	2300本/ha	2399本/ha	356,500	213,716	4,889	48,308	623,413	35,650	62,341	659,063	685,754
カツラ	2200本/ha	2299本/ha	341,000	204,424	4,676	46,208	596,308	34,100	59,630	630,408	655,938
カツラ	2100本/ha	2199本/ha	325,500	195,132	4,464	44,108	569,204	32,550	56,920	601,754	626,124
カツラ	2000本/ha	2099本/ha	310,000	185,840	4,251	42,007	542,098	31,000	54,209	573,098	596,307
カツラ	1900本/ha	1999本/ha	294,500	176,548	4,039	39,907	514,994	29,450	51,499	544,444	566,493
カツラ	1800本/ha	1899本/ha	279,000	167,256	3,826	37,806	487,888	27,900	48,788	515,788	536,676
カツラ	1700本/ha	1799本/ha	263,500	157,964	3,613	35,706	460,783	26,350	46,078	487,133	506,861
カツラ	1600本/ha	1699本/ha	248,000	148,672	3,401	33,606	433,679	24,800	43,367	458,479	477,046
カツラ	1500本/ha	1599本/ha	232,500	139,380	3,188	31,505	406,573	23,250	40,657	429,823	447,230

6-4-2. 林相転換特別対策事業（植栽） 標準単価表（6-4-1以外）

（円）

樹種	最小	最大	苗木代	植穴堀付・植付	苗木運搬（フォワーダ）	共通仮設費8.4%	税抜き単価	消費税（直営）	消費税（請負）	標準単価（直営）	標準単価（請負）
ミズキ	3000本/ha		531,000	278,760	6,377	68,555	**884,692**	53,100	88,469	**937,792**	**973,161**
ミズキ	2900本/ha	2999本/ha	513,300	269,468	6,164	66,270	**855,202**	51,330	85,520	**906,532**	**940,722**
ミズキ	2800本/ha	2899本/ha	495,600	260,176	5,952	63,985	**825,713**	49,560	82,571	**875,273**	**908,284**
ミズキ	2700本/ha	2799本/ha	477,900	250,884	5,739	61,699	**796,222**	47,790	79,622	**844,012**	**875,844**
ミズキ	2600本/ha	2699本/ha	460,200	241,592	5,527	59,414	**766,733**	46,020	76,673	**812,753**	**843,406**
ミズキ	2500本/ha	2599本/ha	442,500	232,300	5,314	57,129	**737,243**	44,250	73,724	**781,493**	**810,967**
ミズキ	2400本/ha	2499本/ha	424,800	223,008	5,102	54,844	**707,754**	42,480	70,775	**750,234**	**778,529**
ミズキ	2300本/ha	2399本/ha	407,100	213,716	4,889	52,559	**678,264**	40,710	67,826	**718,974**	**746,090**
ミズキ	2200本/ha	2299本/ha	389,400	204,424	4,676	50,274	**648,774**	38,940	64,877	**687,714**	**713,651**
ミズキ	2100本/ha	2199本/ha	371,700	195,132	4,464	47,988	**619,284**	37,170	61,928	**656,454**	**681,212**
ミズキ	2000本/ha	2099本/ha	354,000	185,840	4,251	45,703	**589,794**	35,400	58,979	**625,194**	**648,773**
ミズキ	1900本/ha	1999本/ha	336,300	176,548	4,039	43,418	**560,305**	33,630	56,030	**593,935**	**616,335**
ミズキ	1800本/ha	1899本/ha	318,600	167,256	3,826	41,133	**530,815**	31,860	53,081	**562,675**	**583,896**
ミズキ	1700本/ha	1799本/ha	300,900	157,964	3,613	38,848	**501,325**	30,090	50,132	**531,415**	**551,457**
ミズキ	1600本/ha	1699本/ha	283,200	148,672	3,401	36,562	**471,835**	28,320	47,183	**500,155**	**519,018**
ミズキ	1500本/ha	1599本/ha	265,500	139,380	3,188	34,277	**442,345**	26,550	44,234	**468,895**	**486,579**
シラカバ	3000本/ha		330,000	278,760	6,377	51,671	**666,808**	33,000	66,680	**699,808**	**733,488**
シラカバ	2900本/ha	2999本/ha	319,000	269,468	6,164	49,949	**644,581**	31,900	64,458	**676,481**	**709,039**
シラカバ	2800本/ha	2899本/ha	308,000	260,176	5,952	48,226	**622,354**	30,800	62,235	**653,154**	**684,589**
シラカバ	2700本/ha	2799本/ha	297,000	250,884	5,739	46,504	**600,127**	29,700	60,012	**629,827**	**660,139**
シラカバ	2600本/ha	2699本/ha	286,000	241,592	5,527	44,781	**577,900**	28,600	57,790	**606,500**	**635,690**
シラカバ	2500本/ha	2599本/ha	275,000	232,300	5,314	43,059	**555,673**	27,500	55,567	**583,173**	**611,240**
シラカバ	2400本/ha	2499本/ha	264,000	223,008	5,102	41,337	**533,447**	26,400	53,344	**559,847**	**586,791**
シラカバ	2300本/ha	2399本/ha	253,000	213,716	4,889	39,614	**511,219**	25,300	51,121	**536,519**	**562,340**
シラカバ	2200本/ha	2299本/ha	242,000	204,424	4,676	37,892	**488,992**	24,200	48,899	**513,192**	**537,891**
シラカバ	2100本/ha	2199本/ha	231,000	195,132	4,464	36,170	**466,766**	23,100	46,676	**489,866**	**513,442**
シラカバ	2000本/ha	2099本/ha	220,000	185,840	4,251	34,447	**444,538**	22,000	44,453	**466,538**	**488,991**
シラカバ	1900本/ha	1999本/ha	209,000	176,548	4,039	32,725	**422,312**	20,900	42,231	**443,212**	**464,543**
シラカバ	1800本/ha	1899本/ha	198,000	167,256	3,826	31,002	**400,084**	19,800	40,008	**419,884**	**440,092**
シラカバ	1700本/ha	1799本/ha	187,000	157,964	3,613	29,280	**377,857**	18,700	37,785	**396,557**	**415,642**
シラカバ	1600本/ha	1699本/ha	176,000	148,672	3,401	27,558	**355,631**	17,600	35,563	**373,231**	**391,194**
シラカバ	1500本/ha	1599本/ha	165,000	139,380	3,188	25,835	**333,403**	16,500	33,340	**349,903**	**366,743**

6-4-2. 林相転換特別対策事業（植栽） 標準単価表（6-4-1以外）

（円）

樹種	最小	最大	苗木代	植穴堀付・植付	苗木運搬（フォワーダ）	共通仮設費8.4%	税抜き単価	消費税（直営）	消費税（請負）	標準単価（直営）	標準単価（請負）
ヤマザクラ	3000本/ha		660,000	278,760	6,377	79,391	1,024,528	66,000	102,452	1,090,528	1,126,980
ヤマザクラ	2900本/ha	2999本/ha	638,000	269,468	6,164	76,745	990,377	63,800	99,037	1,054,177	1,089,414
ヤマザクラ	2800本/ha	2899本/ha	616,000	260,176	5,952	74,098	956,226	61,600	95,622	1,017,826	1,051,848
ヤマザクラ	2700本/ha	2799本/ha	594,000	250,884	5,739	71,452	922,075	59,400	92,207	981,475	1,014,282
ヤマザクラ	2600本/ha	2699本/ha	572,000	241,592	5,527	68,805	887,924	57,200	88,792	945,124	976,716
ヤマザクラ	2500本/ha	2599本/ha	550,000	232,300	5,314	66,159	853,773	55,000	85,377	908,773	939,150
ヤマザクラ	2400本/ha	2499本/ha	528,000	223,008	5,102	63,513	819,623	52,800	81,962	872,423	901,585
ヤマザクラ	2300本/ha	2399本/ha	506,000	213,716	4,889	60,866	785,471	50,600	78,547	836,071	864,018
ヤマザクラ	2200本/ha	2299本/ha	484,000	204,424	4,676	58,220	751,320	48,400	75,132	799,720	826,452
ヤマザクラ	2100本/ha	2199本/ha	462,000	195,132	4,464	55,574	717,170	46,200	71,717	763,370	788,887
ヤマザクラ	2000本/ha	2099本/ha	440,000	185,840	4,251	52,927	683,018	44,000	68,301	727,018	751,319
ヤマザクラ	1900本/ha	1999本/ha	418,000	176,548	4,039	50,281	648,868	41,800	64,886	690,668	713,754
ヤマザクラ	1800本/ha	1899本/ha	396,000	167,256	3,826	47,634	614,716	39,600	61,471	654,316	676,187
ヤマザクラ	1700本/ha	1799本/ha	374,000	157,964	3,613	44,988	580,565	37,400	58,056	617,965	638,621
ヤマザクラ	1600本/ha	1699本/ha	352,000	148,672	3,401	42,342	546,415	35,200	54,641	581,615	601,056
ヤマザクラ	1500本/ha	1599本/ha	330,000	139,380	3,188	39,695	512,263	33,000	51,226	545,263	563,489
カエデ	3000本/ha		396,000	278,760	6,377	57,215	738,352	39,600	73,835	777,952	812,187
カエデ	2900本/ha	2999本/ha	382,800	269,468	6,164	55,308	713,740	38,280	71,374	752,020	785,114
カエデ	2800本/ha	2899本/ha	369,600	260,176	5,952	53,401	689,129	36,960	68,912	726,089	758,041
カエデ	2700本/ha	2799本/ha	356,400	250,884	5,739	51,493	664,516	35,640	66,451	700,156	730,967
カエデ	2600本/ha	2699本/ha	343,200	241,592	5,527	49,586	639,905	34,320	63,990	674,225	703,895
カエデ	2500本/ha	2599本/ha	330,000	232,300	5,314	47,679	615,293	33,000	61,529	648,293	676,822
カエデ	2400本/ha	2499本/ha	316,800	223,008	5,102	45,772	590,682	31,680	59,068	622,362	649,750
カエデ	2300本/ha	2399本/ha	303,600	213,716	4,889	43,865	566,070	30,360	56,607	596,430	622,677
カエデ	2200本/ha	2299本/ha	290,400	204,424	4,676	41,958	541,458	29,040	54,145	570,498	595,603
カエデ	2100本/ha	2199本/ha	277,200	195,132	4,464	40,050	516,846	27,720	51,684	544,566	568,530
カエデ	2000本/ha	2099本/ha	264,000	185,840	4,251	38,143	492,234	26,400	49,223	518,634	541,457
カエデ	1900本/ha	1999本/ha	250,800	176,548	4,039	36,236	467,623	25,080	46,762	492,703	514,385
カエデ	1800本/ha	1899本/ha	237,600	167,256	3,826	34,329	443,011	23,760	44,301	466,771	487,312
カエデ	1700本/ha	1799本/ha	224,400	157,964	3,613	32,422	418,399	22,440	41,839	440,839	460,238
カエデ	1600本/ha	1699本/ha	211,200	148,672	3,401	30,514	393,787	21,120	39,378	414,907	433,165
カエデ	1500本/ha	1599本/ha	198,000	139,380	3,188	28,607	369,175	19,800	36,917	388,975	406,092

6-4-2. 林相転換特別対策事業（植栽） 標準単価表（6-4-1以外）

（円）

樹種	最小	最大	苗木代	植穴堀付・植付	苗木運搬（フォワーダ）	共通仮設費8.4%	税抜き単価	消費税（直営）	消費税（請負）	標準単価（直営）	標準単価（請負）
ミズメ	3000本/ha		645,000	278,760	6,377	78,131	1,008,268	64,500	100,826	1,072,768	1,109,094
ミズメ	2900本/ha	2999本/ha	623,500	269,468	6,164	75,527	974,659	62,350	97,465	1,037,009	1,072,124
ミズメ	2800本/ha	2899本/ha	602,000	260,176	5,952	72,922	941,050	60,200	94,105	1,001,250	1,035,155
ミズメ	2700本/ha	2799本/ha	580,500	250,884	5,739	70,318	907,441	58,050	90,744	965,491	998,185
ミズメ	2600本/ha	2699本/ha	559,000	241,592	5,527	67,713	873,832	55,900	87,383	929,732	961,215
ミズメ	2500本/ha	2599本/ha	537,500	232,300	5,314	65,109	840,223	53,750	84,022	893,973	924,245
ミズメ	2400本/ha	2499本/ha	516,000	223,008	5,102	62,505	806,615	51,600	80,661	858,215	887,276
ミズメ	2300本/ha	2399本/ha	494,500	213,716	4,889	59,900	773,005	49,450	77,300	822,455	850,305
ミズメ	2200本/ha	2299本/ha	473,000	204,424	4,676	57,296	739,396	47,300	73,939	786,696	813,335
ミズメ	2100本/ha	2199本/ha	451,500	195,132	4,464	54,692	705,788	45,150	70,578	750,938	776,366
ミズメ	2000本/ha	2099本/ha	430,000	185,840	4,251	52,087	672,178	43,000	67,217	715,178	739,395
ミズメ	1900本/ha	1999本/ha	408,500	176,548	4,039	49,483	638,570	40,850	63,857	679,420	702,427
ミズメ	1800本/ha	1899本/ha	387,000	167,256	3,826	46,878	604,960	38,700	60,496	643,660	665,456
ミズメ	1700本/ha	1799本/ha	365,500	157,964	3,613	44,274	571,351	36,550	57,135	607,901	628,486
ミズメ	1600本/ha	1699本/ha	344,000	148,672	3,401	41,670	537,743	34,400	53,774	572,143	591,517
ミズメ	1500本/ha	1599本/ha	322,500	139,380	3,188	39,065	504,133	32,250	50,413	536,383	554,546
イヌエンジュ	3000本/ha		417,000	278,760	6,377	58,979	761,116	41,700	76,111	802,816	837,227
イヌエンジュ	2900本/ha	2999本/ha	403,100	269,468	6,164	57,013	735,745	40,310	73,574	776,055	809,319
イヌエンジュ	2800本/ha	2899本/ha	389,200	260,176	5,952	55,047	710,375	38,920	71,037	749,295	781,412
イヌエンジュ	2700本/ha	2799本/ha	375,300	250,884	5,739	53,081	685,004	37,530	68,500	722,534	753,504
イヌエンジュ	2600本/ha	2699本/ha	361,400	241,592	5,527	51,115	659,634	36,140	65,963	695,774	725,597
イヌエンジュ	2500本/ha	2599本/ha	347,500	232,300	5,314	49,149	634,263	34,750	63,426	669,013	697,689
イヌエンジュ	2400本/ha	2499本/ha	333,600	223,008	5,102	47,183	608,893	33,360	60,889	642,253	669,782
イヌエンジュ	2300本/ha	2399本/ha	319,700	213,716	4,889	45,217	583,522	31,970	58,352	615,492	641,874
イヌエンジュ	2200本/ha	2299本/ha	305,800	204,424	4,676	43,251	558,151	30,580	55,815	588,731	613,966
イヌエンジュ	2100本/ha	2199本/ha	291,900	195,132	4,464	41,285	532,781	29,190	53,278	561,971	586,059
イヌエンジュ	2000本/ha	2099本/ha	278,000	185,840	4,251	39,319	507,410	27,800	50,741	535,210	558,151
イヌエンジュ	1900本/ha	1999本/ha	264,100	176,548	4,039	37,353	482,040	26,410	48,204	508,450	530,244
イヌエンジュ	1800本/ha	1899本/ha	250,200	167,256	3,826	35,387	456,669	25,020	45,666	481,689	502,335
イヌエンジュ	1700本/ha	1799本/ha	236,300	157,964	3,613	33,421	431,298	23,630	43,129	454,928	474,427
イヌエンジュ	1600本/ha	1699本/ha	222,400	148,672	3,401	31,455	405,928	22,240	40,592	428,168	446,520
イヌエンジュ	1500本/ha	1599本/ha	208,500	139,380	3,188	29,489	380,557	20,850	38,055	401,407	418,612

6-4-2. 林相転換特別対策事業（植栽） 標準単価表（6-4-1以外）

（円）

樹種	最小	最大	苗木代	植穴堀付・植付	苗木運搬（フォワーダ）	共通仮設費8.4%	税抜き単価	消費税（直営）	消費税（請負）	標準単価（直営）	標準単価（請負）
キハダ	3000本/ha		645,000	278,760	6,377	78,131	1,008,268	64,500	100,826	1,072,768	1,109,094
キハダ	2900本/ha	2999本/ha	623,500	269,468	6,164	75,527	974,659	62,350	97,465	1,037,009	1,072,124
キハダ	2800本/ha	2899本/ha	602,000	260,176	5,952	72,922	941,050	60,200	94,105	1,001,250	1,035,155
キハダ	2700本/ha	2799本/ha	580,500	250,884	5,739	70,318	907,441	58,050	90,744	965,491	998,185
キハダ	2600本/ha	2699本/ha	559,000	241,592	5,527	67,713	873,832	55,900	87,383	929,732	961,215
キハダ	2500本/ha	2599本/ha	537,500	232,300	5,314	65,109	840,223	53,750	84,022	893,973	924,245
キハダ	2400本/ha	2499本/ha	516,000	223,008	5,102	62,505	806,615	51,600	80,661	858,215	887,276
キハダ	2300本/ha	2399本/ha	494,500	213,716	4,889	59,900	773,005	49,450	77,300	822,455	850,305
キハダ	2200本/ha	2299本/ha	473,000	204,424	4,676	57,296	739,396	47,300	73,939	786,696	813,335
キハダ	2100本/ha	2199本/ha	451,500	195,132	4,464	54,692	705,788	45,150	70,578	750,938	776,366
キハダ	2000本/ha	2099本/ha	430,000	185,840	4,251	52,087	672,178	43,000	67,217	715,178	739,395
キハダ	1900本/ha	1999本/ha	408,500	176,548	4,039	49,483	638,570	40,850	63,857	679,420	702,427
キハダ	1800本/ha	1899本/ha	387,000	167,256	3,826	46,878	604,960	38,700	60,496	643,660	665,456
キハダ	1700本/ha	1799本/ha	365,500	157,964	3,613	44,274	571,351	36,550	57,135	607,901	628,486
キハダ	1600本/ha	1699本/ha	344,000	148,672	3,401	41,670	537,743	34,400	53,774	572,143	591,517
キハダ	1500本/ha	1599本/ha	322,500	139,380	3,188	39,065	504,133	32,250	50,413	536,383	554,546
イチイ	3000本/ha		888,000	278,760	6,377	98,543	1,271,680	88,800	127,168	1,360,480	1,398,848
イチイ	2900本/ha	2999本/ha	858,400	269,468	6,164	95,258	1,229,290	85,840	122,929	1,315,130	1,352,219
イチイ	2800本/ha	2899本/ha	828,800	260,176	5,952	91,973	1,186,901	82,880	118,690	1,269,781	1,305,591
イチイ	2700本/ha	2799本/ha	799,200	250,884	5,739	88,689	1,144,512	79,920	114,451	1,224,432	1,258,963
イチイ	2600本/ha	2699本/ha	769,600	241,592	5,527	85,404	1,102,123	76,960	110,212	1,179,083	1,212,335
イチイ	2500本/ha	2599本/ha	740,000	232,300	5,314	82,119	1,059,733	74,000	105,973	1,133,733	1,165,706
イチイ	2400本/ha	2499本/ha	710,400	223,008	5,102	78,834	1,017,344	71,040	101,734	1,088,384	1,119,078
イチイ	2300本/ha	2399本/ha	680,800	213,716	4,889	75,550	974,955	68,080	97,495	1,043,035	1,072,450
イチイ	2200本/ha	2299本/ha	651,200	204,424	4,676	72,265	932,565	65,120	93,256	997,685	1,025,821
イチイ	2100本/ha	2199本/ha	621,600	195,132	4,464	68,980	890,176	62,160	89,017	952,336	979,193
イチイ	2000本/ha	2099本/ha	592,000	185,840	4,251	65,695	847,786	59,200	84,778	906,986	932,564
イチイ	1900本/ha	1999本/ha	562,400	176,548	4,039	62,410	805,397	56,240	80,539	861,637	885,936
イチイ	1800本/ha	1899本/ha	532,800	167,256	3,826	59,126	763,008	53,280	76,300	816,288	839,308
イチイ	1700本/ha	1799本/ha	503,200	157,964	3,613	55,841	720,618	50,320	72,061	770,938	792,679
イチイ	1600本/ha	1699本/ha	473,600	148,672	3,401	52,556	678,229	47,360	67,822	725,589	746,051
イチイ	1500本/ha	1599本/ha	444,000	139,380	3,188	49,271	635,839	44,400	63,583	680,239	699,422

6-4-2. 林相転換特別対策事業（植栽） 標準単価表（6-4-1以外）

（円）

樹種	最小	最大	苗木代	植穴堀付・植付	苗木運搬（フォワーダ）	共通仮設費8.4%	税抜き単価	消費税（直営）	消費税（請負）	標準単価（直営）	標準単価（請負）
ウラジロモミ	3000本/ha		978,000	278,760	6,377	106,103	1,369,240	97,800	136,924	1,467,040	1,506,164
ウラジロモミ	2900本/ha	2999本/ha	945,400	269,468	6,164	102,566	1,323,598	94,540	132,359	1,418,138	1,455,957
ウラジロモミ	2800本/ha	2899本/ha	912,800	260,176	5,952	99,029	1,277,957	91,280	127,795	1,369,237	1,405,752
ウラジロモミ	2700本/ha	2799本/ha	880,200	250,884	5,739	95,493	1,232,316	88,020	123,231	1,320,336	1,355,547
ウラジロモミ	2600本/ha	2699本/ha	847,600	241,592	5,527	91,956	1,186,675	84,760	118,667	1,271,435	1,305,342
ウラジロモミ	2500本/ha	2599本/ha	815,000	232,300	5,314	88,419	1,141,033	81,500	114,103	1,222,533	1,255,136
ウラジロモミ	2400本/ha	2499本/ha	782,400	223,008	5,102	84,882	1,095,392	78,240	109,539	1,173,632	1,204,931
ウラジロモミ	2300本/ha	2399本/ha	749,800	213,716	4,889	81,346	1,049,751	74,980	104,975	1,124,731	1,154,726
ウラジロモミ	2200本/ha	2299本/ha	717,200	204,424	4,676	77,809	1,004,109	71,720	100,410	1,075,829	1,104,519
ウラジロモミ	2100本/ha	2199本/ha	684,600	195,132	4,464	74,272	958,468	68,460	95,846	1,026,928	1,054,314
ウラジロモミ	2000本/ha	2099本/ha	652,000	185,840	4,251	70,735	912,826	65,200	91,282	978,026	1,004,108
ウラジロモミ	1900本/ha	1999本/ha	619,400	176,548	4,039	67,198	867,185	61,940	86,718	929,125	953,903
ウラジロモミ	1800本/ha	1899本/ha	586,800	167,256	3,826	63,662	821,544	58,680	82,154	880,224	903,698
ウラジロモミ	1700本/ha	1799本/ha	554,200	157,964	3,613	60,125	775,902	55,420	77,590	831,322	853,492
ウラジロモミ	1600本/ha	1699本/ha	521,600	148,672	3,401	56,588	730,261	52,160	73,026	782,421	803,287
ウラジロモミ	1500本/ha	1599本/ha	489,000	139,380	3,188	53,051	684,619	48,900	68,461	733,519	753,080
コナラ（ポット苗）	3000本/ha		1,215,000	278,760	6,377	126,011	1,626,148	121,500	162,614	1,747,648	1,788,762
コナラ（ポット苗）	2900本/ha	2999本/ha	1,174,500	269,468	6,164	121,811	1,571,943	117,450	157,194	1,689,393	1,729,137
コナラ（ポット苗）	2800本/ha	2899本/ha	1,134,000	260,176	5,952	117,610	1,517,738	113,400	151,773	1,631,138	1,669,511
コナラ（ポット苗）	2700本/ha	2799本/ha	1,093,500	250,884	5,739	113,410	1,463,533	109,350	146,353	1,572,883	1,609,886
コナラ（ポット苗）	2600本/ha	2699本/ha	1,053,000	241,592	5,527	109,209	1,409,328	105,300	140,932	1,514,628	1,550,260
コナラ（ポット苗）	2500本/ha	2599本/ha	1,012,500	232,300	5,314	105,009	1,355,123	101,250	135,512	1,456,373	1,490,635
コナラ（ポット苗）	2400本/ha	2499本/ha	972,000	223,008	5,102	100,809	1,300,919	97,200	130,091	1,398,119	1,431,010
コナラ（ポット苗）	2300本/ha	2399本/ha	931,500	213,716	4,889	96,608	1,246,713	93,150	124,671	1,339,863	1,371,384
コナラ（ポット苗）	2200本/ha	2299本/ha	891,000	204,424	4,676	92,408	1,192,508	89,100	119,250	1,281,608	1,311,758
コナラ（ポット苗）	2100本/ha	2199本/ha	850,500	195,132	4,464	88,208	1,138,304	85,050	113,830	1,223,354	1,252,134
コナラ（ポット苗）	2000本/ha	2099本/ha	810,000	185,840	4,251	84,007	1,084,098	81,000	108,409	1,165,098	1,192,507
コナラ（ポット苗）	1900本/ha	1999本/ha	769,500	176,548	4,039	79,807	1,029,894	76,950	102,989	1,106,844	1,132,883
コナラ（ポット苗）	1800本/ha	1899本/ha	729,000	167,256	3,826	75,606	975,688	72,900	97,568	1,048,588	1,073,256
コナラ（ポット苗）	1700本/ha	1799本/ha	688,500	157,964	3,613	71,406	921,483	68,850	92,148	990,333	1,013,631
コナラ（ポット苗）	1600本/ha	1699本/ha	648,000	148,672	3,401	67,206	867,279	64,800	86,727	932,079	954,006
コナラ（ポット苗）	1500本/ha	1599本/ha	607,500	139,380	3,188	63,005	813,073	60,750	81,307	873,823	894,380

6-4-2. 林相転換特別対策事業（植栽） 標準単価表（6-4-1以外）

（円）

樹種	最小	最大	苗木代	植穴堀付・植付	苗木運搬（フォワーダ）	共通仮設費8.4%	税抜き単価	消費税（直営）	消費税（請負）	標準単価（直営）	標準単価（請負）
ケヤキ(ポット苗)	3000本/ha		1,215,000	278,760	6,377	126,011	1,626,148	121,500	162,614	1,747,648	1,788,762
ケヤキ(ポット苗)	2900本/ha	2999本/ha	1,174,500	269,468	6,164	121,811	1,571,943	117,450	157,194	1,689,393	1,729,137
ケヤキ(ポット苗)	2800本/ha	2899本/ha	1,134,000	260,176	5,952	117,610	1,517,738	113,400	151,773	1,631,138	1,669,511
ケヤキ(ポット苗)	2700本/ha	2799本/ha	1,093,500	250,884	5,739	113,410	1,463,533	109,350	146,353	1,572,883	1,609,886
ケヤキ(ポット苗)	2600本/ha	2699本/ha	1,053,000	241,592	5,527	109,209	1,409,328	105,300	140,932	1,514,628	1,550,260
ケヤキ(ポット苗)	2500本/ha	2599本/ha	1,012,500	232,300	5,314	105,009	1,355,123	101,250	135,512	1,456,373	1,490,635
ケヤキ(ポット苗)	2400本/ha	2499本/ha	972,000	223,008	5,102	100,809	1,300,919	97,200	130,091	1,398,119	1,431,010
ケヤキ(ポット苗)	2300本/ha	2399本/ha	931,500	213,716	4,889	96,608	1,246,713	93,150	124,671	1,339,863	1,371,384
ケヤキ(ポット苗)	2200本/ha	2299本/ha	891,000	204,424	4,676	92,408	1,192,508	89,100	119,250	1,281,608	1,311,758
ケヤキ(ポット苗)	2100本/ha	2199本/ha	850,500	195,132	4,464	88,208	1,138,304	85,050	113,830	1,223,354	1,252,134
ケヤキ(ポット苗)	2000本/ha	2099本/ha	810,000	185,840	4,251	84,007	1,084,098	81,000	108,409	1,165,098	1,192,507
ケヤキ(ポット苗)	1900本/ha	1999本/ha	769,500	176,548	4,039	79,807	1,029,894	76,950	102,989	1,106,844	1,132,883
ケヤキ(ポット苗)	1800本/ha	1899本/ha	729,000	167,256	3,826	75,606	975,688	72,900	97,568	1,048,588	1,073,256
ケヤキ(ポット苗)	1700本/ha	1799本/ha	688,500	157,964	3,613	71,406	921,483	68,850	92,148	990,333	1,013,631
ケヤキ(ポット苗)	1600本/ha	1699本/ha	648,000	148,672	3,401	67,206	867,279	64,800	86,727	932,079	954,006
ケヤキ(ポット苗)	1500本/ha	1599本/ha	607,500	139,380	3,188	63,005	813,073	60,750	81,307	873,823	894,380
ヤマザクラ(ポット苗)	3000本/ha		1,215,000	278,760	6,377	126,011	1,626,148	121,500	162,614	1,747,648	1,788,762
ヤマザクラ(ポット苗)	2900本/ha	2999本/ha	1,174,500	269,468	6,164	121,811	1,571,943	117,450	157,194	1,689,393	1,729,137
ヤマザクラ(ポット苗)	2800本/ha	2899本/ha	1,134,000	260,176	5,952	117,610	1,517,738	113,400	151,773	1,631,138	1,669,511
ヤマザクラ(ポット苗)	2700本/ha	2799本/ha	1,093,500	250,884	5,739	113,410	1,463,533	109,350	146,353	1,572,883	1,609,886
ヤマザクラ(ポット苗)	2600本/ha	2699本/ha	1,053,000	241,592	5,527	109,209	1,409,328	105,300	140,932	1,514,628	1,550,260
ヤマザクラ(ポット苗)	2500本/ha	2599本/ha	1,012,500	232,300	5,314	105,009	1,355,123	101,250	135,512	1,456,373	1,490,635
ヤマザクラ(ポット苗)	2400本/ha	2499本/ha	972,000	223,008	5,102	100,809	1,300,919	97,200	130,091	1,398,119	1,431,010
ヤマザクラ(ポット苗)	2300本/ha	2399本/ha	931,500	213,716	4,889	96,608	1,246,713	93,150	124,671	1,339,863	1,371,384
ヤマザクラ(ポット苗)	2200本/ha	2299本/ha	891,000	204,424	4,676	92,408	1,192,508	89,100	119,250	1,281,608	1,311,758
ヤマザクラ(ポット苗)	2100本/ha	2199本/ha	850,500	195,132	4,464	88,208	1,138,304	85,050	113,830	1,223,354	1,252,134
ヤマザクラ(ポット苗)	2000本/ha	2099本/ha	810,000	185,840	4,251	84,007	1,084,098	81,000	108,409	1,165,098	1,192,507
ヤマザクラ(ポット苗)	1900本/ha	1999本/ha	769,500	176,548	4,039	79,807	1,029,894	76,950	102,989	1,106,844	1,132,883
ヤマザクラ(ポット苗)	1800本/ha	1899本/ha	729,000	167,256	3,826	75,606	975,688	72,900	97,568	1,048,588	1,073,256
ヤマザクラ(ポット苗)	1700本/ha	1799本/ha	688,500	157,964	3,613	71,406	921,483	68,850	92,148	990,333	1,013,631
ヤマザクラ(ポット苗)	1600本/ha	1699本/ha	648,000	148,672	3,401	67,206	867,279	64,800	86,727	932,079	954,006
ヤマザクラ(ポット苗)	1500本/ha	1599本/ha	607,500	139,380	3,188	63,005	813,073	60,750	81,307	873,823	894,380

6-4-2. 林相転換特別対策事業（植栽） 標準単価表（6-4-1以外）

（円）

樹種	最小	最大	苗木代	植穴堀付・植付	苗木運搬（フォワーダ）	共通仮設費8.4%	税抜き単価	消費税（直営）	消費税（請負）	標準単価（直営）	標準単価（請負）
クヌギ（ポット苗）	3000本/ha		1,215,000	278,760	6,377	126,011	1,626,148	121,500	162,614	1,747,648	1,788,762
クヌギ（ポット苗）	2900本/ha	2999本/ha	1,174,500	269,468	6,164	121,811	1,571,943	117,450	157,194	1,689,393	1,729,137
クヌギ（ポット苗）	2800本/ha	2899本/ha	1,134,000	260,176	5,952	117,610	1,517,738	113,400	151,773	1,631,138	1,669,511
クヌギ（ポット苗）	2700本/ha	2799本/ha	1,093,500	250,884	5,739	113,410	1,463,533	109,350	146,353	1,572,883	1,609,886
クヌギ（ポット苗）	2600本/ha	2699本/ha	1,053,000	241,592	5,527	109,209	1,409,328	105,300	140,932	1,514,628	1,550,260
クヌギ（ポット苗）	2500本/ha	2599本/ha	1,012,500	232,300	5,314	105,009	1,355,123	101,250	135,512	1,456,373	1,490,635
クヌギ（ポット苗）	2400本/ha	2499本/ha	972,000	223,008	5,102	100,809	1,300,919	97,200	130,091	1,398,119	1,431,010
クヌギ（ポット苗）	2300本/ha	2399本/ha	931,500	213,716	4,889	96,608	1,246,713	93,150	124,671	1,339,863	1,371,384
クヌギ（ポット苗）	2200本/ha	2299本/ha	891,000	204,424	4,676	92,408	1,192,508	89,100	119,250	1,281,608	1,311,758
クヌギ（ポット苗）	2100本/ha	2199本/ha	850,500	195,132	4,464	88,208	1,138,304	85,050	113,830	1,223,354	1,252,134
クヌギ（ポット苗）	2000本/ha	2099本/ha	810,000	185,840	4,251	84,007	1,084,098	81,000	108,409	1,165,098	1,192,507
クヌギ（ポット苗）	1900本/ha	1999本/ha	769,500	176,548	4,039	79,807	1,029,894	76,950	102,989	1,106,844	1,132,883
クヌギ（ポット苗）	1800本/ha	1899本/ha	729,000	167,256	3,826	75,606	975,688	72,900	97,568	1,048,588	1,073,256
クヌギ（ポット苗）	1700本/ha	1799本/ha	688,500	157,964	3,613	71,406	921,483	68,850	92,148	990,333	1,013,631
クヌギ（ポット苗）	1600本/ha	1699本/ha	648,000	148,672	3,401	67,206	867,279	64,800	86,727	932,079	954,006
クヌギ（ポット苗）	1500本/ha	1599本/ha	607,500	139,380	3,188	63,005	813,073	60,750	81,307	873,823	894,380
カエデ（ポット苗）	3000本/ha		1,197,000	278,760	6,377	124,499	1,606,636	119,700	160,663	1,726,336	1,767,299
カエデ（ポット苗）	2900本/ha	2999本/ha	1,157,100	269,468	6,164	120,349	1,553,081	115,710	155,308	1,668,791	1,708,389
カエデ（ポット苗）	2800本/ha	2899本/ha	1,117,200	260,176	5,952	116,199	1,499,527	111,720	149,952	1,611,247	1,649,479
カエデ（ポット苗）	2700本/ha	2799本/ha	1,077,300	250,884	5,739	112,049	1,445,972	107,730	144,597	1,553,702	1,590,569
カエデ（ポット苗）	2600本/ha	2699本/ha	1,037,400	241,592	5,527	107,899	1,392,418	103,740	139,241	1,496,158	1,531,659
カエデ（ポット苗）	2500本/ha	2599本/ha	997,500	232,300	5,314	103,749	1,338,863	99,750	133,886	1,438,613	1,472,749
カエデ（ポット苗）	2400本/ha	2499本/ha	957,600	223,008	5,102	99,599	1,285,309	95,760	128,530	1,381,069	1,413,839
カエデ（ポット苗）	2300本/ha	2399本/ha	917,700	213,716	4,889	95,449	1,231,754	91,770	123,175	1,323,524	1,354,929
カエデ（ポット苗）	2200本/ha	2299本/ha	877,800	204,424	4,676	91,299	1,178,199	87,780	117,819	1,265,979	1,296,018
カエデ（ポット苗）	2100本/ha	2199本/ha	837,900	195,132	4,464	87,149	1,124,645	83,790	112,464	1,208,435	1,237,109
カエデ（ポット苗）	2000本/ha	2099本/ha	798,000	185,840	4,251	82,999	1,071,090	79,800	107,109	1,150,890	1,178,199
カエデ（ポット苗）	1900本/ha	1999本/ha	758,100	176,548	4,039	78,849	1,017,536	75,810	101,753	1,093,346	1,119,289
カエデ（ポット苗）	1800本/ha	1899本/ha	718,200	167,256	3,826	74,699	963,981	71,820	96,398	1,035,801	1,060,379
カエデ（ポット苗）	1700本/ha	1799本/ha	678,300	157,964	3,613	70,549	910,426	67,830	91,042	978,256	1,001,468
カエデ（ポット苗）	1600本/ha	1699本/ha	638,400	148,672	3,401	66,399	856,872	63,840	85,687	920,712	942,559
カエデ（ポット苗）	1500本/ha	1599本/ha	598,500	139,380	3,188	62,249	803,317	59,850	80,331	863,167	883,648

6-4-2. 林相転換特別対策事業（植栽） 標準単価表（6-4-1以外）

（円）

樹種	最小	最大	苗木代	植穴堀付・植付	苗木運搬（フォワーダ）	共通仮設費8.4%	税抜き単価	消費税（直営）	消費税（請負）	標準単価（直営）	標準単価（請負）
キハダ（ポット苗）	3000本/ha		1,551,000	278,760	6,377	154,235	1,990,372	155,100	199,037	2,145,472	2,189,409
キハダ（ポット苗）	2900本/ha	2999本/ha	1,499,300	269,468	6,164	149,094	1,924,026	149,930	192,402	2,073,956	2,116,428
キハダ（ポット苗）	2800本/ha	2899本/ha	1,447,600	260,176	5,952	143,953	1,857,681	144,760	185,768	2,002,441	2,043,449
キハダ（ポット苗）	2700本/ha	2799本/ha	1,395,900	250,884	5,739	138,811	1,791,334	139,590	179,133	1,930,924	1,970,467
キハダ（ポット苗）	2600本/ha	2699本/ha	1,344,200	241,592	5,527	133,670	1,724,989	134,420	172,498	1,859,409	1,897,487
キハダ（ポット苗）	2500本/ha	2599本/ha	1,292,500	232,300	5,314	128,529	1,658,643	129,250	165,864	1,787,893	1,824,507
キハダ（ポット苗）	2400本/ha	2499本/ha	1,240,800	223,008	5,102	123,388	1,592,298	124,080	159,229	1,716,378	1,751,527
キハダ（ポット苗）	2300本/ha	2399本/ha	1,189,100	213,716	4,889	118,247	1,525,952	118,910	152,595	1,644,862	1,678,547
キハダ（ポット苗）	2200本/ha	2299本/ha	1,137,400	204,424	4,676	113,106	1,459,606	113,740	145,960	1,573,346	1,605,566
キハダ（ポット苗）	2100本/ha	2199本/ha	1,085,700	195,132	4,464	107,964	1,393,260	108,570	139,326	1,501,830	1,532,586
キハダ（ポット苗）	2000本/ha	2099本/ha	1,034,000	185,840	4,251	102,823	1,326,914	103,400	132,691	1,430,314	1,459,605
キハダ（ポット苗）	1900本/ha	1999本/ha	982,300	176,548	4,039	97,682	1,260,569	98,230	126,056	1,358,799	1,386,625
キハダ（ポット苗）	1800本/ha	1899本/ha	930,600	167,256	3,826	92,541	1,194,223	93,060	119,422	1,287,283	1,313,645
キハダ（ポット苗）	1700本/ha	1799本/ha	878,900	157,964	3,613	87,400	1,127,877	87,890	112,787	1,215,767	1,240,664
キハダ（ポット苗）	1600本/ha	1699本/ha	827,200	148,672	3,401	82,258	1,061,531	82,720	106,153	1,144,251	1,167,684
キハダ（ポット苗）	1500本/ha	1599本/ha	775,500	139,380	3,188	77,117	995,185	77,550	99,518	1,072,735	1,094,703
ブナ（ポット苗）	3000本/ha		1,908,000	278,760	6,377	184,223	2,377,360	190,800	237,736	2,568,160	2,615,096
ブナ（ポット苗）	2900本/ha	2999本/ha	1,844,400	269,468	6,164	178,082	2,298,114	184,440	229,811	2,482,554	2,527,925
ブナ（ポット苗）	2800本/ha	2899本/ha	1,780,800	260,176	5,952	171,941	2,218,869	178,080	221,886	2,396,949	2,440,755
ブナ（ポット苗）	2700本/ha	2799本/ha	1,717,200	250,884	5,739	165,801	2,139,624	171,720	213,962	2,311,344	2,353,586
ブナ（ポット苗）	2600本/ha	2699本/ha	1,653,600	241,592	5,527	159,660	2,060,379	165,360	206,037	2,225,739	2,266,416
ブナ（ポット苗）	2500本/ha	2599本/ha	1,590,000	232,300	5,314	153,519	1,981,133	159,000	198,113	2,140,133	2,179,246
ブナ（ポット苗）	2400本/ha	2499本/ha	1,526,400	223,008	5,102	147,378	1,901,888	152,640	190,188	2,054,528	2,092,076
ブナ（ポット苗）	2300本/ha	2399本/ha	1,462,800	213,716	4,889	141,238	1,822,643	146,280	182,264	1,968,923	2,004,907
ブナ（ポット苗）	2200本/ha	2299本/ha	1,399,200	204,424	4,676	135,097	1,743,397	139,920	174,339	1,883,317	1,917,736
ブナ（ポット苗）	2100本/ha	2199本/ha	1,335,600	195,132	4,464	128,956	1,664,152	133,560	166,415	1,797,712	1,830,567
ブナ（ポット苗）	2000本/ha	2099本/ha	1,272,000	185,840	4,251	122,815	1,584,906	127,200	158,490	1,712,106	1,743,396
ブナ（ポット苗）	1900本/ha	1999本/ha	1,208,400	176,548	4,039	116,674	1,505,661	120,840	150,566	1,626,501	1,656,227
ブナ（ポット苗）	1800本/ha	1899本/ha	1,144,800	167,256	3,826	110,534	1,426,416	114,480	142,641	1,540,896	1,569,057
ブナ（ポット苗）	1700本/ha	1799本/ha	1,081,200	157,964	3,613	104,393	1,347,170	108,120	134,717	1,455,290	1,481,887
ブナ（ポット苗）	1600本/ha	1699本/ha	1,017,600	148,672	3,401	98,252	1,267,925	101,760	126,792	1,369,685	1,394,717
ブナ（ポット苗）	1500本/ha	1599本/ha	954,000	139,380	3,188	92,111	1,188,679	95,400	118,867	1,284,079	1,307,546

6-4-2. 林相転換特別対策事業（植栽） 標準単価表（6-4-1以外）

（円）

樹種	最小	最大	苗木代	植穴堀付・植付	苗木運搬（フォワーダ）	共通仮設費8.4%	税抜き単価	消費税（直営）	消費税（請負）	標準単価（直営）	標準単価（請負）
コブシ（ポット苗）	3000本/ha		1,329,000	278,760	6,377	135,587	1,749,724	132,900	174,972	1,882,624	1,924,696
コブシ（ポット苗）	2900本/ha	2999本/ha	1,284,700	269,468	6,164	131,067	1,691,399	128,470	169,139	1,819,869	1,860,538
コブシ（ポット苗）	2800本/ha	2899本/ha	1,240,400	260,176	5,952	126,548	1,633,076	124,040	163,307	1,757,116	1,796,383
コブシ（ポット苗）	2700本/ha	2799本/ha	1,196,100	250,884	5,739	122,028	1,574,751	119,610	157,475	1,694,361	1,732,226
コブシ（ポット苗）	2600本/ha	2699本/ha	1,151,800	241,592	5,527	117,509	1,516,428	115,180	151,642	1,631,608	1,668,070
コブシ（ポット苗）	2500本/ha	2599本/ha	1,107,500	232,300	5,314	112,989	1,458,103	110,750	145,810	1,568,853	1,603,913
コブシ（ポット苗）	2400本/ha	2499本/ha	1,063,200	223,008	5,102	108,470	1,399,780	106,320	139,978	1,506,100	1,539,758
コブシ（ポット苗）	2300本/ha	2399本/ha	1,018,900	213,716	4,889	103,950	1,341,455	101,890	134,145	1,443,345	1,475,600
コブシ（ポット苗）	2200本/ha	2299本/ha	974,600	204,424	4,676	99,430	1,283,130	97,460	128,313	1,380,590	1,411,443
コブシ（ポット苗）	2100本/ha	2199本/ha	930,300	195,132	4,464	94,911	1,224,807	93,030	122,480	1,317,837	1,347,287
コブシ（ポット苗）	2000本/ha	2099本/ha	886,000	185,840	4,251	90,391	1,166,482	88,600	116,648	1,255,082	1,283,130
コブシ（ポット苗）	1900本/ha	1999本/ha	841,700	176,548	4,039	85,872	1,108,159	84,170	110,815	1,192,329	1,218,974
コブシ（ポット苗）	1800本/ha	1899本/ha	797,400	167,256	3,826	81,352	1,049,834	79,740	104,983	1,129,574	1,154,817
コブシ（ポット苗）	1700本/ha	1799本/ha	753,100	157,964	3,613	76,832	991,509	75,310	99,150	1,066,819	1,090,659
コブシ（ポット苗）	1600本/ha	1699本/ha	708,800	148,672	3,401	72,313	933,186	70,880	93,318	1,004,066	1,026,504
コブシ（ポット苗）	1500本/ha	1599本/ha	664,500	139,380	3,188	67,793	874,861	66,450	87,486	941,311	962,347

6-4-2. 林相転換特別対策事業（植栽） 標準単価表（6-4-1以外）

（円）

樹種	最小	最大	苗木代	植穴堀付・植付	苗木運搬（フォワーダ）	共通仮設費8.4%	税抜き単価	消費税（直営）	消費税（請負）	標準単価（直営）	標準単価（請負）
スギ（コンテナ苗）	2000本/ha		450,000	185,840	4,251	53,767	**693,858**	45,000	69,385	**738,858**	**763,243**
スギ（コンテナ苗）	1900本/ha	1999本/ha	427,500	176,548	4,039	51,079	**659,166**	42,750	65,916	**701,916**	**725,082**
スギ（コンテナ苗）	1800本/ha	1899本/ha	405,000	167,256	3,826	48,390	**624,472**	40,500	62,447	**664,972**	**686,919**
スギ（コンテナ苗）	1700本/ha	1799本/ha	382,500	157,964	3,613	45,702	**589,779**	38,250	58,977	**628,029**	**648,756**
スギ（コンテナ苗）	1600本/ha	1699本/ha	360,000	148,672	3,401	43,014	**555,087**	36,000	55,508	**591,087**	**610,595**
スギ（コンテナ苗）	1500本/ha	1599本/ha	337,500	139,380	3,188	40,325	**520,393**	33,750	52,039	**554,143**	**572,432**
スギ（コンテナ苗）	1400本/ha	1499本/ha	315,000	130,088	2,976	37,637	**485,701**	31,500	48,570	**517,201**	**534,271**
スギ（コンテナ苗）	1300本/ha	1399本/ha	292,500	120,796	2,763	34,948	**451,007**	29,250	45,100	**480,257**	**496,107**
スギ（コンテナ苗）	1200本/ha	1299本/ha	270,000	111,504	2,551	32,260	**416,315**	27,000	41,631	**443,315**	**457,946**
スギ（コンテナ苗）	1100本/ha	1199本/ha	247,500	102,212	2,338	29,572	**381,622**	24,750	38,162	**406,372**	**419,784**
スギ（コンテナ苗）	1000本/ha	1099本/ha	225,000	92,920	2,125	26,883	**346,928**	22,500	34,692	**369,428**	**381,620**
ヒノキ（コンテナ苗）	2000本/ha		450,000	185,840	4,251	53,767	**693,858**	45,000	69,385	**738,858**	**763,243**
ヒノキ（コンテナ苗）	1900本/ha	1999本/ha	427,500	176,548	4,039	51,079	**659,166**	42,750	65,916	**701,916**	**725,082**
ヒノキ（コンテナ苗）	1800本/ha	1899本/ha	405,000	167,256	3,826	48,390	**624,472**	40,500	62,447	**664,972**	**686,919**
ヒノキ（コンテナ苗）	1700本/ha	1799本/ha	382,500	157,964	3,613	45,702	**589,779**	38,250	58,977	**628,029**	**648,756**
ヒノキ（コンテナ苗）	1600本/ha	1699本/ha	360,000	148,672	3,401	43,014	**555,087**	36,000	55,508	**591,087**	**610,595**
ヒノキ（コンテナ苗）	1500本/ha	1599本/ha	337,500	139,380	3,188	40,325	**520,393**	33,750	52,039	**554,143**	**572,432**

6-4-2. 林相転換特別対策事業（植栽） 標準単価表（6-4-1以外）

（円）

樹種	最小	最大	苗木代	植穴堀付・植付	苗木運搬（フォワーダ）	共通仮設費8.4%	税抜き単価	消費税（直営）	消費税（請負）	標準単価（直営）	標準単価（請負）
カラマツ（コンテナ苗）	2000本/ha		502,000	185,840	4,251	58,135	**750,226**	50,200	75,022	**800,426**	**825,248**
カラマツ（コンテナ苗）	1900本/ha	1999本/ha	476,900	176,548	4,039	55,228	**712,715**	47,690	71,271	**760,405**	**783,986**
カラマツ（コンテナ苗）	1800本/ha	1899本/ha	451,800	167,256	3,826	52,322	**675,204**	45,180	67,520	**720,384**	**742,724**
カラマツ（コンテナ苗）	1700本/ha	1799本/ha	426,700	157,964	3,613	49,415	**637,692**	42,670	63,769	**680,362**	**701,461**
カラマツ（コンテナ苗）	1600本/ha	1699本/ha	401,600	148,672	3,401	46,508	**600,181**	40,160	60,018	**640,341**	**660,199**
カラマツ（コンテナ苗）	1500本/ha	1599本/ha	376,500	139,380	3,188	43,601	**562,669**	37,650	56,266	**600,319**	**618,935**
カラマツ（コンテナ苗）	1400本/ha	1499本/ha	351,400	130,088	2,976	40,694	**525,158**	35,140	52,515	**560,298**	**577,673**
カラマツ（コンテナ苗）	1300本/ha	1399本/ha	326,300	120,796	2,763	37,788	**487,647**	32,630	48,764	**520,277**	**536,411**
カラマツ（コンテナ苗）	1200本/ha	1299本/ha	301,200	111,504	2,551	34,881	**450,136**	30,120	45,013	**480,256**	**495,149**
カラマツ（コンテナ苗）	1100本/ha	1199本/ha	276,100	102,212	2,338	31,974	**412,624**	27,610	41,262	**440,234**	**453,886**
カラマツ（コンテナ苗）	1000本/ha	1099本/ha	251,000	92,920	2,125	29,067	**375,112**	25,100	37,511	**400,212**	**412,623**

○　丸太筋工　標準単価

7-1.　丸太筋工(2型)(現地発生材)　標準単価表

10m当たり

名称		形状・寸法	数量	単位	単価	金額	摘要
資材費	切丸太(横木)	L=2.0m、末口6～14cm(皮付き)	10	本	0	0	現地発生材
	杭木(両切)	L=0.8m、末口8～12cm(先端加工、皮付き)	15	本	0	0	現地発生材
	小計					0	
労務費	土木一般世話役		0.11	人	29,800	3,278	
	普通作業員		0.6	人	25,200	15,120	
	小計					18,398	
雑費			1	%	18,398	183	
	小計					183	
直接費			10	m		18,581	
共通仮設費			8.4	%	18,581	1,560	
標準単価						20,141	
消費税	資材・労務費・雑費税込み		10	%	20,141	2,014	請負
	資材・雑費税込み		10	%	183	18	直営
	税抜き		10	%		0	
合計	資材・労務費・雑費税込み					22,155	請負
	資材・雑費税込み					20,159	直営
	税抜き					20,141	

1m当たり	資材・労務費のみ税込み					2,215	請負
	労務費以外税込み					2,015	直営
	税抜き					2,014	

7-1.　丸太筋工(2型)(一部現地発生材)　標準単価表

10m当たり

名称		形状・寸法	数量	単位	単価	金額	摘要
資材費	切丸太(横木)	L=2.0m、末口6～14cm(皮付き)	10	本	0	0	現地発生材
	杭木(両切)	L=0.8m、末口8～12cm(先端加工、皮付き)	15	本	400	6,000	
	小計					6,000	
労務費	土木一般世話役		0.11	人	29,800	3,278	
	普通作業員		0.6	人	25,200	15,120	
	小計					18,398	
雑費			1	%	18,398	183	
	小計					183	
直接費			10	m		24,581	
共通仮設費			8.4	%	24,581	2,064	
標準単価						26,645	
消費税	資材・労務費・雑費税込み		10	%	26,645	2,664	請負
	資材・雑費税込み		10	%	6,183	618	直営
	税抜き		10	%		0	
合計	資材・労務費・雑費税込み					29,309	請負
	資材・雑費税込み					27,263	直営
	税抜き					26,645	

1m当たり	資材・労務費のみ税込み					2,930	請負
	労務費以外税込み					2,726	直営
	税抜き					2,664	

7-1.　丸太筋工(2型)(購入材)　標準単価表

10m当たり

名称		形状・寸法	数量	単位	単価	金額	摘要
資材費	切丸太(横木)	L=2.0m、末口6～14cm(皮付き)	10	本	630	6,300	
	杭木(両切)	L=0.8m、末口8～12cm(先端加工、皮付き)	15	本	400	6,000	
	小計					12,300	
労務費	土木一般世話役		0.11	人	29,800	3,278	
	普通作業員		0.6	人	25,200	15,120	
	小計					18,398	
雑費			1	%	18,398	183	
	小計					183	
直接費			10	m		30,881	
共通仮設費			8.4	%	30,881	2,594	
標準単価						33,475	
消費税	資材・労務費・雑費税込み		10	%	33,475	3,347	請負
	資材・雑費税込み		10	%	12,483	1,248	直営
	税抜き		10	%		0	
合計	資材・労務費・雑費税込み					36,822	請負
	資材・雑費税込み					34,723	直営
	税抜き					33,475	

1m当たり	資材・労務費のみ税込み					3,682	請負
	労務費以外税込み					3,472	直営
	税抜き					3,347	

丸太筋工（２型）

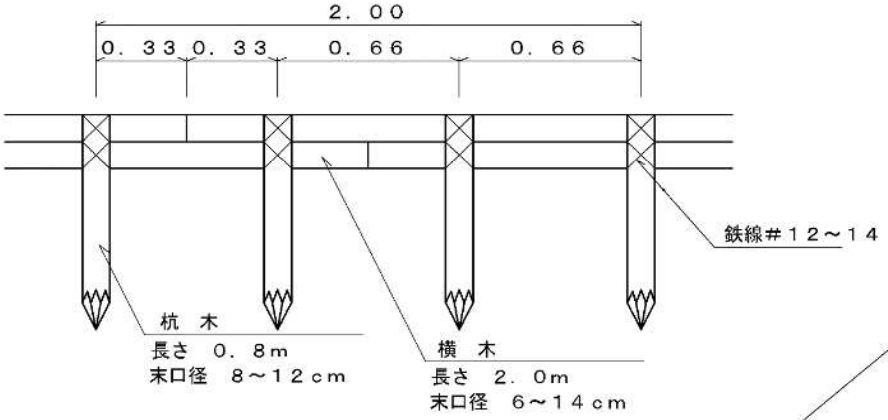

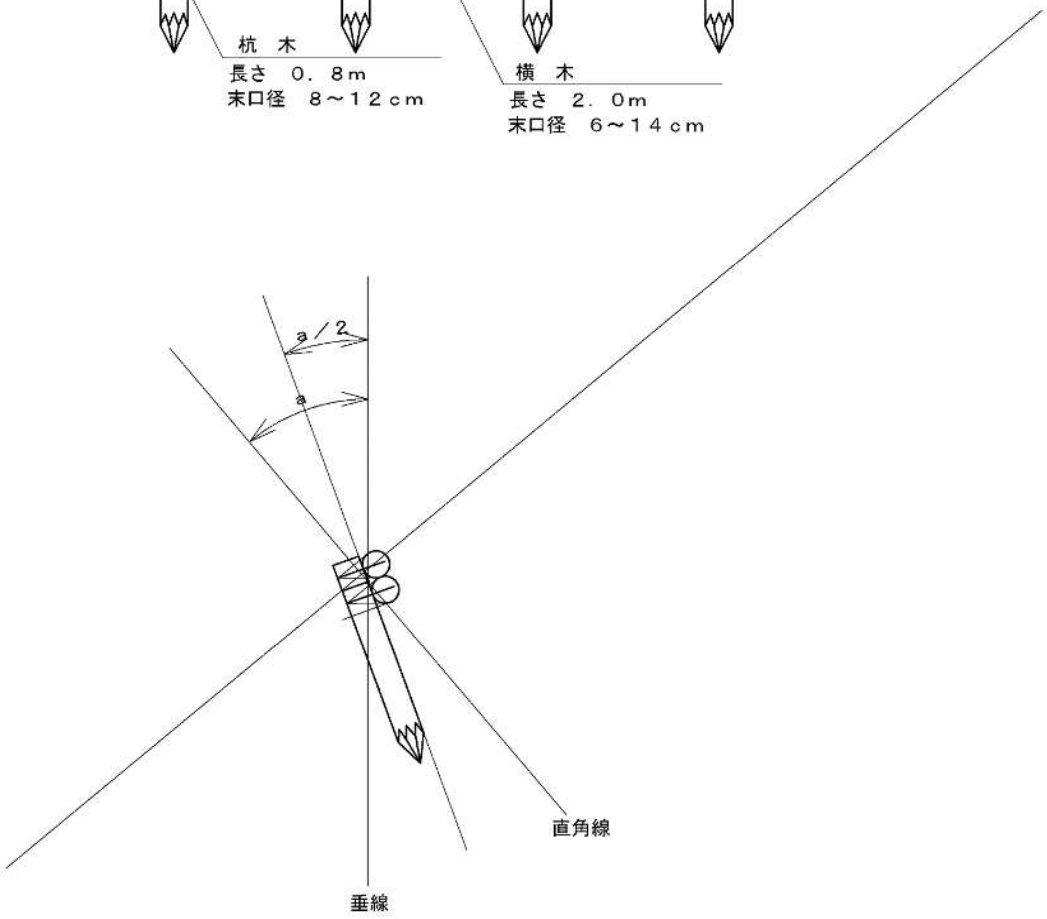

１０．０ｍ　当たり

構　造　　杭間　０．６６ｍ				
名　　称	寸　　法	数　量	単　位	備　　考
杭　　木	長さ０．８ｍ 末口径８～１２ｃｍ	１５．０	本	
横　　木	長さ２．０ｍ 末口径６～１４ｃｍ	１０．０	本	
なましｍ鉄線	＃１２～１４ 径２．０～２．６ｍｍ	０．７	ｋｇ	０．９ｍ×３０カ所÷４０．５ｍ／ｋｇ
植　生　帯	巾１０ｃｍ 長さ５０ｃｍ	１０．０	ｍ	
木材使用量		０．３２	m^3	0.1m×0.1m×0.8m×15本＋ 0.1m×0.1m×2.0m×10本＝0.32m^3

7-2. 丸太筋工(3型)(現地発生材) 標準単価表

10m当たり

名称		形状・寸法	数量	単位	単価	金額	摘要
資材費	切丸太(横木)	L=2.0m、末口6～14cm(皮付き)	15	本	0	0	現地発生材
	杭木(両切)	L=1.0m、末口8～12cm(先端加工、皮付き)	15	本	0	0	現地発生材
	小計					0	
労務費	土木一般世話役		0.11	人	29,800	3,278	
	普通作業員		0.69	人	25,200	17,388	
	小計					20,666	
雑費			1	%	20,666	206	
	小計					206	
直接費			10	m		20,872	
共通仮設費			8.4	%	20,872	1,753	
標準単価						22,625	
消費税	資材・労務費・雑費税込み		10	%	22,625	2,262	請負
	資材・雑費税込み		10	%	206	20	直営
	税抜き		10	%		0	
合計	資材・労務費・雑費税込み					24,887	請負
	資材・雑費税込み					22,645	直営
	税抜き					22,625	

1m当たり	資材・労務費のみ税込み					2,488	請負
	労務費以外税込み					2,264	直営
	税抜き					2,262	

7-2. 丸太筋工(3型)(一部現地発生材) 標準単価表

10m当たり

名称		形状・寸法	数量	単位	単価	金額	摘要
資材費	切丸太(横木)	L=2.0m、末口6～14cm(皮付き)	15	本	0	0	現地発生材
	杭木(両切)	L=1.0m、末口8～12cm(先端加工、皮付き)	15	本	430	6,450	
	小計					6,450	
労務費	土木一般世話役		0.11	人	29,800	3,278	
	普通作業員		0.69	人	25,200	17,388	
	小計					20,666	
雑費			1	%	20,666	206	
	小計					206	
直接費			10	m		27,322	
共通仮設費			8.4	%	27,322	2,295	
標準単価						29,617	
消費税	資材・労務費・雑費税込み		10	%	29,617	2,961	請負
	資材・雑費税込み		10	%	6,656	665	直営
	税抜き		10	%		0	
合計	資材・労務費・雑費税込み					32,578	請負
	資材・雑費税込み					30,282	直営
	税抜き					29,617	

1m当たり	資材・労務費のみ税込み					3,257	請負
	労務費以外税込み					3,028	直営
	税抜き					2,961	

7-2. 丸太筋工(3型)(購入材) 標準単価表

10m当たり

名称		形状・寸法	数量	単位	単価	金額	摘要
資材費	切丸太(横木)	L=2.0m、末口6～14cm(皮付き)	15	本	630	9,450	
	杭木(両切)	L=1.0m、末口8～12cm(先端加工、皮付き)	15	本	430	6,450	
	小計					15,900	
労務費	土木一般世話役		0.11	人	29,800	3,278	
	普通作業員		0.69	人	25,200	17,388	
	小計					20,666	
雑費			1	%	20,666	206	
	小計					206	
直接費			10	m		36,772	
共通仮設費			8.4	%	36,772	3,088	
標準単価						39,860	
消費税	資材・労務費・雑費税込み		10	%	39,860	3,986	請負
	資材・雑費税込み		10	%	16,106	1,610	直営
	税抜き		10	%		0	
合計	資材・労務費・雑費税込み					43,846	請負
	資材・雑費税込み					41,470	直営
	税抜き					39,860	

1m当たり	資材・労務費のみ税込み					4,384	請負
	労務費以外税込み					4,147	直営
	税抜き					3,986	

丸太筋工（３型）

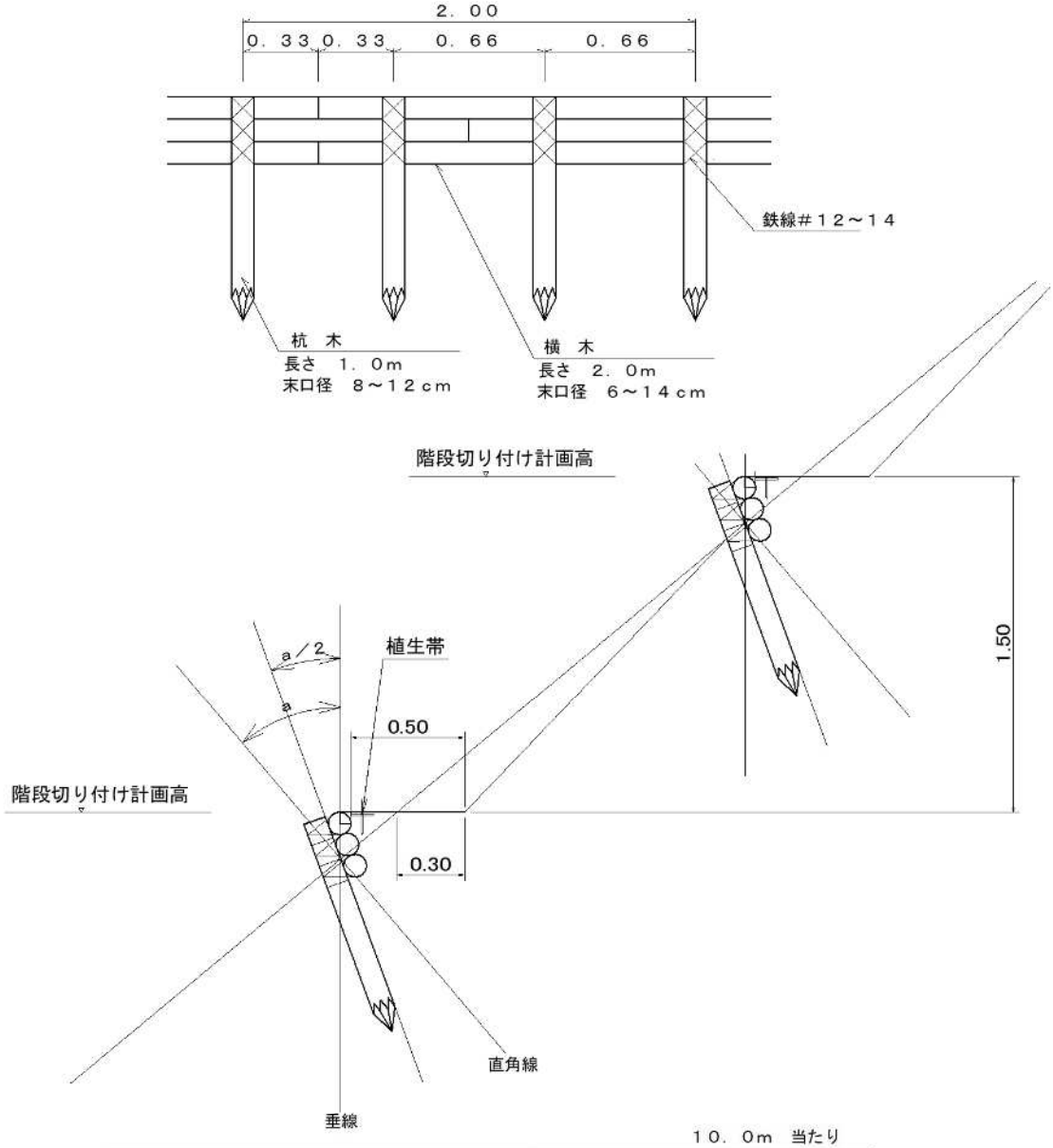

１０．０ｍ　当たり

構　造	杭間　０．６６ｍ			
名　　称	寸　　法	数　量	単　位	備　　考
杭　　木	長さ１．０ｍ 末口径８～１２ｃｍ	１５．０	本	
横　　木	長さ２．０ｍ 末口径６～１４ｃｍ	１５．０	本	
なましｌ鉄線	#１２～１４ 径２．０～２．６ｍｍ	１．０	ｋｇ	０．９ｍ×４５カ所÷４０．５ｍ／ｋｇ
植　生　帯	巾１０ｃｍ 長さ５０ｃｍ	１０．０	ｍ	必要に応じ計上する
木材使用量		０．４５	m^3	0.1m×0.1m×1.0m×15本＋ 0.1m×0.1m×2.0m×15本＝0.45m^3

２．衛生伐（松くい虫） 標準単価

令和6年度　衛生伐単価一覧（R6．4．1適用）

作業種	種別	単位	標準単価	税込標準単価	適用条件
伐倒駆除(油剤2種) 普通地		㎥	16,126	17,738	被害材の搬出が難しく、地形その他の理由によりくん蒸による処理も困難であり、かつマツノマダラカミキリの幼虫が樹皮下に生息している時期（9月～10月末頃）に作業が実施できる場合
伐倒駆除(油剤2種) 危険地1	チルホール使用	㎥	17,777	19,554	伐倒駆除(油剤2種）普通地のうち、道路・人家等に近接し、伐倒により被害が及ぶ恐れがある場合
伐倒駆除(油剤2種) 危険地2	チルホール使用、交通誘導警備員配置	㎥	20,578	22,635	伐倒駆除(油剤2種）危険地1のうち、道路を通行する車輌・人等の安全を確保する必要がある場合
伐倒駆除(くん蒸2種) 普通地		㎥	28,196	31,015	被害材の搬出が困難な場合
伐倒駆除(くん蒸2種) 危険地１	チルホール使用	㎥	29,726	32,698	伐倒駆除(くん蒸2種）普通地のうち、道路・人家等に近接し、伐倒により被害が及ぶ恐れがある場合
伐倒駆除(くん蒸2種) 危険地２	チルホール使用、交通誘導警備員配置	㎥	32,527	35,779	伐倒駆除(くん蒸2種）危険地1のうち、道路を通行する車輌・人等の安全を確保する必要がある場合
特別伐倒駆除（幹材搬出破砕） 普通地	幹材はチップ工場へ搬出 末木枝条は現地でくん蒸	㎥	24,430	26,873	幹材の運搬車輌が進入できる車道から概ね100m以内で、胸高直径がチッパーでの破砕が困難な28cm程度以上の場合
特別伐倒駆除（幹材搬出破砕） 危険地１	幹材はチップ工場へ搬出 末木枝条は現地でくん蒸 チルホール使用	㎥	26,082	28,690	特別伐倒駆除（幹材搬出破砕）普通地のうち、道路・人家等に近接し、伐倒により被害が及ぶ恐れがある場合
特別伐倒駆除（幹材搬出破砕） 危険地２	幹材はチップ工場へ搬出 末木枝条は現地でくん蒸 チルホール使用、交通誘導警備員配置	㎥	28,883	31,771	特別伐倒駆除（幹材搬出破砕）危険地１のうち、道路を通行する車輌・人等の安全を確保する必要がある場合
特別伐倒駆除（現場破砕） 普通地	自走式チッパー使用 幹材、末木枝条ともに現地で破砕	㎥	33,947	37,341	チッパーが搬入できる地点から概ね100m以内で、胸高直径がチッパーで破砕できる26cm程度以下の場合
特別伐倒駆除（現場破砕） 危険地１	自走式チッパー使用 幹材、末木枝条ともに現地で破砕 チルホール使用	㎥	39,048	42,952	特別伐倒駆除（現場破砕）普通地のうち、道路・人家等に近接し、伐倒により被害が及ぶ恐れがある場合
特別伐倒駆除（現場破砕） 危険地２	自走式チッパー使用 幹材、末木枝条ともに現地で破砕 チルホール使用、交通誘導警備員配置	㎥	41,849	46,033	特別伐倒駆除（現場破砕）危険地１のうち、道路を通行する車輌・人等の安全を確保する必要がある場合

令和6年度　衛生伐（松くい虫）事業単価表

伐倒駆除(油剤2種)普通地　単価表

10㎥当たり

名称	種別	形状・寸法	数量	単位	単価	金額	摘要
資材費	6 油剤		100	ﾘｯﾄﾙ	310	31,000	
	小計					31,000	
労務費	27 特殊作業員		2.35	人	27,200	63,920	伐倒・枝払・玉切
	15 普通作業員		0.05	人	25,200	1,260	資材運搬
	15 普通作業員		1.96	人	25,200	49,392	薬剤散布
	小計					114,572	
機械経費	チェーンソー損料、燃料代		5%		63,920	3,196	伐倒・枝払・玉切労務費の5%
	小計					3,196	
直接費						148,768	
共通仮設費			8.4%			12,496	
標準単価						161,264	
1㎥当たり標準単価						16,126	
1㎥当たり税込標準単価（請負）						17,738	

令和6年度　衛生伐（松くい虫）事業単価表

伐倒駆除(油剤2種)危険地1　単価表

チルホールを使用

10㎥当たり

名称	種別	形状・寸法	数量	単位	単価	金額	摘要
資材費	6 油剤		100	ﾘｯﾄﾙ	310	31,000	
	小計					31,000	
労務費	27 特殊作業員		2.91	人	27,200	79,152	伐倒・枝払・玉切（チルホール使用）
	15 普通作業員		0.05	人	25,200	1,260	資材運搬（油剤）
	15 普通作業員		1.96	人	25,200	49,392	薬剤散布
	小計					129,804	
機械経費	チェーンソー損料、燃料代		5%		63,920	3,196	普通地の伐倒・枝払・玉切労務費の5%
	小計					3,196	
直接費						164,000	
共通仮設費			8.4%			13,776	
標準単価						177,776	
1㎥当たり標準単価						17,777	
1㎥当たり税込標準単価（請負）						19,554	

令和6年度　衛生伐（松くい虫）事業単価表

伐倒駆除(油剤2種)危険地2　単価表

チルホールを使用　交通誘導警備員配置

10㎥当たり

名称	種別	形状・寸法	数量	単位	単価	金額	摘要
資材費	6 油剤		100	ﾘｯﾄﾙ	310	31,000	
	小計					31,000	
労務費	27 特殊作業員		2.91	人	27,200	79,152	伐倒・枝払・玉切（チルホール使用）
	15 普通作業員		0.05	人	25,200	1,260	資材運搬（油剤）
	15 普通作業員		1.96	人	25,200	49,392	薬剤散布
	17 交通誘導警備員		1.7	人	15,200	25,840	
	小計					155,644	
機械経費	チェーンソー損料、燃料代		5%		63,920	3,196	普通地の伐倒・枝払・玉切労務費の5%
	小計					3,196	
直接費						189,840	
共通仮設費			8.4%			15,946	
標準単価						205,786	
1㎥当たり標準単価						20,578	
1㎥当たり税込標準単価（請負）						22,635	

令和6年度　衛生伐（松くい虫）事業単価表

伐倒駆除(くん蒸2種）普通地　単価表

くん蒸剤は、それぞれの薬剤で定められた使用量とする。

10㎥当たり

名称	種別	形状・寸法	数量	単位	単価	金額	摘要
資材費	7 くん蒸剤	カーバム剤	10	本	2,160	21,600	NCS(1㍑/㎥) キルパー40(0.75㍑/㎥)
	10 被覆用シート	生分解性	210	㎡	163	34,230	
	小計					55,830	
労務費	27 特殊作業員		3.8	人	27,200	103,360	
	15 普通作業員		3.8	人	25,200	95,760	
	小計					199,120	
機械経費	チェーンソー損料、燃料代		5%		103,360	5,168	伐倒・枝払・玉切労務費の5%
	小計					5,168	
直接費						260,118	
共通仮設費			8.4%			21,849	
標準単価						281,967	
1㎥当たり標準単価						28,196	
1㎥当たり税込標準単価（請負）						31,015	

令和6年度　衛生伐（松くい虫）事業単価表

伐倒駆除(くん蒸2種）危険地 1　単価表

くん蒸剤は、それぞれの薬剤で定められた使用量とする。
チルホールを使用

10㎥当たり

名称	種別	形状・寸法	数量	単位	単価	金額	摘要
資材費	7 くん蒸剤	カーバム剤	10	本	2,160	21,600	NCS(1㍑/㎥) キルパー40(0.75㍑/㎥)
	10 被覆用シート	生分解性	210	㎡	163	34,230	
	小計					55,830	
労務費	27 特殊作業員		3.8	人	27,200	103,360	
	15 普通作業員		3.8	人	25,200	95,760	
	15 普通作業員		0.56	人	25,200	14,112	チルホールによる加算
	小計					213,232	
機械経費	チェーンソー損料、燃料代		5%		103,360	5,168	普通地の伐倒・枝払・玉切労務費の5%
	小計					5,168	
直接費						274,230	
共通仮設費			8.4%			23,035	
標準単価						297,265	
1㎥当たり標準単価						29,726	
1㎥当たり税込標準単価（請負）						32,698	

令和6年度　衛生伐（松くい虫）事業単価表

伐倒駆除(くん蒸2種）危険地2　単価表

くん蒸剤は、それぞれの薬剤で定められた使用量とする。
チルホールを使用　交通誘導警備員配置

10㎥当たり

名称	種別	形状・寸法	数量	単位	単価	金額	摘要
資材費	7 くん蒸剤	カーバム剤	10	本	2,160	21,600	NCS(1㍑/㎥) キルパー40(0.75㍑/㎥)
	10 被覆用シート	生分解性	210	㎡	163	34,230	
	小計					55,830	
労務費	27 特殊作業員		3.8	人	27,200	103,360	
	15 普通作業員		3.8	人	25,200	95,760	
	15 普通作業員		0.56	人	25,200	14,112	チルホールによる加算
	17 交通誘導警備員		1.7	人	15,200	25,840	
	小計					239,072	
機械経費	チェーンソー損料、燃料代		5%		103,360	5,168	普通地の伐倒・枝払・玉切労務費の5%
	小計					5,168	
直接費						300,070	
共通仮設費			8.4%			25,205	
標準単価						325,275	
1㎥当たり標準単価						32,527	
1㎥当たり税込標準単価（請負）						35,779	

令和6年度　衛生伐（松くい虫）事業単価表

特別伐倒駆除（幹材搬出破砕）　普通地　単価表

くん蒸剤は、それぞれの薬剤で定められた使用量とする。
幹材はチップ工場へ搬出、末木枝条は現地でくん蒸

10㎥当たり

名称	種別	形状・寸法	数量	単位	単価	金額	摘要
資材費	7 くん蒸剤	カーバム剤	3	本	2,160	6,480	NCS（0.3L/㎥）　ｷﾙﾊﾟｰ40（0.23L/㎥）
	10 被覆用シート	生分解性	63	㎡	163	10,269	21㎡/㎥×0.3
	小計					16,749	
労務費	27 特殊作業員		2.35	人	27,200	63,920	伐倒・枝払・玉切
	15 普通作業員		4.05	人	25,200	102,060	幹材搬出（人力）7㎥
	15 普通作業員		0.67	人	25,200	16,884	末木枝条集積3㎥
	15 普通作業員		0.38	人	25,200	9,576	末木枝条密閉くん蒸
	15 普通作業員		0.005	人	25,200	126	資材運搬（薬剤・シート）
	小計					192,566	
伐倒木処理	14 チップ	見積価格	7	㎥	−2,502	−17,514	
	19 幹材運搬	2t車	2.8	台	10,850	30,380	2t車（20km）　2.5㎥/台
	小計					12,866	
機械経費	チェーンソー損料、燃料代		5%		63,920	3,196	伐倒・枝払・玉切労務費の5%
	小計					3,196	
直接費						225,377	
共通仮設費			8.4%			18,931	
標準単価						244,308	
1㎥当たり標準単価						24,430	
1㎥当たり税込標準単価（請負）						26,873	

令和6年度　衛生伐（松くい虫）事業単価表

特別伐倒駆除（幹材搬出破砕）　危険地1　単価表

くん蒸剤は、それぞれの薬剤で定められた使用量とする。
幹材はチップ工場へ搬出、末木枝条は現地でくん蒸　チルホール使用

10㎥当たり

名称	種別	形状・寸法	数量	単位	単価	金額	摘要
資材費	7 くん蒸剤	カーバム剤	3	本	2,160	6,480	NCS（0.3L/㎥）　ｷﾙﾊﾟｰ40（0.23L/㎥）
	10 被覆用シート	生分解性	63	㎡	163	10,269	21㎡/㎥×0.3
	小計					16,749	
労務費	27 特殊作業員		2.91	人	27,200	79,152	伐倒・枝払・玉切（チルホール使用）
	15 普通作業員		4.05	人	25,200	102,060	幹材搬出（人力）7㎥
	15 普通作業員		0.67	人	25,200	16,884	末木枝条集積3㎥
	15 普通作業員		0.38	人	25,200	9,576	末木枝条密閉くん蒸
	15 普通作業員		0.005	人	25,200	126	資材運搬（薬剤・シート）
	小計					207,798	
伐倒木処理	14 チップ	見積価格	7	㎥	−2,502	−17,514	
	19 幹材運搬	2t車	2.8	台	10,850	30,380	2t車（20km）　2.5㎥/台
	小計					12,866	
機械経費	チェーンソー損料、燃料代		5%		63,920	3,196	普通地の伐倒・枝払・玉切労務費の5%
	小計					3,196	
直接費						240,609	
共通仮設費			8.4%			20,211	
標準単価						260,820	
1㎥当たり標準単価						26,082	
1㎥当たり税込標準単価（請負）						28,690	

令和6年度　衛生伐（松くい虫）事業単価表

特別伐倒駆除（幹材搬出破砕）　危険地2　単価表

くん蒸剤は、それぞれの薬剤で定められた使用量とする。
幹材はチップ工場へ搬出、末木枝条は現地でくん蒸　チルホール使用　交通誘導警備員配置

10㎥当たり

名称	種別	形状・寸法	数量	単位	単価	金額	摘要
資材費	7 くん蒸剤	カーバム剤	3	本	2,160	6,480	NCS（0.3L/㎥）　ｷﾙﾊﾟｰ40（0.23L/㎥）
	10 被覆用シート	生分解性	63	㎡	163	10,269	21㎡/㎥×0.3
	小計					16,749	
労務費	27 特殊作業員		2.91	人	27,200	79,152	伐倒・枝払・玉切（チルホール使用）
	15 普通作業員		4.05	人	25,200	102,060	幹材搬出（人力）7㎥
	15 普通作業員		0.67	人	25,200	16,884	末木枝条集積3㎥
	15 普通作業員		0.38	人	25,200	9,576	末木枝条密閉くん蒸
	15 普通作業員		0.005	人	25,200	126	資材運搬（薬剤・シート）
	17 交通誘導警備員		1.7	人	15,200	25,840	
	小計					233,638	
伐倒木処理	14 チップ	見積価格	7	㎥	−2,502	−17,514	
	19 幹材運搬	2t車	2.8	台	10,850	30,380	2t車（20km）　2.5㎥/台
	小計					12,866	
機械経費	チェーンソー損料、燃料代		5%		63,920	3,196	普通地の伐倒・枝払・玉切労務費の5%
	小計					3,196	
直接費						266,449	
共通仮設費			8.4%			22,381	
標準単価						288,830	
1㎥当たり標準単価						28,883	
1㎥当たり税込標準単価（請負）						31,771	

令和6年度　衛生伐（松くい虫）事業単価表

特別伐倒駆除（現場破砕）普通地　単価表

自走式チッパー使用

幹材・末木枝条とも現地破砕

10㎥当たり

名称	種別	形状・寸法	数量	単位	単価	金額	摘要
労務費	27 特殊作業員		5.26	人	27,200	143,072	伐倒・枝払・玉切
	15 普通作業員		2.98	人	25,200	75,096	集積
	15 普通作業員		0.6	人	25,200	15,120	チッパー投入
	小計					233,288	
機械経費	チェーンソー損料、燃料代		5%		143,072	7,153	伐倒・枝払・玉切労務費の5%
	20 チッパー機運搬	3t車	0.67	台	13,530	9,065	1現場材積30㎥　10/30×2=0.67台
	11 軽油		14.33	ﾘｯﾄﾙ	141	2,020	30kw×0.191ℓ/kw・h÷4㎥/h
	25 チッパー機運転	リース料	1.25	日	49,316	61,645	処理能力4㎥/h　1日当たり2時間運転　10÷8=1.25日
	小計					79,883	
直接費						313,171	
共通仮設費			8.4%			26,306	
標準単価						339,477	
1㎥当たり標準単価						33,947	
1㎥当たり税込標準単価（請負）						37,341	

令和6年度　衛生伐（松くい虫）事業単価表

特別伐倒駆除（現場破砕）危険地1　単価表

自走式チッパー使用

幹材・末木枝条とも現地破砕　チルホール使用

10㎥当たり

名称	種別	形状・寸法	数量	単位	単価	金額	摘要
労務費	27 特殊作業員		6.99	人	27,200	190,128	伐倒・枝払・玉切（チルホール使用）
	15 普通作業員		2.98	人	25,200	75,096	集積
	15 普通作業員		0.6	人	25,200	15,120	チッパー投入
	小計					280,344	
機械経費	チェーンソー損料、燃料代		5%		143,072	7,153	普通地の伐倒・枝払・玉切労務費の5%
	20 チッパー機運搬	3t車	0.67	台	13,530	9,065	1現場材積30㎥　10/30×2=0.67台
	11 軽油		14.33	ﾘｯﾄﾙ	141	2,020	30kw×0.191ℓ/kw・h÷4㎥/h
	25 チッパー機運転	リース料	1.25	日	49,316	61,645	処理能力4㎥/h　1日当たり2時間運転　10÷8=1.25日
	小計					79,883	
直接費						360,227	
共通仮設費			8.4%			30,259	
標準単価						390,486	
1㎥当たり標準単価						39,048	
1㎥当たり税込標準単価（請負）						42,952	

令和6年度　衛生伐（松くい虫）事業単価表

特別伐倒駆除（現場破砕）危険地2　単価表

自走式チッパー使用

幹材・末木枝条とも現地破砕　チルホール使用　交通誘導警備員配置

10㎥当たり

名称	種別	形状・寸法	数量	単位	単価	金額	摘要
労務費	27 特殊作業員		6.99	人	27,200	190,128	伐倒・枝払・玉切（チルホール使用）
	15 普通作業員		2.98	人	25,200	75,096	集積
	15 普通作業員		0.6	人	25,200	15,120	チッパー投入
	17 交通誘導警備員		1.7	人	15,200	25,840	
	小計					306,184	
機械経費	チェーンソー損料、燃料代		5%		143,072	7,153	普通地の伐倒・枝払・玉切労務費の5%
	20 チッパー機運搬	3t車	0.67	台	13,530	9,065	1現場材積30㎥　10/30×2=0.67台
	11 軽油		14.33	ﾘｯﾄﾙ	141	2,020	30kw×0.191ℓ/kw・h÷4㎥/h
	25 チッパー機運転	リース料	1.25	日	49,316	61,645	処理能力4㎥/h　1日当たり2時間運転　10÷8=1.25日
	小計					79,883	
直接費						386,067	
共通仮設費			8.4%			32,429	
標準単価						418,496	
1㎥当たり標準単価						41,849	
1㎥当たり税込標準単価（請負）						46,033	

３. 森林作業道　標準単価

森林作業道標準単価

（1）積み上げ方式による森林作業道（単価は直接費）

①草刈機伐開

内容	適用	単価(円/㎡)	備考
Ⅰ種	笹類：中・密、笹灌木混交：中・密、灌木類：中	38	
Ⅱ種	灌木類：密、根曲竹類：疎・中・密	88	

※植生被覆率　疎:30%未満、中:30～70%、密:70%以上
※刈払後敷地端までの小運搬及び集積作業を含む。

②チェーンソー伐開

内容	適用	単価(円/㎡)	備考
―	疎密度：中	132	

※20m以内の片付を含む。

③切土

機種	土質	現場条件		旋回角度	作業種	単価(円/m3)	備考
バックホウ	礫質土	地山	普通	90°	掘削	502	償却費1/2補正
						535	補正なし
バックホウ	軟ＩＡ	地山	普通	90°	掘削	669	償却費1/2補正
						713	補正なし

④盛土

機種	土質	現場条件	作業種	単価(円/m3)	備考
指定なし	礫質土	普通	敷均し	380	償却費1/2補正
				392	補正なし
機種	土質	現場条件	作業種	単価(円/㎡)	
バックホウ	礫質土	―	法面整形（締固め）	437	償却費1/2補正
				456	補正なし

⑤　丸太組工(現場発生材使用)

内容	規格	単価(円/本)	備考
桁用【加工費】	丸太　末口14～22cm　長さ3m　材積　0.097m3	657	
横木（路面処理）【加工費】	丸太　径8～16cm　長さ1.5m	146	
横木（法尻土留）【加工費】	丸太　径8～16cm　長さ1.0m	95	
横木（山側土留）【加工費】	丸太　径8～16cm　長さ0.7m	68	
異形鉄棒	SD295A 13mm以下	25	
ドリル・発電機損料	電気ドリル20mm　発動発電機15kvA	2	
丸太組立	1m当り0.006人	151	（円/m）

⑥-1　路盤工(購入再生ｸﾗｯｼｬｰﾗﾝ使用)

規格	作業種	単価(円/m3)	備考
再生ｸﾗｯｼｬｰﾗﾝ(40-0mm)	人力	5,581	

⑥-2　路盤工(現場発生材(礫)使用)

規格	作業種	単価(円/m3)	備考
現場発生材	人力	2,772	

⑦ふとんかご布設

規格		単価(円/枚)	備考
ﾊﾟﾈﾙ式GS-3　仮設	15cm網目　#10　50×120×200cm	25,425	償却費1/2補正
		25,745	補正なし

⑧じゃかご布設

規格		単価(円/m)	備考
鉄線じゃかごSWMGS-3	15cm網目　#10　φ45×L100cm	4,345	償却費1/2補正
		4,434	補正なし

⑨二重ふとんかご布設

規格		単価(円/枚)	備考
ﾊﾟﾈﾙ式GS-3　仮設	13cm網目　#8　50×120×200cm	19,790	償却費補正1/2
		19,847	補正無し

森林作業道標準単価

（2）－1－1　標準単価方式による安価な森林作業道（伐開なし）（償却費補正1/2）

新規開設
土質：礫質土
全幅員2．0m～3．2m（平均2．6mで積算）
平均傾斜　25°

100m積算

名称	規格	数量	単位	単価（円）	計（円）	備　考
切土	バックホウ	60	m3	502	30,120	
盛土（敷均し）	指定なし	54	m3	380	20,520	
盛土法面整形	バックホウ	165	㎡	437	72,105	法長1.65m
直接費計					122,745	
共通仮設費		10.7	%		13,133	
合計					135,878	
m単価（円）		135,878	÷	100	1,358	

（2）－1－2　標準単価方式による安価な森林作業道（伐開なし）（償却費補正無し）

新規開設
土質：礫質土
全幅員2．0m～3．2m（平均2．6mで積算）
平均傾斜　25°

100m積算

名称	規格	数量	単位	単価（円）	計（円）	備　考
切土	バックホウ	60	m3	535	32,100	
盛土（敷均し）	指定なし	54	m3	392	21,168	
盛土法面整形	バックホウ	165	㎡	456	75,240	法長1.65m
直接費計					128,508	
共通仮設費		10.7	%		13,750	
合計					142,258	
m単価（円）		142,258	÷	100	1,422	

森林作業道標準単価

（2）－２－１　標準単価方式による安価な森林作業道（伐開あり）（償却費補正1/2）

新規開設
土質：礫質土
全幅員２．０m～３．２m（平均２．６mで積算）
平均傾斜　25°

100m積算

名称	規格	数量	単位	単価（円）	計（円）	備　考
伐開	チェンソー伐開	260	㎡	132	34,320	伐開幅2.6m
切土	バックホウ	60	m3	502	30,120	
盛土（敷均し）	指定なし	54	m3	380	20,520	
盛土法面整形	バックホウ	165	㎡	437	72,105	法長1.65m
直接費計					157,065	
共通仮設費		10.7	%		16,805	
合計					173,870	
m単価（円）		173,870	÷	100	1,738	

（2）－２－２　標準単価方式による安価な森林作業道（伐開あり）（償却費補正無し）

新規開設
土質：礫質土
全幅員２．０m～３．２m（平均２．６mで積算）
平均傾斜　25°

100m積算

名称	規格	数量	単位	単価（円）	計（円）	備　考
伐開	チェンソー伐開	260	㎡	132	34,320	伐開幅2.6m
切土	バックホウ	60	m3	535	32,100	
盛土（敷均し）	指定なし	54	m3	392	21,168	
盛土法面整形	バックホウ	165	㎡	456	75,240	法長1.65m
直接費計					162,828	
共通仮設費		10.7	%		17,422	
合計					180,250	
m単価（円）		180,250	÷	100	1,802	

参考図面：補助対象範囲

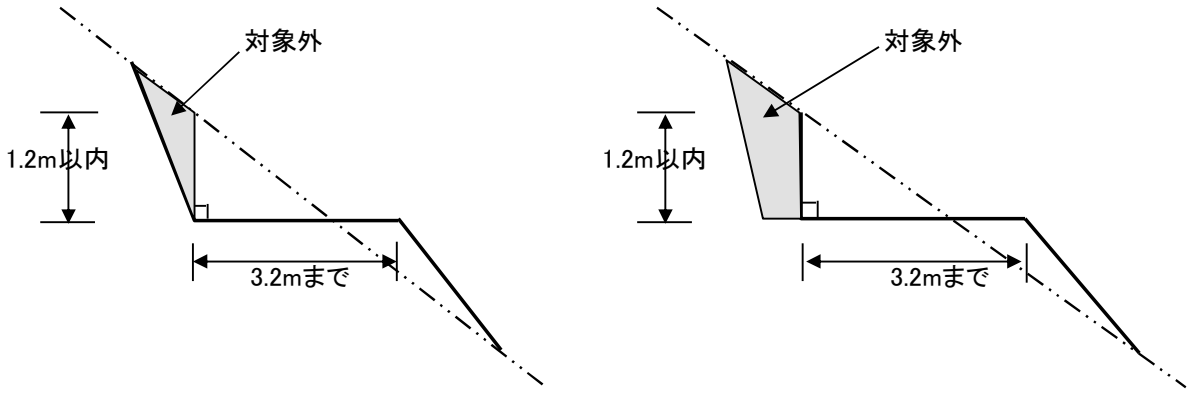

地山が安定している場合(基本：直切り)

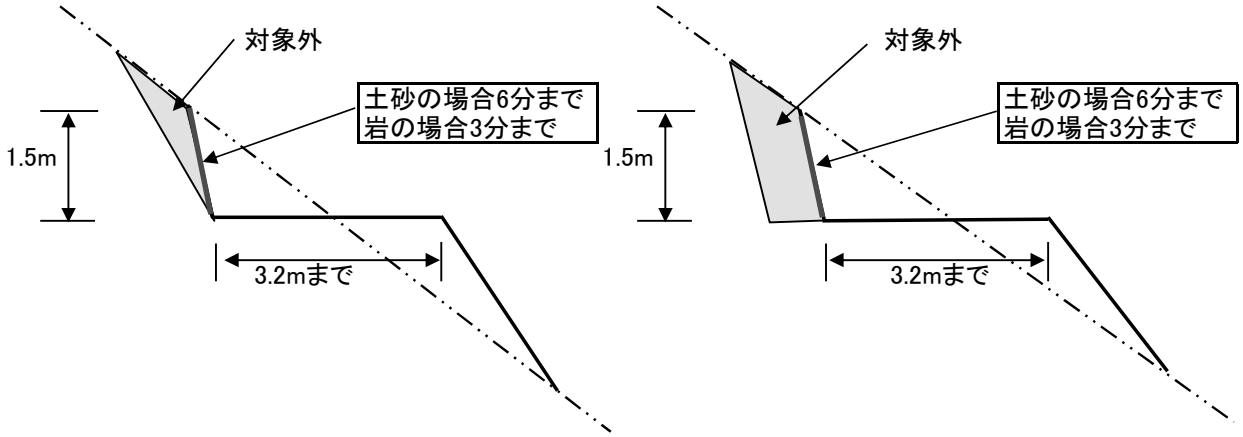

地山が安定しない場合

丸太組工路面処理数量表

（1段組）

使用資材	規格	開設3m当たり使用量	備考
桁	末口14～22cm 長さ3m 材積0.097m3/本	2本	
横木	末口8～16cm 長さ1.5m 材積 0.0216m3/本	4本	
異形鉄棒	0.560kg/m 長さ0.4m 0.224kg/本	8本（ドリル孔数も同じ）	D10を使用
人工	(3.0m*2+1.5m*4) *0.006人/m=0.072人	0．072人	

（2段組）

使用資材	規格	開設3m当たり使用量	備考
桁	末口14～22cm 長さ3m 材積0.097m3/本	3本	
横木	末口8～16cm 長さ1.5m 材積 0.0216m3/本	8本	
異形鉄棒	0.560kg/m 長さ0.4m 0.224kg/本	１６本（ドリル孔数も同じ）	D10を使用
人工	(3.0m*3+1.5m*8) *0.006人/m=0.126人	0．１26人	

（3段組）

使用資材	規格	開設3m当たり使用量	備考
桁	末口14～22cm 長さ3m 材積0.097m3/本	4本	
横木	末口8～16cm 長さ1.5m 材積 0.0216m3/本	１2本	
異形鉄棒	0.560kg/m 長さ0.4m 0.224kg/本	２４本（ドリル孔数も同じ）	D10を使用
人工	(3.0m*4+1.5m*12) *0.006人/m=0.180人	0．１80人	

丸太組工法尻土留数量表

（1段組）

使用資材	規格	開設3m当たり使用量	備考
桁	末口14～22cm 長さ3m 材積0.097m3/本	1本	
横木	末口8～16cm 長さ1.0m 材積 0.0144m3/本	4本	
異形鉄棒	0.560kg/m 長さ0.4m 0.224kg/本	4本（ドリル孔数も同じ）	D10を使用
人工	(3.0m*1+1.0m*4) *0.006人/m=0.042人	0．042人	

（2段組）

使用資材	規格	開設3m当たり使用量	備考
桁	末口14～22cm 長さ3m 材積0.097m3/本	2本	
横木	末口8～16cm 長さ1.0m 材積 0.0144m3/本	8本	
異形鉄棒	0.560kg/m 長さ0.4m 0.224kg/本	12本（ドリル孔数も同じ）	D10を使用
人工	(3.0m*2+1.0m*8) *0.006人/m=0.084人	0．084人	

（3段組）

使用資材	規格	開設3m当たり使用量	備考
桁	末口14～22cm 長さ3m 材積0.097m3/本	3本	
横木	末口8～16cm 長さ1.0m 材積 0.0144m3/本	12本	
異形鉄棒	0.560kg/m 長さ0.4m 0.224kg/本	20本（ドリル孔数も同じ）	D10を使用
人工	(3.0m*3+1.0m*12) *0.006人/m=0.126人	0．126人	

丸太組工山側土留数量表

（1段組）

使用資材	規格	開設3m当たり使用量	備考
桁	末口14～22cm 長さ3m 材積0.097m3/本	1本	
横木	末口8～16cm 長さ0.7m 材積 0.0100m3/本	4本	
異形鉄棒	0.560kg/m 長さ0.4m 0.224kg/本	4本（ドリル孔数も同じ）	D10を使用
人工	(3.0m*1+0.7m*4) *0.006人/m=0.034人	0．034人	

（2段組）

使用資材	規格	開設3m当たり使用量	備考
桁	末口14～22cm 長さ3m 材積0.097m3/本	2本	
横木	末口8～16cm 長さ0.7m 材積 0.0100m3/本	8本	
異形鉄棒	0.560kg/m 長さ0.4m 0.224kg/本	12本（ドリル孔数も同じ）	D10を使用
人工	(3.0m*2+0.7m*8) *0.006人/m=0.069人	0．069人	

（3段組）

使用資材	規格	開設3m当たり使用量	備考
桁	末口14～22cm 長さ3m 材積0.097m3/本	3本	
横木	末口8～16cm 長さ0.7m 材積 0.0100m3/本	12本	
異形鉄棒	0.560kg/m 長さ0.4m 0.224kg/本	20本（ドリル孔数も同じ）	D10を使用
人工	(3.0m*3+0.7m*12) *0.006人/m=0.104	0．104人	

４　森林環境保全推進支援事業　標準単価

令和６年度　山梨県森林環境保全推進支援事業　標準単価

事業分類	造林種別	標準単価	税込標準単価（直営）	税込標準単価（請負）
荒廃森林再生支援事業	伐採木の林内集積(10～16㎝未満)	197,078 円／ha	198,143 円／ha	216,785 円／ha
	伐採木の林内集積(16～22㎝未満)	237,249 円／ha	238,493 円／ha	260,973 円／ha
	関連条件整備(間伐)	別紙　円／ha	別紙　円／ha	別紙　円／ha
	関連条件整備(仮設)	別紙　円／日	別紙　円／日	別紙　円／日
	（間伐看板設置）	123,792 円／基	132,692 円／基	136,171 円／基
	獣害防止施設補修	別紙　円／ha		
	作業道等補修	別紙　円／m		
	関連条件整備活動費 (作業道開設)	1,000 円／m		
里山再生支援事業	伐採木・伐採竹の林内集積	別紙　円／ha	別紙　円／ha	別紙　円／ha
	耕作放棄地編入調査	9,500 円／ha	9,500 円／ha	10,450 円／ha
	（修景等保全・侵入竹除去看板設置）	123,792 円／基	132,692 円／基	136,171 円／基
広葉樹の森づくり推進支援事業	獣害防止施設補修	別紙　円／ha,m		
	（広葉樹植栽看板設置）	123,792 円／基	132,692 円／基	136,171 円／基
共通	関連条件整備活動費（間伐等）	130,000 円／ha		
	関連条件整備活動費（施業地管理）	160,000 円／ha		

注）この標準単価に記載の無い造林種別については、造林事業標準単価による。
注）標準単価は、毎年度4月1日付けの労務・資材等の単価により設定

伐採木の林内集積費

（枝払い、玉切り、片付け）

10cm～16cm未満

集積本数/ha	474本

作業難易度　難（＋10%）　（単位：ha当たり）

項目		人工	単価	金額
枝払	特殊作業員	1.25	27,200	34,000
	普通作業員	1.25	25,200	31,500
	諸雑費	8%	65,500	5,240
玉切	特殊作業員	1.04	27,200	28,288
	普通作業員	1.04	25,200	26,208
	諸雑費	9%	54,496	4,904
片付	普通作業員	2.03	25,200	51,156
	諸雑費	1%	51,156	511
計				181,807
1ha当たり労務費				181,807
共通仮設費8.4%				15,271
標準単価				197,078

16cm～22cm未満

集積本数/ha	474本

作業難易度　難（＋10%）　（単位：ha当たり）

項目		人工	単価	金額
枝払	特殊作業員	1.46	27,200	39,712
	普通作業員	1.46	25,200	36,792
	諸雑費	8%	76,504	6,120
玉切	特殊作業員	1.20	27,200	32,640
	普通作業員	1.20	25,200	30,240
	諸雑費	9%	62,880	5,659
片付	普通作業員	2.66	25,200	67,032
	諸雑費	1%	67,032	670
計				218,865
1ha当たり労務費				218,865
共通仮設費8.4%				18,384
標準単価				237,249

備考：標準経費算出に係る間接費率は山梨県造林補助事業実要領の運用に準ずる。

作業道等維持補修（償却費補正）

【実施】 （単位：m当たり）

項目	単価（円）	金額（円）
維持補修	786	786
共通仮設費10.7%		84
標準単価		870

※この単価に必要な間接費を加え、施工延長を乗じて標準経費を算出する。

【全工種】 100m当たり

項目	数量	単位	単価（円）	金額（円）
草刈機伐開	250	㎡	38	9,500
切土	30	m^3	503	15,090
盛土（敷均し）	27	m^3	380	10,260
盛土法面整形	50	㎡	430	21,500
路盤工(敷砂利)	4	m^3	5,581	22,324
計				78,674
m当たり算出				786

※実施しなかった項目は削除する。

作業道等維持補修（補正なし）

【実施】 （単位：m当たり）

項目	単価（円）	金額（円）
維持補修	807	807
共通仮設費10.7%		86
標準単価		893

※この単価に必要な間接費を加え、施工延長を乗じて標準経費を算出する。

【全工種】 100m当たり

項目	数量	単位	単価（円）	金額（円）
草刈機伐開	250	㎡	38	9,500
切土	30	m^3	535	16,050
盛土（敷均し）	27	m^3	392	10,584
盛土法面整形	50	㎡	446	22,300
路盤工(敷砂利)	4	m^3	5,581	22,324
計				80,758
m当たり算出				807

※実施しなかった項目は削除する。

獣害防止施設補修

○適用基準

過去に森林環境保全推進支援事業にて実施した獣害防止施設の補修（再設置や倒壊箇所の立て直し、または破損箇所の取り替え）に適用する。
計上する単価は以下に示すものとする。
※ただし、既設資材の処分費は計上しない。

獣害防護柵補修（ポリネット・スカート付きの場合も同様）　100m当たり

区分	名称	規格・内容	数量	単位	単価	備考
労務費	防護柵再設置	普通作業員	2.97	人	70,686	
共通仮設費			8.4	%	5,937	
合計					76,623	

獣害防護柵補修（鋼製）　100m当たり

区分	名称	規格・内容	数量	単位	単価	備考
労務費	防護柵再設置	普通作業員	7.80	人	185,640	
共通仮設費			8.4	%	15,593	
合計					201,233	

獣害防護柵資材取り替え（ポリネット）　100m当たり

区分	名称	規格・内容	数量	単位	単価	備考
資材費	防護ネット	H=1.8m　網目一辺：100mm ポリエチレン製ステンレス撚り合わせ糸製ネット	105	m	52,500	
	張りロープ	φ8mm　55m以上	2	巻	2,240	
	押さえロープ	φ8mm　55m以上	2	巻	2,240	
	支柱	H=2.4m　4m間隔	27	本	28,350	
	アンカー	400mm以上	88	本	6,600	押さえロープ固定75本、支柱支えロープ固定13本
	支持ロープ	φ4mm　55m以上	1	巻	445	
	結束バンド	L=200mm　ナイロン製	1	袋	362	
小計					92,737	
共通仮設費			8.4	%	7,789	
合計					100,526	

獣害防護柵資材取り替え（ポリネット：スカート付き）　100m当たり

区分	名称	規格・内容	数量	単位	単価	備考
資材費	防護ネット	H=1.8m　網目一辺：50～100mm（高強度ﾎﾟﾘｴﾁﾚﾝ繊維部1.0m）＋60cm（ｽｶｰﾄﾈｯﾄ）	105	m	55,650	
	張りロープ	φ8mm　55m以上	2	巻	2,240	
	押さえロープ	φ8mm　55m以上	2	巻	2,240	
	支柱	H=2.4m　4m間隔	27	本	28,350	
	アンカー	400mm以上	188	本	14,100	押さえロープ固定75本、支柱支えロープ固定13本
	支持ロープ	φ4mm　55m以上	3	巻	1,335	
	結束バンド	L=200mm　ナイロン製	1	袋	362	
小計					104,277	
共通仮設費			8.4	%	8,759	
合計					113,036	

単木食害防止資材補修（幼齢木ネット、チューブラー等）　100本当たり

区分	名称	規格・内容	数量	単位	単価	備考
労務費	設置	普通作業員	1.17	人	27,846	
共通仮設費			8.4	%	2,339	
合計					30,185	

単木食害防止資材取り替え　100本当たり

区分	名称	規格・内容	数量	単位	単価	備考
資材費	防護ネット	φ250mm H=1.7m ネット1、支柱1、クリップ1 押さえピン1　竹杭1	100	セット	120,000	（参考商品名　幼齢木ネット）
共通仮設費			8.4	%	10,080	
合計					130,080	

単木食害防止資材取り替え　100本当たり

区分	名称	規格・内容	数量	単位	単価	備考
資材費	防護ネット	φ250mm H=1.7m ネット1、支柱1、クリップ1 押さえピン1　竹杭1	100	セット	67,500	（参考商品名　チューブラー）
共通仮設費			8.4	%	5,670	
合計					73,170	

剥皮防護資材補修（ザバーン、バークガード等）　100本当たり

区分	名称	規格・内容	数量	単位	単価	備考
労務費	組立設置	普通作業員	1.03	人	24,514	
共通仮設費			8.4	%	2,059	
合計					26,573	

剥皮防護資材取り替え　100本当たり

区分	名称	規格・内容	数量	単位	単価	備考
資材費	防護不織布	150cm×100cm	100	セット	49,000	（参考商品名　ザバーン）
共通仮設費			8.4	%	4,116	
合計					53,116	

剥皮防護資材取り替え　100本当たり

区分	名称	規格・内容	数量	単位	単価	備考
資材費	防護不織布	150cm×110cm	100	セット	53,000	（参考商品名　ザバーン）
共通仮設費			8.4	%	4,452	
合計					57,452	

剥皮防護資材取り替え　100本当たり

区分	名称	規格・内容	数量	単位	単価	備考
資材費	防護不織布	150cm×120cm	100	セット	56,000	（参考商品名　ザバーン）
共通仮設費			8.4	%	4,704	
合計					60,704	

剥皮防護資材取り替え　100本当たり

区分	名称	規格・内容	数量	単位	単価	備考
資材費	防護不織布	150cm×130cm	100	セット	61,000	（参考商品名　ザバーン）
共通仮設費			100	%	5,124	
合計					66,124	

剥皮防護資材取り替え（ポリプロピレン　サイズL）　100本当たり

区分	名称	規格・内容	数量	単位	単価	備考
資材費	防護ネット	142cm×90cm	100	セット	48,000	（参考商品名　バークガード）
共通仮設費			8.4	%	4,032	
合計					52,032	

剥皮防護資材取り替え（ポリプロピレン　サイズ2L）　100本当たり

区分	名称	規格・内容	数量	単位	単価	備考
資材費	防護ネット	142cm×110cm	100	セット	56,100	（参考商品名　バークガード）
共通仮設費			8.4	%	4,712	
合計					60,812	

剥皮防護資材取り替え（ポリプロピレン　サイズ3L）　100本当たり

区分	名称	規格・内容	数量	単位	単価	備考
資材費	防護ネット	142cm×130cm	100	セット	66,800	（参考商品名　バークガード）
共通仮設費			8.4	%	5,611	
合計					72,411	

剥皮防護資材補修（生分解性、唐辛子成分含有）　100本当たり

区分	名称	規格・内容	数量	単位	単価	備考
労務費	組立設置	普通作業員	0.94	人	22,372	（参考商品名　レイスタープロテックス）
共通仮設費			8.4	%	1,879	
合計					24,251	

剥皮防護資材取り替え（生分解性、唐辛子成分含有　平均胸高直径12cm以上16cm未満）　100本当たり

区分	名称	規格・内容	数量	単位	単価	備考
資材費	防護ネット	根張り部分を避け、1段目を設置。立木の山側地際ラインから、概ね135～150cmの高さに3段目を設置し、1段目と3段目の中央に2段目を設置する。	6.44	巻	36,386	（参考商品名　レイスタープロテックス） ※1巻：15cm×20m
共通仮設費			8.4	%	3,056	
合計					39,442	

資材使用量（胸高直径）＝（胸高直径×円周率＋重ね部）×2箇所＋胸高直径×1.1×円周率＋重ね部
＝（12cm×3.14＋4cm）×2箇所＋12cm×1.1×3.14＋4cm＝128.81cm/本
100本当たり使用量（巻）　128.81m÷20m＝6.44巻

剥皮防護資材取り替え（生分解性、唐辛子成分含有　平均胸高直径16cm以上20cm未満）　100本当たり

区分	名称	規格・内容	数量	単位	単価	備考
資材費	防護ネット	根張り部分を避け、1段目を設置。立木の山側地際ラインから、概ね135～150cmの高さに3段目を設置し、1段目と3段目の中央に2段目を設置する。	8.39	巻	47,403	（参考商品名　レイスタープロテックス） ※1巻：15cm×20m
共通仮設費			8.4	%	3,981	
合計					51,384	

資材使用量（胸高直径16cm）＝（16cm×3.14＋4cm）×2箇所＋16cm×1.1×3.14＋4cm＝167.74cm/本
100本当たり使用量（巻）　167.74m÷20m＝8.39巻

剥皮防護資材取り替え（生分解性、唐辛子成分含有　平均胸高直径20cm以上24cm未満）　100本当たり

区分	名称	規格・内容	数量	単位	単価	備考
資材費	防護ネット	根張り部分を避け、1段目を設置。立木の山側地際ラインから、概ね135～150cmの高さに3段目を設置し、1段目と3段目の中央に2段目を設置する。	10.33	巻	58,364	（参考商品名　レイスタープロテックス） ※1巻：15cm×20m
共通仮設費			8.4	%	4,902	
合計					63,266	

資材使用量（胸高直径20cm）＝（20cm×3.14＋4cm）×2箇所＋20cm×1.1×3.14＋4cm＝206.68cm/本
100本当たり使用量（巻）　206.68m÷20m＝10.33巻

剥皮防護資材取り替え（生分解性、唐辛子成分含有　平均胸高直径24cm以上28cm未満）　100本当たり

区分	名称	規格・内容	数量	単位	単価	備考
資材費	防護ネット	根張り部分を避け、1段目を設置。立木の山側地際ラインから、概ね135～150cmの高さに3段目を設置し、1段目と3段目の中央に2段目を設置する。	12.28	巻	69,382	（参考商品名　レイスタープロテックス） ※1巻：15cm×20m
共通仮設費			8.4	%	5,828	
合計					75,210	

資材使用量（胸高直径24cm）＝（24cm×3.14＋4cm）×2箇所＋24cm×1.1×3.14＋4cm＝245.62cm/本
100本当たり使用量（巻）　245.62m÷20m＝12.28巻

剥皮防護資材取り替え（生分解性、唐辛子成分含有　平均胸高直径28cm以上）　100本当たり

区分	名称	規格・内容	数量	単位	単価	備考
資材費	防護ネット	根張り部分を避け、1段目を設置。立木の山側地際ラインから、概ね135～150cmの高さに3段目を設置し、1段目と3段目の中央に2段目を設置する。	14.23	巻	80,399	（参考商品名　レイスタープロテックス） ※1巻：15cm×20m
共通仮設費			8.4	%	6,753	
合計					87,152	

資材使用量（胸高直径28cm）＝（28cm×3.14＋4cm）×2箇所＋28cm×1.1×3.14＋4cm＝284.55cm/本
100本当たり使用量（巻）　284.55m÷20m＝14.23巻

剥皮防護資材補修（生分解性資材巻付）　100本当たり

区分	名称	規格・内容	数量	単位	単価	備考
労務費	設置	普通作業員	0.24	人	5,712	（参考商品名　ウィリーGP）
共通仮設費			8.4	%	479	
合計					6,191	

剥皮防護資材取り替え（生分解性資材巻付）　100本当たり

区分	名称	規格・内容	数量	単位	単価	備考
資材費	剥皮防止帯	W=17cm　L=150cm　T=0.35mm	100	セット	35,500	（参考商品名　ウィリーGP）
共通仮設費			8.4	%	2,982	
合計					38,482	

忌避剤散布　1ha当たり

区分	名称	規格・内容	数量	単位	単価	備考
資材費	溶液忌避剤	ジラム剤3倍溶液15cc/本	12.5	L	42,750	標準本数2,500本/ha 0.015(L/本)/3＊2,500(本/ha)=12.5L/ha
労務費	薬剤散布	普通作業員	2.05	人	48,790	0.82人/1000本*2,500本/ha
共通仮設費			8.4	%	7,689	
合計					99,229	

注）忌避剤の散布について、林環境保全推進支援事業にて実施した再造林地であるならば、既設獣害防止施設の有無に関わらず、適用出来るもの

出典
森林環境保全整備事業における標準単価の設定等について（平成23年3月31日付22林整整第857号）
（最終改正：令和5年3月28日 4林整整第857号）

（別紙）

関連条件整備（間伐）

○適用基準

・国事業要領に定める採択要件には適合しない荒廃森林等において、要領第3の2の協定を締結したうえで、次に掲げる条件のいずれかに該当する場合、間伐等の森林整備にかかる事業費を関連条件整備として計上できるものとする。
・なお、森林整備にかかる費用は造林補助金標準単価を準用するものとする。

○該当パターン

①国補事業地の周辺事業地であり、一体的な整備が可能な場合
②資材搬入路や森林作業道沿線で国補事業地と一体的な整備が可能な場合

○工種

① 保育間伐
② 保育間伐（高齢級）
③ 間伐（切捨て）
④ 間伐（搬出）
⑤ 更新伐（切捨て）
⑥ 更新伐（搬出）
⑦ 付帯施設整備

○国事業採択要件に該当しない例

①12齢級を超えた林地での間伐
②市町村区域界をまたいだ林地での間伐　　など

関連条件整備（仮設）

○適用基準

・重要インフラ施設周辺の森林整備において、伐採時に仮設設備が必要な場合、下記工種を計上できるものとする。
・なお、森林整備にかかる費用は造林補助金標準単価を準用するものとする。

○工種

① 高所作業車
② 交通誘導警備員B

○単価

項目	工種	標準単価		税込標準単価（直営）		税込標準単価（請負）	
①	高所作業車	15,300	円/台	16,830	円/台	16,830	円/台
②	交通誘導警備員B	15,200	円/人	15,200	円/人	16,720	円/人

注）1日あたりの単価

○備考

・上記工種のうち①を計上する際は、伝票等使用数量の分かる資料と使用状況写真を実績報告書に添付すること。
・上記工種のうち②を計上する際は、交通誘導警備員の人数及び必要性が分かる作業状況写真を実績報告書に添付すること。

関連条件整備（修景等保全・侵入竹除去）

○適用基準

・国事業の採択要件には適合しない里山林において、要領第3の2の協定を締結したうえで、下記工種の森林整備にかかる事業費を関連条件整備として計上できるものとする。
・なお、森林整備にかかる費用は造林補助金標準単価を準用するものとする。

○工種

① 除伐
② 侵入竹除去

里山再生事業:修景等保全　林内集積①(竹の伐採を伴わない場合に適用する。)　　(単位:ha、円)

生立木束数	末木枝条束数	区分	数量	単位	単価	直接経費	共通仮設費	標準単価	税込標準単価(直営)	税込標準単価(請負)
無	２～４	普通作業員	6.0	人	25,200	151,200	8.40%	163,900	163,900	180,290
	５～７		7.6			191,520		207,607	207,607	228,367
	８～１０		9.2			231,840		251,314	251,314	276,445
	１１～		10.8			272,160		295,021	295,021	324,523

関連条件整備活動費

１－①（間伐等）

（ha当たり、円）

活　動　内　容	数量	単位	単価	金額	備考
森林所有者の割出し、荒廃森林の現況調査、個別調整、地域住民への説明等、所有者との現地踏査や対象箇所の確認、予備調査のための周囲測量・図面作成・設計積算、契約・協定書取り交わし等を行うのに必要な経費	1	ha	130,000	130,000	
				130,000	

１－②（作業道）

（m当たり、円）

活　動　内　容	数量	単位	単価	金額	備考
森林所有者の割出し、荒廃森林の現況調査、所有者との現地踏査や対象箇所の確認、予備調査のための周囲測量・図面作成・設計積算等を行うのに必要な経費	1	m	1,000	1,000	
1ha当たり100m開設				1,000	m当たり算出

１－③（施業地管理）

（ha当たり、円）

活　動　内　容	数量	単位	単価	金額	備考
施業地管理等を行うのに必要な経費	1	ha	160,000	160,000	1施行地1回まで
				160,000	※

※この単価を適用する場合、令和5年12月28日付け森整第1781号山梨県森林環境保全推進事業における関連条件整備活動（共通）単価適用の留意事項について（通知）によること。

伐採木・竹の林内集積②　　単位：ha

	区分	集　積　本　数　（本）							
		500	1,000	1,500	2,000	2,500	3,000	3,500	4,000
集積	普通作業員（人）	**4.9**	**9.8**	**14.8**	**19.7**	**24.6**	**29.6**	**34.5**	**39.4**
	単価	25,200	25,200	25,200	25,200	25,200	25,200	25,200	25,200
	ha当たり労務費	123,480	246,960	372,960	496,440	619,920	745,920	869,400	992,880
	共通仮設費	10,372	20,744	31,328	41,700	52,073	62,657	73,029	83,401
	標準単価	**133,852**	**267,704**	**404,288**	**538,140**	**671,993**	**808,577**	**942,429**	**1,076,281**
	税込標準単価（直営）	**133,852**	**267,704**	**404,288**	**538,140**	**671,993**	**808,577**	**942,429**	**1,076,281**
	税込標準単価（請負）	**147,237**	**294,474**	**444,716**	**591,954**	**739,192**	**889,434**	**1,036,671**	**1,183,909**

備考：伐採については、造林事業標準単価による。

耕作放棄地編入調査

（10ha当たり）

内　　容	数量	単位	単価	金額	備考
森林の適否調査	100	筆	455	45,500	
現況調査	100	筆	495	49,500	
計				95,000	
1ha当たり	1/10			9,500	

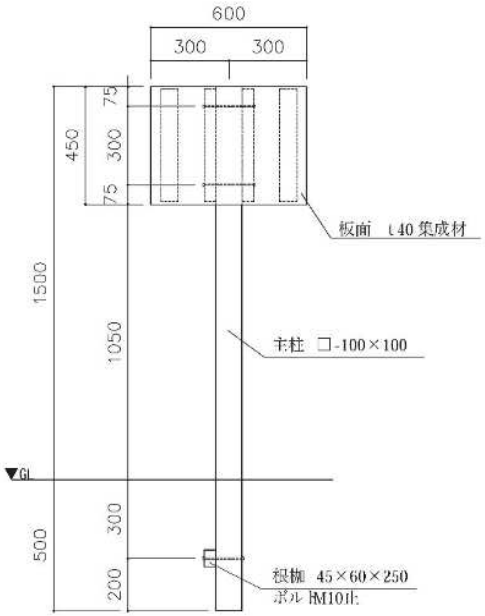

立面図

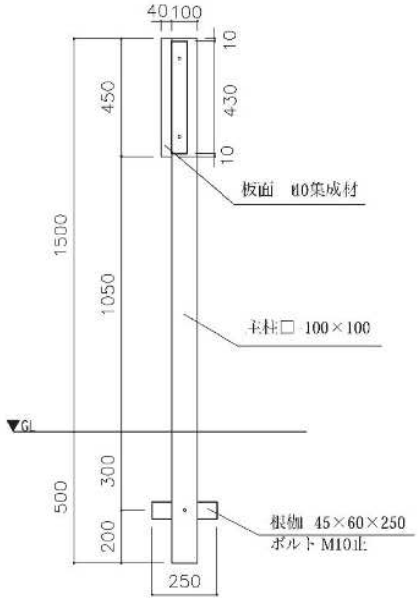

側面図

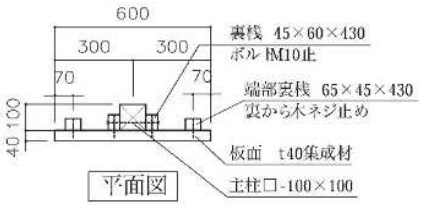

平面図

板面

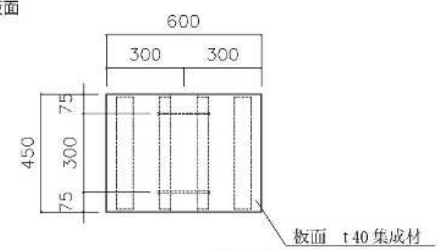

板面は山梨県産スギ材製集成材を使用する

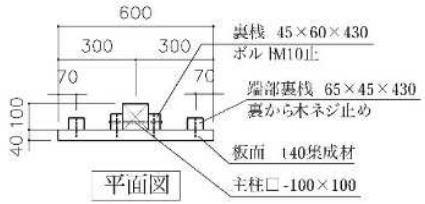

平面図

板面はUVインクジェット出力にて製作する。
板面はウレタン塗装仕上げにて製作する。
板面デザインは監督員と協議の上製作する。

柱・裏桟・根枷 特記事項

木材	木材は山梨県産スギ材（角材はプレーナー加工）を使用する。
	柱・裏桟・根枷は全て加工後、ペンタキュアECO30木材保存液を加圧注入処理する。
	加圧注入方法は、JIS A9002による。
	柱・裏桟・根枷は全て本製品はAQ認証取得工場にて製作するものとする。
	木材の見え掛かり部は面取りを行なう。 木部は無塗装仕上げ。
	柱は背割を行なう。
	柱の地際部は上下10cmの範囲にサンプレーナーOGR塗布とする。
ボルト類	ボルNut、図示無き限り 溶融亜鉛メッキとする。
	木ねじ類は、図示無き限り ステンレスとする。
柱・裏桟・根枷は全て 製品保証は2年、木部の腐朽に関しては5年の保証とする。	
柱・裏桟・根枷は全て(一社)日本公園施設業協会の総合賠償責任保険加入品とする。	
柱・裏桟・根枷は全て(一社)日本公園施設業協会のSP表示認定企業にて製作する。	
設計条件や商品改良によって図面を変更する場合があります。	

工事名	森林環境税PRサイン

サインデザイン

W600×H450mm