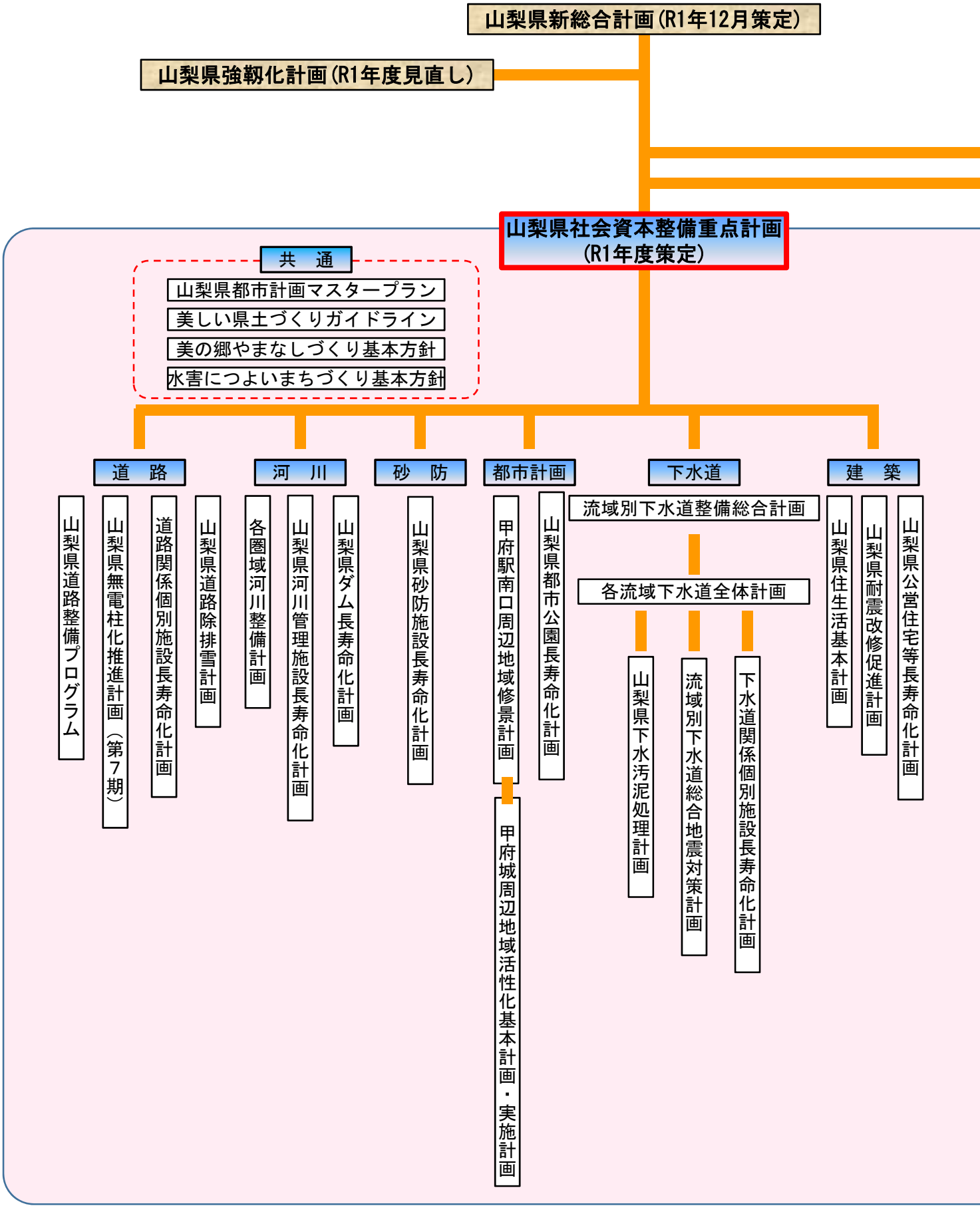
山梨県新総合計画（R1年12月策定）
山梨県強靭化計画（R1年度見直し）
山梨県社会資本整備重点計画
（R1年度策定）
共　通
山梨県都市計画マスタープラン
美しい県土づくりガイドライン
美の郷やまなしづくり基本方針
水害につよいまちづくり基本方針
道　路
山梨県道路整備プログラム
山梨県無電柱化推進計画（第7期）
道路関係個別施設長寿命化計画
山梨県道路除排雪計画
河　川
各圏域河川整備計画
山梨県河川管理施設長寿命化計画
山梨県ダム長寿命化計画
砂　防
山梨県砂防施設長寿命化計画
都市計画
甲府駅南口周辺地域修景計画
甲府城周辺地域活性化基本計画・実施計画
山梨県都市公園長寿命化計画
下水道
流域別下水道整備総合計画
各流域下水道全体計画
山梨県下水汚泥処理計画
流域別下水道総合地震対策計画
下水道関係個別施設長寿命化計画
建　築
山梨県住生活基本計画
山梨県耐震改修促進計画
山梨県公営住宅等長寿命化計画

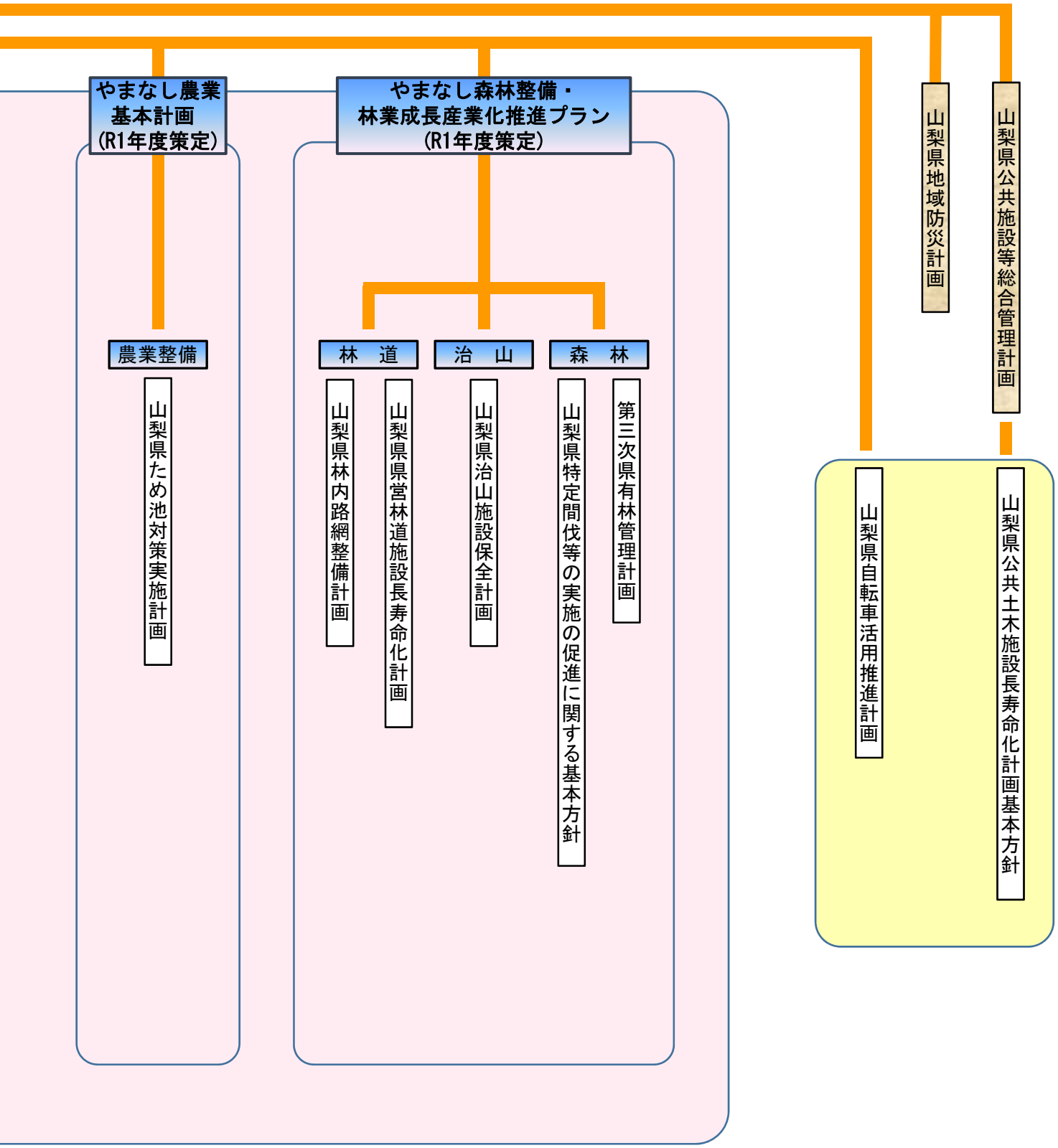
やまなし農業基本計画（R1年度策定）
やまなし森林整備・林業成長産業化推進プラン（R1年度策定）
農業整備
山梨県ため池対策実施計画
林　道
治　山
森　林
山梨県林内路網整備計画
山梨県県営林道施設長寿命化計画
山梨県治山施設保全計画
山梨県特定間伐等の実施の促進に関する基本方針
第三次県有林管理計画
山梨県地域防災計画
山梨県公共施設等総合管理計画
山梨県自転車活用推進計画
山梨県公共土木施設長寿命化計画基本方針